Heath Zenith

SECUR360™

CONNECTED · SECURITY

Connected LED Video Security Motion Light

Model: 9309

Dated receipt required for warranty replacement.

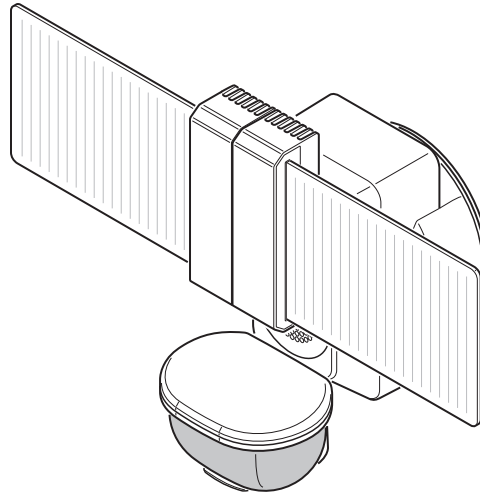

FEATURES

- 1080p HD Video
- 270˚ Motion Sensor
- 2-Way Audio
- Audible Alarm

UNPACKING

Be sure to remove all contents from packaging and verify all items are present before assembling this light fixture. This package includes the following items:

- Security Light
- Owner's Manual
- SECUR360 App Quick Start Guide
- Mounting Hardware

HARDWARE INCLUDED

Note: Six mounting bracket screws are included. The installation will only require two. Discard the unused mounting plate screws after installation.

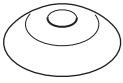

Clear Rubber Gasket (2x – pre-installed)

8 Mounting Plate Screw (2x – pre-installed)

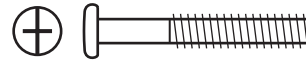

#10 Mounting Plate Screw (x2)

© 2020 HeathCo LLC

To see operational and troubleshooting information and videos, go to www.hzsupport.com

IMPORTANT SAFETY AND INSTALLATION INFORMATION

Before installing security light, read all instructions carefully and keep owner's manual for future reference.

- **WARNING:** To prevent electric shock, ensure that the power is disconnected before installation.
- **WARNING:** Risk of fire. Keep the lamp heads at least 2 in. from combustible materials.
- **WARNING:** Shock hazard. For eave mounting, the center of the junction box must be located at least 4 1/2" (11.5 cm) from the outside edge of the eave.
- **CAUTION:** To avoid water damage and the risk of electrical shock, the motion sensor RESET button must be facing the ground when the installation is complete.
- **CAUTION:** Keep the lamp heads 30° below horizontal to avoid water damage and electrical shock.
- **CAUTION:** Burn hazard. Allow the light fixture to cool before touching.
- **NOTICE:** Do not connect this light fixture to a dimmer switch or timer.
- This light fixture requires 120-volts AC.
- This light fixture must be properly grounded.
- Some electrical codes require installation by a qualified electrician.
- This fixture is designed for outdoor installation and should be mounted to a wall or eaves.
- To achieve best results, this fixture should be mounted 8 feet (2.4 meters) above the ground. *Note:* If fixture is mounted higher than 8 ft. (2.4 meters), aiming the sensor down will reduce coverage distance.

The motion sensor on this light fixture detects "motion" by the movement of heat across the coverage area. The motion sensor is more sensitive to the movement of heat moving across the coverage area and less sensitive to the movement of heat directly towards it.
The video camera on this light fixture has a 110° detection zone within the motion sensor's detection area. The light and the camera may not detect motion at the same time.

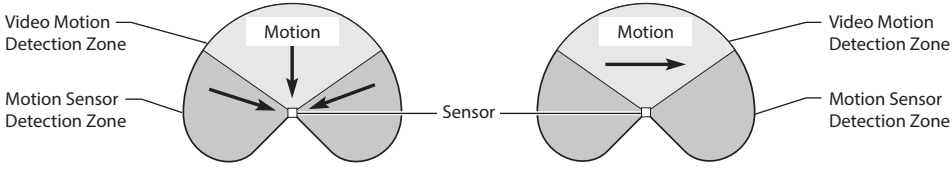

Least Sensitive **Most Sensitive**

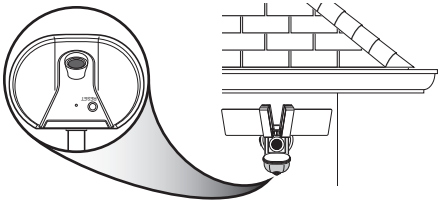

Wall Mount

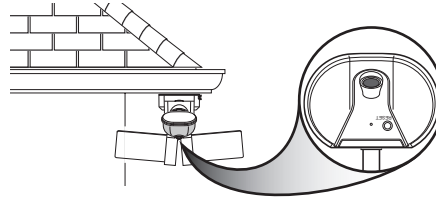

Eave Mount

Note: Light fixture and sensor should be mounted as shown above when installed (depending upon type of installation).

WIRING THE MOUNTING PLATE

⚠ WARNING: Turn power off at circuit breaker or fuse. Place tape over circuit breaker switch and verify power is off at the fixture.

IMPORTANT: Push-in terminals not for reuse.

To remove the wires from the mounting plate connector, twist the wires back and forth as the wires are being pulled from the mounting plate.

If the house wiring is solid copper wire, proceed with ***Connecting solid copper house wire***. If the house wiring is stranded copper wire, proceed to ***Connecting stranded house wire***.

Note: If necessary, strip 5/8 in. of insulation from junction box wires. Use the wire length measuring guide on the back of the mounting plate to ensure the correct wire length (see Figure 1).

Connecting solid copper house wire

IMPORTANT: This mounting plate is designed for solid-core 14 or 12 AWG wire. If the house wiring is stranded wire, see ***Connecting stranded house wire*** below.

1. Remove the existing light fixture.
2. Insert the junction box wires into the side of the terminal block on the back of the mounting plate (see Figure 2).
   - Insert the white wire from the junction box into the terminal marked "N".
   - Insert the black wire from the junction box into the terminal marked "L".
   - Insert the bare or green ground wire from the junction box into the terminal marked "G".
3. **Proceed to *Final Assembly*.**

Connecting stranded copper house wire

IMPORTANT: Use only NM-B 14/2 or 12/2 wire for the pigtail. The pigtail wire size must match the existing house wiring (14 AWG or 12 AWG). Color match the solid-core wire and the house wire when connecting together.

If the house wiring is stranded wire instead of solid-core copper wire, a pigtail using solid-core wire will be required (not included). Follow these instructions to connect the mounting plate using the pigtail method.

1. Cut 4 to 6 inches of NM-B wire to match the existing house wire (14 AWG or 12 AWG).
2. If necessary, strip 5/8 in. of insulation from junction box wires.
3. Strip 5/8 in. of insulation from one end of the solid-core wire (see Figure 3).
4. Attach the two wires together using a wire nut (not included) (see Figure 4). Ensure the solid-core wire insulation matches the junction box wire.

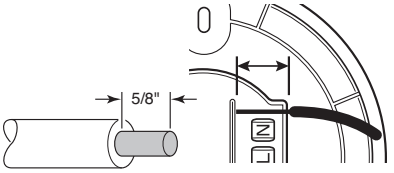

Figure 1

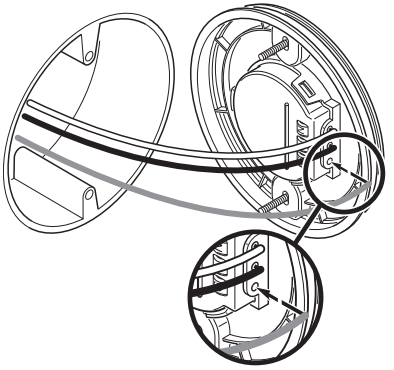

Figure 2

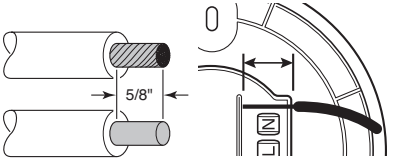

Figure 3

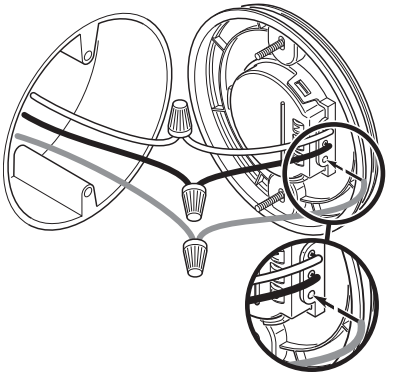

Figure 4

5. Repeat for the remaining two wires.
6. To attach the solid-core pigtail to the mounting plate, strip 5/8 in. of insulation from the other end of the solid-core wire. Use the wire length measuring guide on the back of the mounting plate to ensure the correct wire length (see Figure 3).
7. Insert the pigtail wires into the side of the terminal block on the back of the mounting plate (see Figure 4).
   - Insert the white pigtail wire into the terminal marked “N”.
   - Insert the black pigtail wire into the terminal marked “L”.
   - Insert the bare or green ground pigtail wire into the terminal marked “G”.

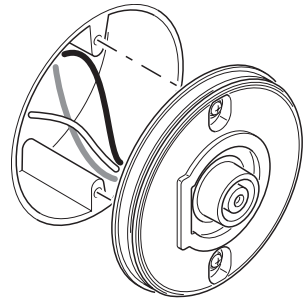

Figure 5

FINAL ASSEMBLY

NOTICE: The light fixture must securely snap onto the mounting plate completely for the locking handle to close.

IMPORTANT: Use the larger mounting plate screws if the pre-installed screws are too small for the junction box holes.

- Unscrew the mounting plate screws from the mounting plate using a screwdriver.
- Remove the rubber gaskets from the mounting plate screws.
- Place the rubber gaskets on the larger mounting plate screws and screw the screws into the mounting plate using a screwdriver.

1. Place the mounting plate against the junction box and tighten the two mounting screws securely to the junction box (see Figure 5). If necessary, use the screws that were removed from the existing light fixture. Do not overtighten.
2. Firmly pull on the mounting plate to ensure it is securely attached to the junction box.

IMPORTANT: During the installation, DO NOT press against the light panels or the heat sinks. Move the light panels apart and apply pressure directly to the light fixture housing (see Figure 6).

3. Pull up on the locking handle to unlock.
4. Align the back of the light fixture with the mounting plate.
5. Firmly press the center of the light fixture housing to securely snap the light fixture onto the mounting plate. The light fixture must be fully seated onto the mounting plate all the way around.
6. Rotate the light fixture to the desired position.
7. Press down on the locking handle completely to secure the light fixture to the mounting plate (see Figure 7).

NOTICE: Gently pull on the light fixture to ensure it is securely connected to the mounting plate.

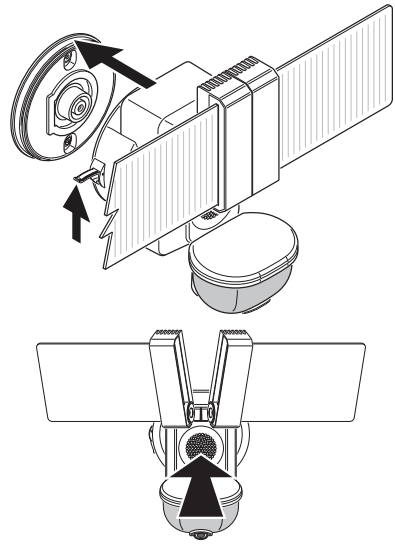

Figure 6

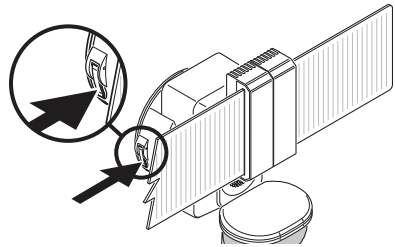

Figure 7

8. Caulk around the mounting plate and mounting surface with silicone sealant (not included) (see Figure 8).

CAUTION: Failure to completely caulk around the light fixture's mounting plate could result in water seepage into the junction box.

TESTING AND ADJUSTMENTS

CAUTION: To avoid water damage and risk of electrical shock, rotate the motion sensor so the RESET button faces the ground when the installation is complete.

1. Turn on the circuit breaker and light switch.
   Note: The motion sensor has a 1 minute warm up period before it will detect motion. When first turned on wait for the red LED indicator to start blinking slowly (1 minute).
2. Go to the App Store℠ or Google Play™ and search for the "Secur360" app and download. See the enclosed instruction sheet, "Connecting to your new SECUR360 device", for more details.
3. Once step 2 is complete, open the SECUR360 app and log into the account.
4. **IMPORTANT:** This light has two detection zones – the motion sensing detection zone and the camera detection zone. Use the live video from step 6 and the motion sensor to set up your light and camera.
5. Click on the home screen icon Home > click on the light > click "Light" icon > click "Light Setting" > click "Test".
6. Click on the back arrow "<" in the upper left of the screen to view a live video feed.
7. Walk through the coverage area noting where you are when the lights turn on. Also, the LED indicator behind the motion sensor lens will glow blue when motion is detected (see Figure 8). *Note:* The blue LED will turn off 30 seconds after all motion has stopped.
8. If needed, gently grasp the motion sensor and move it from side to side or up and down to the best position to pick up motion and to view the desired area using the camera (see Figure 9).
9. If needed, gently grasp the top and bottom of the light panels and tilt them up or down or side to side to adjust the light coverage area (see Figure 10).

CAUTION: Heat sinks can be warm to the touch. Turn light fixture off for 5 minutes before touching heat sinks.

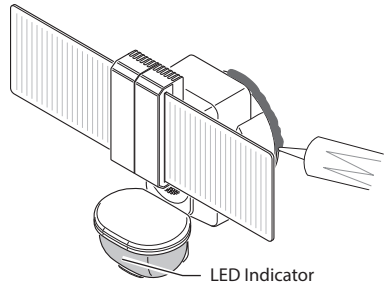

Figure 8

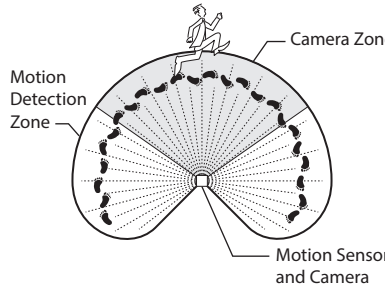

Figure 9

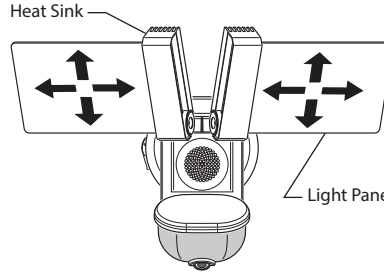

Figure 10

10. When testing is complete, use the app to set the controls for the light fixture.

LED Indicator

- **RED + Solid:** Light is warming up – Stays in this mode until the light is ready.
- **RED + flashing (1 second ON / 1 second OFF):** Light is in wi-fi connection mode.
- **BLUE + flashing:** Light is connecting to the internet.
- **BLUE + (2 Minutes ON):** Light is connected to the internet.
- **BLUE :** When motion is detected, the LED will be ON until all motion has stopped for 30 seconds.

For additional information concerning this light or the SECUR360 app, visit **www.heath-zenith.com/Secur360.**

IMPORTANT CONSIDERATIONS

AVOID AIMING THE SENSOR AT:

- Below are examples of objects that might produce heat and may cause the motion sensor to trigger:
  - Pools of Water
  - Air Conditioners
  - Dryer Vents
  - Animals
  - Heating Vents
  - Automobile Traffic

  If you suspect that a heat source of this type is triggering the motion sensor, reduce the sensitivity.
- Areas where pets or traffic may trigger the motion sensor.
- Nearby large, light-colored objects reflecting light may trigger the shut-off feature. Do not point other lights at the motion sensor.

SEASONAL CHANGES:

The motion sensor works by sensing temperature changes across its field of view. The closer the surrounding temperature is to a person's body heat, the less sensitive the sensor will appear. The greater the temperature difference, the more sensitive the sensor will appear. Use the sensitivity control in the app to adjust the setting as the outside temperature changes for the different seasons. This is a normal part of the light sensor's operation.

DUALBRITE DURATION

"DualBrite" mode is a selectable feature within the app that turns the light on at a reduced (accent) level at dusk. When motion is detected, the light will increase to full bright for the amount of the "Full Brite Setting" (1, 5, or 20 minutes) then returns to "DualBrite" mode. The light will stay on at the reduced light level for the amount of time selected (Off, 3 hr., 6 hr., dusk-to-dawn) and then turn off completely. Once the "DualBrite" timer runs out, the light will turn ON only when motion is detected. Selecting OFF disables the "DualBrite" feature, however the motion sensing features will continue to work.

RESET BUTTON

This light can be reset to the original factory settings either by using the reset button on the bottom of the sensor or through the SECUR360 app. *Note:* After resetting the light, it may take up to 5 minutes for the light to be removed from the SECUR360 app.

- Reset Button (see Figure 11) – Press the RESET button for 15 seconds to reset the light.

For additional information concerning this light or the SECUR360 app , visit **www.heath-zenith.com/Secur360**.

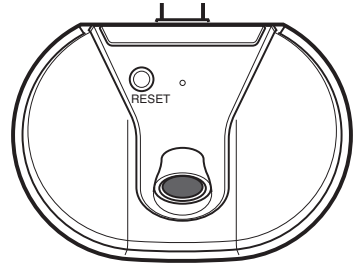

Figure 11

CARE AND CLEANING

- To prolong the original appearance, clean the light fixture with clear water and a soft, damp cloth only.
- Do not use paints, solvents, or other chemicals on this light fixture. They could cause a premature deterioration of the finish. This is not a defect in the finish and will not be covered by the warranty.
- Do not spray the light fixture with a hose or power washer.

SPECIFICATIONS

Motion Sensing Range.....Up to 50 ft. (15.2 m) [varies with surrounding temperature].
Motion Sensing Angle .....Up to 270˚
Camera Viewing Angle .....110˚
Power Requirements.....120 VAC, 60 Hz
Electrical load – LED.....35 Watts
Offline Operating Modes.....TEST and MOTION ACTIVATED
ON-Timer.....1, 5, 20 minutes (Night Only)
Test Timer.....5 Seconds (Day and Night)
Sensitivity.....“Low”, “Medium”, “High”
LED Lumens 2000
LED color temperature 3000K

TROUBLESHOOTING GUIDE

SYMPTOM	POSSIBLE CAUSE	SOLUTION
The light will not come on.	1. Light switch is turned off. 2. Fuse is blown or circuit breaker is turned off. 3. The light fixture is not properly attached to the mounting plate, if this is a new installation. 4. Daylight turn-off (photocell) is in effect. 5. The circuit wiring is incorrect, if this is a new installation. 6. The motion sensor is aimed in the wrong direction. 7. The outside air temperature is close to the same as a person's body heat. 8. The light has been turned "OFF" using the app.	1. Turn light switch on. 2. Replace fuse or turn circuit breaker on. 3. Re-install the light fixture to the mounting plate (see *Final Assembly* on page 4). 4. Recheck after dark. 5. Verify wiring is correct. 6. Re-aim the motion sensor to cover the desired area. 7. Increase the sensitivity setting. See *Seasonal Changes* on page 6 for more information. 8. Use the app to set the light to "AUTO" mode.
The light comes on during the day.	1. The motion sensor may be installed in a relatively dark location. 2. The "Full Brite Setting" in the app is set to "TEST".	1. The light fixture is operating normally under these circumstances. 2. Set the "Full Brite Setting" in the app to the 1, 5, or 20 minute setting.
The light comes on for no apparent reason.	1. The motion sensor may be sensing small animals or automobile traffic. 2. Sensitivity is set too high. 3. The "DualBrite Duration" in the app is in the 3 hour, 6 hour, or dusk-to-dawn setting. 4. The outside temperature is much warmer or cooler than a person's body heat (summer or winter). 5. The light fixture is wired through a dimmer or timer.	1. Decrease the sensitivity setting or reposition the motion sensor. 2. Decrease the sensitivity setting. 3. The light fixture is operating normally under these circumstances. 4. Decrease the sensitivity setting. See *Seasonal Changes* on page 6 for more information. 5. Do not use a dimmer or timer to control the light fixture. Replace the dimmer or timer with a standard on/off wall switch.
The lights turn off too late in Dusk-to-Dawn setting.	The light fixture may be installed in a relatively dark location.	Relocate the light fixture or use the 3 hour or 6 hour setting.
The lights stay on continuously.	1. The motion sensor may be picking up a heat source like an air vent, dryer vent, or brightly painted, heat-reflective surface. 2. The light has been turned "ON" using the app. 3. The light fixture is wired through a dimmer or timer. 4. The light fixture is on the same circuit as a motor, transformer, or fluorescent bulb.	1. Decrease the sensitivity setting or reposition the motion sensor. 2. Use the app to set the light to "AUTO" or "OFF" mode. 3. Do not use a dimmer or timer to control the light fixture. Replace the dimmer or timer with a standard on/off wall switch. 4. Install the light fixture on a circuit without motors, transformers, or fluorescent bulbs.

TROUBLESHOOTING GUIDE

SYMPTOM	POSSIBLE CAUSE	SOLUTION
The lights flash on and off.	1. Heat or light from the lamp heads may be turning the motion sensor on and off. 2. Heat is being reflected from other objects and may be turning the motion sensor on and off. 3. The "Full Brite Setting" is in "TEST" mode and warming up. 4. A utility company has installed a Smart Meter device close to the light fixture.	1. Reposition the lamp heads away from the motion sensor. 2. Decrease the sensitivity setting or reposition the motion sensor. 3. While in TEST mode, the light only stays on for 5 seconds. Set the "Full Brite Setting" in the app to the 1, 5, or 20 minute setting. 4. The Smart Meter device can create an interference with motion sensing lights. Relocate the light fixture away from this type of meter.
The lights flash once then stay off in manual mode.	The motion sensor is detecting light from the light panels.	Reposition the light panels to keep the area below the motion sensor relatively dark.
The wires need to be removed from the mounting plate.	The mounting plate connectors will not release the wires.	**Turn OFF power to the light fixture.** To remove the wires from the mounting plate connector, twist the wires back and forth as the wires are being pulled from the mounting plate. Push-in terminals not for reuse.

TECHNICAL SERVICE

Please call 1-800-858-8501 (English speaking only) for assistance before returning product to store.

If you experience a problem, follow this guide. You may also want to visit our Web site at: www.hzsupport.com. If the problem persists, call* for assistance at 1-800-858-8501 (English speaking only), 8:00 AM to 5:00 PM CST (M-F). You may also write* to:

HeathCo LLC

P.O. Box 90045

Bowling Green, KY 42102-9045

ATTN: Technical Service

* If contacting Technical Service, please have the following information available: Model Number, Date of Purchase, and Place of Purchase.

No Service Parts Available for this Product

Please keep your dated sales receipt, it is required for all warranty requests.

ONE YEAR LIMITED WARRANTY

This is a "Limited Warranty" which gives you specific legal rights. You may also have other rights which vary from state to state or province to province.

For a period of 1 year from the date of purchase, any malfunction caused by factory defective parts or workmanship will be, at the sole option of HeathCo LLC, either repaired or replaced at no charge to you.

Not Covered - Repair service, adjustment and calibration due to misuse, abuse or negligence, light bulbs, batteries, and other expendable items are not covered by this warranty. Unauthorized service or modification of the product or of any furnished component will void this warranty in its entirety. This warranty does not include reimbursement for inconvenience, installation, setup time, loss of use, unauthorized service, or return shipping charges. HeathCo LLC reserves the right to discontinue products and to change specifications at any time without incurring any obligation to incorporate new features in products previously sold.

This warranty covers only HeathCo LLC assembled products and is not extended to other equipment and components that a customer uses in conjunction with our products.

THIS WARRANTY IS EXPRESSLY IN LIEU OF ALL OTHER WARRANTIES, EXPRESS OR IMPLIED, INCLUDING ANY WARRANTY, REPRESENTATION OR CONDITION OF MERCHANT ABILITY OR THAT THE PRODUCTS ARE FIT FOR ANY PARTICULAR PURPOSE OR USE, AND SPECIFICALLY IN LIEU OF ALL SPECIAL, INDIRECT, INCIDENTAL, OR CONSEQUENTIAL DAMAGES.

REPAIR OR REPLACEMENT SHALL BE THE SOLE REMEDY OF THE CUSTOMER AND THERE SHALL BE NO LIABILITY ON THE PART OF HEATHCO LLC FOR ANY SPECIAL, INDIRECT, INCIDENTAL, OR CONSEQUENTIAL DAMAGES, INCLUDING BUT NOT LIMITED TO ANY LOSS OF BUSINESS OR PROFITS, WHETHER OR NOT FORESEEABLE. Some states or provinces do not allow the exclusion or limitation of incidental or consequential damages, so the above limitation or exclusion may not apply to you.

Please keep your dated sales receipt, it is required for all warranty requests.

Heath Zenith

SECUR360™

CONNECTED · SECURITY

Luz LED de seguridad y detectora de movimiento con video conectada

Modelo: 9309

Se necesita el recibo fechado para reemplazo bajo garantía.

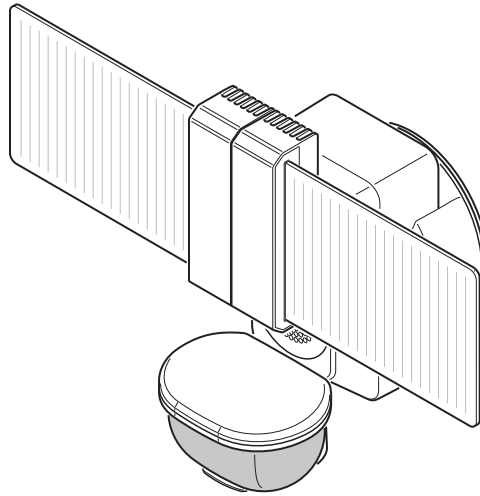

CARACTERÍSTICAS

- Video de AD (HD) de 1080p
- Detector de movimiento de 270 °
- Audio bidireccional
- Alarma audible

DESEMPAQUE

Asegúrese de retirar todo el contenido del empaque y verificar que todos los elementos estén incluidos antes de ensamblar este aparato de luz. Este paquete incluye los siguientes elementos:

- Luz de seguridad
- Manual del propietario
- Guía de inicio rápido de la aplicación SECUR360
- Ferretería de montaje

FERRETERÍA INCLUIDA

Nota: Se incluyen seis tornillos para el soporte de montaje. La instalación sólo requiere dos. Deseche los tornillos de la placa de montaje no usados después de la instalación.

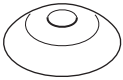

Empaque de caucho claro (2x – pre-instalado)

Tornillo n° 8 de la placa de montaje (2x – pre-instalado)

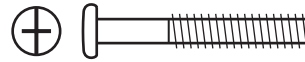

Tornillo n° 10 de la placa de montaje (2x)

© 2020 HeathCo LLC

Para ver más información y vídeos sobre operación y resolución de problemas, visite www.hzsupport.com

210509-01 S

INFORMACIÓN IMPORTANTE DE SEGURIDAD E INSTALACIÓN

Antes de instalar la luz de seguridad, lea todas las instrucciones con cuidado y guarde el manual del propietario para futura referencia.

- **ADVERTENCIA:** Para evitar descargas eléctricas, asegúrese de que la alimentación esté desconectada antes de la instalación.
- **ADVERTENCIA:** Riesgo de incendio. Mantenga las bombillas alejadas al menos 2 pulgadas (51mm) de materiales combustibles.
- **ADVERTENCIA:** Peligro de descarga eléctrica. Para montaje en aleros, el centro de la caja de conexiones debe estar ubicado al menos a 4 1/2 Pulg. (11,5 cm) desde el borde exterior del alero.
- **PRECAUCIÓN:** Para evitar daños causados por el agua y el riesgo de descarga eléctrica, el botón RESET del detector de movimiento debe estar orientado hacia el suelo cuando se complete la instalación.
- **PRECAUCIÓN:** Mantenga los porta bombillas inclinados a 30˚ por debajo de la línea horizontal para evitar daños por el agua o una descarga eléctrica.
- **PRECAUCIÓN:** Peligro de quemaduras. Deje que el aparato de luz se enfríe antes de tocarlo.
- **AVISO:** No conecte este aparato de luz a un interruptor reductor de luz ni a un temporizador.
- Este aparato de luz requiere 120 voltios CA.
- Este aparato de luz debe estar correctamente conectado a tierra.
- Algunas normativas eléctricas exigen que la instalación la realice un electricista calificado.
- Este aparato está diseñado para una instalación al aire libre y se lo debe montar en una pared o en aleros.
- Para lograr los mejores resultados, este aparato debe montarse a 8 pies (2,4 metros) por encima del suelo. *Nota:* Si el aparato está instalado a más de 8 pies (2,4 m), si se apunta el detector hacia abajo se reducirá la distancia de cobertura.

El detector de movimiento de este aparato de luz detecta "movimiento" debido al movimiento del calor a través del área de cobertura. El detector de movimiento es más sensible a la circulación del calor que se mueve a través del área de cobertura y menos sensible a la circulación del calor que va directamente hacia él.

La cámara de video de esta lámpara tiene una zona de detección de 110 ˚ dentro del área de detección del detector de movimiento. Es posible que la luz y la cámara no detecten movimiento al mismo tiempo.

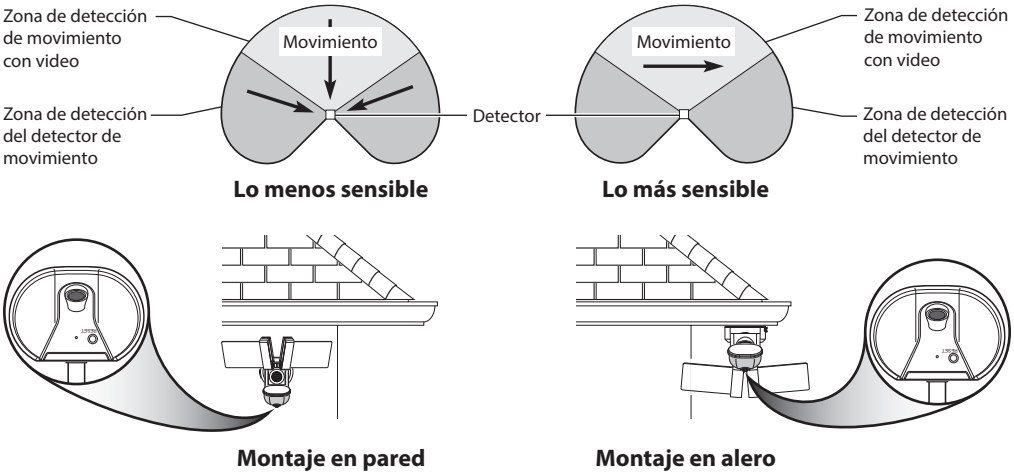

Nota: La lámpara y el sensor debe montarse como se indica arriba, una vez instalado (según el tipo de instalación).

Para ver más información y vídeos sobre operación y resolución de problemas, visite www.hzsupport.com

CABLEADO DE LA PLACA DE MONTAJE

ADVERTENCIA: Desconecte la energía en el fusible o cortacircuitos. Coloque cinta encima del interruptor de cortacircuitos y verifique que la energía está apagada en la luz.

IMPORTANTE: Los terminales insertables no son reutilizables.

Para retirar los conductores del conector de la placa de montaje, gire los conductores hacia atrás y hacia delante mientras se los jala de la placa de montaje.

Si el cableado de la casa es de cobre sólido, continúe con ***Conexión del conductor de cobre sólido de casa***. Si el cableado de la casa es de cobre trenzado, continúe con ***Conexión del conductor de cobre trenzado de la casa***.

Nota: Si es necesario, pele 5/8 de pulgada de aislamiento de los cables de la caja de conexiones. Use la guía de medición de longitud del conductor en la parte de atrás de la placa de montaje para asegurarse que la longitud del conductor sea la correcta (vea la Figura 1).

Conexión del conductor de cobre sólido de casa

IMPORTANTE: Esta placa de montaje está diseñada para conductores de núcleo sólido del calibre 14 o 12 AWG. Si el cableado de la casa es de cable trenzado, vea ***Conexión del conductor de cobre trenzado de la casa*** a continuación.

1. Retire el aparato de luz existente.
2. Inserte los conductores de la caja de empalmes en el lado del bloque de terminales en la parte de atrás de la placa de montaje (vea la Figura 2).
   - Inserte el cable blanco de la caja de conexiones en el terminal marcado “N”.
   - Inserte el cable negro de la caja de conexiones en el terminal marcado “L”.
   - Inserte el conductor desnudo o verde de conexión a tierra de la caja de empalmes en el terminal marcado “G”.
3. **Vaya a *Montaje final*.**

Conexión del conductor de cobre trenzado de la casa

IMPORTANTE: Utilice únicamente conductor NM-B 14/2 o 12/2 para el conductor flexible. El tamaño del conductor flexible debe coincidir con el del cableado existente de la casa (14 AWG o 12 AWG). El color del conductor de núcleo sólido y del conductor de la casa coinciden cuando se conectan entre sí.

1. Corte de 4 a 6 pulgadas el conductor NM-B para que coincida con el conductor existente de la casa (14 AWG o 12 AWG).
2. Si es necesario, pele 5/8 de pulgada de aislamiento de los cables de la caja de conexiones.
3. Pele 5/8 de pulgada del aislamiento de un extremo del conductor sólido (vea la Figura 3).

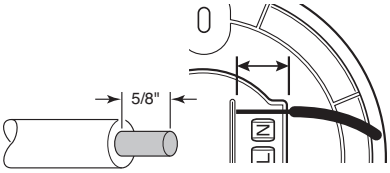

Figura 1

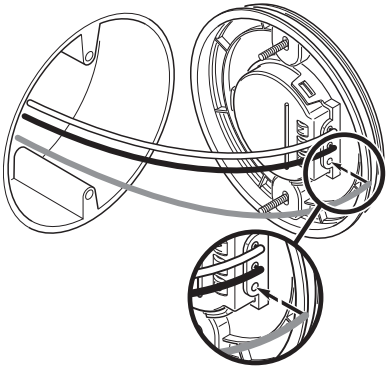

Figura 2

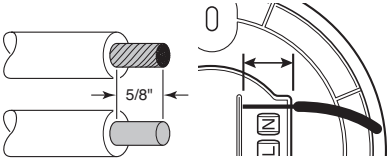

Figura 3

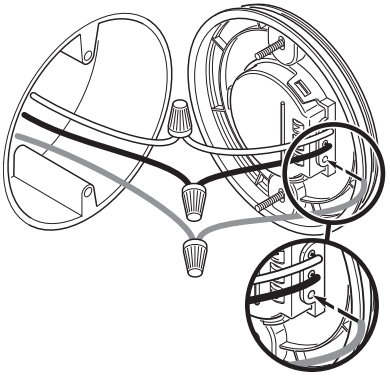

Figura 4

4. Conecte los dos conductores entre sí usando una conector de alambre (no incluida) (vea la Figura 4). Asegúrese de que el aislamiento del conductor de núcleo sólido coincida con el del conductor de la caja de empalmes.
5. Repita igual en los dos conductores restantes.
6. Para unir el conductor flexible con núcleo sólido a la placa de montaje, pele unos 5/8 de pulgada del aislamiento del otro extremo del conductor sólido. Use la guía de medición de longitud del conductor de la parte de atrás de la placa de montaje para asegurarse que la longitud conductor sea la correcta.
7. Inserte los conductores flexibles en el lado del bloque de terminales de la parte de atrás de la placa de montaje.
   - Inserte el conductor flexible color blanco en el terminal marcado "N".
   - Inserte el conductor flexible color negro en el terminal marcado "L".
   - Inserte el conductor flexible a tierra desnudo o verde en el terminal marcado "G".

MONTAJE FINAL

AVISO: El artefacto de luz debe encajar completamente y a presión en la placa de montaje para que el mango de bloqueo se cierre.

IMPORTANTE: Use los tornillos más grandes de la placa de montaje si los tornillos preinstalados son demasiado pequeños para los orificios de la caja de empalmes.

- Con un destornillador, desatornille los tornillos de la placa de montaje.
- Retire los empaques de caucho de los tornillos de la placa de montaje.
- Coloque los empaques de caucho en los tornillos más grandes de la placa de montaje y con un destornillador atornille los tornillos a la placa de montaje.

1. Coloque la placa de montaje contra la caja de conexiones y apriete los dos tornillos de montaje firmemente a la caja de conexiones (vea la Figura 5). Si es necesario, use los tornillos que fueron retirados del aparato de luz anterior. No apriete excesivamente.
2. Jale firmemente en la placa de montaje para asegurarse que esté bien sujeta a la caja de empalmes.

IMPORTANTE: Durante la instalación, NO presione sobre los paneles de luz o los disipadores de calor. Separe los paneles de luz y aplique presión directamente en el bastidor del artefacto de luz (vea la Figura 6).

3. Hale hacia arriba del mango de bloqueo para desbloquear.
4. Alinee la parte de atrás del artefacto de luz con la placa de montaje.
5. Presione firmemente el centro del bastidor del artefacto de luz para que el artefacto de luz encaje a presión y con firmeza en la

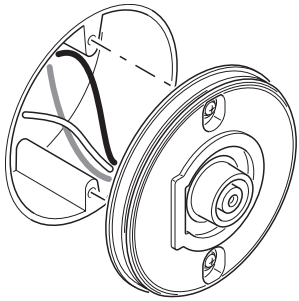

Figura 5

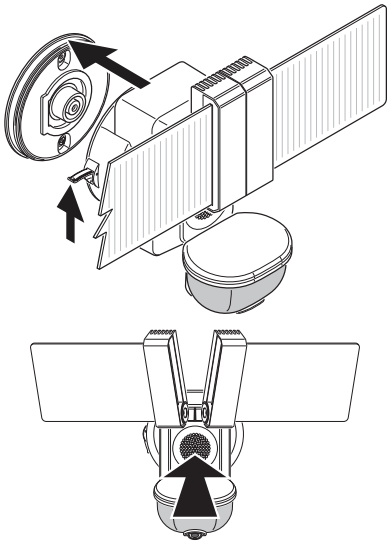

Figura 6

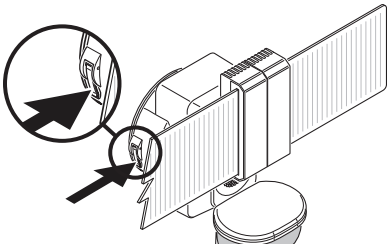

Figura 7

placa de montaje. El artefacto de luz debe quedar completamente asentado en la placa de montaje en todo su alrededor.

6. Gire el artefacto de luz a la posición deseada.
7. Presione completamente hacia abajo el mango de bloqueo para sujetar el artefacto de luz a la placa de montaje (vea la Figura 7).

AVISO: Hale con cuidado el artefacto de luz para asegurarse que esté bien conectado a la placa de montaje.

8. Calafatee alrededor de la placa de montaje y de la superficie de montaje con un sellador de silicona (no incluido) (vea la Figura 8).

PRECAUCIÓN: Si no se calafatea completamente alrededor de la placa de montaje del artefacto de luz se podría producir una filtración de agua hacia la caja de empalmes.

PRUEBAS Y AJUSTES

PRECAUCIÓN: Para evitar daños causados por el agua y el riesgo de descarga eléctrica, gire el detector de movimiento de modo que el botón RESET mire hacia el suelo cuando se complete la instalación.

1. Conecte el disyuntor y el interruptor de la luz.
   Nota: El detector de movimiento tiene un período de 1 minuto de calentamiento antes de detectar movimiento. Cuando lo encienda por primera vez, espere a que el indicador LED rojo comience a parpadear lentamente (1 minuto).
2. Vaya a la App Store℠ o Google Play™ y busque la aplicación "Secur360" y descárguela. Consulte la hoja de instrucciones adjunta, "Cómo conectarse a su nuevo dispositivo SECUR360", para obtener más detalles.
3. Una vez que se complete el paso 2, abra la aplicación SECUR360 e inicie sesión en la cuenta.
4. **IMPORTANTE:** Esta luz tiene dos zonas de detección: la zona de detección de movimiento y la zona de detección con cámara. Use el video en vivo del paso 6 y el sensor de movimiento para configurar la luz y la cámara.
5. Haga clic en el icono de la pantalla de inicio Home > Haga clic en la luz> haga clic en el icono "Luz" > Haga clic en "Configuración de la luz" > Haga clic en "Prueba".
6. Haga clic en la flecha hacia atrás "<" en la esquina superior izquierda de la pantalla para ver un video en vivo.
7. Camine por el área de cobertura observando dónde se encuentra cuando se encienden las luces. Además, el indicador LED detrás de la lente del detector de movimiento se iluminará en azul cuando

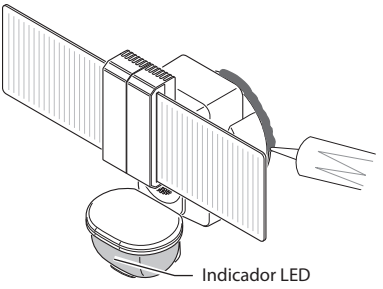

Figura 8

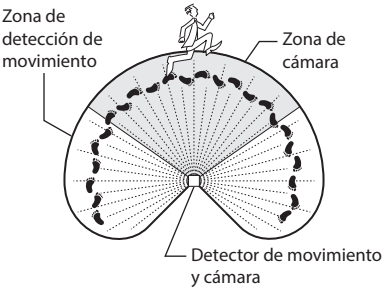

Figura 9

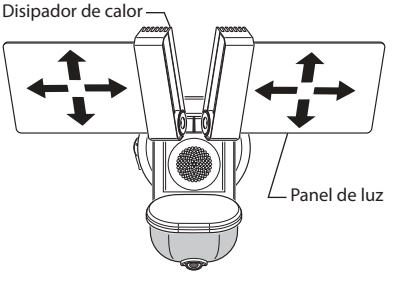

Figura 10

detecte movimiento (vea la Figura 8). *Nota:* el LED azul se apagará 30 segundos después de que se haya detenido todo movimiento.

8. Si es necesario, agarre suavemente el detector de movimiento y muévalo de lado a lado o hacia arriba y hacia abajo a la mejor posición para detectar el movimiento y ver el área deseada usando la cámara (vea la Figura 9).
9. Si es necesario, sujete con suavidad la parte superior e inferior de los paneles de luz e inclínelos hacia arriba o hacia abajo o de lado a lado para regular el área de cobertura de la luz (vea la Figura 10).

PRECAUCIÓN: Los disipadores de calor pueden estar calientes cuando los toque. Apague el aparato de luz por 5 minutos antes de tocar los disipadores de calor.

10. Cuando finalice la prueba, use la aplicación para configurar los controles de la lámpara.

Indicador LED

- **ROJO + Sólido:** la luz se está calentando: permanece en esta modalidad hasta que la luz esté lista.
- **ROJO + parpadeante (1 segundo ENCENDIDO / 1 segundo APAGADO):** la luz está en modalidad de conexión wi-fi.
- **AZUL+intermitente:** la luz se está conectando al internet.
- **AZUL + (2 minutos ENCENDIDO):** la luz está conectada al Internet.
- **AZUL:** cuando se detecta movimiento, el LED estará ENCENDIDO hasta que todo movimiento se haya detenido por 30 segundos.

Para obtener información adicional sobre esta luz o la aplicación SECUR360, visite **www.heath-zenith.com/Secur360**.

CONSIDERACIONES IMPORTANTES

EVITE APUNTAR EL DETECTOR A:

- A continuación hay ejemplos de objetos que pueden producir calor y pueden causar que el detector de movimiento se active:
  - Pozos de agua
  - Ventosas de la secadora
  - Ventosas de calefacción
  - Acondicionadores de aire
  - Animales
  - Tráfico de carros

  Si sospecha que una fuente de calor de este tipo está activando el detector de movimiento, reduzca la sensibilidad.
- Zonas donde animales domésticos o el tráfico puedan activar el detector de movimiento.
- Los objetos grandes cercanos y de colores resplandecientes que reflejan la luz del día pueden hacer que el detector se apague. No apunte otras luces al detector de movimiento.

CAMBIOS DE TEMPORADA:

El detector de movimiento funciona detectando los cambios de temperatura a través de su campo de visión. Cuanto más cerca esté la temperatura ambiente al calor del cuerpo de una persona, el detector aparecerá menos sensible. Cuanto mayor sea la diferencia de temperatura, mayor aparecerá la sensibilidad del detector. Use el control de sensibilidad en la aplicación para ajustar la configuración a medida que cambia la temperatura exterior para las diferentes estaciones. Esta es una parte normal del funcionamiento del detector de luz.

DURACIÓN DUALBRITE

La modalidad "DualBrite" es una función seleccionable dentro de la aplicación que enciende la luz a un nivel (acento) reducido al anochecer. Cuando detecta movimiento, la luz aumentará a brillantez total de acuerdo a la cantidad de "Configuración de brillantez total" (1, 5 o 20 minutos) y luego regresará a la modalidad "DualBrite". La luz permancerá encendida a nivel de luz reducida de acuerdo al tiempo seleccionado (apagado, 3 hr., 6 hr., dusk-to-dawn) y luego se apagará por completo. Una vez que el temporizador "DualBrite" se agote, la luz se encenderá sólo cuando detecta movimiento. Si selecciona OFF desactiva la función "DualBrite", sin embargo, las características de detección de movimiento seguirán funcionando.

BOTÓN DE REINICIO

Esta luz se puede restablecer a la configuración original de fábrica usando el botón de reinicio en la parte inferior del detector o usando la aplicación SECUR360. *Nota:* Después de restablecer la luz, la luz puede tomar hasta 5 minutos en eliminarse de la aplicación SECUR360.

- Botón de reinicio (vea la Figura 11): presione el botón RESET durante 15 segundos para restablecer la luz.

Para obtener información adicional sobre esta luz o la aplicación SECUR360, visite **www.heath-zenith.com/Secur360**.

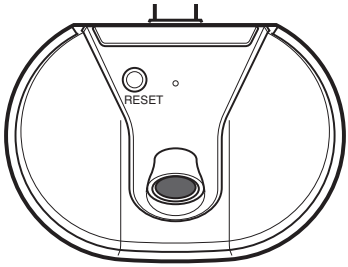

Figura 11

CUIDADO Y LIMPIEZA

- Para prolongar la apariencia original, limpie la lámpara solo con agua limpia y un paño suave y húmedo.
- No use pinturas, solventes ni otros químicos en este aparato de luz. Podrían ser la causa de una prematura deterioración del acabado. Esto no es un defecto del acabado y no será cubierto por la garantía.
- No rocíe la lámpara con una manguera o lavadora a presión.
- Para limpiar la lente de la cámara, use solamente un paño seco de microfibra.

ESPECIFICACIONES

Rango de detección de movimiento..... Hasta 15.2 m (50 pulg.) (varía con la temperatura circundante).
Ángulo de detección de movimiento ..... Hasta 270°
Ángulo de visión de la cámara ..... 110°
Requisitos de Energía..... 120 VCA, 60 Hz
Carga eléctrica – DEL..... 35 Vatios
Modalidades de operación sin conexión ..... PRUEBA y ACTIVADO POR MOVIMIENTO
Temporizador de duración (del encendido) .. 1, 5 o 20 minutos (Solo nocturna)
Temporizador de prueba..... 5 segundos (Día y noche)
Alcance..... “Bajo”, “Medio”, “Alto”
Lúmenes LED..... 2000
LED de temperatura de color..... 3000K

GUIA DE INVESTIGACION DE AVERIAS

SÍNTOMA	POSIBLE CAUSA	SOLUCIÓN
La luz no se enciende.	1. El interruptor de la luz está apagado. 2. El fusible está quemado o el disyuntor está desconectado. 3. La lámpara no está correctamente sujetada a la placa de montaje, si se trata de una nueva instalación. 4. El apagado de la luz diurna (fotocélula) está vigente. 5. El cableado del circuito es incorrecto, si esta es una instalación nueva. 6. El detector de movimiento está enfocando a la dirección incorrecta. 7. La temperatura del aire exterior está cercana al calor corporal de una persona. 8. La luz se ha APAGADO con la aplicación.	1. Encienda el interruptor de la luz. 2. Cambie el fusible o conecte el disyuntor. 3. Vuelva a instalar el artefacto de luz en la placa de montaje (vea *Montaje Final* en la página 14). 4. Vuelva a revisar al amanecer. 5. Verifique que el cableado esté correcto. 6. Vuelva a enfocar el detector de movimiento para que cubra el área deseada. 7. Aumente el ajuste de sensibilidad. Vea *Cambios de Temporada* en la página 16 para más información. 8. Use la aplicación para configurar la luz a la modalida "AUTO".
La luz se enciende durante el día.	1. El detector de movimiento puede estar instalado en un sitio relativamente oscuro. 2. El "Tiempo de brillantez total" en la aplicación está configurado en "PRUEBA".	1. El aparato de luz está operando normalmente bajo estas circunstancias. 2. Establezca el "Tiempo de brillantez total" en la aplicación en la configuración de 1, 5 o 20 minutos.
La luz se enciende sin razón aparente.	1. El detector de movimiento puede estar detectando pequeños animales o tráfico automotor. 2. La Sensibilidad es demasiado alta. 3. La "Duración DualBrite" en la aplicación está en la configuración de 3 horas, 6 horas o desde el anochecer hasta el amanecer. 4. La temperatura exterior está más caliente o más fría que el calor corporal de una persona (verano o invierno). 5. El aparato de luz está cableado a través de un reductor de luz o de un temporizador.	1. Reduzca la sensibilidad o vuelva a colocar el detector de movimiento. 2. Reduzca la sensibilidad. 3. El aparato de luz está operando normalmente bajo estas circunstancias. 4. Reduzca la sensibilidad. Vea *Cambios de Temporada* en la página 16 para más información. 5. No use un reductor de luz o un temporizador para controlar el aparato de luz. Cambie el reductor de luz o el temporizador por un interruptor de pared estándar de encendido/apagado.
Las luces se apagan demasiado tarde en la calibración crepúsculo-al-amanecer.	El aparato de luz puede estar instalado en un sitio relativamente oscuro.	Vuelva a ubicar el aparato de luz o utilice la calibración 3 horas o 6 horas.

GUIA DE INVESTIGACION DE AVERIAS

SÍNTOMA	POSIBLE CAUSA	SOLUCIÓN
Las luces permanecen encendidas constantemente.	1. El detector de movimiento puede estar absorbiendo calor de una fuente de calor como una ventosa de aire, una secadora de aire, o una superficie pintada con colores brillantes y que refleja el calor. 2. La luz se ha "ENCENDIDO" usando la aplicación. 3. El aparato de luz está cableado a través de un reductor de luz o de un temporizador. 4. El aparato de luz está en el mismo circuito que un motor, transformador o tubo fluorescente.	1. Reduzca la sensibilidad o vuelva a colocar el detector de movimiento. 2. Use la aplicación para configurar la luz en la modalidad "AUTO" u "OFF". 3. No use un reductor de luz o un temporizador para controlar el aparato de luz. Cambie el reductor de luz o el temporizador por un interruptor de pared estándar de encendido/apagado. 4. Instale el aparato de luz en un circuito sin motores, transformadores o tubos fluorescentes.
Las luces se encienden y se apagan.	1. El calor o la luz de las bombillas puede estar encendiendo y apagando al detector de movimiento. 2. El calor reflejado desde otro objeto puede estar encendiendo y apagando al detector de movimiento. 3. La "Configuración de brillantez total" está en la modalidad "TEST" ("PRUEBA") y se está calentando. 4. Una empresa de servicios públicos ha instalado un dispositivo de medidor inteligente cerca de la lámpara.	1. Vuelva a colocar los cabezales de la lámpara lejos del detector de movimiento. 2. Reduzca la sensibilidad o vuelva a colocar el detector de movimiento. 3. Mientras está en la fase PRUEBA, la luz sólo queda encendida por 5 segundos. Ponga la "Configuración de brillantez total' en la aplicación en la configuración de 1, 5 o 20 minutos. 4. El dispositivo Smart Meter puede crear una interferencia con las luces de detección de movimiento. Reubique la lámpara lejos de este tipo de medidor.
Las luces destellan una vez y luego permanecen apagadas en la fase manual.	El detector de movimiento está detectando la luz de los paneles de luz.	Reubique los paneles de luz para mantener relativamente oscura la zona por debajo del detector de movimiento.
Es necesario retirar los conductores de la placa de montaje.	Los conectores de la placa de montaje no liberarán los conductores.	**Apague la alimentación del artefacto de luz.** Para retirar los conductores del conector de la placa de montaje, gire los conductores hacia atrás y hacia delante mientras se los jala de la placa de montaje. Los terminales insertables no son reutilizables.

SERVICIO TÉCNICO

Favor de llamar al 1-800-858-8501 (sólo para hablar en inglés) para pedir ayuda antes de devolver el producto a la tienda.

Si tiene algún problema, siga esta guía. Usted puede también visitar nuestro sitio Web: **www.hzsupport.com.** Si el problema continúa, llame al **1-800-858-8501** (sólo para hablar en inglés), de 8:00 AM a 5:00 PM CST (L-V). Usted puede también escribir a:

HeathCo LLC

P.O. Box 90045

Bowling Green, KY 42102-9045

ATTN: Technical Service (Servicio Técnico)

* Si se llama al Servicio Técnico, por favor tener lista la siguiente información: Número de Modelo, Fecha de compra y Lugar de compra.

No hay piezas de servicio disponibles para este producto.

Por favor guarde su recibo de venta fechado; se lo requiere para cualquier solicitud de garantía.

GARANTÍA LIMITADA A 1 AÑO

Esta es una "Garantía Limitada" que le da a Ud. derechos legales específicos. Usted puede también tener otros derechos que varían de estado a estado o de provincia a provincia.

Por un período de 1 año a partir de la fecha de compra, cualquier mal funcionamiento causado por piezas defectuosas o por mano de obra será reparado o reemplazado sin cargo alguno, a criterio exclusivo de HeathCo LLC.

No cubierto - Servicio de reparación, ajuste y calibración debido al mal uso, abuso o negligencia, bombillas, baterías, u otras partes fungibles no están cubiertas por esta garantía. Los Servicios no autorizados o modificaciones del producto o de cualquier componente que se provee invalidarán esta garantía en su totalidad. Esta garantía no incluye reembolso por inconveniencia, instalación, tiempo de instalación, perdida de uso, servicio no autorizado, o costos de transporte de retorno. HeathCo LLC se reserva el derecho de descontinuar productos y de cambiar especificaciones a cualquier momento sin incurrir en ninguna obligación de tener que incorporar nuevas características en los productos vendidos con anterioridad.

Esta garantía cubre solamente los productos ensamblados por HeathCo LLC y no se extiende a otros equipos o componentes que el consumidor usa junto con nuestros productos.

ESTA GARANTÍA ESTÁ EXPRESAMENTE EN LUGAR DE OTRAS GARANTÍAS, EXPRESADAS O SOBREENTENDIDAS, INCLUYENDO CUALQUIER GARANTÍA, REPRESENTACIÓN O CONDICIÓN DE COMERCIABILIDAD O QUE LOS PRODUCTOS SE ADAPTEN PARA CUALQUIER PROPÓSITO O USO EN PARTICULAR, Y ESPECIFICAMENTE EN LUGAR DE TODOS LOS DAÑOS ESPECIALES, INDIRECTOS, INCIDENTALES Y CONSECUENTES.

LA REPARACIÓN O EL REEMPLAZO DEBERÍA SER LA ÚNICA SOLUCIÓN DEL CLIENTE Y NO HABRÁ RESPONSABILIDAD POR PARTE DE HEATHCO LLC POR CUALQUIER DAÑO ESPECIAL, INDIRECTO, INCIDENTAL O CONSECUENTE, INCLUIDOS PERO NO LIMITADOS A CUALQUIER PÉRDIDA DE NEGOCIO O GANACIAS SEAN O NO PREVISIBLES. Algunos estados o provincias no permiten la exclusión o limitación de daños incidentales o consecuentes, de modo que la limitación o exclusión arriba indicada puede que no se aplique a Ud.

Por favor guarde su recibo de venta fechado; se lo requiere para cualquier solicitud de garantía.

Heath Zenith

SECUR360™

CONNECTED · SECURITY

Lumière de sécurité DEL connectée avec détecteur de mouvement vidéo

Modèle : 9309

Reçu daté nécessaire pour remplacement sous garantie.

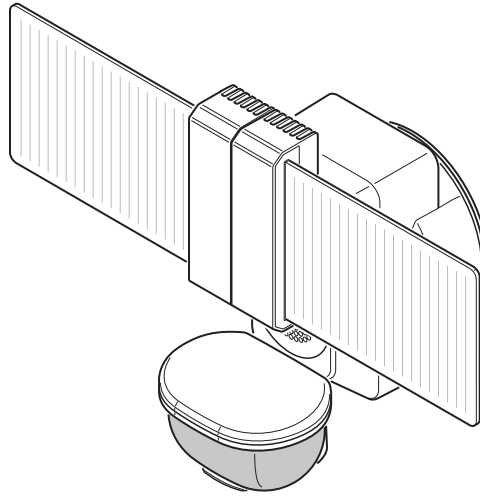

CARACTÉRISTIQUES

- Vidéo HD 1080p
- Détecteur de mouvement 270°
- Audio bidireccional
- Alarme sonore

DÉBALLAGE

Retirez tout le contenu de l'emballage et assurez-vous d'avoir en main tous les éléments avant de débuter l'assemblage. L'emballage contient les éléments suivants :

- Éclairage de sécurité
- Guide du propriétaire
- Guide de démarrage rapide de l'application SECUR360
- Ferrures de montage

QUINCAILLERIE FOURNIE

Remarque : Les six vis du support de montage sont fournies. L'installation n'en exige que deux. Jetez les vis de la plaque de montage non utilisées après l'installation.

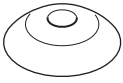

Joint de caoutchouc transparent (2x – pré-installé)

Vis n° 8 de la plaque de montage (2x – pré-installé)

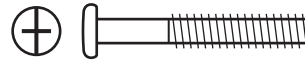

Vis n° 10 de la plaque de montage (2x)

© 2020 HeathCo LLC

Visitez www.hzsupport.com pour des renseignements et des vidéos sur l'utilisation et le dépannage

IMPORTANTS RENSEIGNEMENTS DE SÉCURITÉ ET D'INSTALLATION

Avant d'installer ce luminaire de sécurité, lisez avec soin toutes les directives et conserver le guide du propriétaire aux fins de référence.

- **AVERTISSEMENT :** Pour éviter les chocs électriques, assurez-vous que l'alimentation est coupée avant de commencer l'installation.
- **AVERTISSEMENT :** Risque d'incendie. Conservez au moins 2 po (51 mm) entre les lampes et toute matière combustible.
- **AVERTISSEMENT :** Risque de choc électrique Pour l'installation sous l'avant-toit, le centre de la boîte de jonction doit être situé à au moins 4 1/2 po (11,5 cm) du bord extérieur de l'avant-toit.
- **ATTENTION :** Pour éviter les dégâts d'eau et le risque de choc électrique, le bouton RESET (Réinitialisation) du détecteur de mouvement doit être tourné vers le sol une fois l'installation terminée.
- **ATTENTION :** Conservez les lampes à un angle de 30 ° sous l'horizontale pour éviter les dommages par l'eau et les chocs.
- **ATTENTION :** Danger de brûlure. Laissez refroidir le luminaire avant d'y toucher.
- **AVIS :** Ne raccordez pas ce luminaire à un interrupteur gradateur ni à une minuterie.
- Ce luminaire exige une alimentation de 120 volts c.a.
- Ce luminaire doit être correctement mis à la terre.
- Dans certaines localités, le code de l'électricité exige que l'installation soit confiée à un électricien qualifié.
- Ce luminaire est conçu pour une installation extérieure; il devrait être fixé à un mur ou à l'avant-toit.
- Pour des résultats optimums, ce luminaire doit être installé à 8 pieds (2,4 mètres) du sol. *Remarque :* Lorsque le luminaire est installé à une hauteur supérieure à 8 pi (2,4 m), le fait de diriger le détecteur vers le bas réduit la portée de la couverture.

Le détecteur de mouvement de ce luminaire décèle les « mouvement » grâce à un déplacement de chaleur dans la zone de couverture. Le détecteur de mouvement est plus sensible aux déplacements de chaleur à travers la zone de couverture qu'aux déplacements de chaleur directement dans sa direction.

La caméra vidéo de cet appareil d'éclairage comporte une zone de détection de 110° à l'intérieur de la zone de détection du détecteur de mouvement. La lumière et la caméra vidéo peuvent ne pas détecter les mouvements en même temps.

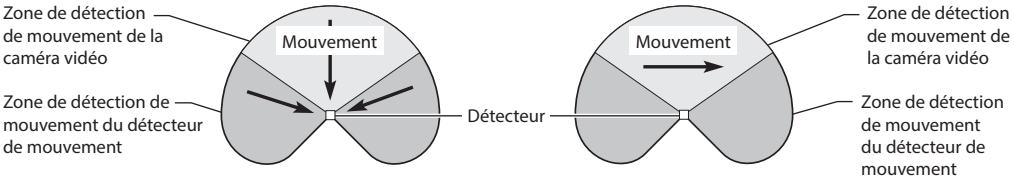

Le moins sensible **Le plus sensible**

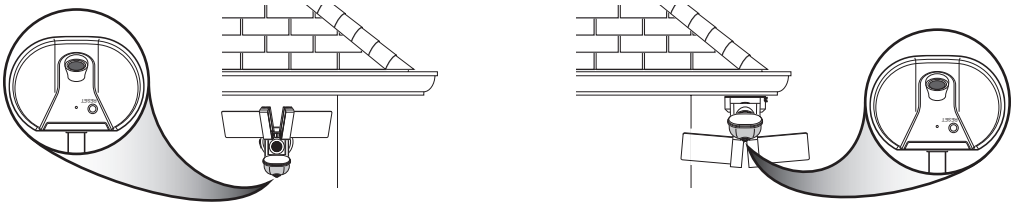

Montage mural **Montage sous avant-toit**

Remarque : Le luminaire et capteur devraient être montés comme montré ci-dessus au cours de l'installation (selon le type d'installation.)

BRANCHEMENT DE LA PLAQUE DE MONTAGE

⚠ MISE EN GARDE : Coupez l'alimentation au disjoncteur ou au fusible. Mettez le ruban gommé sur l'interrupteur du disjoncteur et vérifiez que l'alimentation est coupée au montage.

IMPORTANT: Bornes-poussoir non destinées à être réutilisées.

Pour retirer les fils du connecteur de la plaque de montage, faites tourner les fils dans un sens, puis dans l'autre en tirant dessus pour les sortir de la plaque de montage.

Si le câblage de la maison est en cuivre solide passez à la section ***Branchement des fils d'alimentation de cuivre plein***. Si le câblage de la maison est en cuivre toronné, passez à la section ***Branchement des fils d'alimentation de cuivre torsadé***.

Remarque : Au besoin, dénudez 5/8 po d'isolant sur les fils de la boîte de jonction. Servez-vous du guide à mesurer les fils à l'arrière de la plaque de montage pour avoir la bonne longueur de fil (voir la Figure 1).

Branchement des fils d'alimentation de cuivre plein

IMPORTANT : La plaque de montage est conçue pour un fil de cuivre plein de calibre 14 ou 12 AWG. Si le câblage de la maison est un câble toronné, voir ***Branchement des fils d'alimentation de cuivre torsadé***.

1. Retirez le luminaire actuel.
2. Insérez les fils de la boîte de jonction dans le côté du bornier à l'arrière de la plaque de montage (voir la Figure 2).
   - Insérez le fil blanc de la boîte de jonction dans la borne « N ».
   - Insérez le fil noir de la boîte de jonction dans la borne « L ».
   - Insérez le fil de terre vert ou dénudé de la boîte de jonction dans la borne de mise à la terre marquée « G ».
3. **Passez à *l'assemblage final*.**

Branchement des fils d'alimentation de cuivre torsadé

IMPORTANT : Utilisez uniquement un fil NM-B 14/2 ou 12/2 comme queue de cochon. La taille du fil de la queue-de-cochon doit correspondre au calibre du câblage de la maison (14 AWG ou 12 AWG). Lors du raccordement des fils de la maison et des fils de cuivre plein, associez les mêmes couleurs ensemble.

Si les fils de la maison sont en cuivre torsadé au lieu de cuivre plein, vous aurez besoin d'une queue-de-cochon en fil (2) de cuivre plein (non fournie). Suivez ces directives pour brancher la plaque de montage au moyen de la queue-de-cochon.

1. Coupez de 4 à 6 pouces de fil NM-B du même calibre que celui du câblage de la maison (14 AWG ou 12 AWG).
2. Au besoin, dénudez 5/8 po d'isolant sur les fils de la boîte de jonction.
3. Retirez 5/8 po d'isolation à une extrémité du fil de cuivre plein (voir la Figure 3).

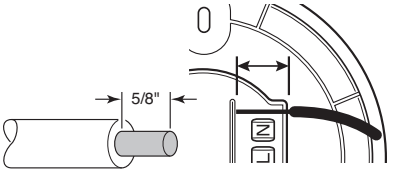

Figure 1

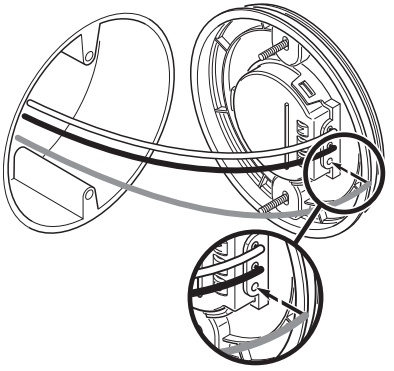

Figure 2

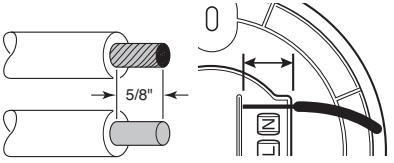

Figure 3

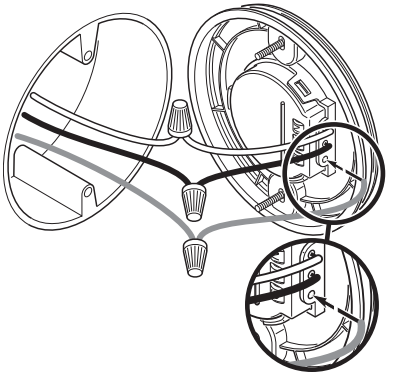

Figure 4

4. Raccordez les deux fils au moyen d'un capuchon de connexion (non fourni) (voir la Figure 4). Assurez-vous que l'isolation du fil de cuivre plein correspond à celle du fil de la boîte de jonction.
5. Répétez ces actions pour les deux autres fils.
6. Pour brancher la queue-de-cochon à fil plein à la plaque de montage, dénudez 5/8 po d'isolation à l'autre extrémité du fil de cuivre plein. Servez-vous du guide à mesurer les fils à l'arrière de la plaque de montage pour avoir la bonne longueur de fil (voir la Figure 3).
7. Insérez les fils de la queue-de-cochon dans le côté du bornier à l'arrière de la plaque de montage (voir la Figure 4).
   - Insérez le fil blanc de la queue-de-cochon dans la borne « N ».
   - Insérez le fil noir de la queue-de-cochon dans la borne « L ».
   - Insérez le fil de terre vert ou dénudé de la queue-de-cochon dans la borne « G ».

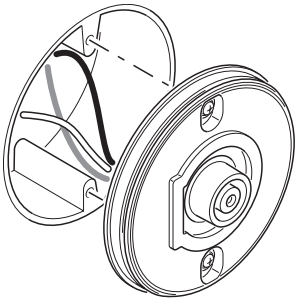

Figure 5

ASSEMBLAGE FINAL

AVIS : Le luminaire doit s'enclencher solidement sur la plaque de montage pour que la poignée de verrouillage se ferme.

IMPORTANT : Utilisez les grandes vis de la plaque de montage lorsque les vis préinstallées sont trop petites pour les trous de la boîte de jonction.

- Enlevez les vis de la plaque de montage au moyen d'un tournevis.
- Retirez les joints de caoutchouc des vis de la plaque de montage.
- Mettez les joints de caoutchouc en place sur les grandes vis de la plaque de montage, puis vissez-les dans la plaque de montage au moyen d'un tournevis.

1. Placez la plaque de montage contre la boîte de jonction et serrez fermement les deux vis de montage sur la boîte de jonction (voir la Figure 5). Serrez solidement les deux vis de décoratives dans la boîte de jonction. Au besoin, utilisez les vis retirées du luminaire qui était en place. Évitez de trop serrer.
2. Tirez fermement sur la plaque de montage pour vous assurer qu'elle est solidement fixée à la boîte de jonction.

IMPORTANT : Pendant l'installation, N'APPUYEZ PAS sur les panneaux lumineux ni sur les dissipateurs de chaleur. Écartez les panneaux lumineux et appuyez plutôt directement sur le boîtier du luminaire (voir la Figure 6).

3. Tirez sur la poignée de verrouillage pour la déverrouiller.
4. Alignez l'arrière du luminaire avec la plaque de montage.
5. Appuyez fermement au centre du boîtier du luminaire pour l'enclencher sur la plaque de montage. Le luminaire doit être bien inséré dans la plaque de montage, sur tous les côtés.
6. Faites pivoter le luminaire jusqu'à la position souhaitée.
7. Abaissez complètement la poignée de verrouillage pour fixer le luminaire à la plaque de montage (voir la Figure 7).

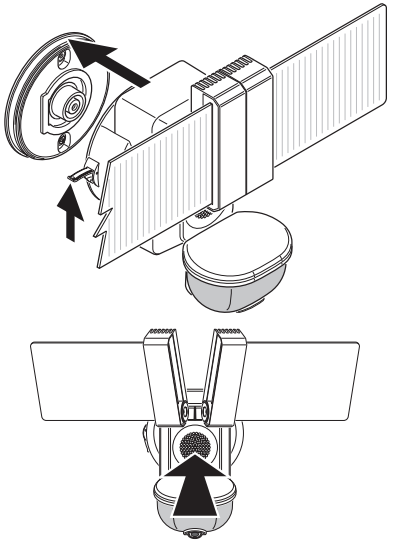

Figure 6

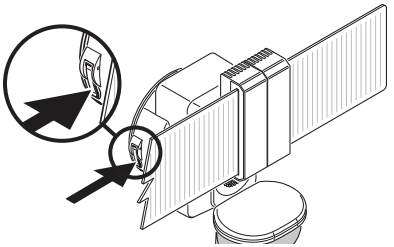

Figure 7

AVIS : Tirez délicatement sur le luminaire pour vous assurer qu'il est bien fixé à la plaque de montage.

8. Appliquez un scellant d'étanchéité (non fourni) entre la plaque de montage et la surface de montage (voir la Figure 8).

⚠ ATTENTION : De l'eau pourrait s'infiltrer dans la boîte de jonction si un scellant d'étanchéité n'est pas appliqué tout autour de la plaque de montage du luminaire.

ESSAIS ET RÉGLAGES

⚠ ATTENTION : Pour éviter les dégâts d'eau et le risque de choc électrique, faites pivoter le détecteur de mouvement de sorte que le bouton RESET (Réinitialisation) soit face au sol une fois l'installation terminée.

1. Ré-enclenchez le disjoncteur puis ouvrez l'interrupteur.
   Remarque : Le détecteur de mouvement exige un réchauffement d'une minute avant de détecter les mouvements. Lorsque l'appareil est mis en marche pour la première fois, attendez que le voyant DEL rouge commence à clignoter lentement (1 minute).
2. Allez sur l'App Store℠ ou sur Google Play™ et recherchez l'appli « Secur360 », puis téléchargez-la. Reportez-vous à la feuille d'instruction ci-jointe, « Connexion à votre nouvel appareil SECUR360 », pour de plus amples de détails.
3. Une fois l'étape 2 terminée, ouvrez l'application SECUR360 et connectez-vous à votre compte.
4. **IMPORTANT :** cette lumière comporte deux zones de détection ; la zone de détection du détecteur de mouvement et la zone de détection de la caméra vidéo. Utilisez la vidéo en direct de l'étape 6 et le détecteur de mouvement pour configurer votre lumière et votre caméra vidéo.
5. Cliquez sur l'icône de l'écran d'accueil (Home) > Cliquez sur la lumière > cliquez sur l'icône « Light » (Lumière) > Cliquez sur « Light Setting » (Réglage de la lumière) > Cliquez sur « Test ».
6. Cliquez sur la flèche de retour « < » dans le coin supérieur gauche de l'écran pour afficher un flux vidéo en direct.
7. Parcourez la zone de détection en notant où vous trouvez lorsque les lumières s'allument. Le voyant DEL situé derrière la lentille du détecteur de mouvement deviendra également bleu lorsqu'un mouvement est détecté (voir la Figure 8). *Remarque :* le voyant DEL bleu s'éteint une fois qu'aucun mouvement n'a été détecté pendant 30 secondes.

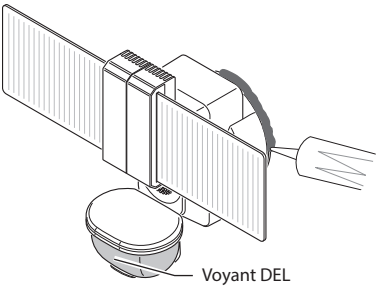

Figure 8

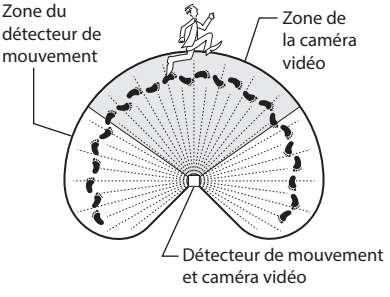

Figure 9

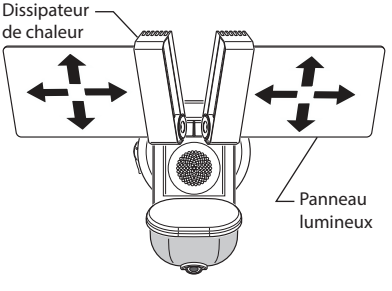

Figure 10

8. Si nécessaire, saisissez délicatement le détecteur de mouvement et déplacez-le d'un côté à l'autre ou de haut en bas de façon à le mettre dans la position la mieux adaptée à détecter des mouvements et visualiser la zone souhaitée avec la caméra vidéo (voir la Figure 9).
9. Au besoin, agrippez doucement les panneaux lumineux et faites-les pivoter vers le haut ou vers le bas ou encore d'un côté ou de l'autre pour régler la zone d'éclairage. (voir la Figure 10).

⚠ ATTENTION : Les dissipateurs de chaleur peuvent être chauds au toucher. Mettez le luminaire hors tension 5 minutes avant de toucher aux dissipateurs de chaleur.

10. Une fois le test terminé, utilisez l'application pour définir les commandes de l'appareil d'éclairage.

Voyant DEL

- **ROUGE + fixe :** la lumière s'initialise - Reste dans ce mode jusqu'à ce que la lumière soit prête.
- **ROUGE + clignotant (1 seconde ON / 1 seconde OFF) :** La lumière est en mode connexion Wi-Fi.
- **BLEU + clignotant :** la lumière est en train de se connecter à Internet.
- **BLEU + (Allumé 2 minutes) :** la lumière est connectée à l'Internet.
- **BLEU :** lorsqu'un mouvement est détecté, le voyant DEL reste allumé jusqu'à ce qu'il n'y ait aucun mouvement de détecté pendant 30 secondes.

Pour plus d'informations sur cette lumière ou l'application SECUR360, visitez le site **www.heath-zenith.com/Secur360**.

RENSEIGNEMENTS IMPORTANTS

ÉVITEZ D'ORIENTER LE DÉTECTEUR VERS...

- Voici des exemples d'objets qui pourraient dégager de la chaleur, de sorte que le détecteur se déclenchera :
  - Bassin d'eau
  - Sortie de sécheuse
  - Sortie de chauffage
  - Appareil de climatisation
  - Animaux
  - Circulation automobile

  Si vous soupçonnez l'une de ces sources de chaleur d'entraîner le déclenchement du détecteur de mouvement, réduisez la sensibilité.
- Zones où des animaux de compagnie ou de la circulation pourrait déclencher le détecteur de mouvement.
- Sur de grands objets clairs à proximité qui réfléchissent la lumière du jour et risquent de déclencher le dispositif d'arrêt. Évitez de diriger d'autres luminaires vers le détecteur de mouvement.

MODIFICATIONS SAISONNIÈRES :

Le détecteur de mouvement fonctionne en décelant les changements de température dans son champ de vision. Plus la température ambiante se rapproche de celle du corps humain, moins le capteur semblera sensible. Plus la différence de température sera importante, plus le capteur semblera sensible. Utilisez la commande de sensibilité de l'application pour ajuster le réglage en fonction des changements de température extérieure pendant les différentes saisons. Cela fait partie du fonctionnement normal du capteur du luminaire.

DURÉE DU MODE « DUALBRITE »

Le mode d'éclairage à 2 niveaux « DualBrite » est une fonction sélectionnable au sein de l'application qui allume la lumière à un niveau faible (accentuation) à la nuit tombante. Lorsqu'un mouvement est détecté, la lumière passe à l'éclairage maximal « Full Brite » (1, 5 ou 20 minutes), puis repasse en mode « DualBrite ». L'éclairage demeure à intensité réduite pendant la période sélectionnée (Fermé, 3 hres, 6 hres, Soir au matin/ Off, 3 hr., 6 hr., dusk-to-dawn), avant de s'éteindre complètement. Une fois la minuterie DualBrite écoulée, l'éclairage s'allume uniquement lorsqu'un mouvement est détecté. La sélection de l'option OFF désactive la fonction DualBrite, mais le détecteur de mouvement continue de fonctionner.

BOUTON DE RÉINITIALISATION

Cette lumière peut être réinitialisée aux paramètres d'usine par défaut à l'aide du bouton de réinitialisation situé en bas du détecteur, ou via l'application SECUR360. *Remarque :* après avoir réinitialisé la lumière, le retrait de la lumière de l'application SECUR360 pourrait prendre jusqu'à 5 minutes.

- Bouton de réinitialisation (voir la Figure 11) : appuyez sur le bouton RESET pendant 15 secondes pour réinitialiser la lumière.

Pour de plus amples informations sur cette lumière ou l'application SECUR360, veuillez consulter le site **www.heath-zenith.com/Secur360**.

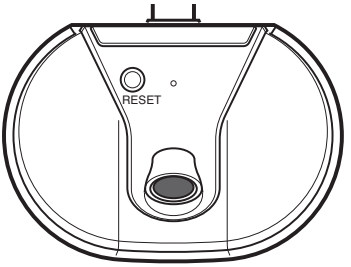

Figure 11

ENTRETIEN ET NETTOYAGE

- Pour prolonger l'apparence originale, nettoyez uniquement au moyen d'un chiffon doux trempé dans de l'eau.
- N'appliquez aucune peinture, solvant ou produit chimique sur ce luminaire. Cela pourrait causer une détérioration prématurée du fini. Cela ne constitue pas un défaut du fini, de sorte que ce n'est pas couvert par la garantie.
- Évitez de nettoyer le luminaire au moyen du boyau d'arrosage ou d'une laveuse à pression.

FICHE TECHNIQUE

Portée de détection de mouvement..... Jusqu'à 15,2 m (50 pi) [Varie selon la température ambiante].
Angle de détection de mouvement ..... Jusqu'à 270°
Angle visuel de la caméra vidéo ..... 110°
Courant requis..... 120 V c.a., 60 Hz
Charge électrique – DEL ..... 35 Watts
Modes de fonctionnement hors ligne ..... ESSAI et DÉCL. PAR MOUV
Minuterie de fonctionnement..... 1, 5 ou 20 minutes (Nuit seulement)
Minuterie d'essai..... 5 secondes (Jour et nuit)
Portée ..... « Low » (Faible), « Medium » (Moyen), « High » (Élevé)
Puissance DEL..... 2000
Température de couleur de la DEL ..... 3 000 K

GUIDE DE DÉPANNAGE

SYMPTÔME	CAUSE POSSIBLE	SOLUTION
L'éclairage ne s'allume pas.	1. L'interrupteur est hors tension. 2. Le fusible est grillé ou le disjoncteur est déclenché. 3. Le luminaire n'est pas bien fixé à la plaque de montage, s'il s'agit d'une nouvelle installation. 4. La photocellule est en fonction. 5. Le câblage du circuit est incorrect, s'il s'agit d'une nouvelle installation. 6. Le détecteur de mouvement est orienté dans la mauvaise direction. 7. La température de l'air extérieur est proche de la température corporelle d'une personne. 8. La lumière a été éteinte (mise sur OFF) à l'aide de l'application.	1. Placez l'interrupteur en position ON. 2. Remplacez le fusible ou enclenchez le disjoncteur. 3. Reposez le luminaire sur la plaque de montage (voir la section *Assemblage Final* à la page 24). 4. Vérifiez de nouveau une fois la nuit tombée. 5. Vérifiez le câblage. 6. Réorientez le détecteur afin de couvrir la zone souhaitée. 7. Augmenter le réglage de la sensibilité. Voir la section *Modifications Saisonnières* à la page 26 pour plus de détails. 8. Utilisez l'application pour régler la lumière sur le mode « AUTO » (Automatique).
La lumière s'allume pendant la journée.	1. Le détecteur de mouvement est installé dans un endroit relativement sombre. 2. Le paramètre « Full Brite Setting » dans l'application est réglé sur « TEST ».	1. Le luminaire fonctionne normalement dans ces circonstances. 2. Réglez le paramètre « Full Brite Setting » dans l'application sur 1, 5 ou 20 minutes.
La lumière s'allume sans raison apparente.	1. Le capteur détecte de petits animaux ou la circulation automobile. 2. Le réglage de sensibilité est trop élevé. 3. La durée pour le paramètre « DualBrite Duration » dans l'application peut être réglée à 3 heures, 6 heures ou du crépuscule à l'aube. 4. La température extérieure est de loin supérieure ou inférieure à la température corporelle d'une personne (été ou hiver). 5. Le luminaire est branché à un gradateur ou à une minuterie.	1. Réduisez la sensibilité ou réorientez le détecteur de mouvement. 2. Réduisez la sensibilité. 3. Le luminaire fonctionne normalement dans ces circonstances. 4. Réduisez la sensibilité. Voir la section *Modifications Saisonnières* à la page 26 pour plus de détails. 5. N'utilisez pas de gradateur ni de minuterie pour commander l'éclairage. Remplacez le gradateur ou la minuterie par un interrupteur mural standard.
L'éclairage s'éteint trop tard lorsqu'il est réglé à DUSK TO DAWN.	Le luminaire est installé dans un endroit relativement sombre.	Déplacez le luminaire ou utilisez le réglage 3 heures ou 6 heures.
L'éclairage demeure continuellement allumé.	1. Le détecteur de mouvement capte une source de chaleur : évent, sortie de sécheuse ou surface brillante réfléchissant la chaleur. 2. La lumière a été allumée (mise sur ON) à l'aide de l'application. 3. Le luminaire est branché à un gradateur ou à une minuterie. 4. Le luminaire est branché au même circuit qu'un moteur, un transformateur ou un fluorescent.	1. Réduisez la sensibilité ou réorientez le détecteur de mouvement. 2. Utilisez l'application pour régler la lumière sur le mode « AUTO » ou « OFF ». 3. N'utilisez pas de gradateur ni de minuterie pour commander l'éclairage. Remplacez le gradateur ou la minuterie par un interrupteur mural standard. 4. Branchez le luminaire à un circuit ne comportant pas de moteur, de transformateur ni de fluorescent.

GUIDE DE DÉPANNAGE

SYMPTÔME	CAUSE POSSIBLE	SOLUTION
Les lumières clignotent.	1. La chaleur ou la lumière des lampes activent et désactivent continuellement le détecteur de mouvement. 2. La chaleur est réfléchie par des objets de sorte qu'elle active et désactive le détecteur de mouvement. 3. Le paramètre « Full Brite Setting » est en mode « TEST » et en cours d'initialisation. 4. Une société de services publics a installé un appareil de mesure intelligent près du luminaire.	1. Éloignez la lampe du détecteur de mouvement. 2. Réduisez la sensibilité ou réorientez le détecteur de mouvement. 3. En mode TEST, l'éclairage demeure allumé seulement pendant 5 secondes. Réglez le paramètre « Full Brite Setting » dans l'application sur 1, 5 ou 20 minutes. 4. Ce type d'appareil peut créer des interférences avec les luminaires à détecteur de mouvement. Éloignez le luminaire de ce type d'appareil de mesure.
En mode manuel, les lumières clignotent une fois, puis demeurent éteintes.	Le détecteur de mouvement capte la lumière des panneaux lumineux.	Repositionnez les panneaux lumineux de sorte que la zone sous le détecteur de mouvement soit relativement sombre.
Les fils doivent être retirés de la plaque de montage.	Les connecteurs de la plaque de montage ne libéreront pas les fils.	**Mettez le luminaire hors tension.** Pour retirer les fils du connecteur de la plaque de montage, faites tourner les fils dans un sens, puis dans l'autre en tirant dessus pour les sortir de la plaque de montage. Bornes-poussoir non destinées à être réutilisées.

SERVICE TECHNIQUE

Veuillez faire le 1 800 858-8501 (service en anglais seulement) pour obtenir de l'aide avant de retourner l'article au magasin.

En cas de problème, suivez ce guide. Vous pouvez aussi visiter notre site Web à **www.hzsupport.com.** Si le problème persiste, composez* le **1 800 858-8501** (service en anglais seulement), entre 8 h 00 et 17 h 00, HNC, du lundi au vendredi. Vous pouvez aussi écrire au :

HeathCo LLC

P.O. Box 90045

Bowling Green, KY 42102-9045

ATTN: Technical Service (Service technique)

* Lors d'un appel au service technique, veuillez avoir les renseignements suivants à portée de main : numéro du modèle, date d'achat et endroit de l'achat.

Aucune pièce de rechange n'est disponible pour ce produit.

Veuillez conserver le reçu portant la date d'achat; vous en aurez besoin pour toutes vos demandes liées à la garantie.

GARANTIE LIMITÉE DE 1 AN

Il s'agit d'une « Garantie limitée » qui vous confère des droits juridiques spécifiques. Vous pouvez également jouir d'autres droits, variables d'une province à l'autre.

Pendant une période 1 an à compter de la date d'achat, tout dysfonctionnement causé par un défaut de pièce ou de main d'œuvre sera, à la seule discrétion de HeathCo LLC, gratuitement réparé ou l'appareil gratuitement remplacé.

Exclusions de la garantie - Réparations, réglage et calibrage dus à une mauvaise utilisation, un mauvais traitement ou à la négligence. Les ampoules, les piles et des autres articles non durables ne sont pas couverts par cette garantie. Le service non autorisé ou la modification du produit ou d'un ou l'autre de ses composants fournis invalidera totalement la présente garantie. Cette garantie n'inclut pas le remboursement pour le dérangement, l'installation, le réglage, la perte d'utilisation, le service non autorisé ou les frais d'expédition pour le renvoi de la marchandise. HeathCo LLC se réserve le doit d'abandonner tout produit et d'en changer les spécifications, en tout temps et sans contracter quelque obligation que ce soit quant à l'incorporation de nouvelles caractéristiques aux produits déjà vendus.

La garantie ne couvre que les produits assemblés HeathCo LLC et ne s'étend pas aux autres équipements et composants que le client pourrait utiliser conjointement avec nos produits.

CETTE GARANTIE TIENT EXPRESSÉMENT LIEU DE TOUTES AUTRES GARANTIES, EXPLICITES OU IMPLICITES, Y COMPRIS DE TOUTE GARANTIE DE REPRÉSENTATION OU DE CONDITION DE CONVENANCE À LA COMMERCIALISATION OU À L'EFFET QUE LES PRODUITS CONVIENNENT À UN BUT OU À UNE UTILISATION PARTICULIÈRE, ET SPÉCIFIQUEMENT DE TOUS DOMMAGES SPÉCIAUX, DIRECTS, INDIRECTS OU SECONDAIRES.

LE REMPLACEMENT OU LA RÉPARATION CONSTITUENT LE SEUL RECOURS DU CLIENT ET HEATHCO LLC NE POURRA ÊTRE TENUE RESPONSABLE DE TOUS DOMMAGES SPÉCIAUX, DIRECTS, INDIRECTS OU SECONDAIRES, Y COMPRIS, SANS S'Y LIMITER, LES PERTES COMMERCIALES ET PERTES DE PROFIT, QU'ELLES SOIENT PRÉVISIBLES OU NON. Certaines provinces n'autorisent pas l'exclusion ou la limitation des dommages indirects ou secondaires, et la limitation ou l'exclusion ci-dessus pourrait ne pas s'appliquer à vous.

Veuillez conserver le reçu portant la date d'achat; vous en aurez besoin pour toutes vos demandes liées à la garantie.

This device complies with Part 15 of the FCC Rules. Operation is subject to the following two conditions: (1) this device may not cause harmful interference, and (2) this device must accept any interference received, including interference that may cause undesired operation.
Warning: Changes or modifications to this unit not expressly approved by the party responsible for compliance could void the user's authority to operate the equipment.
Note: This equipment has been tested and found to comply with the limits for a Class B digital device, pursuant to part 15 of the FCC Rules. These limits are designed to provide reasonable protection against harmful interference in a residential installation. This equipment generates, uses and can radiate radio frequency energy and, if not installed and used in accordance with the instructions, may cause harmful interference to radio communications. However, there is no guarantee that interference will not occur in a particular installation. If this equipment does cause harmful interference to radio or television reception, which can be determined by turning the equipment off and on, the user is encouraged to try to correct the interference by one or more of the following measures:
- Reorient or relocate the receiving antenna.
- Increase the separation between the equipment and receiver.
- Connect the equipment into an outlet on a circuit different from that to which the receiver is connected.
- Consult the dealer or an experienced radio/TV technician for help.
This device contains licence-exempt transmitter(s)/receiver(s) that comply with Innovation, Science and Economic Development Canada's licence-exempt RSS(s). Operation is subject to the following two conditions:
1. This device may not cause interference.
2. This device must accept any interference, including interference that may cause undesired operation of the device.
Caution: To maintain compliance with the IC and FCC's RF exposure guidelines, place the unit at least 20cm from nearby persons.

Este aparato cumple con la Parte 15 de las Reglas de la FCC. La operación está sujeta a las dos siguientes condiciones: (1) este aparato no puede causar interferencias perjudiciales y (2) este aparato debe aceptar cualquier interferencia recibida, incluyendo una interferencia que pueda causar un funcionamiento indeseado.
Advertencia: los cambios o modificaciones hechas a esta unidad que no estén expresamente aprobados por la parte responsable del cumplimiento pueden anular la autoridad del usuario para operar el equipo.
Nota: Este equipo ha sido probado y se lo encontró que cumple con los límites para un dispositivo digital de Clase B, de acuerdo con la parte 15 de las Normas de la FCC. Estos límites están diseñados para proporcionar una protección razonable contra interferencias dañinas en una instalación residencial. Este equipo genera, usa y puede irradiar energía de radiofrecuencia y, si no se lo instala y usa de acuerdo con las instrucciones, puede causar interferencia dañina a las comunicaciones de radio. Sin embargo, no hay garantía de que la interferencia no ocurra en una instalación en particular. Si este equipo causa interferencia dañina a la recepción de radio o televisión, lo que se puede determinar apagando y encendiendo el equipo, se recomienda que el usuario intente corregir la interferencia mediante una o más de las siguientes medidas:
- Reoriente o reubique la antena receptora.
- Aumente la separación entre el equipo y el receptor.
- Conecte el equipo a un tomacorriente en un circuito diferente al que está conectado el receptor.
- Para recibir ayuda consulte con el distribuidor o con un técnico experto en radio / TV.
Este dispositivo contiene transmisores / receptores exentos de licencia que cumplen con los RSS exentos de licencia de Canadá de Innovación, Ciencia y Desarrollo Económico. Su funcionamiento está sujeto a las dos siguientes condiciones:
1. Este dispositivo no puede causar interferencia.
2. Este dispositivo debe aceptar cualquier interferencia, incluyendo la interferencia que pueda causar un funcionamiento indeseado del dispositivo.
Precaución: para mantener el cumplimiento de las pautas de exposición a radiofrecuencias (RF) de IC y FCC, coloque la unidad al menos a 20 cm de personas cercanas.

Cet appareil est conforme aux exigences de la Partie 15 des Règles du FCC. Son utilisation est assujettie aux deux conditions suivantes : (1) cet appareil ne doit pas causer d'interférence nocive; (2) cet appareil doit accepter les interférences, y compris celles qui peuvent causer un fonctionnement non désiré.
Avertissement : Toute modification apportée à cet appareil sans l'approbation explicite de la partie responsable de la conformité pourrait annuler l'autorisation d'utiliser l'équipement.
Remarque : Cet appareil a été testé et déclaré conforme aux limites pour appareils numériques de classe B, selon la section 15 des règlements de la FCC. Ces limites sont destinées à assurer une protection raisonnable contre les interférences nuisibles dans une installation résidentielle. Cet appareil produit, utilise et peut émettre de l'énergie radio électrique et, s'il n'est pas installé et utilisé conformément aux présentes instructions, peut causer des interférences nuisibles aux communications radio. Il n'existe toutefois aucune garantie que de telles interférences ne se produiront pas dans une installation particulière. Si cet appareil cause des interférences nuisibles à la réception des signaux de radio ou de télévision, ce qui peut être déterminé en allumant et en éteignant l'appareil, on encourage l'utilisateur d'essayer de corriger ces interférences par l'un des moyens suivants :
- Réorienter ou repositionner l'antenne de réception.
- Augmenter la distance séparant l'appareil du récepteur.
- Brancher l'appareil sur un circuit électrique différent de celui où le récepteur est branché.
- Consulter le détaillant ou un technicien spécialisé en radio/télévision.
L'émetteur/récepteur exempt de licence contenu dans le présent appareil est conforme aux CNR d'Innovation, Sciences et Développement économique Canada applicables aux appareils radio exempts de licence. L'exploitation est autorisée aux deux conditions suivantes :
1. L'appareil ne doit pas produire de brouillage;
2. L'appareil doit accepter tout brouillage radioélectrique subi, même si le brouillage est susceptible d'en compromettre le fonctionnement.
Attention: pour maintenir la conformité avec les directives d'exposition aux radiofréquences (RF) de IC et FCC, placez l'appareil à au moins 20 cm des personnes à proximité.

FCC Responsible Party Name / Nombre de la parte responsable de la CFC / Nom de la partie responsable de la CFC : HeathCo LLC
Address / Dirección / Adresse : 2445 Nashville Road, Bowling Green, KY 42101 U.S.A.
Telephone Number / Número de teléfono / Numéro de téléphone: 800-858-8501

CAN ICES-005 (B)/NMB-005 (B)

Heath Zenith

SECUR360™

CONNECTED · SECURITY

Purchase Information

Información de la compra

Renseignements d'achat

Model #: _____
Nº de modelo / N° de modèle

Date of Purchase:_____
Fecha de compra / Date d'achat

Staple Purchase Receipt Here

Engrape aquí el recibo de compra

Agrafez le reçu d'achat ici

PLEASE KEEP YOUR DATED SALES RECEIPT, IT IS REQUIRED FOR ALL WARRANTY REQUESTS.

POR FAVOR GUARDE SU RECIBO DE VENTA FECHADO; SE LO REQUIERE PARA CUALQUIER SOLICITUD DE GARANTÍA.

VEUILLEZ CONSERVER LE REÇU PORTANT LA DATE D'ACHAT; VOUS EN AUREZ BESOIN POUR TOUTES VOS DEMANDES LIÉES À LA GARANTIE.

To see operational and troubleshooting information and videos, go to www.hzsupport.com