makita


| | | | |
|---|---|---|---|
| EN | Cordless Job Site Speaker | Instruction manual | 4 |
| ESMX | Altavoz Inalámbrico de Trabajo | Manual de instrucciones | 14 |


# GRM05

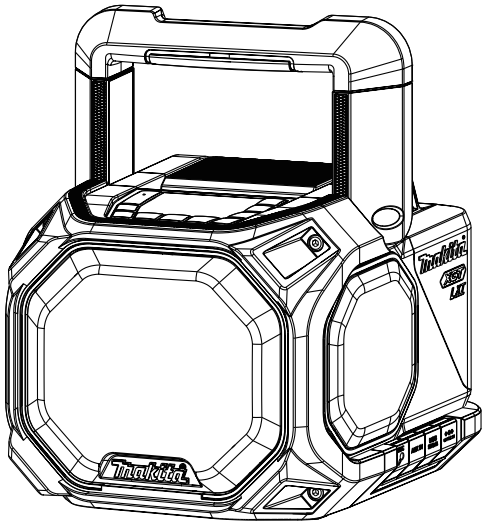

Bluetooth®

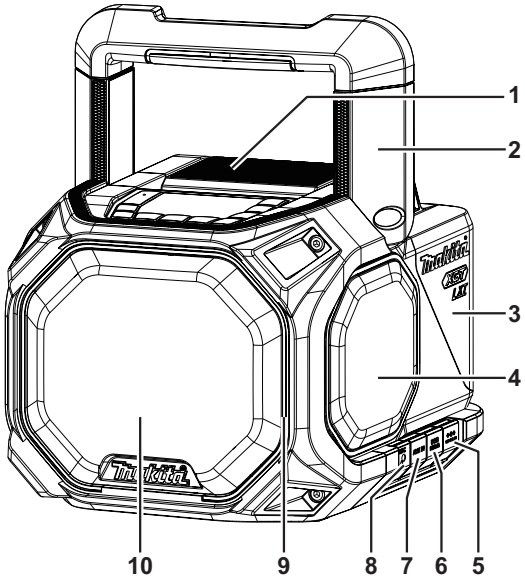


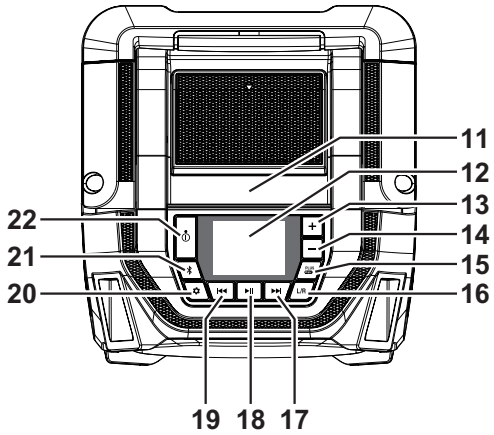


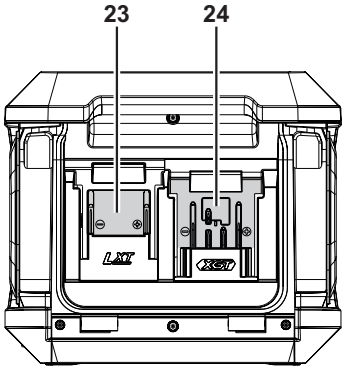


1

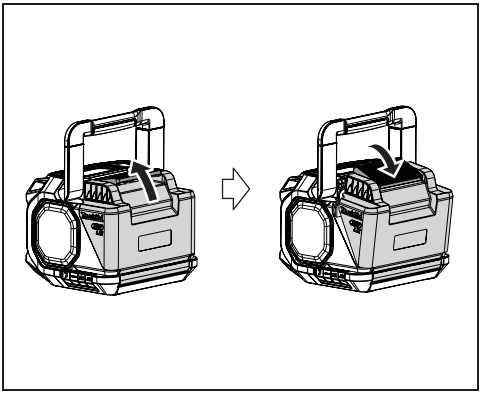

2

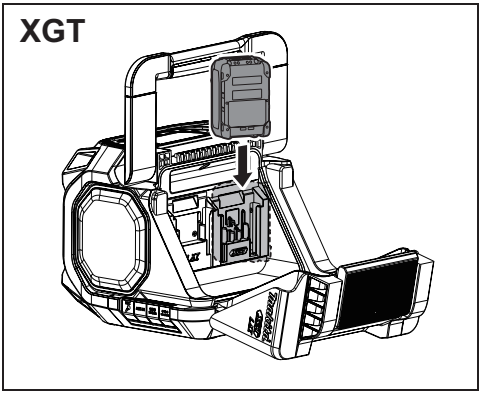


3

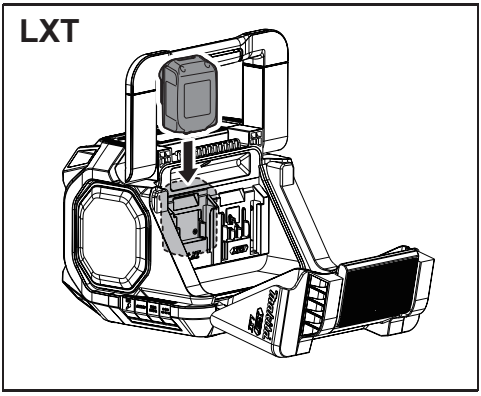


4

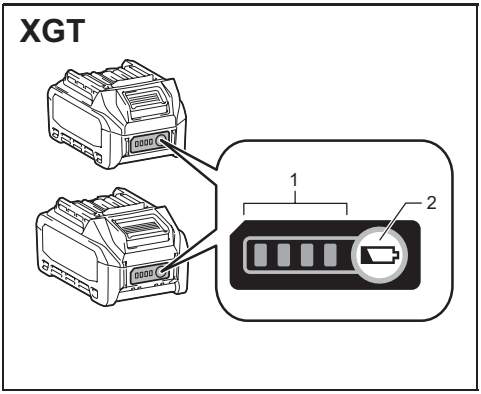


5

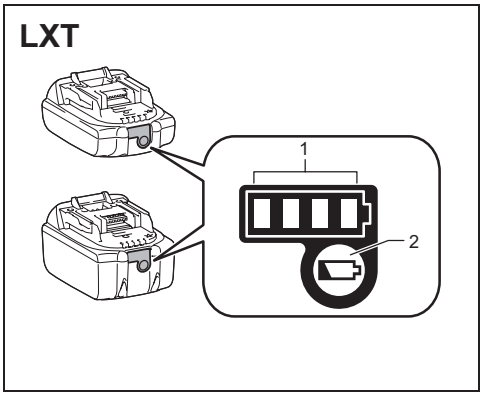


6

# ENGLISH
# (Original instructions)

## EXPLANATION OF GENERAL VIEW (Fig. 1)

1. Battery compartment locker
2. Handle
3. Battery compartment cover (covering battery cartridge)
4. Passive speaker
5. DC in socket
6. USB charging socket
7. Auxiliary input socket
8. Microphone socket
9. LED light
10. Speaker
11. Groove for placing a smartphone

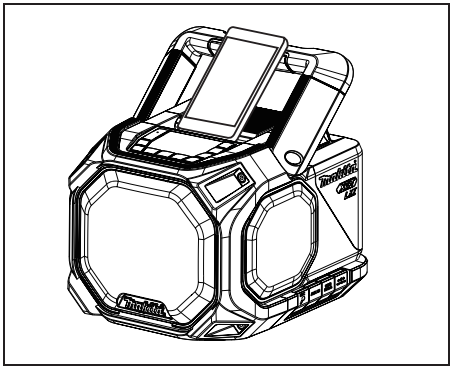

12. LCD display
13. Volume up button
14. Volume down button
15. Plus button (Plus pair button)
16. L/R button
17. Next track/Fast forward button
18. Play/Pause button
19. Previous track/Rewind button
20. Menu button
21. Bluetooth pairing button
22. Power button
23. LXT battery terminal
24. XGT battery terminal

## SYMBOLS

The following show the symbols used for the equipment. Be sure that you understand their meaning before use.

Read instruction manual.

Qualcomm® aptX™ HD

Qualcomm® aptX™ is a product of Qualcomm Technologies, Inc. and/or its subsidiaries. Qualcomm® is a trademark of Qualcomm Incorporated, registered in the United States and other countries. aptX™ is a trademark of Qualcomm Technologies International, Ltd., registered in the United States and other countries.

## IMPORTANT SAFETY INSTRUCTIONS

⚠ ***WARNING:***

When using electric tools, basic safety precautions should always be followed to reduce the risk of fire, electric shock, and personal injury, including the following:

1. Read this instruction manual and the charger instruction manual carefully before use.
2. Clean only with dry cloth.
3. Do not install near any heat sources such as radiators, heat registers, stoves, or other apparatus (including amplifiers) that produce heat.
4. Only use attachments/accessories specified by the manufacturer.
5. Unplug this apparatus during lighting storms or when unused for long periods of time.
6. A battery operated speaker with integral batteries or a separate battery pack must be recharged only with the specified charger for the battery. A charger that may be suitable for one type of battery may create a risk of fire when used with another battery.
7. Use battery operated speaker only with specifically designated battery packs. Use of any other batteries may create a risk of fire.
8. When battery pack is not in use, keep it away from other metal objects like: paper clips, coins, keys, nails, screws, or other small metal objects that can make a connection from one terminal to another. Shorting the battery terminals together may cause sparks, burns, or a fire.
9. Avoid body contact with grounded surfaces such as pipes, radiators, ranges and refrigerators. There is an increased risk of electric shock if your body is grounded.
10. Under abusive conditions, liquid may be ejected from the battery; avoid contact. If contact accidentally occurs, flush with water. If liquid contacts eyes, additionally seek medical help. Liquid ejected from the battery may cause irritation or burns.
11. Do not use a battery pack or tool that is damaged or modified. Damaged or modified batteries may exhibit unpredictable behavior resulting in fire, explosion or risk of injury.
12. Do not expose a battery pack or tool to fire or

excessive temperature. Exposure to fire or temperature above 130°C (266°F) may cause explosion.

13. Follow all charging instructions and do not charge the battery pack or tool outside the temperature range specified in the instructions. Charging improperly or at temperatures outside the specified range may damage the battery and increase the risk of fire.
14. The MAINS plug is used as the disconnect device, and it shall remain readily operable.
15. Do not use the product at a high volume for any extended period. To avoid hearing damage, use the product at moderate volume level.
16. (For products with LCD display only) LCD displays include liquid which may cause irritation and poisoning. If the liquid enters the eyes, mouth or skin, rinse it with water and call a doctor.
17. Do not expose the product to rain or wet conditions. Water entering the product will increase the risk of electric shock.
18. This product is not intended for use by persons (including children) with reduced physical, sensory or mental capabilities, or lack of experience and knowledge, unless they have been given supervision or instruction concerning use of the product by a person responsible for their safety. Children should be supervised to ensure that they do not play with the product. Store the product out of the reach of children.
19. Do not heat or expose the speaker to fire or leave it in a hot location such as near a heat source, exposed to direct sunlight, or inside a vehicle under the blazing sun. Doing so may cause a fire or explosion and result in personal injury.
20. Place the equipment on a level, flat surface or secure the equipment in a stable location. Otherwise the falling accident may occur.

## SAVE THESE INSTRUCTIONS

## SPECIFIC SAFETY RULES FOR BATTERY CARTRIDGE

1. Before using battery cartridge, read all instructions and cautionary markings on (1) battery charger, (2) battery, and (3) product using battery.
2. Do not disassemble battery cartridge.
3. If operating time has become excessively shorter, stop operating immediately. It may result in a risk of overheating, possible burns and even an explosion.
4. If electrolyte gets into your eyes, rinse them out with clear water and seek medical attention right away. It may result in loss of your eyesight.
5. Do not short the battery cartridge:
   (1) Do not touch the terminals with any conductive material.
   (2) Avoid storing battery cartridge in a container with other metal objects such as nails, coins, etc.
   (3) Do not expose battery cartridge to water or rain. A battery short can cause a large current flow, overheating, possible burns and even a breakdown.
6. Do not store and use the tool and battery cartridge in locations where the temperature may reach or exceed 50°C (122°F).
7. Do not incinerate the battery cartridge even if it is severely damaged or is completely worn out. The battery cartridge can explode in a fire.
8. Be careful not to drop or strike battery.
9. Do not use a damaged battery.
10. To avoid risk, the manual of replaceable the battery should be read before use.
11. The contained lithium-ion-batteries are subject to the Dangerous Goods Legislation requirements. For commercial transports e.g. by third parties, forwarding agents, special requirement on packaging and labeling must be observed. For preparation of the item being shipped, consulting an expert for hazardous material is required. Please also observe possibly more detailed national regulations. Tape or mask off open contacts and pack up the battery in such a manner that it cannot move around in the packaging.
12. When disposing the battery cartridge, remove it from the tool and dispose of it in a safe place. Follow your local regulations relating to disposal of battery.
13. Use the batteries only with the products specified by Makita. Installing the batteries to non- compliant products may result in a fire, excessive heat, explosion, or leak of electrolyte.
14. If the tool is not used for a long period of time, the battery must be removed from the tool.
15. Do not allow chips, dust, or soil stuck into the terminals, holes, and grooves of the battery cartridge. It may result in poor performance or breakdown of the tool or battery cartridge.
16. Keep the battery away from children.
17. During and after use, the battery cartridge may take on heat which can cause burns or low temperature burns.
18. Do not touch the terminal of the tool immediately after use as it may get hot enough to cause burns.
19. Unless the tool supports the use near a high-voltage electrical power lines, do not use the battery cartridge near a high-voltage electrical power lines. It may result in a malfunction or breakdown of the tool or battery cartridge.
20. Protect the battery from following conditions:
    - replacement of a battery with an incorrect type that can defeat a safeguard (for example, in the case of some lithium battery types);

- disposal of a battery into fire or a hot oven, or mechanically crushing or cutting of a battery, that can result in an explosion;
- leaving a battery in an extremely high temperature surrounding environment that can result in an explosion or the leakage of flammable liquid or gas; and
- a battery subjected to extremely low air pressure that may result in an explosion or the leakage of flammable liquid or gas.

⚠ ***CAUTION:***

- **Danger of explosion if battery is incorrectly replaced.**
- **Only use genuine Makita batteries. Use of non-genuine Makita batteries, or batteries that have been altered, may result in the battery bursting causing fires, personal injury and damage. It will also void the Makita warranty for the Makita tool and charger.**

## Tips for maintaining maximum battery life

1. Charge the battery cartridge before completely discharged. Always stop operation and charge the battery cartridge when you notice less power.
2. Never recharge a fully charged battery cartridge. Overcharging shortens the battery service life.
3. Charge the battery cartridge with room temperature at 10°C - 40°C (50°F - 104°F). Let a hot battery cartridge cool down before charging it.
4. When not using the battery cartridge, remove it from the tool or the charger.
5. Charge the battery cartridge if you do not use it for a long period (more than six months).

**For United States:**

**FC Cautions to the user**

The changes or modifications not expressly approved by the party responsible for compliance could void the user's authority to operate the equipment.

**Radiation Exposure Statement:**

The product comply with the FCC portable RF exposure limit set forth for an uncontrolled environment and are safe for intended operation as described in this manual. The further RF exposure reduction can be achieved if the product can be kept as far as possible from the user body or set the device to lower output power if such function is available.

**Note:** This equipment has been tested and found to comply with the limits for a Class B digital device, pursuant to part 15 of the FCC Rules. These limits are designed to provide reasonable protection against harmful interference in a residential installation. This equipment generates, uses and can radiate radio frequency energy and, if not installed and used in accordance with the instructions, may cause harmful interference to radio communications. However, there is no guarantee that interference will not occur in a particular installation. If this equipment does cause harmful interference to radio or television reception, which can be determined by turning the equipment off and on, the user is encouraged to try to correct the interference by one or more of the following measures:

- Reorient or relocate the receiving antenna.
- Increase the separation between the equipment and receiver.
- Connect the equipment into an outlet on a circuit different from that to which the receiver is connected.
- Consult the dealer or an experienced radio/TV technician for help.

# OPERATING TIME

* The suitable battery packs for this speaker listed as the following table.
* The following table indicates the operating time on a single charge.

| Battery cartridge | | Battery capacity | AT SPEAKER OUTPUT = 100mW<br>Unit: Hour (Approximately) | | | |
|---|---|---|---|---|---|---|
| | | | Bluetooth | | AUX IN | |
| | | | LED ON | LED OFF | LED ON | LED OFF |
| LXT (18V) | BL1815N | 1.5 Ah | 8.0 | 10 | 8.5 | 11 |
| | BL1820B | 2.0 Ah | 11 | 14 | 11 | 15 |
| | BL1830B | 3.0 Ah | 15 | 19 | 16 | 20 |
| | BL1840B | 4.0 Ah | 22 | 28 | 22 | 29 |
| | BL1850B | 5.0 Ah | 28 | 36 | 29 | 37 |
| | BL1860B | 6.0 Ah | 34 | 43 | 35 | 45 |
| XGT (36V - 40V max) | BL4020 | 2.0 Ah | 19 | 23 | 19 | 24 |
| | BL4025 | 2.5 Ah | 24 | 30 | 25 | 31 |
| | BL4040(F) | 4.0 Ah | 39 | 47 | 40 | 49 |

⚠ ***WARNING:***

**Only use the battery cartridges listed above. Use of any other battery cartridges may cause injury and/or fire.**

**NOTE:**

- Table regarding to the battery operating time above is for reference.
- The actual operating time may differ with the type of the battery, charging condition, or usage environment.
- Some of the battery cartridges and chargers listed above may not be available depending on your region of residence.

# INSTALLATION AND POWER SUPPLY

⚠ **CAUTION:**

- **Be careful not to pinch your fingers when opening and closing the battery cover.**
- **Return the battery compartment locker to the original position, after installing or removing battery cartridge. If not, battery cartridge may accidentally fall out of the speaker, causing injury to you or someone around you.**
- **Always close and lock the battery compartment locker before moving the speaker.**
- **Always switch off the speaker before installing or removing the battery cartridge.**
- **Be careful not to drop or strike the speaker. Broken shell may slash your finger or stab your body. Damaged speaker may exhibit unpredictable behavior resulting in fire, explosion or risk of injury.**
- **Hold the speaker and the battery cartridge firmly when installing or removing battery cartridge. Failure to hold the speaker and the battery cartridge firmly may cause them to slip off your hands and result in damage to the speaker and battery cartridge and a personal injury.**

**IMPORTANT:**

- Reduced power, distortion, “stuttering sound” or a low battery icon appearing on the display are all signs that the main battery pack needs to be replaced.
- The battery cartridge can’t be charged via the supplied AC power adaptor.
- The battery cartridge is not included as standard accessories.

## Installing or removing slide battery cartridge (Fig. 2-4)

- To install the battery cartridge, align the tongue on the battery cartridge with the groove in the housing and slip it into place. Always insert it all the way until it locks in place with a little click.
- If you can see the red indicator on the upper side of the button, it is not locked completely. Install it fully until the red indicator cannot be seen. If not, it may accidentally fall out of the speaker, causing injury to you or someone around you.
- Do not use force when inserting the battery cartridge. If the cartridge does not slide in easily, it is not being inserted correctly.
- To remove the battery cartridge, sliding it from the speaker while pressing the button on the front of the cartridge.

## Indicating the remaining battery capacity (Fig. 5-6)

***Only for battery cartridges with the indicator***

➢ **1. Indicator lamps** **2. Check button**

Press the check button on the battery cartridge to indicate the remaining battery capacity. The indicator lamps light up for few seconds.

- **XGT/LXT battery cartridge**

| Indicator or lamps | | | Remaining capacity |
|---|---|---|---|
| ■ Lighted | □ Off | ◪ Blinking | |
| ■ ■ ■ ■ | | | 75% ~ 100% |
| ■ ■ ■ □ | | | 50% ~ 75% |
| ■ ■ □ □ | | | 25% ~ 50% |
| ■ □ □ □ | | | 0% ~ 25% |
| ◪ □ □ □ | | | Charge the battery |
| ■ ■ □ □ ↑ ↓ □ □ ■ ■ | | | The battery may have malfunctioned |

**NOTE:**

- Depending on the conditions of use and the ambient temperature, the indication may differ slightly from the actual capacity.
- The first (far left) indicator lamp will brink when the battery protection system works.
- When the battery power is low, please replace the battery.

## Using supplied AC power adaptor

Remove the rubber protector and insert the adaptor plug into the DC socket on the right hand side of the speaker. Plug the adaptor into a standard mains socket outlet. Whenever the adaptor is used, the battery pack is automatically disconnected.

⚠ **CAUTION:**

- **Always disconnect the AC power adaptor completely before moving the speaker. If the AC adaptor is not removed, it may cause an electric shock.**
- **Never pull and/or drag the cord of the adaptor. If not, the speaker may accidentally fall down, causing injury to you or someone around you.**

**IMPORTANT:**

- In order to disconnect the speaker, the mains adaptor should be removed from the mains outlet completely.

- Use the AC power adaptor supplied with the product or specified by Makita only.
- Do not hold the power supply cable and plug by your mouth. Doing so might cause an electric shock.
- Do not touch the power plug with wet or greasy hands.
- Damaged or entangled cords increase the risk of electric shock. If the cord is damaged, have it replaced by our authorized service center in order to avoid a safety hazard. Do not use it before repair.
- After use, always store AC power adaptor out of the reach of children. If Children play with the cord, they may suffer injury.

## USB power supply socket

This jack can be used to charge a mobile phone or any other device that uses less than 2.4A of DC current. Charging will only occur when the speaker is switched on.

**Note:** Ensure the specification of your external device such as mobile phone or player is compatible with the speaker. Please read instruction manual of your external device before charging.

**IMPORTANT:**

- Before connecting USB device to the charger, always backup your data of USB device. Otherwise your data may lose by any possibility.
- The charger may not supply power to some USB devices.
- When not using or after charging, remove the USB cable and close the cover.
- Do not connect power source to USB port. Otherwise there is risk of fire. The USB port is only intended for charging lower voltage device. Always place the cover onto the USB port when not charging the lower voltage device.
- Do not insert a nail, wire, etc. into USB power supply port. Otherwise a circuit short may cause smoke and fire.
- Do not connect this USB socket with your PC USB port, as it is highly possible that it may cause breakdown of the units.

# LISTENING TO MUSIC VIA BLUETOOTH STREAMING

To play/stream Bluetooth music through the speaker, pair your Bluetooth device with the speaker to enable the auto-link.

**Note:**

To have the better sound quality, we recommend setting the volume to more than two-thirds level on your Bluetooth device and then adjust the volume on the speaker as required. This operation is valid only when the Bluetooth device is not absolute volume.

## Pairing your Bluetooth device for the first time

1. Press the Power button to turn on the speaker. “Pairing” will appear on the display to show the speaker is discoverable.
2. Activate Bluetooth on your device according to the device’s user manual to link to the speaker. Locate the Bluetooth device list and select the device named “GRM05” (With some mobiles which are equipped with earlier versions than BT 2.1 Bluetooth device, you may need to input the pass code “0000”).
3. Once connected, there will be a confirmation tone sound. “Paired” will appear on the display. You can simply select and play any music from your source device. Volume control can be adjusted from your source device, or directly from the speaker.
4. Use the controls on your Bluetooth-enabled device or on the speaker to play/pause and navigate tracks.

**Note:**

- If 2 Bluetooth devices, pairing for the first time, both search for the speaker, it will show its availability on both devices. However, if one device links with this unit first, then the other Bluetooth device won’t find it on the list.
- If your Bluetooth device is temporarily disconnected to the speaker, then you need to manually reconnect your device again to the speaker.
- If “GRM05” shows in your Bluetooth device list but your device cannot connect with it, please delete the item from your list and pair the device with the speaker again following the steps described previously.
- Optimum Bluetooth streaming range is roughly 30 meters (100 feet) (line of sight) to the speaker but distance up to 100 meters (328 feet) are possible.
- If Bluetooth connection is lost due to exceeding time of separation, exceeding the optimum distance, obstacles or otherwise, reconnecting your device with the speaker may be necessary.
- Physical obstacles, other wireless devices or electromagnetic devices may affect the connection quality.
- Bluetooth connectivity performance may vary depending on the connected Bluetooth devices. Please refer to the Bluetooth capabilities of your device before connecting to the speaker. All features may not be supported on some paired Bluetooth devices.

## Playing audio files in Bluetooth mode

When you have successfully connected the speaker with the chosen Bluetooth device, you can start to play your music using the controls on your connected Bluetooth device.

1. Once playing has started, adjust the volume to the required setting using the Volume buttons on the speaker or on your enabled Bluetooth device.

2. Use the controls on your Bluetooth device to play/pause and navigate tracks. Alternatively, control the playback using Play/Pause, Next track and Previous track buttons on your speaker.
3. Press and hold the Fast-forward button or Rewind button to move through the current track. Release the button when the desired point is reached.

**Note:**

- Not all player applications or devices may respond to all of these controls.
- Some mobile phones may temporarily disconnect from the speaker when you make or receive calls. Some devices may temporarily mute their Bluetooth audio streaming when they receive text messages, emails or for other reasons unrelated to audio streaming. Such behavior is a function of the connected device and does not indicate a fault with the speaker.
- The display will show the track information such as title, artist, album, etc., when playing in Bluetooth mode.

## Playing a previously-paired Bluetooth source device

The speaker can memorize up to 8 sets of paired Bluetooth devices, when the memory exceeds this amount, the earliest device with which the speaker was paired will be overwritten in the speaker's memory. If your Bluetooth source device has previously paired with the speaker, the speaker will still remember your Bluetooth device and attempt to reconnect with the last connected device within 1 minute. If the last connected device is not available, the speaker will be discoverable.

## Disconnecting your Bluetooth device

Press and hold the Bluetooth pairing button for 2-3 seconds until "Pairing" is shown on the display to disconnect with your Bluetooth device or turn off Bluetooth on your Bluetooth device to disable the connection.

## Deleting Bluetooth paired device memory

To clear the memory of all paired devices, press and hold the Bluetooth pairing button for more than 7 seconds until "Reset" is shown on the display.

# TRUE WIRELESS STEREO (TWS) FUNCTION

True wireless stereo (TWS) is a feature that allows one device to wirelessly connect with another device. You can use the TWS function to connect it to a second GRM05 and play your music through two speakers.

## Setting up the first speaker

1. Make sure the first speaker is in Bluetooth mode and connect to a Bluetooth device.
2. Press the Plus button, the display will show ST : MULTI . ST will flash on the display. Press the Plus button to enter the "ST Pair" mode. If no buttons are pressed for 10 seconds, the speaker will also enter the "ST Pair" mode. The display will show "ST Pair".

## Setting up the second speaker

1. Make sure the second speaker is in Bluetooth mode and that it has not connected to a Bluetooth device.
2. Press the Plus button, the display will show ST : MULTI . ST will flash on the display. Press the Plus button to enter the "ST Pair" mode. If no buttons are pressed for 10 seconds, the speaker will also enter the "ST Pair" mode.
   When the speakers are successfully connected, L - ST - R will be shown on both displays at the same time.

**Note:** Set up the second speaker within 1 minute of the first one, otherwise the setting of the first speaker will be canceled.

## Starting playback

1. Start playback on the connected Bluetooth device and adjust the volume on the Bluetooth device or one of the speakers for comfortable listening.
   **Note:** Volume or EQ settings of one speaker will be reflected on the other.
2. Use the controls on your Bluetooth device to play/pause and navigate tracks. Alternatively, control the playback using Play/Pause, Next track and Previous track buttons on either speaker.
3. Press and hold the Fast forward or Rewind button on either speaker to fast forward or rewind within the current track. Release the button when the desired point is reached.

## Switching the audio mode

1. Using two speakers, you can switch between L - ST - R , R - ST - R and L - ST - L mode.
2. Press the L/R button on either of the speakers to change the audio mode.
3. L - ST - R **mode:** Both speakers play the same sound. It is the initial setting.
4. R - ST - R **and** L - ST - L **mode:** One speaker plays the sound on the right channel, while the other speaker plays the sound on the left channel for stereo playback between the speakers.

## Disconnecting the TWS Function

Press and hold the Plus button to disconnect the TWS function.

# ENJOYING WIRELESS PLAYBACK USING MULTIPLE SPEAKERS

You can enjoy music at the same time by combining up to 10 devices which are compatible with this function.

## Setting up the first speaker

1. Make sure the first speaker is in Bluetooth mode and connect to a Bluetooth device.
2. Press the Plus button, the display will show ST MULTI .
3. Select MULTI by pressing the L/R button. MULTI will flash on the display. Press the Plus button to enter “MULTI Pair” mode. If no buttons are pressed for 10 seconds, the speaker will also enter the “MULTI Pair” mode. The display will show “MULTI Pair”.

## Setting up the second speaker

1. Ensure that the second speaker is in Bluetooth “Pairing” mode.
2. Press the Plus button, the display will show ST MULTI .
3. Select MULTI by pressing the L/R button. MULTI will flash on the display. Press the Plus button to enter the “MULTI Pair” mode. If no buttons are pressed for 10 seconds, the speaker will also enter the “MULTI Pair” mode. When the speakers are successfully connected, the first speaker’s display will show “PARENT” (indicating the master speaker) and the second speaker’s display will show “CHILD” (indicating the secondary speaker).

**Note:** Set up the second speaker within 1 minute of the first one. When adding a new secondary speaker, the 1 minute will be recalculated.

## Adding new secondary speakers

If you want to connect a third speaker or more new speakers, follow these steps:

1. Ensure that the new speaker is in Bluetooth “Pairing” mode.
2. Press the Plus button on the master speaker, the display will show “MULTI ADD”.
3. Press the Plus button on the new speaker, the display will show ST MULTI .
4. Select MULTI by pressing the L/R button. MULTI will flash on the display. Press the Plus button to enter the “MULTI Pair” mode. If no buttons are pressed for 10 seconds, the speaker will also enter the “MULTI Pair” mode. When the speakers are successfully connected, “CHILD”(indicating the secondary speaker) will be displayed on the new speaker.

## Starting playback

1. Start playback on the connected Bluetooth device and adjust the volume on the Bluetooth device or on the speakers for comfortable listening. The same music is played from all speakers.
   **Note:** Only the master speaker’s volume or EQ settings will be synchronized with the other speakers. For the other speakers, please set each speaker’s volume or EQ individually.
2. Use the controls on your Bluetooth device to play/pause and navigate tracks. Alternatively, control the playback using Play/Pause, Next track and Previous track buttons on the master speaker.
3. Press and hold the Fast forward or Rewind button on the master speaker to fast forward or rewind within the current track. Release the button when the desired point is reached.

## Disconnecting the multiple speakers

- To disconnect only one secondary speaker, press and hold the Plus button of the secondary speaker you want to disconnect.
- To disconnect all connections and exit the multiple speakers group, press and hold the Plus button of the master speaker.

# SELECT LIGHTING FUNCTION

1. Press the Power button to switch on your speaker.
2. Press the Menu button, then press the Previous Track button to enter the settings.
3. Press the Next Track or Previous Track button to select the desired Lighting function. Then press the Play/Pause button to confirm your selection.

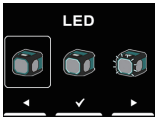


Selecting this option indicates that the LED light is turned off.

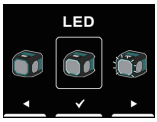


Selecting this option indicates that the LED light remains continuously illuminated. (Default)

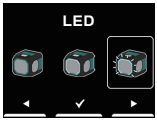


Selecting this option indicates that the LED light will flash with the rhythm of the music. It is more effective with music that has a strong beat.

**Note:** This feature is suitable for music with a strong rhythm. Otherwise, the LED light may not flash.

# EQUALIZER FUNCTION

1. Press the Power button to switch on your speaker.

2. Press the Menu button, then press the Play/Pause button to enter the EQ selection menu.
3. Press the Next Track or Previous Track button to select the desired equalizer mode or choose to configure your own equalizer mode. Then, press the Play/Pause button to confirm your selection. The available equalizer modes are: “FLAT”, “JAZZ”, “ROCK”, “CLASSIC”, “POP”, “NEWS”, and “MY EQ”.
4. If “MY EQ” is chosen in step 3, use the Next track, Previous track and Play/Pause buttons to subsequently configure the treble, middle and bass levels.

**Note:** If you increase the volume while emphasizing the bass with an equalizer, crackling or distortion may occur. In this case, adjust the volume.

# MICROPHONE SOCKET

A 6.3mm microphone socket is provided on the right side of your speaker for connecting the microphone (not supplied).

1. Connect the microphone to the microphone (MIC) socket.
2. Press the Power button to switch on your speaker.
3. Turn on the microphone.
4. Press the volume up/down buttons on the speaker as needed to adjust the desired level.

**Note:**
Do not place the microphone against the speaker, it can cause feedback echo and it will damage the speaker.

## Setting the Microphone volume

1. Press the Power button to switch on your speaker.
2. Press the Menu button, then press the Next Track button to enter the settings.
3. Press the Next Track or Previous Track button to select the desired microphone volume level. Then press the Play/Pause button to confirm your selection.

# PLAYING MUSIC VIA AUXILIARY INPUT SOCKET

A 3.5mm Auxiliary input socket is provided on the right side of the unit for an audio signal from any devices that features a headphone or audio output, such as MP3 or CD player.

1. Connect a stereo or mono audio source (for example, MP3 or CD player) to the Auxiliary input socket (marked ‘AUX IN’), the speaker will be switched from Bluetooth to auxiliary input mode.
2. Adjust the Volume control on your MP3 or CD player to ensure an adequate signal and then adjust the volume on the speaker for comfortable listening.

**Note:**
In AUX IN mode, it is recommended to set the volume of the external audio device to two-thirds or higher. Then, adjust the speaker’s volume as needed to achieve optimal sound quality. If the volume of the audio device is set lower than two-thirds, it is possible that the LED light will not flash.
The display does not show the information such as title, artist, album, etc., when playing via auxiliary input socket.

# MAINTENANCE

⚠ **CAUTION:**

- **Never use gasoline, benzine, thinner, alcohol or the like. Discoloration, deformation or cracks may result.**
- **Do not wash the speaker with water.**

# SPECIFICATIONS

| **Amplifier** | |
|---|---|
| Output power | 14.4V: 15W<br>18V: 20W<br>36V: 20W |
| Frequency response | 50Hz~20kHz |
| **Aux In** | |
| Input sensitivity | 300mVrms @100Hz |
| **Speaker** | |
| Main speaker | 140.8mm x 1 6ohm 25W |
| Tweeter speaker | 40mm x 1 6ohm 10W |
| Passive radiator | 100.7mm x 2 |

| **Bluetooth®**<br>(The Bluetooth® word mark and logos are registered trademarks owned by Bluetooth SIG, Inc.) | |
|---|---|
| Bluetooth version | 5.1 Certified |
| Bluetooth Profiles | A2DP/SCMS-T/AVRCP |
| Transmission Power | Power Class 1 |
| Transmisson Range | Optimum:<br>Max. 30 meters (100 feet)<br>Possible:<br>Max. 100 meters (328 feet)<br>(varies according to usage conditions) |
| Supported codec | SBC, AAC, aptX™, aptX™ HD |
| Compatible Bluetooth profile | A2DP/AVRCP |
| Operating Frequency | 2402MHz~2480MHz |

| **USB charging socket** | |
|---|---|
| Maximum supplying power of USB socket | 5V, 2.4A |

| **General** | |
|---|---|
| AC power adaptor | DC in 18V 2A, center pin positive |
| Battery | Slide battery:<br>14.4V<br>18V<br>36V |
| Input terminal | 3.5mm dia. (AUX IN)<br>6.3mm dia. (MICROPHONE) |
| Dimensions (W x H x D) | 236mm x 205mm x 243mm |
| Weight | 3.8KG (without battery) |

| **Information on Power Consumption** | |
|---|---|
| Off mode | This device has no standby mode, and its power consumption in the off mode is below 0.3W. |
| Bluetooth mode | In Bluetooth mode, when there is no signal output, the idle power consumption in this mode is below 2W after 15 minutes. |
| AUX mode | In AUX mode, when there is no signal output, the idle power consumption in this mode is below 0.8W after 15 minutes. |

The company reserves the right to amend the specifications without notice.

# ESPAÑOL
# (Instrucciones originales)

## EXPLICACIÓN DE LA VISTA GENERAL (imagen 1)

1. Compartimiento de la batería
2. Asa
3. Tapa del compartimiento de la batería (que cubre el cartucho de batería)
4. Parlante pasivo
5. Toma de entrada de CC
6. Toma de carga USB
7. Toma de entrada auxiliar
8. Toma de micrófono
9. Luz LED
10. Parlante
11. Ranura para colocar un teléfono celular

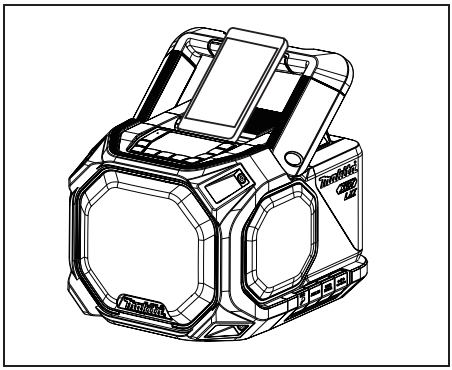

12. Pantalla LCD
13. Botón de subir volumen
14. Botón de bajar volumen
15. Botón Plus (botón de vinculación Plus)
16. Botón de L/R (izquierda/derecha)
17. Botón de pista siguiente/avance rápido
18. Botón de reproducir/pausar
19. Botón de pista anterior/rebobinar
20. Botón de menú
21. Botón de vinculación Bluetooth
22. Botón de encendido
23. Terminal de la batería LXT
24. Terminal de la batería XGT

## SÍMBOLOS

A continuación se muestran los símbolos utilizados para el equipo. Asegúrese de comprender su significado antes de utilizarlo.

Lea el manual de instrucciones.

Qualcomm® aptX™ HD

Qualcomm aptX es un producto de Qualcomm Technologies, Inc. y sus subsidiarias. Qualcomm es una marca comercial de Qualcomm Incorporated, registrada en los Estados Unidos y otros países. aptX es una marca comercial de Qualcomm Technologies International, Ltd., registrada en los Estados Unidos y otros países.

## INSTRUCCIONES IMPORTANTES DE SEGURIDAD

⚠ ***ADVERTENCIA:***

Cuando utilice herramientas eléctricas, para reducir el riesgo de incendio, descarga eléctrica y lesiones personales, siga siempre las precauciones básicas de seguridad, incluyendo lo siguiente:

1. Lea el manual de instrucciones y el manual de instrucciones del cargador detenidamente antes de usarlos.
2. Limpie el equipo solo con un paño seco.
3. No instale cerca de fuentes de calor, como radiadores, estufas, fuegos de cocina u otros aparatos (incluyendo amplificadores) que produzcan calor.
4. Utilice únicamente accesorios especificados por el fabricante.
5. Desenchufe este aparato durante las tormentas o cuando no vaya a usarlo por un periodo prolongado.
6. Un altavoz que funcione por medio de baterías bien integradas o bien independientes, solo debe cargarse con el cargador específico para la batería. Un cargador adecuado para un tipo de batería, puede crear riesgo de incendio cuando se usa con otra batería.
7. Use un altavoz que funcione por medio de baterías solo con baterías específicamente diseñadas. El uso de otras baterías podría crear riesgo de incendio.
8. Cuando la batería no esté en uso, manténgala alejada de otros objetos metálicos como: clips, monedas, llaves, clavos, tornillos u otros objetos metálicos pequeños que pudieran crear conexiones de un terminal a otro. El contacto entre sí de los terminales de las baterías puede provocar chispas, quemaduras o fuego.
9. Evite contacto corporal con superficies conectadas a tierra como tuberías, radiadores, estufas y refrigeradores. Hay un incremento del riesgo de descarga eléctrica si su cuerpo está conectado a tierra.
10. En condiciones abusivas, puede que de la batería se expulse líquido, evite el contacto. Si de forma

accidental entra en contacto con el líquido, enjuague con agua. Si el líquido entrase en contacto con los ojos, busque ayuda médica. El líquido expulsado de la batería puede causar irritación o quemaduras.

11. No use una batería o una herramienta dañada o modificada. Las baterías dañadas o modificadas puede presentar un comportamiento impredecible causando incendios, explosiones y riesgos de lesiones.
12. No exponga la batería o herramienta al fuego o a temperaturas excesivas. La exposición al fuego o a temperaturas mayores que 130°C (266°F) podrían causar una explosión.
13. Siga todas las instrucciones de carga y no cargue la batería o la herramienta fuera del rango de temperatura especificado en las instrucciones. Cargar incorrectamente o a temperaturas fuera del rango especificado podrían dañar la batería e incrementar el riesgo de fuego.
14. El enchufe principal de la red eléctrica se utiliza como dispositivo de desconexión, y debe estar siempre disponible.
15. No use este producto a volumen alto durante un periodo prolongado. Para evitar daños auditivos, use este producto a un nivel de volumen moderado.
16. (Solo para productos con pantalla LCD) Las pantallas LCD incluyen líquidos que pueden causar irritación y envenenamiento. Si el líquido entrase en contacto con los ojos, boca o piel, enjuague con agua y llame a un médico.
17. No exponga el producto a condiciones de lluvia o humedad. El agua que entre al producto incrementará el riesgo de descarga eléctrica.
18. Este aparato no es apto para su uso por personas (niños incluidos) con las capacidades físicas, sensoriales o mentales disminuidas, o por personas que carezcan de experiencia y conocimiento, a no ser que alguien que sea responsable de su seguridad, les esté supervisando o les explique cómo deben usar el aparato. Los niños deben ser supervisados para asegurarse de que no jueguen con el producto. Guarde el producto lejos del alcance de los niños.
19. No caliente ni exponga el altavoz al fuego o lo deje en un lugar caliente como cerca de una fuente de calor, expuesto a la luz solar directa o dentro de un vehículo bajo un sol abrasador. Hacer esto puede causar un incendio o explosión y provocar lesiones personales.
20. Coloque el equipo en una superficie nivelada y plana o asegúrelo en una ubicación estable. De lo contrario, podría producirse un accidente por caída.

## GUARDE ESTAS INSTRUCCIONES

# NORMAS DE SEGURIDAD ESPECÍFICAS PARA CARTUCHOS DE BATERÍA

1. Antes de utilizar el cartucho de batería, lea todas las instrucciones y advertencias en (1) el cargador de batería, (2) la batería y (3) el producto que utiliza la batería.
2. No desmonte el cartucho de batería.
3. Si el tiempo de funcionamiento se ha acortado excesivamente, deje de utilizarlo inmediatamente. Puede haber riesgo de sobrecalentamiento, posibles quemaduras e incluso una explosión.
4. Si el electrolito entra en contacto con los ojos, enjuáguelos con agua limpia y busque atención médica de inmediato. Puede provocar la pérdida de la vista.
5. No cortocircuite el cartucho de batería:
   (1) No toque los terminales con ningún material conductor.
   (2) Evite almacenar el cartucho de batería en un recipiente con otros objetos metálicos como clavos, monedas, etc.
   (3) No exponga el cartucho de batería al agua o la lluvia. Un cortocircuito en la batería puede provocar un gran flujo de corriente, sobrecalentamiento, posibles quemaduras e incluso una avería.
6. No almacene ni utilice la herramienta ni el cartucho de batería en lugares donde la temperatura pueda alcanzar o superar los 50°C (122°F).
7. No incinere el cartucho de batería incluso si está severamente dañado o completamente desgastado. El cartucho de batería podría explotar en el fuego.
8. Tenga cuidado de no dejar caer ni golpear la batería.
9. No utilice una batería dañada.
10. Para evitar riesgos, debe leer el manual de la batería reemplazable antes de utilizarla.
11. Las baterías de iones de litio contenidas están sujetas a los requisitos de la Legislación sobre mercancías peligrosas. Para su transporte comercial, como por ejemplo por parte de terceros o transportistas, deben respetarse los requisitos especiales en materia de embalaje y etiquetado. Para la preparación del artículo a enviar, se requiere consultar a un experto en materiales peligrosos. Cumpla también las, posiblemente más detalladas, normas nacionales. Cubra los contactos abiertos y empaquete la batería de tal manera que no pueda moverse dentro del embalaje.
12. Cuando deseche el cartucho de batería, retírelo de la herramienta y deséchelo en un lugar seguro. Siga las regulaciones locales relacionadas con la eliminación de las baterías.

13. Utilice las baterías únicamente con los productos especificados por Makita. La instalación de baterías en productos que no cumplen con las normas podría provocar un incendio, calor excesivo, explosión o fuga de electrolitos.
14. Si la herramienta no se utiliza durante un período prolongado, se debe retirar la batería de la herramienta.
15. No permita que virutas, polvo o tierra se adhieran a los terminales, orificios y ranuras del cartucho de batería. Podría provocar un rendimiento pobre o averías de la herramienta o del cartucho de batería.
16. Mantenga la batería fuera del alcance de los niños.
17. Durante y tras su utilización, el cartucho de batería podría calentarse, lo que puede provocar quemaduras o quemaduras por baja temperatura.
18. No toque el terminal de la herramienta inmediatamente después de su utilización, ya que podría calentarse lo suficiente como para causar quemaduras.
19. A menos que la herramienta admita su utilización cerca de líneas eléctricas de alto voltaje, no utilice el cartucho de batería cerca de líneas eléctricas de alto voltaje. Podría provocar un mal funcionamiento o avería de la herramienta o cartucho de batería.
20. Proteja la batería de las siguientes condiciones:
    - reemplazo de una batería por una del tipo incorrecto que pueda anular una protección (por ejemplo, en el caso de algunos tipos de baterías de litio);
    - tirar una batería al fuego o a un horno caliente, aplastarla o cortarla mecánicamente, lo que puede provocar una explosión;
    - dejar una batería en un entorno con temperaturas extremadamente altas que puedan provocar una explosión o una fuga de líquido o gas inflamable;
    - una batería sometida a una presión de aire extremadamente baja que pueda provocar una explosión o una fuga de líquido o gas inflamable.

⚠ ***PRECAUCIÓN:***

- **Peligro de explosión si la batería se reemplaza incorrectamente.**
- **Utilice únicamente baterías Makita originales. La utilización de baterías Makita no originales o baterías que hayan sido alteradas puede provocar que la batería explote y provoque incendios, lesiones personales y daños. También anulará la garantía de Makita para la herramienta y el cargador de Makita.**

## Consejos para mantener la máxima vida útil de la batería

1. Cargue el cartucho de batería antes de que se descargue por completo. Detenga siempre su utilización y cargue el cartucho de batería cuando note menos potencia.
2. Nunca cargue un cartucho de batería completamente cargado. La sobrecarga acorta la vida útil de la batería.
3. Cargue el cartucho de batería a una temperatura ambiente de entre 10°C y 40°C (entre 50°F y 104°F). Antes de cargarlo, deje que un cartucho de batería caliente se enfríe.
4. Cuando no utilice el cartucho de batería, retírelo de la herramienta o del cargador.
5. Cargue el cartucho de batería si no lo utiliza durante un período prolongado (más de seis meses).

**Para Estados Unidos:**

**Precauciones para el usuario**

Los cambios o modificaciones que no hayan sido expresamente autorizados por la entidad responsable por el cumplimiento de las regulaciones podrían anular la autoridad del usuario de utilizar este equipo.

**Declaración de exposición a la radiación:**
El producto cumple con el límite de exposición a radiofrecuencia portátil de la FCC establecido para un entorno no controlado y es seguro para la operación prevista como se describe en este manual. Se puede lograr una mayor reducción de la exposición a la radiofrecuencia si el producto se puede mantener lo más alejado posible del cuerpo del usuario o configurar el dispositivo para una potencia de salida más baja si dicha función está disponible.

**NOTA:** Este equipo ha sido probado y cumple con los límites correspondientes a un equipo digital de Clase B, según lo señalado en la Parte 15 de las Normas FCC (la Comisión Federal de Comunicaciones de EE. UU.). Estos límites están diseñados para proporcionar protección razonable contra interferencias perjudiciales en una instalación residencial. Este equipo genera, utiliza y puede emitir energía de frecuencias de radio y, si no es instalado y usado de acuerdo a las instrucciones, puede causar interferencias perjudiciales en las comunicaciones de radio. Sin embargo, no hay garantía de que no ocurrirán las interferencias en una instalación determinada. Si este equipo causa interferencias perjudiciales en la recepción de radio o televisión, que se pueden identificar encendiendo y apagando el equipo, recomendamos al usuario que intente solucionar las interferencias tomando una o más de las siguientes medidas:

- Cambiar la orientación o posición de la antena receptora.
- Aumentar la separación entre el equipo y el receptor.
- Conectar el equipo a una toma de un circuito diferente del conectado con el receptor.
- Consultar al proveedor o a un técnico de radio/TV con experiencia para recibir ayuda.

# TIEMPO DE FUNCIONAMIENTO

* Los paquetes de baterías adecuados para este parlante se enumeran en la siguiente tabla.
* La siguiente tabla indica el tiempo de funcionamiento con una sola carga.

| Cartucho de batería | | Capacidad de la batería | EN LA SALIDA DEL PARLANTE = 100 mW<br>Unidad: hora (aproximadamente) | | | |
|---|---|---|---|---|---|---|
| | | | Bluetooth | | AUX IN | |
| | | | LED ENCENDIDO | LED APAGADO | LED ENCENDIDO | LED APAGADO |
| LXT (18V) | BL1815N | 1.5 Ah | 8.0 | 10 | 8.5 | 11 |
| | BL1820B | 2.0 Ah | 11 | 14 | 11 | 15 |
| | BL1830B | 3.0 Ah | 15 | 19 | 16 | 20 |
| | BL1840B | 4.0 Ah | 22 | 28 | 22 | 29 |
| | BL1850B | 5.0 Ah | 28 | 36 | 29 | 37 |
| | BL1860B | 6.0 Ah | 34 | 43 | 35 | 45 |
| XGT<br>(36V - 40V máx.) | BL4020 | 2.0 Ah | 19 | 23 | 19 | 24 |
| | BL4025 | 2.5 Ah | 24 | 30 | 25 | 31 |
| | BL4040(F) | 4.0 Ah | 39 | 47 | 40 | 49 |

⚠ ***ADVERTENCIA:***

**Utilice únicamente los cartuchos de batería enumerados anteriormente. La utilización de cualquier otro cartucho de batería puede causar lesiones e incendios.**

**NOTA:**

- La tabla anterior sobre el tiempo de funcionamiento de la batería es para referencia.
- El tiempo de funcionamiento real puede diferir según el tipo de batería, las condiciones de carga o el entorno de utilización.
- Puede que algunos de los cartuchos de batería y cargadores enumerados anteriormente no estén disponibles según su región de residencia.

# INSTALACIÓN Y ALIMENTACIÓN

⚠ **PRECAUCIÓN:**

- **Tenga cuidado de no pillarse los dedos al abrir y cerrar la tapa de la batería.**
- **Tras instalar o quitar el cartucho de batería, coloque de nuevo la tapa del compartimiento de la batería en su posición original. De lo contrario, el cartucho de batería podría caerse accidentalmente del parlante y causarle lesiones a usted o a alguien a su alrededor.**
- **Cierre y bloquee siempre el compartimiento de la batería antes de mover el parlante.**
- **Apague siempre el parlante antes de instalar o retirar el cartucho de batería.**
- **Tenga cuidado de no dejar caer ni golpear el parlante. Una carcasa rota podría cortarle los dedos o clavársele en el cuerpo. Un parlante dañado puede exhibir un comportamiento impredecible que resulte en un incendio, explosión o riesgo de lesiones.**
- **Sujete firmemente el parlante y el cartucho de batería al instalar o retirar el cartucho de batería. Si no sujeta firmemente el parlante y el cartucho de batería, es posible que se le resbalen de las manos y se dañen, además de sufrir lesiones personales.**

**IMPORTANTE:**

- Una potencia reducida, distorsión, "sonido entrecortado" o la aparición de un icono de batería baja en la pantalla, son señales de que es necesario reemplazar el paquete de batería principal.
- El cartucho de batería no puede cargarse mediante el adaptador de alimentación de CA suministrado.
- El cartucho de batería no está incluido como accesorio estándar.

## Instalación o retirada del cartucho de batería deslizante (imágenes 2-4)

- Para instalar el cartucho de batería, alinee la lengüeta del cartucho de batería con la ranura de la carcasa y deslícela en su lugar. Insértelo siempre completamente hasta que encaje en su lugar con un pequeño clic.
- Si puede ver el indicador rojo en la parte superior del botón, no está completamente bloqueado. Instálelo completamente hasta que no pueda verlo. De lo contrario, podría caerse accidentalmente del parlante y causarle lesiones a usted o a alguien a su alrededor.
- No utilice la fuerza al insertar el cartucho de batería. Si el cartucho no se desliza suavemente, significa que no está insertando correctamente.
- Para retirar el cartucho de batería, deslícelo hacia fuera del parlante mientras presiona el botón en la parte delantera del cartucho.

## Indicación de la capacidad restante de la batería (imágenes 5-6)

***Solo para cartuchos de batería con indicador***

➢ **1. Luces indicadoras 2. Botón de comprobación**

Presione el botón de comprobación en el cartucho de batería para indicar la capacidad restante de la batería. Las luces indicadoras se encenderán durante unos segundos.

- **Cartucho de batería XGT/LXT**

| Indicador o luces | | | Capacidad restante |
|---|---|---|---|
| Iluminado | Apagado | Parpadeo | |
| ■ | ■ | ■ | 75% ~ 100% |
| ■ | ■ | □ | 50% ~ 75% |
| ■ | □ | □ | 25% ~ 50% |
| ■ | □ | □ | 0% ~ 25% |
| ◪ | □ | □ | Cargue la batería |
| ■ ↑ □ | ■ ↓ □ | □ ■ | La batería puede haber funcionado mal |

**NOTA:**

- Dependiendo de las condiciones de utilización y la temperatura ambiente, la indicación puede diferir ligeramente de la capacidad real.
- La primera luz indicadora (extremo izquierdo) parpadeará cuando funcione el sistema de protección de la batería.
- Cuando la carga de la batería sea baja, reemplácela.

## Funcionamiento con el adaptador de alimentación de CA suministrado

Retire el protector de goma e inserte el enchufe del adaptador en la toma de CC situada en el lado derecho del parlante. Conecte el adaptador a una toma de corriente estándar. Siempre que se utilice el adaptador, el paquete de batería se desconectará automáticamente.

⚠ **PRECAUCIÓN:**

- **Antes de mover el parlante, desconecte siempre completamente el adaptador de alimentación de CA. Si no se retira el adaptador de CA, podría provocar una descarga eléctrica.**
- **Nunca tire y arrastre del cable del adaptador. De lo contrario, el parlante podría caerse accidentalmente y causarle lesiones a usted o a alguien a su alrededor.**

**IMPORTANTE:**

- Para desconectar el parlante, el adaptador de red debe retirarse completamente de la toma de corriente.
- Utilice únicamente el adaptador de alimentación de CA suministrado con el producto o especificado por Makita.
- No sujete el cable de alimentación ni el enchufe con la boca. Hacerlo podría provocar una descarga eléctrica.
- No toque el enchufe con las manos mojadas o grasosas.
- Los cables dañados o enredados aumentan el riesgo de descarga eléctrica. Si el cable está dañado, haga que lo reemplace nuestro centro de servicio autorizado para evitar riesgos para la seguridad. No lo utilice antes de la reparación.
- Tras su utilización, guarde siempre el adaptador de alimentación de CA fuera del alcance de los niños. Si los niños jugasen con el cable, podrían sufrir lesiones.

## Toma de corriente USB

Este conector puede utilizarse para cargar un teléfono celular o cualquier otro dispositivo que utilice menos de 2,4A de corriente CC.
La carga solo se producirá cuando el parlante esté encendido.

**Nota:** Asegúrese de que las especificaciones del dispositivo externo, como un teléfono celular o reproductor, sean compatibles con el parlante. Lea el manual de instrucciones del dispositivo externo antes de cargarlo.

**IMPORTANTE:**

- Antes de conectar el dispositivo USB al cargador, haga siempre una copia de seguridad de los datos del dispositivo USB. De lo contrario sus datos podrían perderse.
- Es posible que el cargador no suministre energía a algunos dispositivos USB.
- Cuando no lo utilice o tras la carga, retire el cable USB y cierre la tapa.
- No conecte la fuente de alimentación al puerto USB. De lo contrario, existe riesgo de incendio. El puerto USB está diseñado para cargar solamente dispositivos de menor voltaje. Coloque siempre la tapa en el puerto USB cuando no esté cargando el dispositivo de menor voltaje.
- No inserte clavos, cables, etc. en el puerto de alimentación USB. De lo contrario, un cortocircuito podría provocar humo y un incendio.
- No conecte esta toma USB al puerto USB de una computadora, ya que es muy posible que provoque daños en las unidades.

# ESCUCHAR MÚSICA A TRAVÉS DE TRANSMISIÓN POR BLUETOOTH

Para reproducir/transmitir música Bluetooth a través del parlante, vincule el dispositivo Bluetooth con el parlante para habilitar el enlace automático.

**Nota:**
Para tener una mejor calidad de sonido, recomendamos establecer el volumen a más de dos tercios del nivel en el dispositivo Bluetooth y, a continuación, ajustar el volumen en el parlante según sea necesario. Esta operación solo es válida solo cuando el dispositivo Bluetooth no tiene el volumen absoluto.

## Vincular el dispositivo Bluetooth por primera vez

1. Presione el botón de encendido para encender el parlante. En pantalla se mostrará "Pairing" (Vinculando) para indicar que el parlante es detectable.
2. Active el Bluetooth en el dispositivo según su manual de usuario para enlazarlo al parlante. Vaya a la lista de dispositivos Bluetooth y seleccione el dispositivo llamado "GRM05" (en algunos celulares que están equipados con versiones anteriores a Bluetooth BT2.1, es posible que deba introducir la contraseña "0000").
3. Una vez conectado, se escuchará un tono de confirmación. En pantalla se mostrará "Paired" (Vinculado). Ahora puede seleccionar y reproducir cualquier música desde el dispositivo fuente. El control del volumen puede ajustarse desde el dispositivo fuente o directamente desde el parlante.
4. Utilice los controles en el dispositivo habilitado para Bluetooth o en el parlante para reproducir/pausar y moverse por las pistas.

**Nota:**

- Si dos dispositivos Bluetooth, que estén vinculándose por primera vez, buscan el parlante, se mostrará su disponibilidad en ambos dispositivos. Sin embargo, si un dispositivo se enlaza primero con la unidad, el otro dispositivo Bluetooth no podrá encontrarla en la lista.
- Si el dispositivo Bluetooth se desconecta temporalmente del parlante, deberá volver a conectar manualmente su dispositivo al parlante.
- Si el "GRM05" se muestra en la lista de dispositivos Bluetooth pero el dispositivo no puede conectarse con él, elimine el elemento de la lista y vuelva a vincular el dispositivo con el parlante siguiendo los pasos descritos anteriormente.
- El alcance óptimo de la transmisión Bluetooth es de aproximadamente 30 metros (100 pies) (línea directa de visión) hasta el parlante, pero una distancia de hasta 100 metros (328 pies) es posible.

- Si se pierde la conexión Bluetooth debido a que se excede el tiempo de separación, la distancia óptima, obstáculos u otros motivos, es posible que sea necesario volver a conectar el dispositivo con el parlante.
- Los obstáculos físicos, otros dispositivos inalámbricos o electromagnéticos pueden afectar la calidad de la conexión.
- El rendimiento de la conectividad Bluetooth puede variar dependiendo de los dispositivos Bluetooth conectados. Consulte las características Bluetooth del dispositivo antes de conectarlo al parlante. Es posible que no todas las funciones no sean compatibles en algunos dispositivos Bluetooth vinculados.

## Reproducir archivos de audio en modo Bluetooth

Cuando haya conectado con éxito el parlante con el dispositivo Bluetooth elegido, puede comenzar a reproducir música utilizando los controles en el dispositivo Bluetooth conectado.

1. Una vez que haya comenzado la reproducción, ajuste el volumen a la configuración requerida utilizando los botones de volumen en el parlante o en el dispositivo Bluetooth habilitado.
2. Utilice los controles del dispositivo Bluetooth para reproducir/pausar y moverse por las pistas. Alternativamente, controle la reproducción utilizando los botones de reproducir/pausar, pista siguiente y pista anterior en cualquiera de los parlantes.
3. Mantenga presionado el botón de avance rápido o rebobinar para moverse por la pista actual. Suelte el botón cuando alcance el punto deseado.

**Nota:**

- Puede que no todos los reproductores o dispositivos respondan a todos estos controles.
- Algunos teléfonos celulares pueden desconectarse temporalmente del parlante cuando realiza o recibe llamadas. Algunos dispositivos pueden silenciar temporalmente la transmisión de audio por Bluetooth cuando reciben mensajes de texto, correos electrónicos o por otros motivos no relacionados con la transmisión de audio. Tal comportamiento es una función del dispositivo conectado y no indica que haya un problema con el parlante.
- La pantalla mostrará la información de la pista, como título, artista, álbum, etc., cuando se reproduzca en modo Bluetooth.

## Reproducir un dispositivo fuente Bluetooth vinculado previamente

El parlante puede memorizar hasta 8 juegos de dispositivos Bluetooth vinculados. Cuando la memoria exceda esa cantidad, el dispositivo que se vinculó con el parlante hace más tiempo se sobrescribirá en la memoria del parlante. Si el dispositivo fuente Bluetooth se vinculó previamente con el parlante, el parlante aún lo recordará e intentará volver a conectarse con el último dispositivo conectado en el plazo de 1 minuto. Si el último dispositivo conectado no está disponible, el parlante será detectable.

## Desconectar el dispositivo Bluetooth

Mantenga presionado el botón de vinculación Bluetooth de 2 a 3 segundos hasta que se muestre "Pairing" (Vinculando) en pantalla para desconectarse del dispositivo Bluetooth o apague el Bluetooth en el dispositivo Bluetooth para desactivar la conexión.

## Borrar la memoria de dispositivos Bluetooth vinculados

Para borrar de la memoria todos los dispositivos vinculados, mantenga presionado el botón de vinculación Bluetooth durante más de 7 segundos hasta que en la pantalla aparezca "Restablecer".

# FUNCIÓN TRUE WIRELESS STEREO (TWS)

La función True Wireless Stereo (TWS - estéreo inalámbrico auténtico) es una característica que permite que un dispositivo se conecte de forma inalámbrica con otro dispositivo. Puede utilizar la función TWS para conectarlo a un segundo GRM05 y reproducir música a través de dos parlantes.

## Configurar el primer parlante

1. Asegúrese de que el primer parlante esté en modo Bluetooth y conéctese a un dispositivo Bluetooth.
2. Presione el botón Plus, en pantalla se mostrará ST : MULTI . ST parpadeará en la pantalla. Presione el botón Plus para acceder al modo "ST Pair" (vinculación ST). Si no se presiona ningún botón durante 10 segundos, el parlante también accederá al modo "ST Pair" (vinculación ST). En pantalla se mostrará "ST Pair" (vinculación ST).

## Configurar el segundo parlante

1. Asegúrese de que el segundo parlante esté en modo Bluetooth y que no se haya conectado a un dispositivo Bluetooth.
2. Presione el botón Plus, en pantalla se mostrará ST : MULTI . ST parpadeará en la pantalla. Presione el botón Plus para acceder al modo "ST Pair" (vinculación ST). Si no se presiona ningún botón durante 10 segundos, el parlante también accederá al modo "ST Pair" (vinculación ST).
   Cuando los parlantes estén conectados correctamente,

se mostrará L - ST - R en ambas pantallas al mismo tiempo.

**Nota:** Configure el segundo parlante menos de 1 minuto después que el primero, de lo contrario, se cancelará la configuración del primer parlante.

## Iniciar la reproducción

1. Inicie la reproducción en el dispositivo Bluetooth conectado y ajuste el volumen en el dispositivo Bluetooth o en uno de los parlantes para una escucha agradable.
   **Nota:** La configuración de volumen o ecualización de un parlante se reflejará en el otro.
2. Utilice los controles del dispositivo Bluetooth para reproducir/pausar y moverse por las pistas. Alternativamente, controle la reproducción utilizando los botones de reproducir/pausar, pista siguiente y pista anterior en cualquiera de los parlantes.
3. Mantenga presionado el botón de avance rápido o rebobinar en cualquiera de los parlantes para avanzar rápidamente o rebobinar en la pista actual. Suelte el botón cuando alcance el punto deseado.

## Cambiar el modo de audio

1. Utilizando dos parlantes, puede cambiar entre los modos L - ST - R , R - ST - R y L - ST - L .
2. Presione el botón de L/R en cualquiera de los parlantes para cambiar el modo de audio.
3. **Modo** L - ST - R **:** ambos parlantes reproducirán el mismo sonido. Es la configuración inicial.
4. **Modo** R - ST - R **y** L - ST - L **:** un parlante reproduce el sonido en el canal derecho, mientras que el otro lo hace en el canal izquierdo para una reproducción estéreo entre los parlantes.

## Desconectar de la función TWS

Mantenga presionado el botón Plus para desconectar la función TWS.

# DISFRUTAR DE LA REPRODUCCIÓN INALÁMBRICA UTILIZANDO MÚLTIPLES PARLANTES

Puede disfrutar de la música al mismo tiempo combinando hasta 10 dispositivos compatibles con esta función.

## Configurar el primer parlante

1. Asegúrese de que el primer parlante esté en modo Bluetooth y conéctese a un dispositivo Bluetooth.
2. Presione el botón Plus, en pantalla se mostrará ST : MULTI .
3. Seleccione MULTI presionando el botón de L/R. MULTI parpadeará en la pantalla. Presione el botón Plus para acceder al modo "MULTI Pair" (vinculación múltiple). Si no se presiona ningún botón durante 10 segundos, el parlante también accederá al modo "MULTI Pair" (vinculación múltiple). En pantalla se mostrará "MULTI Pair" (vinculación múltiple).

## Configurar el segundo parlante

1. Asegúrese de que el segundo parlante esté en modo de vinculación Bluetooth.
2. Presione el botón Plus, en pantalla se mostrará ST : MULTI .
3. Seleccione MULTI presionando el botón de L/R. MULTI parpadeará en la pantalla. Presione el botón Plus para acceder al modo "MULTI Pair" (vinculación múltiple). Si no se presiona ningún botón durante 10 segundos, el parlante también accederá al modo "MULTI Pair" (vinculación múltiple). Cuando los parlantes estén conectados correctamente, la pantalla del primer parlante mostrará "PARENT" (que indica que es el parlante principal) y la del segundo "CHILD" (que indica que es el parlante secundario).

**Nota:** Configure el segundo parlante menos de 1 minuto después que el primero. Al añadir un nuevo parlante secundario, el minuto se reiniciará.

## Añadir nuevos parlantes secundarios

Si desea conectar un tercer o más parlantes nuevos, siga estos pasos:

1. Asegúrese de que el nuevo parlante esté en modo de vinculación Bluetooth.
2. Presione el botón Plus en el parlante principal. En pantalla se mostrará "MULTI ADD" (adición múltiple).
3. Presione el botón Plus en el nuevo parlante, en pantalla se mostrará ST : MULTI .
4. Seleccione MULTI presionando el botón de L/R. MULTI parpadeará en la pantalla. Presione el botón Plus para acceder al modo "MULTI Pair" (vinculación múltiple). Si no se presiona ningún botón durante 10 segundos, el parlante también accederá al modo "MULTI Pair" (vinculación múltiple). Cuando los parlantes estén conectados correctamente, en el nuevo parlante se mostrará "CHILD" (que indica que es el parlante secundario).

## Iniciar la reproducción

1. Inicie la reproducción en el dispositivo Bluetooth conectado y ajuste el volumen en el dispositivo Bluetooth o en los parlantes para una escucha agradable. La misma música se reproducirá en todos los parlantes.
   **Nota:** Solo se sincronizarán los ajustes de volumen o ecualización del parlante principal con

los demás parlantes. Para los demás parlantes, configure el volumen o ecualizador de cada parlante individualmente.
2. Utilice los controles del dispositivo Bluetooth para reproducir/pausar y moverse por las pistas. Alternativamente, controle la reproducción con los botones de reproducir/pausar, pista siguiente y pista anterior en el parlante principal.
3. Mantenga presionado el botón de avance rápido o rebobinar en el parlante principal para avanzar rápidamente o rebobinar en la pista actual. Suelte el botón cuando alcance el punto deseado.

### Desconectar los múltiples parlantes

- Para desconectar solo un parlante secundario, mantenga presionado el botón Plus del parlante secundario que desee desconectar.
- Para desconectar todas las conexiones y salir del grupo de múltiples parlantes, mantenga presionado el botón Plus del parlante principal.

## SELECCIONAR LA FUNCIÓN DE ILUMINACIÓN

1. Presione el botón de encendido para encender el parlante.
2. Presione el botón de menú y, a continuación, presione el botón de pista anterior para acceder a la configuración.
3. Presione el botón de pista siguiente o pista anterior para seleccionar la función de iluminación deseada. A continuación, presione el botón de reproducir/pausar para confirmar la selección.

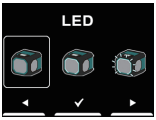


Seleccionar esta opción indica que la luz LED está apagada.

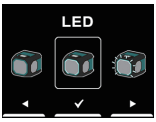


Seleccionar esta opción indica que la luz LED permanece iluminada de forma continua (predeterminado).

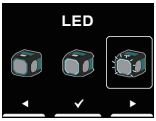


Seleccionar esta opción indica que la luz LED parpadeará al ritmo de la música. Es más efectiva con música que tenga un tiempo fuerte.

**Nota:** Esta función es adecuada para música con un ritmo fuerte. De lo contrario, es posible que la luz LED no parpadee.

## FUNCIÓN DE ECUALIZADOR

1. Presione el botón de encendido para encender el parlante.
2. Presione el botón de menú y, a continuación, presione el botón de reproducir/pausar para acceder al menú de selección de ecualización.
3. Presione el botón de pista siguiente o pista anterior para seleccionar el modo de ecualización deseado o elija configurar su propio modo de ecualización. A continuación, presione el botón de reproducir/pausar para confirmar la selección. Los modos de ecualización disponibles son: "FLAT", "JAZZ", "ROCK", "CLASSIC", "POP", "NEWS" y "MY EQ".
4. Si elige "MY EQ" en el paso 3, utilice los botones de pista siguiente, pista anterior y reproducir/pausar para configurar los niveles de agudos, medios y graves.

**Nota:** Si aumenta el volumen mientras enfatiza los graves con un ecualizador, pueden producirse crujidos o distorsiones. En este caso, ajuste el volumen.

## TOMA DE MICRÓFONO

En el lado derecho del parlante se proporciona una toma de micrófono de 6,3mm para conectar un micrófono (no incluido).

1. Conecte el micrófono a la toma de micrófono (MIC).
2. Presione el botón de encendido para encender el parlante.
3. Encienda el micrófono.
4. Presione los botones de subir/bajar volumen en el parlante según sea necesario para ajustar el nivel.

**Nota:**
No coloque el micrófono contra el parlante, esto podría causar eco de acople y dañará el parlante.

### Configurar el volumen del micrófono

1. Presione el botón de encendido para encender el parlante.
2. Presione el botón de menú y, a continuación, presione el botón de pista siguiente para acceder a la configuración.
3. Presione el botón de pista siguiente o pista anterior para seleccionar el nivel de volumen del micrófono deseado. A continuación, presione el botón de reproducir/pausar para confirmar la selección.

## REPRODUCIR MÚSICA A TRAVÉS DE LA TOMA DE ENTRADA AUXILIAR

En el lado derecho de la unidad se proporciona una toma de entrada auxiliar de 3,5mm para una señal de audio desde cualquier dispositivo que cuente con audífonos o salida de audio, como un reproductor de MP3 o CD.

1. Conecte una fuente de audio estéreo o mono (por ejemplo, un reproductor de MP3 o CD) a la toma de entrada auxiliar (marcada como "AUX IN"). El parlante cambiará del modo Bluetooth al modo de entrada auxiliar.
2. Ajuste el control del volumen del reproductor de MP3 o CD para garantizar una señal adecuada y, a continuación, ajuste el volumen del parlante para una escucha agradable.

**Nota:**

En el modo de AUX IN, se recomienda establecer el volumen del dispositivo de audio externo en dos tercios o más. A continuación, ajuste el volumen del parlante según sea necesario para lograr una calidad de sonido óptima. Si el volumen del dispositivo de audio se establece por debajo de dos tercios, es posible que la luz LED no parpadee. Cuando se reproduce a través de una toma de entrada auxiliar, la pantalla no mostrará información, como el título, artista, álbum, etc.

# MANTENIMIENTO

⚠ **PRECAUCIÓN:**

- **Nunca utilice gasolina, bencina, diluyentes, alcohol o similares. Podría producirse decoloración, deformación o grietas.**
- **No lave el parlante con agua.**

# ESPECIFICACIONES

| **Amplificador** | |
|---|---|
| Potencia de salida | 14,4V: 15W<br>18V: 20W<br>36V: 20W |
| Frecuencia en respuesta | 50Hz~20kHz |
| **Entrada auxiliar** | |
| Sensibilidad de entrada | 300mVrms @ 100Hz |
| **Parlante** | |
| Parlante principal | 1 x 140,8mm, 6ohm 25W |
| Tweeter | 1 x 40mm, 6ohm 10W |
| Radiador pasivo | 2 x 100,7mm |

| **Bluetooth®**<br>(La marca denominativa y los logotipos de Bluetooth® son marcas comerciales registradas propiedad de Bluetooth SIG, Inc.) | |
|---|---|
| Versión Bluetooth | 5.1 certificado |
| Perfiles Bluetooth | A2DP/SCMS-T/AVRCP |
| Potencia de transmisión | Clase 1 |
| Alcance de transmisión | Óptimo:<br>30 metros máximo (100 pies)<br>Posible:<br>100 metros máximo (328 pies)<br>(varía según las condiciones de utilización) |
| Códecs compatibles | SBC, AAC, aptX™ , aptX™ HD |
| Perfiles Bluetooth compatibles | A2DP/AVRCP |
| Frecuencia de funcionamiento | 2402MHz~2480MHz |

| **Toma de carga USB** | |
|---|---|
| Potencia máxima de suministro de la toma USB | 5V, 2,4A |

| **General** | |
|---|---|
| Adaptador de alimentación de CA | Entrada de CC 18V, 2A, pin central positivo |
| Batería | Batería deslizante:<br>14,4V<br>18V<br>36V |
| Terminal de entrada | 3,5mm de diámetro (AUX IN)<br>6,3mm de diámetro (MICRÓFONO) |
| Dimensiones (ancho x alto x largo) | 236mm x 205mm x 243mm |
| Peso | 3,8kg (sin la batería) |

| **Información sobre el consumo de energía** | |
|---|---|
| Modo apagado | Este dispositivo no tiene modo de espera y el consumo de energía en el modo apagado es inferior a 0,3W. |
| Modo Bluetooth | En el modo Bluetooth, cuando no hay salida de señal y está inactivo, el consumo de energía es inferior a 2W después de 15 minutos. |
| Modo auxiliar | En el modo auxiliar, cuando no hay salida de señal y está inactivo, el consumo de energía es inferior es inferior a 0,8W después de 15 minutos. |

La empresa se reserva el derecho de modificar las especificaciones sin previo aviso.

Makita Corporation
3-11-8, Sumiyoshi-cho,
Anjo, Aichi 446-8502 Japan

GRM05-NA2-2312
3A81gC5Z30000 (2024.01.20)

SJN

www.makita.com