Eagle AXS Transmission

DRAFT

USER MANUAL

User Manual
User Manual
User Manual

User Manual
User Manual
User Manual

User Manual
User Manual
User Manual

95-30xx-xxx-000 Rev A © 2021 SRAM, LLC

SAFETY INSTRUCTIONS

You must read and understand the Safety Instructions document included with your product before proceeding with installation. Improperly installed components are extremely dangerous and could result in severe and/or fatal injuries. If you have any questions about the installation of these components, consult a qualified bicycle mechanic. This document is also available on www.sram.com.

CONSIGNES DE SÉCURITÉ

Vous devez lire et comprendre le document consacré aux instructions de sécurité livré avec votre produit avant de procéder à son installation. Des composants installés de manière inappropriée sont extrêmement dangereux et peuvent provoquer des blessures graves, voire mortelles. Pour toute question concernant l'installation de ces composants, consultez un mécanicien vélo professionnel. Ce document est également disponible sur www.sram.com.

INSTRUÇÕES DE SEGURANÇA

Tem que ler e compreender o documento de Instruções de Segurança, incluído com o seu produto, antes de proceder com a instalação. Os componentes instalados de forma incorrecta são extremamente perigosos e poderão resultar em lesões graves e/ou fatais. Se tiver quaisquer perguntas sobre a instalação destes componentes, consulte um mecânico de bicicletas qualificado. Este documento também está disponível em www.sram.com.

SICHERHEITSHINWEISE

Bevor Sie mit der Installation beginnen, müssen Sie die Ihrem Produkt beiliegenden Sicherheitshinweise gelesen und verstanden haben. Falsch montierte Komponenten stellen eine erhebliche Gefahr dar und könnten zu schweren und/oder tödlichen Verletzungen führen. Wenn Sie Fragen zur Montage dieser Komponenten haben, wenden Sie sich an einen qualifizierten Fahrradmechaniker. Dieses Dokument steht auch unter www.sram.com zur Verfügung.

ISTRUZIONI DI SICUREZZA

L'utente deve leggere e comprendere il documento di Istruzioni di sicurezza accluso al prodotto, prima di procedere all'installazione. I componenti, se installati in modo improprio, sono estremamente pericolosi e potrebbero essere all'origine di ferite gravi e/o mortali. In caso di domande sull'installazione di questi componenti, consultare un meccanico per biciclette qualificato. Il presente documento è disponibile anche sul sito www.sram.com.

安全にお使いいただくために

取り付けを開始する前に、製品に付属している安全に関する記述を必ず読み、内容を理解してください。コンポーネントを間違って取り付けると、非常に危険な状態になり、その結果、重度または致命的な障害を引き起こすことがあります。これらのコンポーネントの取り付けに関して質問がある場合は、正規の自転車整備士にご相談ください。このマニュアルは www.sram.com にも掲載されています。

INSTRUCCIONES DE SEGURIDAD

Antes de proceder a la instalación de este producto, es necesario que lea y entienda perfectamente el documento de instrucciones de seguridad que lo acompaña. Unos componentes mal instalados suponen un enorme peligro y pueden ocasionar lesiones graves o incluso mortales. Si tiene alguna pregunta acerca de la instalación de estos componentes, consulte con un mecánico de bicicletas cualificado. Este documento está disponible también en la dirección www.sram.com.

VEILIGHEIDSINSTRUCTIES

Lees en begrijp het document met veiligheidsinstructies dat met uw product is meegeleverd voordat u met de installatie begint. Verkeerd geïnstalleerde componenten kunnen buitengewoon gevaarlijk zijn en kunnen leiden tot ernstige en/of fatale verwondingen. Als u vragen hebt over de installatie van deze componenten, raadpleeg een vakbekwame fietsenmaker. Dit document is tevens beschikbaar op www.sram.com.

安全说明

进行安装之前，您必须阅读并理解产品随附的安全说明书。部件安装不当是极为危险的，可能导致严重甚至致命的人身伤害。如果您对部件安装有任何疑问，请咨询专业自行车技工。本文件也发布在 www.sram.com 上。

DRAFT

SAFETY INSTRUCTIONS

The bicycle frame must be compatible with the UDH hanger assembly.
The thru axle and wheel must be compatible with the bicycle frame and UDH hanger assembly.
Apply grease **only** to the thru axle threads. Do **not** apply grease to the UDH hanger or bolt.

CONSIGNES DE SÉCURITÉ

Le cadre du vélo doit être compatible avec le système de patte de dérailleur universelle UDH.
L'axe traversant et la roue doivent être compatibles avec le cadre du vélo et le système de patte de dérailleur universelle UDH.
Appliquez de la graisse **uniquement** sur le filetage de l'axe traversant. **N**'appliquez **jamais** de graisse sur la vis ou la patte UDH.

INSTRUÇÕES DE SEGURANÇA

O quadro da bicicleta tem que ser compatível com o conjunto do suporte Suspensor Universal do Derailleur (SUD/UDH).
O eixo de atravessamento e a roda têm que ser compatíveis com o quadro da bicicleta e com o conjunto do Suspensor Universal do Derailleur (SUD/UDH).
Aplique massa lubrificante **apenas** aos fios de rosca do eixo de atravessamento. **Não** aplique massa lubrificante ao suspensor SUD/UDH nem ao seu perno.

SICHERHEITSHINWEISE

Der Fahrradrahmen muss mit der UDH-Schaltaugen-Baugruppe kompatibel sein.
Die Steckachse und das Laufrad müssen mit dem Fahrradrahmen und der UDH-Schaltaugen-Baugruppe kompatibel sein.
Tragen Sie Schmierfett **nur** auf das Steckachsengewinde auf. Tragen Sie **kein** Schmierfett auf das UDH-Schaltauge oder die Schraube des UDH-Schaltauges auf.

ISTRUZIONI DI SICUREZZA

Il telaio della bicicletta deve essere compatibile con il gruppo forcellino UDH.
L'asse passante e la ruota devono essere compatibili con il telaio della bicicletta e il gruppo forcellino UDH.
Ingrassare **solo** le filettature dell'asse passante. **Non** applicare grasso sul forcellino UDH o sul bullone.

安全にお使いいただくために

自転車のフレームは、UDH ハンガー・アセンブリに適合していなければなりません。

スルーアクスルおよびホイールは、自転車のフレームと UDH ハンガー・アセンブリに適合していなければなりません。

グリスは、スルーアクスルのスレッド**のみ**に塗布します。UDH ハンガーまたはボルトには、グリスを塗布**しない**でください。

INSTRUCCIONES DE SEGURIDAD

El cuadro de la bicicleta debe ser compatible con el conjunto de la percha UDH.
El eje pasante y la rueda deben ser compatibles con el cuadro de la bicicleta y el conjunto de la percha UDH.
Aplique grasa **únicamente** a las roscas del eje pasante. **No** aplique grasa a la percha UDH ni al perno.

VEILIGHEIDSINSTRUCTIES

Het fietsframe moet met de UDH-hanger compatibel zijn.
De doorvoeras en het wiel moeten met het fietsframe en de UDH-hanger compatibel zijn.
Breng **alleen** smeer op de schroefdraad van de doorvoeras aan. Breng **geen** smeer op de UDH-hanger of bout aan.

安全说明

自行车架必须与 UDH 吊耳组件兼容。

插轴和车轮必须与自行车架和 UDH 吊耳组件兼容。

只向插轴螺纹涂抹润滑脂。**请勿**向 UDH 吊耳或螺栓涂抹润滑脂。

DRAFT

NOTICE

This manual is a complete system installation guide, from unboxing each component to heading out for a ride. Complete the installation and setup in the order described in the manual. Do not begin a new section before completing the previous sections.

AXS components are only compatible with other AXS components. Consult the *Compatibility Map AXS Components* for compatibility information.

Consult www.sram.com/service whenever a separate manual is referenced in this document.

AVIS

Ce manuel est un guide complet sur l'installation du système, depuis le déballage de chaque composant jusqu'à la première sortie à vélo. Effectuez l'installation et le réglage en suivant les étapes décrites dans ce manuel. Ne passez pas à un nouveau chapitre avant d'avoir terminé les chapitres précédents. Les composants AXS ne sont compatibles qu'avec d'autres composants AXS.

Pour obtenir plus de renseignements sur les compatibilités, reportez-vous au *Compatibility Map AXS Components*.

Consultez le site www.sram.com/service pour vous reporter aux différents manuels spécifiques indiqués dans ce document.

NOTIFICAÇÃO

Este manual é um guia completo de instalação do sistema, desde retirar cada componente da caixa até sair para um passeio de bicicleta. Complete a instalação e configuração pela ordem descrita no manual. Não inicie uma nova secção antes de ter completado as secções anteriores.

Os componentes AXS só são compatíveis com outros componentes AXS. Consulte o *Compatibility Map AXS Components* para obter informações de compatibilidade.

Consulte www.sram.com/service sempre que um outro manual diferente seja mencionado como referência neste documento.

HINWEIS

Diese Bedienungsanleitung ist eine vollständige Anleitung für die Systeminstallation vom Auspacken der einzelnen Komponenten bis zum Losfahren. Führen Sie die Installation und Einrichtung in der in dieser Bedienungsanleitung beschriebenen Reihenfolge durch. Beginnen Sie erst mit einem neuen Abschnitt, wenn Sie die vorherigen Abschnitte abgeschlossen haben.

AXS-Komponenten sind nur mit anderen AXS-Komponenten kompatibel. Beachten Sie die Informationen zur Kompatibilität in der *Compatibility Map AXS Components*.

Lesen Sie bei Verweisen auf andere Anleitungen in diesem Dokument in der jeweiligen Anleitung auf www.sram.com/service nach.

AVVISO

Questo manuale è una guida completa per l'installazione del sistema, dal disimballaggio di ogni componente fino all'uscita in sella alla tua bici. Completare l'installazione e la configurazione nell'ordine descritto nel manuale. Non iniziare una nuova sezione prima di aver completato le sezioni precedenti.

I componenti AXS sono compatibili solo con altri componenti AXS. Per informazioni sulla compatibilità, consultare la *Compatibility Map AXS Components*.

Consultare www.sram.com/service ogni volta che in questo documento si fa riferimento a un manuale separato.

注意事項

このマニュアルは、システムの取り付けに関する完全なガイドです。各コンポーネントを箱から取り出し、ライドに出かけられるようにするまでの手順を網羅しています。取り付けとセットアップは、このマニュアルで説明する順序に従って完了してください。前のセクションを終えずに、次のセクションの手順を始めないでください。

AXS のコンポーネントは、他の AXS コンポーネントにのみ適合しています。適 合性に関する情報は、*Compatibility Map AXS Components* 参照してください。

このマニュアルで参照することが案内されている別のマニュアルについては、www.sram.com/ service でご覧いただけます。

AVISO

Este manual es una guía completa de instalación del sistema, desde el desembalaje de cada componente hasta que la bicicleta está lista para salir a montar. Realice la instalación y configuración siguiendo el orden que se describe en el manual. No comience una nueva sección hasta terminar las anteriores.

Los componentes AXS solo son compatibles con otros componentes AXS. Consulte el *Compatibility Map AXS Components* para obtener información de compatibilidad.

Consulte www.sram.com/service siempre que en este documento se haga referencia a otro manual.

MEDEDELING

Deze handleiding beschrijft de volledige installatieprocedure van het systeem, vanaf het uitpakken van alle componenten tot aan het rijden met de fiets. Voltooi de installatieprocedure in de volgorde zoals beschreven in deze handleiding. Begin geen nieuwe sectie alvorens de vorige secties zijn voltooid.

AXS-componenten zijn alleen compatibel met andere AXS-componenten. Raadpleeg de *Compatibility Map AXS Components* voor meer informatie over de compatibiliteit.

Ga naar www.sram.com/service telkens naar een andere handleiding in dit document wordt verwezen.

注意

本手册是完整的系统安装指南，涵盖从每个部件拆箱直至骑行启程的整个过程。按照本手册所述的顺序，完成相应的安装与设置。完成上一步操作后，方可开始下一步操作。

AXS 部件只与其它 AXS 部件相兼容。兼容方面的信息请参阅《Compatibility Map AXS Components》。

若本手册中提及其它手册，请访问 www.sram.com/service 进行相应查阅。

DRAFT

Tools and Supplies 8

Werkzeuge und Material
Herramientas y accesorios
Outils et accessoires
Strumenti e forniture
Gereedschap en benodigdheden
Ferramentas e Produtos a Usar
ツールおよび付属品
工具和用品

SRAM AXS App 9

SRAM AXS App
Aplicación SRAM AXS
Application SRAM AXS
App SRAM AXS
SRAM AXS app
App AXS da SRAM
SRAM AXSアプリ
SRAM AXS 应用程序

e-MTB/Pedelec Shifting and Multi-shift 10

e-MTB/Pedelec Schalten und Mehrfach-Schalten
Cambio de marchas y cambio múltiple para e-MTB/Pedelec
Passage de vitesse et Multi-shift pour vélos Pedelec/VTTAE
Cambio e funzionalità Multi-Shift e-MTB/Pedelec
e-MTB/Pedelec schakelen en multi-shift
Meter uma ou múltiplas mudanças e-MTB/Pedelec
e-MTB / Pedelecのシフティングおよびマルチシフト
e-MTB/Pedelec 变速和多档位变速

SRAM AXS Controller 11

SRAM AXS-Steuerung
Controlador SRAM AXS
Commande SRAM AXS
Controller SRAM AXS
SRAM AXS-controller
Controlador SRAM AXS
SRAM AXS コントローラー
SRAM AXS 致动器

Eagle AXS Transmission Derailleur 12

SRAM AXS-Schaltwerk
Desviador trasero SRAM AXS
Dérailleur arrière SRAM AXS
Deragliatore posteriore SRAM AXS
SRAM AXS-achterderailleur
Derailleur traseiro AXS da SRAM
SRAM AXSリア・ディレイラー
SRAM AXS 后变速器

SRAM Battery 13

SRAM-Batterie
Batería SRAM
Batterie SRAM
Batteria SRAM
SRAM-accu
Bateria SRAM
SRAMの電池
SRAM 电池

Battery Charging 14

Laden der Batterie
Recarga de la batería
Recharge de la batterie
Carica della batteria
De accu opladen
Carga da bateria
電池の充電
电池充电

SRAM Battery Installation 15

Einsetzen der SRAM-Batterie
Instalación de la batería SRAM
Installation de la batterie SRAM
Installazione della batteria SRAM
De SRAM-accu installeren
Instalação da bateria SRAM
SRAM の電池の取り付け
SRAM 电池安装

System Pairing 17

Koppeln des Systems
Emparejamiento del sistema
Synchronisation du système
Accoppiamento del sistema
Het systeem koppelen
Emparelhamento do sistema
システムのペアリング
系统配对

AXS Button Functions 20

Funktionen der AXS-Taste
Funciones del botón AXS
Fonctionnalités du bouton AXS
Funzioni del pulsante AXS
Functies van de AXS-knop
Funções do botão AXS
AXS ボタンの機能
AXS 按钮的功能

DRAFT

Shifting 21

Schalten
Cambio de marchas
Passage des vitesses
Cambio
Schakelen
Meter Mudanças
シフティング
变速

AXS Button Shifting 22

Schalten mit der AXS-Taste
Cambio con el botón AXS
Passage des vitesses avec le bouton AXS
Cambio pulsante AXS
Schakelen met de AXS-knop
Meter mudanças com o botão AXS
AXS ボタンによるシフティング
AXS 按钮变速

Pod Controller Installation 23

Pod Controller Installation
Pod Controller Installation
Pod Controller Installation
Pod Controller Installation
Pod Controller Installation
Pod Controller Installation
Pod Controller Installation
Pod Controller Installation

Infinity Clamp 23

Infinity Clamp
Infinity Clamp
Infinity Clamp
Infinity Clamp
Infinity Clamp
Infinity Clamp
Infinity Clamp
Infinity Clamp

MMX Bridge 25

MMX-Schelle
Abrazadera MMX
Collier MMX
Morsetto MMX
MMX-klem
Braçadeira MXX
MMXクランプ
MMX 夹具

Cassette Installation 28

Einbau der Kassette
Instalación del casete
Installation de la cassette
Installazione della cassetta
De cassette installeren
Instalação da cassete
カセットの取り付け
飞轮安装

Crankset Installation 31

Einbau der Kurbelgarnitur
Instalación del juego de bielas
Installation du pédalier
Installazione della guarnitura
Het crankstel monteren
Instalação da pedaleira
クランクセットの取り付け
曲柄组安装

Chain and Setup Key Guide 32

Kettenlänge
Tamaño de la cadena
Longueur de la chaîne
Dimensionamento della catena
Kettinglengte
Tamanho da corrente
チェーン長の調節
链条尺寸测量

UDH Removal 33

UDH Removal
UDH Removal
UDH Removal
UDH Removal
UDH Removal
UDH Removal
UDH Removal
UDH Removal

Eagle Transmission Setup 35

Eagle Transmission Setup
Eagle Transmission Setup
Eagle Transmission Setup
Eagle Transmission Setup
Eagle Transmission Setup
Eagle Transmission Setup
Eagle Transmission Setup
Eagle Transmission Setup

DRAFT

SAG Category Bicycles 43

SAG Category Bicycles
SAG Category Bicycles
SAG Category Bicycles
SAG Category Bicycles
SAG Category Bicycles
SAG Category Bicycles
SAG Category Bicycles
SAG Category Bicycles

Derailleur Trimming 47

Derailleur Trimming
Derailleur Trimming
Derailleur Trimming
Derailleur Trimming
Derailleur Trimming
Derailleur Trimming
Derailleur Trimming
Derailleur Trimming

Manual Trim 47

Manual Trim
Manual Trim
Manual Trim
Manual Trim
Manual Trim
Manual Trim
Manual Trim
Manual Trim

Battery Overview 48

Übersicht über die Batterie
Descripción de la batería
Présentation de la batterie
Panoramica della batteria
Overzicht van de accu
Vista Geral da Bateria
電池の概要
电池概述

Battery Charge LED Indicator 48

Batterieladezustandsanzeige-LED
LED indicador de carga de la batería
DEL indiquant le niveau de charge de la batterie
LED indicatore di carica della batteria
LED-controlelampje voor accuniveau
LED indicador de carga da bateria
電池充電 LED インディケーター
电池电量 LED 指示灯

Controller Battery Replacement 50

Wechsel der Steuerungsbatterie
Sustitución de la batería del controlador
Remplacement de la pile de la commande
Sostituzione della batteria del controller
De batterij in de controller vervangen
Substituição da bateria do controlador
コントローラーの電池の交換
致动器电池更换

Maintenance 53

Wartung
Mantenimiento
Entretien
Manutenzione
Onderhoud
Manutenção
メンテナンス
保养

Storage and Transportation 54

Lagerung und Transport
Almacenamiento y transporte
Entreposage et transport
Stoccaggio e trasporto
Opslag en transport
Armazenagem e transporte
保管と運搬
储存与运输

Chain Replacement 55

Austausch der Kette
Sustitución de la cadena
Remplacement de la chaîne
Sostituzione della catena
De ketting vervangen
Substituição da corrente
チェーンの交換
链条更换

Recycling 56

Recycling
Reciclaje
Recyclage
Riciclaggio
Recycling
Reciclagem
リサイクリング
回收

DRAFT

Tools and Supplies
Werkzeuge und Material
Herramientas y accesorios

Highly specialized tools and supplies are required for the installation of your SRAM components. We recommend that you have a qualified bicycle mechanic install your SRAM components.

Für den Einbau Ihrer SRAM-Komponenten werden Spezialwerkzeuge und spezielles Material benötigt. Es wird empfohlen, den Einbau Ihrer SRAM-Komponenten von einem qualifizierten Fahrradmechaniker durchführen zu lassen.

Para instalar los componentes SRAM se necesitan herramientas y accesorios muy especializados. Recomendamos que confíe la instalación de sus componentes SRAM a un mecánico de bicicletas cualificado.

Outils et accessoires
Strumenti e forniture
Gereedschap en benodigdheden

Des outils et accessoires hautement spécialisés sont nécessaires pour l'installation de vos composants SRAM. Nous vous recommandons de faire installer vos composants SRAM par un mécanicien vélo qualifié.

Sono necessari strumenti e forniture altamente specializzati per l'installazione dei componenti SRAM. Consigliamo di far installare i componenti SRAM da un meccanico per biciclette qualificato.

Hooggespecialiseerd gereedschap en benodigdheden zijn nodig voor de installatie van uw SRAM-componenten. We bevelen aan om uw SRAM-componenten door een vakbekwame fietsenmaker te laten installeren.

Ferramentas e Produtos a Usar
ツールおよび付属品
工具和用品

São necessárias ferramentas altamente especializadas e produtos específicos para a instalação dos seus componentes SRAM. Recomendamos que mande um mecânico de bicicletas qualificado instalar os seus componentes SRAM.

SRAM コンポーネントの取り付けには、非常に特殊なツールおよび付属品が必要です。当社では、SRAM コンポーネントの取り付けは、専門の自転車整備士に依頼することを推奨しています。

安装 SRAM 组件需要非常专业的工具和用品。我们建议您让专业的自行车技工安装 SRAM 组件。

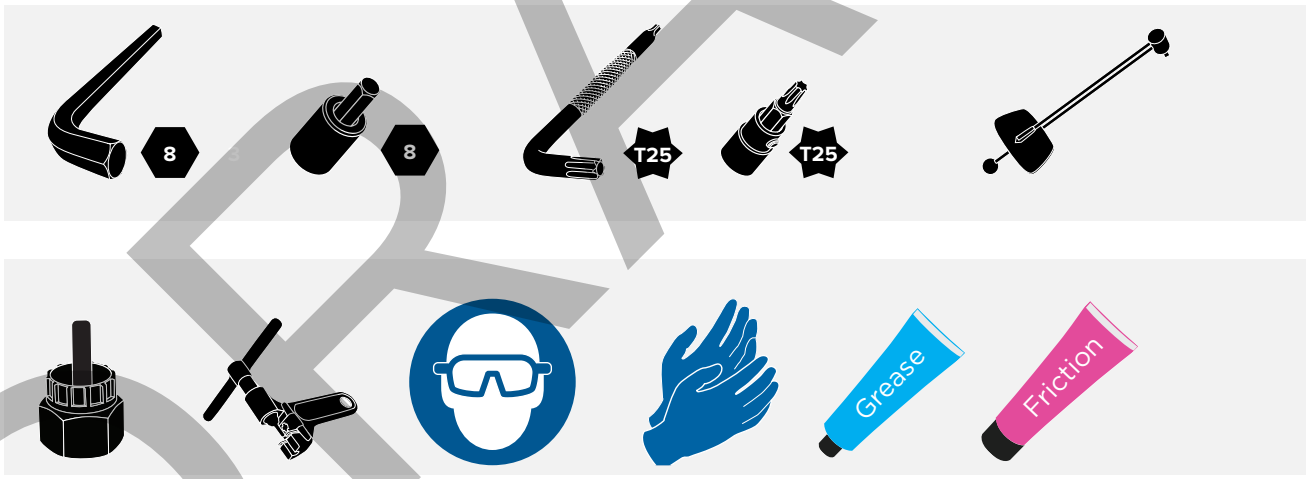

DRAFT

SRAM AXS App
SRAM AXS App
Aplicación SRAM AXS

After your SRAM AXS components have been paired and installed on your bicycle, download the SRAM AXS app, available for free in the app stores. Use the app to create your account, add your components, and customize your SRAM AXS experience. For component customization within the SRAM AXS app, all SRAM AXS and RockShox AXS components installed on a single bicycle must be paired together to create one system. For multi-system pairing, refer to System Pairing. Through the app, you will be able to:

- Change settings for your components
- Receive notifications for new product features and firmware updates
- Access product data and recommended service intervals

Nachdem Ihre SRAM AXS-Komponenten gekoppelt und an Ihrem Fahrrad montiert wurden, laden Sie sich die SRAM AXS App herunter, die in den App-Stores kostenlos zur Verfügung steht. Verwenden Sie die App, um Ihr Konto zu erstellen, Komponenten hinzuzufügen sowie Ihr SRAM AXS-Benutzererlebnis anzupassen. Um die Komponenten innerhalb der SRAM AXS-APP individuell anpassen zu können, müssen alle an einem Fahrrad installierten SRAM AXS- und RockShox AXS-Komponenten gemeinsam gekoppelt werden, damit ein System entsteht. Für das Koppeln mehrerer Systeme, siehe „Koppeln des Systems“. In der App können Sie folgende Aufgaben ausführen:

- Einstellungen für Ihre Komponenten ändern
- Benachrichtigungen über neue Produktfunktionen und Firmware-Updates erhalten
- Auf Produktdaten und empfohlene Wartungsintervalle zugreifen

Una vez que los componentes SRAM AXS se hayan emparejado e instalado en la bicicleta, descargue la aplicación SRAM AXS, disponible de forma gratuita en las tiendas de aplicaciones. Utilice la aplicación para crear una cuenta, agregar componentes y personalizar su experiencia con SRAM AXS. Para personalizar componentes en la aplicación SRAM AXS, todos los componentes SRAM AXS y RockShox AXS instalados en una sola bicicleta deben emparejarse para crear un único sistema. Para emparejar varios sistemas, consulte la sección Emparejamiento del sistema. Mediante la aplicación, podrá hacer lo siguiente:

- Cambiar la configuración de los componentes
- Recibir notificaciones de nuevas características del producto y actualizaciones de firmware
- Acceder a datos del producto e intervalos de mantenimiento recomendados

Application SRAM AXS
App SRAM AXS
SRAM AXS app

Une fois vos composants SRAM AXS synchronisés et installés sur votre vélo, téléchargez l’application SRAM AXS disponible gratuitement dans les app stores. Utilisez cette application pour créer votre compte, ajouter vos composants et personnaliser votre expérience SRAM AXS. Pour personnaliser les composants dans l’application SRAM AXS, tous les composants SRAM AXS et RockShox AXS installés sur un même vélo doivent être synchronisés ensemble pour créer un seul système. Pour une synchronisation entre plusieurs systèmes, reportez-vous au chapitre Synchronisation du système. Grâce à cette application, vous pouvez :

- Modifier les paramètres de vos composants
- Recevoir des notifications sur les fonctionnalités des nouveaux produits et les mises à jour des logiciels
- Accéder aux données des produits et aux fréquences d’entretien recommandées

Dopo che i componenti SRAM AXS sono stati accoppiati e installati sulla bicicletta, scaricare l’applicazione SRAM AXS, disponibile gratuitamente negli app store. Usare l’applicazione per creare il proprio account, aggiungere i propri componenti e personalizzare la propria esperienza SRAM AXS. Per la personalizzazione dei componenti all'interno dell'applicazione SRAM AXS, tutti i componenti SRAM AXS e RockShox AXS installati su una singola bicicletta devono essere accoppiati per creare un unico sistema. Per l'accoppiamento multisistema, fare riferimento a Accoppiamento del sistema. Attraverso l’applicazione, sarete in grado di:

- Modificare le impostazioni dei componenti
- Ricevere le notifiche per le nuove caratteristiche del prodotto e gli aggiornamenti del firmware
- Accedere ai dati del prodotto e agli intervalli di manutenzione consigliati

Zodra uw SRAM AXS-componenten zijn gekoppeld en op uw fiets zijn gemonteerd, download de SRAM AXS app, die gratis in de appstores beschikbaar is. Gebruik de app om uw account aan te maken, uw componenten toe te voegen en uw SRAM AXS-ervaring naar wens aan te passen. Voor het aanpassen van de componenten in de SRAM AXS-app moeten alle SRAM AXS en RockShox AXS-componenten die op één fiets geïnstalleerd zijn aan elkaar worden gekoppeld om één systeem te vormen. Voor het koppelen van meerdere systemen, ga naar Het systeem koppelen. Gebruik de app om het volgende te doen:

- Instellingen voor uw componenten wijzigen
- Meldingen voor nieuwe productfuncties en firmware-updates ontvangen
- Toegang krijgen tot productgegevens en aanbevolen onderhoudsintervallen

App AXS da SRAM
SRAM AXSアプリ
SRAM AXS 应用程序

Depois que os seus componentes AXS da SRAM tenham sido emparelhados e instalados na sua bicicleta, baixe (download) a app AXS da SRAM, que está disponível grátis nas lojas de apps. Use a app para criar a sua conta, acrescente os seus componentes e personalize a sua experiência AXS SRAM. Para personalizar componentes dentro da app SRAM AXS, todos os componentes SRAM AXS e RockShox AXS instalados numa só bicicleta têm que ser emparelhados uns com os outros a fim de criar um sistema. Para emparelhamento de multi-sistemas, consulte Emparelhamento do Sistema (System Pairing). Através da app vai poder:

- Alterar as configurações para os seus componentes
- Receber notificações para novas funcionalidades do produto e actualizações do firmware (material electrónico)
- Aceder a dados do produto e intervalos de serviço recomendados

SRAM AXS のコンポーネントをペアリングして自転車に取り付けた後、アプリのストアから無料で入手できる SRAM AXS アプリをダウンロードしてください。アプリを使用してご自分のアカウントを作成し、コンポーネントを追加して、SRAM AXS のエクスペリエンスをカスタマイズしてください。SRAM AXS アプリ内でコンポーネントのカスタマイゼーションを行うには、1 台の自転車に取り付けられているすべての SRAM AXS および RockShox AXS コンポーネントをペアリングし、統合した 1 つのシステムを構築する必要があります。複数のシステムのペアリングについては、「システムのペアリング」を参照してください。アプリで利用できる機能は次のとおりです：

- コンポーネントの設定変更
- 製品新機能とファームウェア更新に関する通知の受領
- 製品データのほか推奨サービス実施頻度へのアクセス

将您的 SRAM AXS 部件安装在自行车上并完成配对后，请从应用商店免费下载 SRAM AXS 应用程序。用此应用程序来创建帐户和添加部件，自定义您的 SRAM AXS 体验。若要在 SRAM AXS 应用程序内实现部件的自定义，则同一辆自行车上安装的所有 SRAM AXS 和 RockShox AXS 部件都必须相互配对从而形成一个系统。若要实现多个系统之间的配对，请参阅系统配对。您可以利用应用程序来：

- 更改您部件的设置
- 接收有关新产品功能和固件升级的通知
- 查看产品数据和所建议的保养间隔时间

DRAFT

e-MTB/Pedelec Shifting and Multi-shift
e-MTB/Pedelec Schalten und Mehrfach-Schalten
Cambio de marchas y cambio múltiple para e-MTB/Pedelec
Passage de vitesse et Multi-shift pour vélos Pedelec/VTTAE
Cambio e funzionalità Multi-Shift e-MTB/Pedelec
e-MTB/Pedelec schakelen en multi-shift
Meter uma ou múltiplas mudanças e-MTB/Pedelec
e-MTB / Pedelecのシフティングおよびマルチシフト
e-MTB/Pedelec 变速和多档位变速

NOTICE

SRAM components are designed for use only on bicycles that are pedal powered or pedal assisted (e-MTB/Pedelec).

SRAM Eagle AXS systems have multi-shift functionality disabled by default. To protect the components from damage and preserve the warranty, an Eagle Chain, Cassette, and AXS Rear Derailleur must be used with the SRAM AXS Controller's Multi-shift disabled when used on e-MTB/Pedelec style bicycles.

To enable the Multi-shift function, navigate to the system's Drivetrain Settings within the SRAM AXS app.

The complete SRAM Warranty is available at www.sram.com.

AVIS

Les composants SRAM sont conçus pour être utilisés exclusivement sur des vélos classiques ou sur des vélos équipés d'une assistance au pédalage (VTTAE/Pedelec).

Sur les systèmes SRAM Eagle AXS, la fonction Multi-shift (passage de vitesses multiples) est désactivée par défaut. Dans le cas d'une utilisation de vélos Pedelec/VTTAE et pour éviter d'endommager les composants et préserver la garantie, une chaîne et une cassette Eagle ainsi qu'un dérailleur arrière AXS doivent être utilisés avec le boîtier de commande SRAM AXS dont la fonction Multi-shift est désactivée.

Pour désactiver la fonction Multi-shift, accédez à la page des paramètres de la transmission dans l'appli SRAM AXS.

La garantie SRAM complète est disponible sur le site www.sram.com.

NOTIFICAÇÃO

Os componentes SRAM são concebidos apenas para uso em bicicletas que são propulsionadas por pedais ou com a assistência de pedais (e-MTB/Pedelec).

Os sistemas SRAM Eagle AXS têm uma funcionalidade para meter múltiplas mudanças, que está desactivada como pré-definição (default). Para proteger de danos os componentes e para preservar a garantia, uma corrente Eagle Chain, cassete e derailleur/desviador traseiro AXS têm que ser usados com o controlo de mudanças múltiplas Multi-shift do Controlador SRAM AXS desactivado, quando em uso em bicicletas de estilo e-MTB/Pedelec.

Para activar a função de mudanças múltiplas Multi-shift, deverá navegar para as Configurações da Transmissão (Drivetrain Settings) do sistema, dentro da app SRAM AXS.

A Garantia SRAM completa está disponível em www.sram.com.

HINWEIS

SRAM-Komponenten sind ausschließlich für die Verwendung an Fahrrädern ausgelegt, die mit Pedalkraft oder Pedalkraftunterstützung (e-MTBs/Pedelecs) angetrieben werden.

Bei SRAM Eagle AXS-Systemen ist die Mehrfach-Schaltfunktion standardmäßig deaktiviert. Um die Komponenten vor Schäden zu schützen und die Garantie aufrechtzuerhalten, muss bei Verwendung von Eagle-Ketten, -Kassetten und AXS-Schaltwerken an e-MTBs/Pedelecs die Mehrfach-Schaltfunktion der SRAM AXS-Steuerung deaktiviert sein.

Zum Aktivieren der Mehrfach-Schaltfunktion navigieren Sie in der SRAM AXS App zu den Antriebseinstellungen des Systems.

Die vollständige SRAM-Garantie ist auf www.sram.com verfügbar.

AVVISO

I componenti SRAM sono stati concepiti per essere utilizzati solo su biciclette elettriche o a pedalata assistita (e-MTB/Pedelec).

I sistemi SRAM Eagle AXS hanno la funzionalità Multi-shift disabilitata per impostazione predefinita. Per proteggere i componenti da danni e per poter continuare ad usufruire della garanzia, è necessario utilizzare una catena Eagle, una cassetta e un deragliatore posteriore AXS con il cambio multiplo del controller SRAM AXS disabilitato quando utilizzato su biciclette e-MTB/Pedelec.

Per abilitare la funzione Multi-shift, andare alle Impostazioni di trasmissione del sistema nell'app SRAM AXS.

La garanzia SRAM completa è disponibile all'indirizzo www.sram.com.

注意事項

SRAMのコンポーネントは、ペダル動作またはペダル・アシスト動作(e-MTB / Pedelec)で推進力を得る自転車にのみ使用するよう設計されています。

SRAM Eagle AXSシステムは、デフォルト設定でマルチシフト機能がオフになっています。コンポーネントを損傷から保護し、保証を有効に保つため、Eagleチェーン、カセット、およびAXSリア・ディレイラーは、e-MTB / Pedelecスタイルの自転車に使用する場合、SRAM AXSコントローラーのマルチシフトをオフにした状態で使用する必要があります。

マルチシフト機能は、SRAM AXSアプリにある、システムのDrivetrain Settings (ドライブ・トレインの設定)でオンにすることができます。

完全なSRAMの保証規定は、www.sram.com に掲載されています。

AVISO

Los componentes SRAM están diseñados para su uso exclusivo en bicicletas de pedaleo normal o asistido (e-MTB/Pedelec).

Los sistemas SRAM Eagle AXS incluyen una función de cambio múltiple que está desactivada de manera predeterminada. Para proteger los componentes frente a daños y mantener la validez de la garantía, es necesario emplear una cadena Eagle, un casete y un desviador trasero AXS con el cambio múltiple del controlador SRAM AXS desactivado si se utiliza en bicicletas de tipo e-MTB/Pedelec.

Para activar la función de cambio múltiple, acceda a la configuración de transmisión del sistema en la aplicación SRAM AXS.

La garantía completa de SRAM está disponible en www.sram.com.

MEDEDELING

SRAM-componenten zijn alleen ontworpen voor gebruik op fietsen met pedaalbediening of trapondersteuning (e-MTB/Pedelec).

Bij SRAM Eagle AXS-systemen is de multi-shiftfunctionaliteit standaard uitgeschakeld. Om beschadiging van de componenten te vermijden en de garantie te vrijwaren, moeten de Eagle-ketting, cassette en AXS-achterderailleur worden gebruikt met de multi-shift van de SRAM AXS-controller uitgeschakeld wanneer ze op e-MTB's/Pedelecs worden gemonteerd.

Om de multi-shiftfunctie in te schakelen, ga naar de aandrijvingsinstellingen van het systeem in de SRAM AXS-app.

De volledige SRAM-garantie is te vinden op www.sram.com.

注意

SRAM 零部件旨在仅用于脚踏驱动或脚踏辅助的自行车 (e-MTB/Pedelec)。

SRAM Eagle AXS 系统有多档位变速功能。默认状态下，该功能已被禁用。为了防止零部件受损并且为了使保修有效，在用于 e-MTB/ Pedelec 式自行车时，Eagle Chain 链条、飞轮和 AXS 后变速器必须与 SRAM AXS 致动器的已禁用多档位变速搭配使用。

若要启用多档位变速功能，请在 SRAM AXS 应用程序中浏览系统的传动系统设置。

《SRAM 保修》完整版可在 www.sram.com 上查看。

DRAFT

SRAM AXS Controller
SRAM AXS-Steuerung
Controlador SRAM AXS

Commande SRAM AXS
Controller SRAM AXS
SRAM AXS-controller

Controlador SRAM AXS
SRAM AXS コントローラー
SRAM AXS 致动器

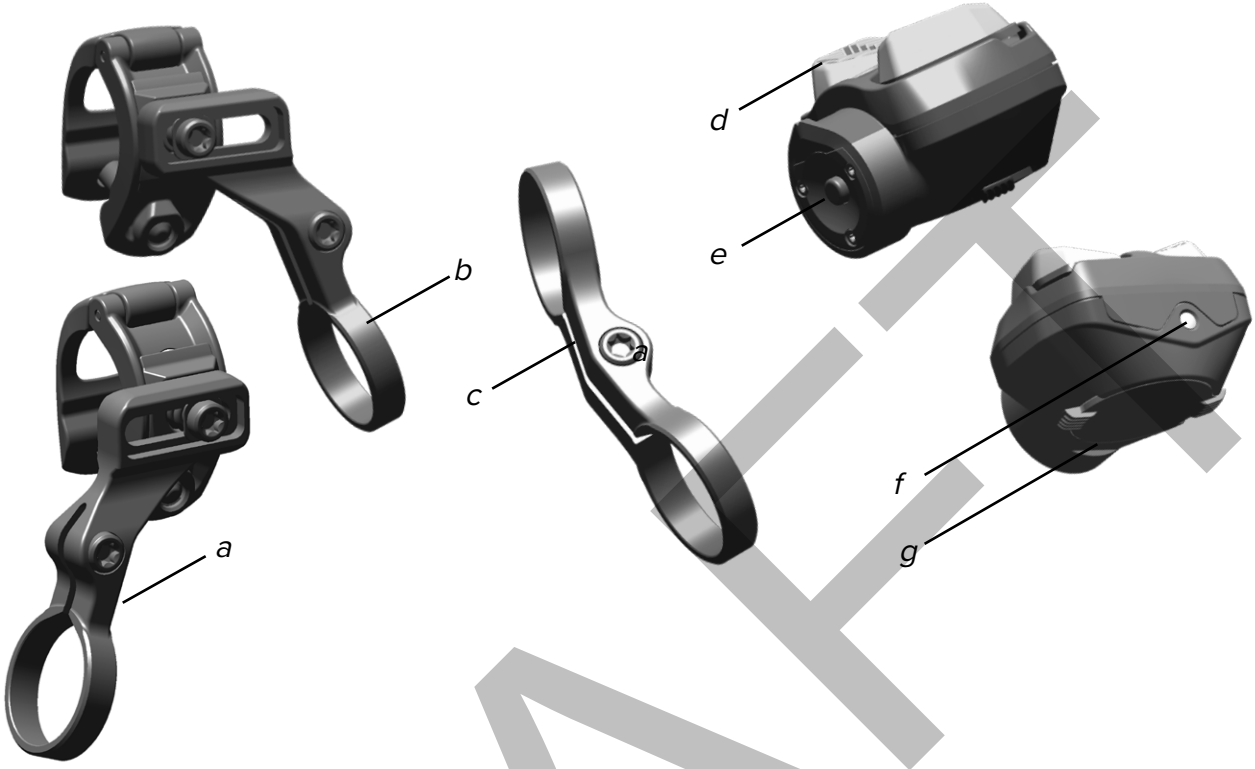

a. Left MatchMaker X (MMX) Bridge
b. Right MatchMaker X (MMX) Bridge
c. Left and Right Infinity Clamp
d. Controller Buttons
e. AXS Button (Pairing)
f. LED Indicator
g. Battery Cover

a. Left MatchMaker X (MMX) Bridge
b. Right MatchMaker X (MMX) Bridge
c. Left and Right Infinity Clamp
d. Controller Buttons
e. AXS Button (Pairing)
f. LED Indicator
g. Battery Cover

a. Left MatchMaker X (MMX) Bridge
b. Right MatchMaker X (MMX) Bridge
c. Left and Right Infinity Clamp
d. Controller Buttons
e. AXS Button (Pairing)
f. LED Indicator
g. Battery Cover

a. Left MatchMaker X (MMX) Bridge
b. Right MatchMaker X (MMX) Bridge
c. Left and Right Infinity Clamp
d. Controller Buttons
e. AXS Button (Pairing)
f. LED Indicator
g. Battery Cover

a. Left MatchMaker X (MMX) Bridge
b. Right MatchMaker X (MMX) Bridge
c. Left and Right Infinity Clamp
d. Controller Buttons
e. AXS Button (Pairing)
f. LED Indicator
g. Battery Cover

a. Left MatchMaker X (MMX) Bridge
b. Right MatchMaker X (MMX) Bridge
c. Left and Right Infinity Clamp
d. Controller Buttons
e. AXS Button (Pairing)
f. LED Indicator
g. Battery Cover

a. Left MatchMaker X (MMX) Bridge
b. Right MatchMaker X (MMX) Bridge
c. Left and Right Infinity Clamp
d. Controller Buttons
e. AXS Button (Pairing)
f. LED Indicator
g. Battery Cover

a. Left MatchMaker X (MMX) Bridge
b. Right MatchMaker X (MMX) Bridge
c. Left and Right Infinity Clamp
d. Controller Buttons
e. AXS Button (Pairing)
f. LED Indicator
g. Battery Cover

a. Left MatchMaker X (MMX) Bridge
b. Right MatchMaker X (MMX) Bridge
c. Left and Right Infinity Clamp
d. Controller Buttons
e. AXS Button (Pairing)
f. LED Indicator
g. Battery Cover

DRAFT

UPDATE EXPLODED VIEW

DRAFT

NOTICE

Hands and gloves must be clean before handling the SRAM battery. Contact with sunscreen or hydrocarbon cleaners may cause the battery to crack.

AVIS

Ne manipulez la batterie SRAM qu'avec des mains ou des gants propres. Tout contact avec des crèmes solaires ou des nettoyants à base d'hydrocarbures pourrait fissurer la batterie.

NOTIFICAÇÃO

Tanto as mãos como as luvas têm que estar limpas antes de manipular a bateria SRAM. O contacto com cremes de protecção contra o sol ou com produtos de limpeza com hidrocarbonetos pode causar que a bateria rache.

HINWEIS

Berühren Sie SRAM-Batterien nur mit sauberen Händen und Handschuhen. Kontakt mit Sonnenmilch oder kohlenwasserstoffhaltigen Reinigungsmitteln kann die Batterie beschädigen.

AVVISO

Le mani e i guanti devono essere puliti prima di maneggiare la batteria SRAM. Il contatto con protezione solare o idrocarburi detergenti può causare la rottura della batteria.

注意事項

SRAM の電池を取り扱う前に、手と手袋を必ずきれいにしてください。日焼け止めや炭化水素クリーナーなどが付着すると、電池に亀裂が生じる可能性があります。

AVISO

Las manos y los guantes deben estar limpios antes de manipular la batería SRAM. El contacto con protectores solares o limpiadores de hidrocarburos puede hacer que la batería se agriete.

MEDEDELING

Zorg dat uw handen of handschoenen schoon zijn voordat u de SRAM-accu aanraakt. Contact met zonnebrandcrème of een reinigingsmiddel met koolwaterstof kan de accu doen barsten.

注意

手套和手都必须洁净，才可操作 SRAM 电池。电池如果接触到防晒霜或碳氢清洗剂，可能会发生破裂。

DRAFT

Battery Charging
Laden der Batterie
Recarga de la batería

Recharge de la batterie
Carica della batteria
De accu opladen

Carga da bateria
電池の充電
电池充电

Remove the battery cover from the battery, and charge the battery.

Consult the SRAM *Battery and Charger user manual* for charging instructions, battery maintenance, and traveling guidelines.

NOTICE

Do not discard the battery cover. To protect the battery terminals, install the battery cover on the battery when it is not on the charger or derailleur.

Retirez le couvercle de la batterie puis rechargez la batterie.

Consultez le *Manuel d'utilisation des batteries et chargeurs SRAM* pour connaître les instructions concernant la charge et l'entretien de la batterie ainsi que les consignes de transport.

AVIS

Ne jetez pas le couvercle de la batterie. Pour protéger les bornes de la batterie, laissez le couvercle sur la batterie lorsqu'elle n'est pas installée sur le chargeur ou sur le dérailleur.

Retire a tampa da bateria para fora da bateria e carregue a bateria.

Consulte o *Manual do Utilizador da Bateria e Carregador SRAM* para obter instruções para a carga, manutenção da bateria e directrizes para viagem.

NOTIFICAÇÃO

Não descarte a tampa da bateria. Para proteger os terminais da bateria, instale a tampa da bateria sobre a bateria quando ela não estiver no carregador ou no desviador/derailleur.

Entfernen Sie die Batterieabdeckung von der Batterie und laden Sie die Batterie.

Hinweise zum Laden, zur Wartung und zum Transport der Batterien finden Sie in der *SRAM Bedienungsanleitung für Batterie und Ladegerät*.

HINWEIS

Entsorgen Sie die Batterieabdeckung nicht. Um die Batteriekontakte zu schützen, bringen Sie die Batterieabdeckung an, wenn sich die Batterien nicht im Ladegerät oder Schaltwerk befinden.

Rimuovere il coperchio della batteria dalla batteria e caricare la batteria.

Consultare il *Manuale della batteria e del caricabatteria SRAM* per istruzioni sulla carica, sulla manutenzione della batteria e sulle linee guida per la regolazione.

AVVISO

Non gettare il coperchio della batteria. Per proteggere i terminali della batteria, installare il coperchio della batteria sulla batteria quando non è sul caricabatteria o sul deragliatore.

電池本体から電池カバーを取り外し、電池を交換します。

充電に関する説明、電池のメンテナンス、旅行時のガイドラインについては、*SRAM の電池および充電器ユーザー・マニュアル*を参照してください。

注意事項

電池カバーは廃棄しないでください。電池の端子を保護するため、電池が充電器またはディレイラーに取り付けられていないときは、電池に電池カバーを取り付けてください。

Quítele la tapa a la batería y cárguela.

Consulte el *Manual de usuario de la batería y el cargador SRAM* para obtener instrucciones de carga y mantenimiento de la batería, así como directrices de transporte.

AVISO

No tire la tapa de la batería. Cuando la batería no esté colocada en el cargador o instalada en el desviador, colóquele la tapa para proteger sus terminales.

Verwijder de accukap van de accu en laad de accu op.

Raadpleeg de *SRAM-accu en lader Gebruikershandleiding* voor de juiste laad-, onderhouds- en transportinstructies.

MEDEDELING

Gooi de accukap niet weg. Om de accuaansluitingen te beschermen, installeer de accukap op de accu wanneer het zich niet op de lader of derailleur bevindt.

从电池上卸下电池防护罩，并给电池充电。

充电说明、电池保养和旅行指南请参阅《SRAM 电池和充电器用户手册》。

注意

请勿丢弃电池防护罩。当电池不在充电器或变速器上时，请给电池装上电池防护罩，以保护电池接线端。

DRAFT

SRAM Battery Installation
Einsetzen der SRAM-Batterie
Instalación de la batería SRAM

Installation de la batterie SRAM
Installazione della batteria SRAM
De SRAM-accu installeren

Instalação da bateria SRAM
SRAM の電池の取り付け
SRAM 电池安装

NOTICE

Do not discard the derailleur battery block (A) or the battery cover (B). To prevent battery depletion during transportation, remove the battery and install the derailleur battery blocks and battery covers. Failure to cover the battery and derailleur terminals could result in damage to the terminals.

AVIS

Ne jetez pas la cale de la batterie du dérailleur (A) ni le couvercle de la batterie (B). Pour éviter toute décharge lors du transport, retirez la batterie puis installez la cale de la batterie du dérailleur ainsi que le couvercle de la batterie. Le fait de ne pas protéger les bornes de la batterie et du dérailleur peut les endommager.

NOTIFICAÇÃO

Não descarte o bloco da bateria do derailleur (A) nem a tampa da bateria (B). Para evitar o esgotamento da bateria durante o transporte, retire a bateria e instale o bloco da bateria do derailleur e a tampa da bateria. Não cobrir os terminais da bateria e do derailleur poderá resultar em danos aos terminais.

HINWEIS

Bewahren Sie den Batterietrenner (A) und die Batterieabdeckung (B) für das Schaltwerk auf. Um ein Entladen der Batterien während des Transports zu vermeiden, entfernen Sie die Batterie und bringen Sie den Batterietrenner und die Batterieabdeckung für das Schaltwerk an. Wenn die Batteriekontakte und die Kontakte des Schaltwerks nicht abgedeckt werden, können die Kontakte beschädigt werden.

AVVISO

Non gettare via il blocco della batteria del deragliatore (A) o il coperchio della batteria (B). Per evitare il deterioramento della batteria durante il trasporto, rimuovere la batteria e installare i blocchi della batteria del deragliatore e le coperture della batteria. La mancata copertura dei morsetti della batteria e del deragliatore potrebbe causare danni ai morsetti.

注意事項

ディレイラーの電池ブロック (A) または電池カバー (B) を廃棄しないでください。電池の消耗を防ぐため、運搬中は電池を取り外し、ディレイラーの電池ブロックと電池カバーを取り付けてください。電池とディレイラーの端子にカバーを取り付けないと、端子を損傷する可能性があります。

AVISO

No tire el bloque de batería del desviador (A) ni la tapa de batería (B). Para evitar que la batería se descargue durante el transporte, retírela e instale el bloque de batería del desviador y la tapa de la batería. Si deja al descubierto los terminales de la batería y del desviador, los terminales podrían dañarse.

MEDEDELING

Gooi het derailleuraccublok (A) of de accukap (B) niet weg. Om het onnodig ontladen van de accu tijdens het transport te vermijden, verwijder de accu en installeer de derailleuraccublokken en -kappen. Het niet afdekken van de aansluitklemmen op de accu en derailleur kan schade aan de aansluitklemmen veroorzaken.

注意

不要丢弃变速器电池阻块 (A) 或电池防护罩 (B)。为防止电池在运输过程中损耗电能，请卸下电池并安装变速器电池阻块和电池防护罩。若未能覆盖电池和变速器的接线端，可能导致接线端受损。

DRAFT

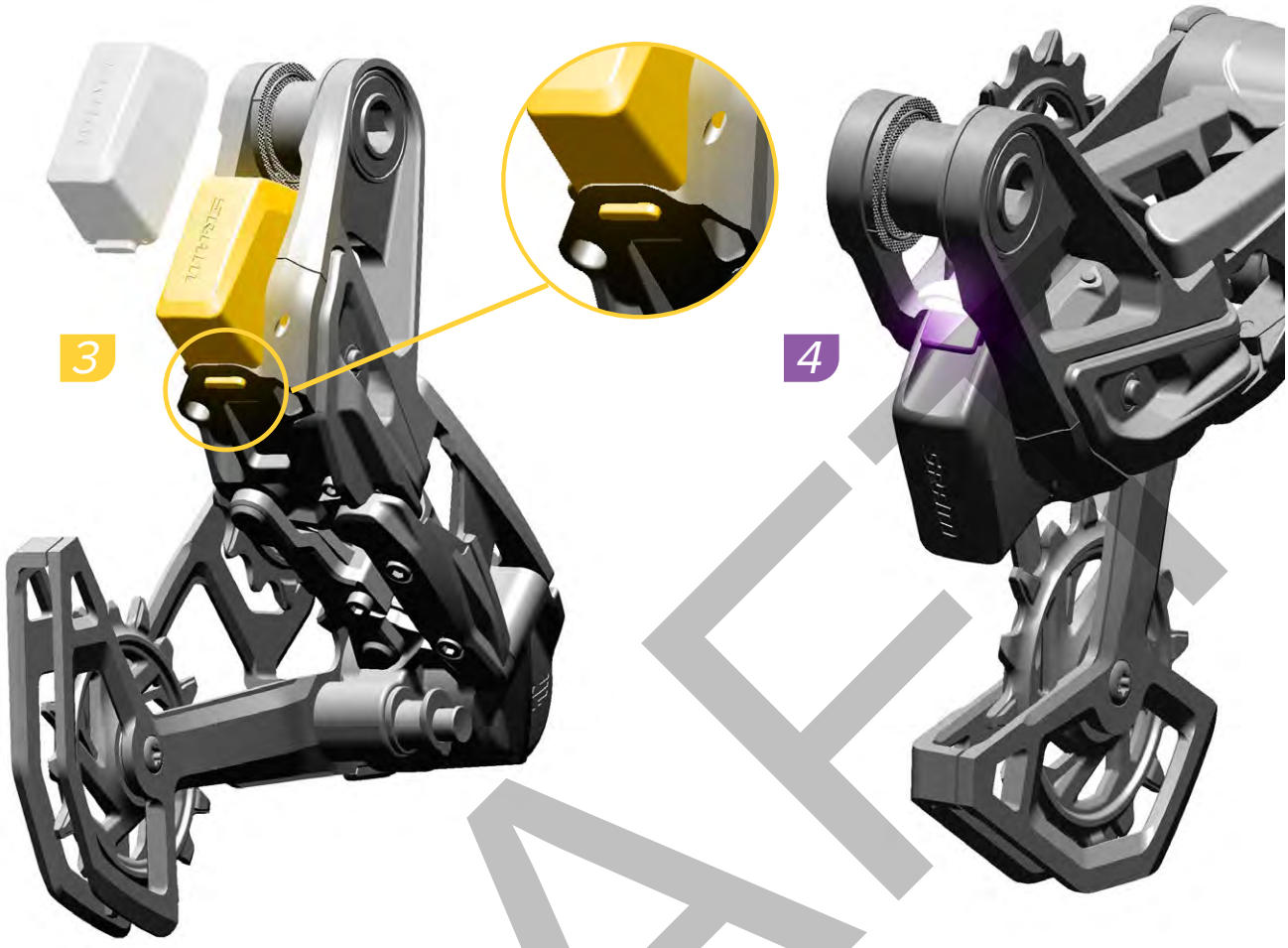

Insert the fully charged battery into the derailleur and close the battery latch. When installed correctly, the latch will snap into place.

Insérez la batterie entièrement chargée dans le dérailleur puis fermez le loquet de la batterie. Si l'installation est correcte, le loquet s'emboîtera avec un petit déclic.

Inserir a bateria completamente carregada dentro do desviador/derailleur e fechar o trinco da bateria. Quando a instalação for feita correctamente, o trinco encaixará no seu lugar.

Setzen Sie die vollständig geladene Batterie in das Schaltwerk ein und schließen Sie die Batterieverriegelung. Wenn die Batterie ordnungsgemäß eingesetzt ist, rastet die Verriegelung ein.

Inserire la batteria completamente carica nel deragliatore e chiudere il fermo della batteria. Una volta installata correttamente, il fermo scatterà in posizione.

フルに充電されたの電池をディレイラーに挿入し、電池のラッチを閉じます。正しく取り付けると、ラッチが所定の場所にきちんと収まります。

Inserte la batería completamente cargada en el desviador y cierre el pestillo. Si se instala correctamente, el pestillo encajará en su posición.

Stop de volledig opgeladen accu in de derailleur en sluit het accuslot. Bij een juiste installatie komt het slot op zijn plaats vast te zitten.

将充满电的电池插入变速器，然后闭合电池卡扣。若安装正确，卡扣可以扣到位。

DRAFT

System Pairing

Each AXS system has a master component that begins and ends the pairing session. A SRAM AXS System Controller must be paired with the Eagle AXS Transmission rear derailleur master component. Pairing allows the controller to communicate when a shift command is transmitted. Up to two SRAM AXS System Controllers and two Wireless Blips can be paired into the system.

Additional AXS systems can be combined to create one AXS system. To combine AXS systems, begin pairing and end pairing with any one AXS master component (Reverb AXS or SRAM AXS rear derailleur).

Koppeln des Systems

Jedes AXS-System verfügt über eine Master-Komponente, mit der die Kopplungssitzung gestartet und beendet wird. Die SRAM AXS-Steuerung muss mit der Master-Komponente, dem Eagle AXS-Schaltwerk, gekoppelt werden. Die Kopplung ermöglicht der Steuerung die Kommunikation, wenn ein Schaltbefehl übertragen wird.

Mehrere AXS-Systeme können zu einem AXS-System zusammengefasst werden. Um AXS-Systeme zusammenzufassen, koppeln Sie zunächst eine der Master-Komponenten.

Emparejamiento del sistema

Cada sistema AXS tiene un componente maestro que comienza y termina la sesión de emparejamiento. El controlador SRAM AXS debe emparejarse con el componente maestro del desviador trasero Eagle AXS. El emparejamiento permite que el controlador pueda comunicarse al transmitir una orden de cambio.

Se pueden combinar sistemas AXS adicionales para crear un único sistema AXS. Para combinar varios sistemas AXS, comience por emparejar cualquiera de los componentes maestros.

Synchronisation du système

Chaque système AXS possède un composant principal qui démarre et termine la session de synchronisation. La commande SRAM AXS doit être synchronisée avec le dérailleur arrière Eagle AXS, celui-ci étant le composant principal. La synchronisation permet à la commande de communiquer à chaque fois qu'un passage de vitesse est transmis.

Des systèmes AXS supplémentaires peuvent être ajoutés pour créer un seul système AXS. Pour associer des systèmes AXS, commencez la synchronisation avec l'un des composants principaux.

Accoppiamento del sistema

Ogni sistema AXS ha un componente principale che inizia e termina la sessione di accoppiamento. Il controller SRAM AXS deve essere accoppiato al componente principale, il deragliatore posteriore Eagle AXS. L'accoppiamento consente al controller di comunicare quando viene trasmesso un comando di cambio.

Ulteriori sistemi AXS possono essere combinati per creare un unico sistema AXS. Per combinare i sistemi AXS, iniziare l'accoppiamento con uno qualsiasi dei componenti principali.

Het systeem koppelen

Elk AXS-systeem heeft een hoofdcomponent dat de koppelingssessie start en eindigt. De SRAM AXS-controller moet worden gekoppeld aan de Eagle AXS-achterderailleur, het hoofdcomponent. De koppeling zorgt voor het communiceren van de controller wanneer een schakelopdracht wordt verzonden.

Bijkomende AXS-systemen kunnen worden gecombineerd om één AXS-systeem te vormen. Om AXS-systemen te combineren, koppel eerst een van de hoofdcomponenten.

Emparelhamento do sistema

Cada sistema AXS tem um componente mestre que inicia e termina a sessão de emparelhamento. O controlador SRAM AXS tem que ser emparelhado com o componente mestre derailleur traseiro Eagle AXS. O emparelhamento permite que o controlador comunique quando um comando de mudança for transmitido.

Sistemas AXS adicionais podem ser combinados para criar um só sistema AXS. Para combinar sistemas AXS, comece por emparelhar com qualquer dos componentes mestres.

システムのペアリング

各 AXS システムには、ペアリング・セッションの開始と終了を司るマスター・コンポーネントが存在します。SRAM AXS コントローラーは、Eagle AXS リア・ディレイラー・マスター・コンポーネントとペアリングする必要があります。 SRAM AXS コントローラーは、Eagle AXS リア・ディレイラーとペアリングする必要があります。ペアリングによって、コントローラーはシフト・コマンドの送信時に通信できるようになります。

追加の AXS システムは、既存の AXS システムに組み合わせて、1 つの統合システムを構築できます。AXS システムを組み合わせるには、マスター・コンポーネントのいずれか 1 つとペアリングを開始してください。

系统配对

每个 AXS 系统都有一个主部件用于开始和结束配对操作。 SRAM AXS 致动器必须与 Eagle AXS 后变速器主部件进行配对。配对让致动器在变速指令发出时能进行通信。

可与其它 AXS 系统相连，形成一个 AXS 系统。若要使多个 AXS 系统相互连接，请从任何一个主部件开始配对。

DRAFT

1

Begin the pairing session at the rear derailleur. Press and hold the AXS button until the green LED blinks slowly, then release.

The pairing session will time out after 30 seconds of inactivity.

Commencez par synchroniser le dérailleur arrière. Maintenez appuyé le bouton AXS jusqu'à ce que la DEL verte clignote lentement, puis relâchez le bouton.

La synchronisation s'interrompra au bout de 30 secondes d'inactivité.

Inicie a sessão de emparelhamento no derailleur traseiro. Pressione e segure o botão AXS até que o LED verde pisque lentamente, e então solte-o.

A sessão de emparelhamento será automaticamente cancelada (time out) decorridos 30 segundos de inactividade.

Beginnen Sie mit der Kopplung am Schaltwerk. Halten die AXS-Taste gedrückt, bis die grüne LED langsam blinkt. Lassen Sie dann die Taste los.

Die Kopplungssitzung wird nach 30 Sekunden Inaktivität automatisch beendet.

Iniziare la sessione di accoppiamento sul deragliatore posteriore. Tenere premuto il pulsante AXS fino a che il LED verde non lampeggia lentamente, quindi rilasciarlo.

La sessione di accoppiamento scadrà dopo 30 secondi di inattività.

ペアリングの作業は、リア・ディレイラーから始めます。AXS ボタンを押して保持し、緑色の LED がゆっくり点滅したら、ボタンを放します。

ペアリングのセッションは、30 秒間何もしないとタイムアウトになります。

Empiece la sesión de emparejamiento por el desviador trasero. Mantenga presionado el botón AXS hasta que el LED verde parpadee lentamente y suéltelo a continuación.

La sesión de emparejamiento terminará después de 30 segundos de inactividad.

Start de koppelings-procedure aan de achterderailleur. Druk en houd de AXS-knop ingedrukt totdat de groene LED langzaam knippert en laat vervolgens los.

De koppelingsprocedure stopt na 30 seconden van inactiviteit.

开始后变速器的配对操作。按住 AXS 按钮，直到绿色 LED 缓慢地闪烁，再放开。

若持续 30 秒不活跃，则配对操作将超时。

2

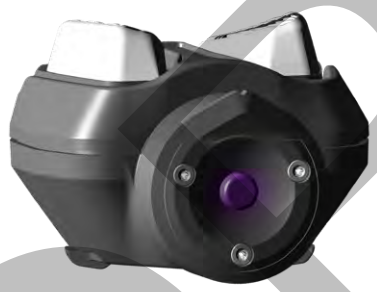

For bicycle setups using two AXS pod controllers, pair the right controller first. Press and hold the AXS button on the controller until the green LED blinks quickly, then release.

For bicycle setups using two AXS pod controllers, pair the right controller first. Maintenez appuyé le bouton AXS situé sur la commande jusqu'à ce que la DEL verte clignote rapidement, puis relâchez le bouton.

For bicycle setups using two AXS pod controllers, pair the right controller first. Pressione e segure o botão AXS no controlador, até que o LED verde pisque rapidamente, e então solte-o.

For bicycle setups using two AXS pod controllers, pair the right controller first. Halten Sie die AXS-Taste an der Steuerung gedrückt, bis die grüne LED schnell blinkt. Lassen Sie dann die Taste los.

For bicycle setups using two AXS pod controllers, pair the right controller first. Tenere premuto il pulsante AXS sul controller fino a che il LED verde non lampeggia rapidamente, quindi rilasciarlo.

For bicycle setups using two AXS pod controllers, pair the right controller first. コントローラーの AXS ボタンを押して保持し、緑色の LED が素早く点滅したら、ボタンを放します。

For bicycle setups using two AXS pod controllers, pair the right controller first. Mantenga presionado el botón AXS del controlador hasta que el LED verde parpadee rápidamente y suéltelo a continuación.

For bicycle setups using two AXS pod controllers, pair the right controller first. Druk en houd de AXS-knop op de controller ingedrukt totdat de groene LED snel knippert en laat vervolgens los.

For bicycle setups using two AXS pod controllers, pair the right controller first. 按住致动器上的 AXS 按钮，直到绿色 LED 快速地闪烁，再放开。

DRAFT

Press and release the AXS button on the rear derailleur to end the pairing session, or wait 30 seconds for the pairing session to time out. The green LED will stop blinking.

Pour terminer le processus de synchronisation, appuyez une fois sur le bouton AXS situé sur le dérailleur arrière ou attendez 30 secondes que la synchronisation prenne fin. La DEL verte cessera alors de clignoter.

Pressione e solte o botão AXS no derailleur traseiro para terminar a sessão de emparelhamento, ou espere 30 segundos para que a sessão termine por esgotamento do período de tempo permitido (time out). O LED verde deixará de piscar.

Drücken Sie die AXS-Taste am Schaltwerk und lassen Sie sie wieder los, um die Kopplung zu beenden. Sie können auch 30 Sekunden warten, bis die Kopplungssitzung automatisch beendet wird. Die grüne LED hört auf zu blinken.

Premere e rilasciare il pulsante AXS sul deragliatore posteriore per terminare la sessione di accoppiamento, oppure attendere 30 secondi affinché la sessione di accoppiamento scada. Il LED verde smette di lampeggiare.

リア・ディレイラーの AXS ボタンを押して放し、ペアリングのセッションを終了します。または、30 秒待ってペアリングのセッションをタイムアウトさせます。緑色の LED の点滅が止まります。

Para finalizar la sesión de emparejamiento, presione y suelte el botón AXS del desviador trasero, o bien espere 30 segundos para que la sesión termine automáticamente. El LED verde dejará de parpadear.

Druk en laat de AXS-knop op de achterderailleur los om de koppelingsprocedure te beëindigen, of wacht 30 seconden en de koppelingsprocedure wordt automatisch gestopt. De groene LED stopt met knipperen.

按压并放开后变速器上的 AXS 按钮结束配对操作，或等待 30 秒让配对操作自动结束。绿色 LED 将停止闪烁。

The pairing process does **not** need to be repeated when batteries are removed and/or replaced.

The pairing process **must** be repeated if any components are replaced, added, or removed.

Il **n'est pas** nécessaire d'effectuer à nouveau le processus de synchronisation lorsque la batterie a été retirée et/ou remplacée.

Il est **nécessaire** d'effectuer à nouveau le processus de synchronisation si l'un des composants a été remplacé, ajouté ou retiré.

O processo de emparelhamento **não** precisa de ser repetido quando as baterias são retiradas e/ou substituídas.

O processo de emparelhamento **tem** que ser repetido se quaisquer componentes forem substituídos, acrescentados ou retirados.

Der Kopplungsvorgang braucht **nicht** wiederholt zu werden, wenn Batterien entfernt und/oder eingesetzt werden.

Der Kopplungsvorgang **muss** wiederholt werden, wenn Komponenten ausgetauscht, hinzugefügt oder entfernt werden.

Il processo di accoppiamento **non** deve essere ripetuto quando le batterie vengono rimosse e/o sostituite.

Il processo di accoppiamento **deve** essere ripetuto in caso di sostituzione, aggiunta o rimozione di componenti.

電池を取り外したり、交換した場合には、ペアリングのプロセスを繰り返す必要は**ありません**。

何らかのコンポーネントの交換、追加、取り外しを行った場合は、ペアリングのプロセスを繰り返す必要が**あります**。

No es necesario repetir el proceso de emparejamiento tras retirar y/o sustituir las baterías.

El proceso de emparejamiento **debe** repetirse si se sustituye, añade o retira algún componente.

De koppelingsprocedure moet **niet** worden herhaald wanneer er batterijen/accu's worden verwijderd en/of vervangen.

De koppelingsprocedure **moet** worden herhaald als er componenten worden vervangen, toegevoegd of verwijderd.

若发生任何电池拆卸和 / 或更换，配对流程**无需**再次进行。

若发生任何部件更换、增加或卸除，配对流程**必须**再次进行。

DRAFT

AXS Button Functions
Funktionen der AXS-Taste
Funciones del botón AXS

Fonctionnalités du bouton AXS
Funzioni del pulsante AXS
Functies van de AXS-knop

Funções do botão AXS
AXS ボタンの機能
AXS 按钮的功能

The AXS button has different functions that vary from component to component. Descriptions of each function can be found in their respective sections.

Die AXS-Taste hat verschiedene Funktionen, die von Komponente zu Komponente variieren. Beschreibungen der einzelnen Funktionen finden Sie in den jeweiligen Abschnitten.

El botón AXS tiene diferentes funciones que varían de un componente a otro. La descripción de cada función aparece en su sección correspondiente.

Le bouton AXS possède plusieurs fonctionnalités qui varient d'un composant à un autre. Vous trouverez la description de chaque fonctionnalité dans les chapitres correspondants.

Il pulsante AXS ha diverse funzioni che variano da componente a componente. Le descrizioni di ciascuna funzione sono riportate nelle rispettive sezioni.

De AXS-knop heeft verschillende functies die naargelang het component kunnen verschillen. Een beschrijving van elke functie kan in hun respectieve sectie worden gevonden.

O botão AXS tem diversas funções que variam de componente para componente. As descrições de cada função podem ser encontradas nas suas respectivas secções.

AXS ボタンは、コンポーネントごとに、さまざまに異なる機能を有しています。各機能についての詳しい説明は、それぞれのセクションに記載されています。

对于不同的部件，AXS 按钮的功能有所差异。每项功能详见各自的章节。

DRAFT

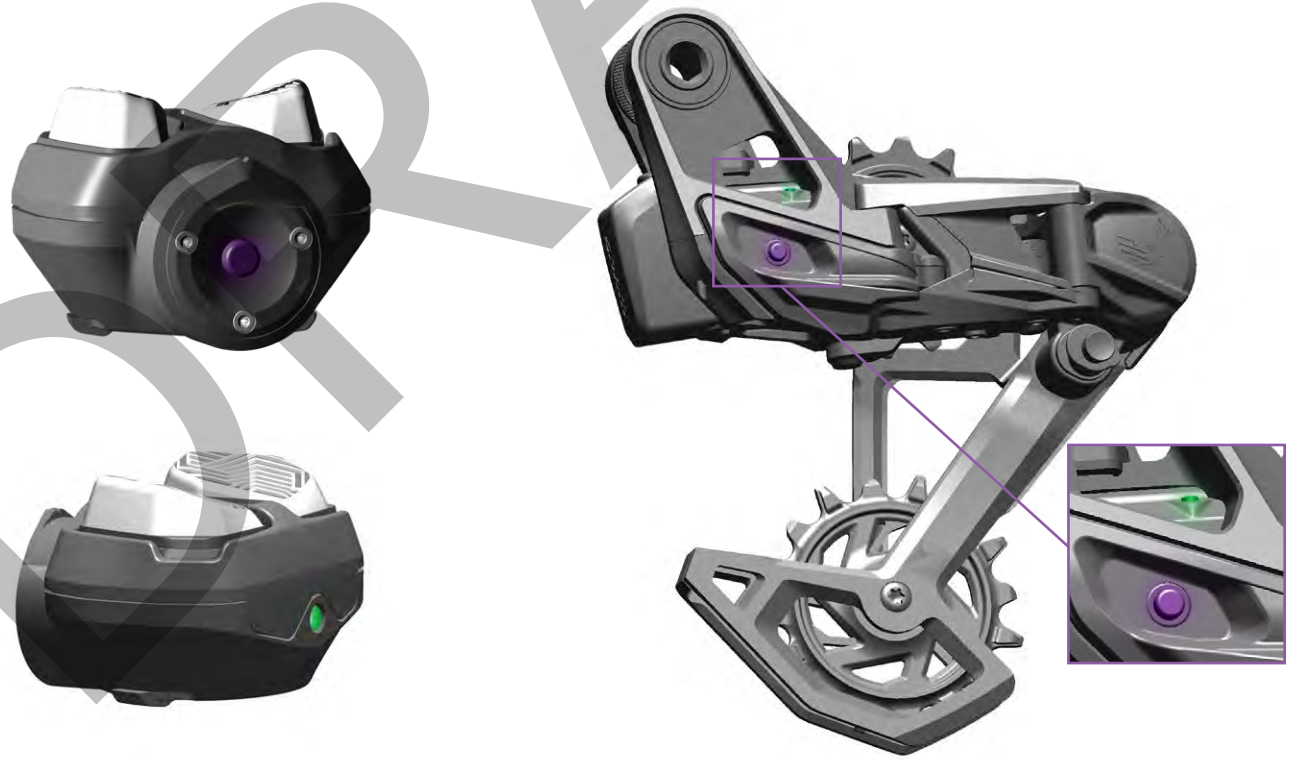

Shifting
Schalten
Cambio de marchas

Passage des vitesses
Cambio
Schakelen

Meter Mudanças
シフティング
变速

Use the SRAM AXS App to personalize your system's logic.

Verwenden Sie die SRAM AXS App, um die Logik Ihres Systems zu personalisieren.

Utilice la aplicación SRAM AXS para personalizar la lógica de su sistema.

Pour personnaliser la logique de votre système, utilisez l'application SRAM AXS.

Utilizzare l'App SRAM AXS per personalizzare la logica del sistema.

Gebruik de SRAM AXS app om de logica van uw systeem naar wens aan te passen.

Use a app SRAM AXS App para personalizar a lógica do seu sistema.

SRAM AXS アプリを使用して、お使いのシステムのロジックを、ご自分用にパーソナライズしてください。

利用 SRAM AXS 应用程序，自定义您的系统逻辑。

To move the derailleur inboard to a larger cog, press the controller paddle downward. Press and hold the paddle for multiple shifts.

Pour déplacer le dérailleur vers l'intérieur sur un plus grand pignon, actionnez la gâchette de la commande vers le bas. Maintenez la gachette appuyée pour passer plusieurs pignons.

Para mover o derailleur para o lado de "dentro" para um carreto maior, pressione para baixo no manípulo achatado do controlador. Pressione e segure o manípulo achatado (patilha) para meter múltiplas mudanças.

Um das Schaltwerk nach innen auf einen größeren Zahnkranz zu bewegen, drücken Sie die Schaltwippe der Steuerung nach unten. Halten Sie die Schaltwippe gedrückt, um mehrere Gänge zu schalten.

Per spostare il deragliatore posteriore verso l'interno su un pignone più grande, premere la paletta del controller verso il basso. Premere e tenere premuta la paletta per cambi multipli.

ディレイラーをより大きなコグへとインボードにシフトさせるには、コントローラーのパドルを下方向に押します。パドルを押して保持すると、複数回シフトします。

Para mover el desviador hacia dentro hasta un piñón más grande, presione la paleta del controlador hacia abajo. Mantenga presionada la paleta para realizar varios cambios seguidos.

Om de derailleur inwaarts naar een groter tandwiel te brengen, druk de schakelhendel omlaag. Druk en houd de schakelhendel ingedrukt voor meerdere schakelingen.

向下按压致动器叶片，可使变速器向内侧移动并靠近大齿轮。按住叶片，可完成多次变速。

To move the derailleur outboard to a smaller cog, press the controller paddle upward, or press down on the forward paddle. Press and hold the paddle for multiple shifts.

Pour déplacer le dérailleur vers l'extérieur sur un plus petit pignon, actionnez la gâchette de la commande vers le haut ou vers l'avant. Maintenez la gachette appuyée pour passer plusieurs pignons.

Para mover o derailleur para o lado de "fora" para um carreto mais pequeno, pressione para cima no manípulo achatado do controlador, ou pressione para baixo no manípulo achatado da frente. Pressione e segure o manípulo achatado (patilha) para meter múltiplas mudanças.

Um das Schaltwerk nach außen auf einen kleineren Zahnkranz zu bewegen, drücken Sie die Schaltwippe der Steuerung nach oben, oder drücken Sie den vorderen Teil der Schaltwippe nach unten. Halten Sie die Schaltwippe gedrückt, um mehrere Gänge zu schalten.

Per spostare il deragliatore posteriore verso l'esterno su un pignone più piccolo, premere la paletta del controller verso l'alto o premere verso il basso la paletta anteriore. Premere e tenere premuta la paletta per cambi multipli.

ディレイラーをより小さなコグへとアウトボードにシフトさせるには、コントローラーのパドルを上方向に押すか、フォワード・パドルを押し下げます。パドルを押して保持すると、複数回シフトします。

Para mover el desviador hacia fuera hasta un piñón más pequeño, presione la paleta del controlador hacia arriba o presione la paleta de avance hacia abajo. Mantenga presionada la paleta para realizar varios cambios seguidos.

Om de derailleur uitwaarts naar een kleiner tandwiel te brengen, druk de schakelhendel omhoog of druk de voorwaartse schakelhendel omlaag. Druk en houd de schakelhendel ingedrukt voor meerdere schakelingen.

向上按压致动器叶片或者向下按压前叶片，可使变速器向外侧移动并靠近小齿轮。按住叶片，可完成多次变速。

DRAFT

AXS Button Shifting

Schalten mit der AXS-Taste

Cambio con el botón AXS

Passage des vitesses avec le bouton AXS

Cambio pulsante AXS

Schakelen met de AXS-knop

Meter mudanças com o botão AXS

AXS ボタンによるシフティング

AXS 按钮变速

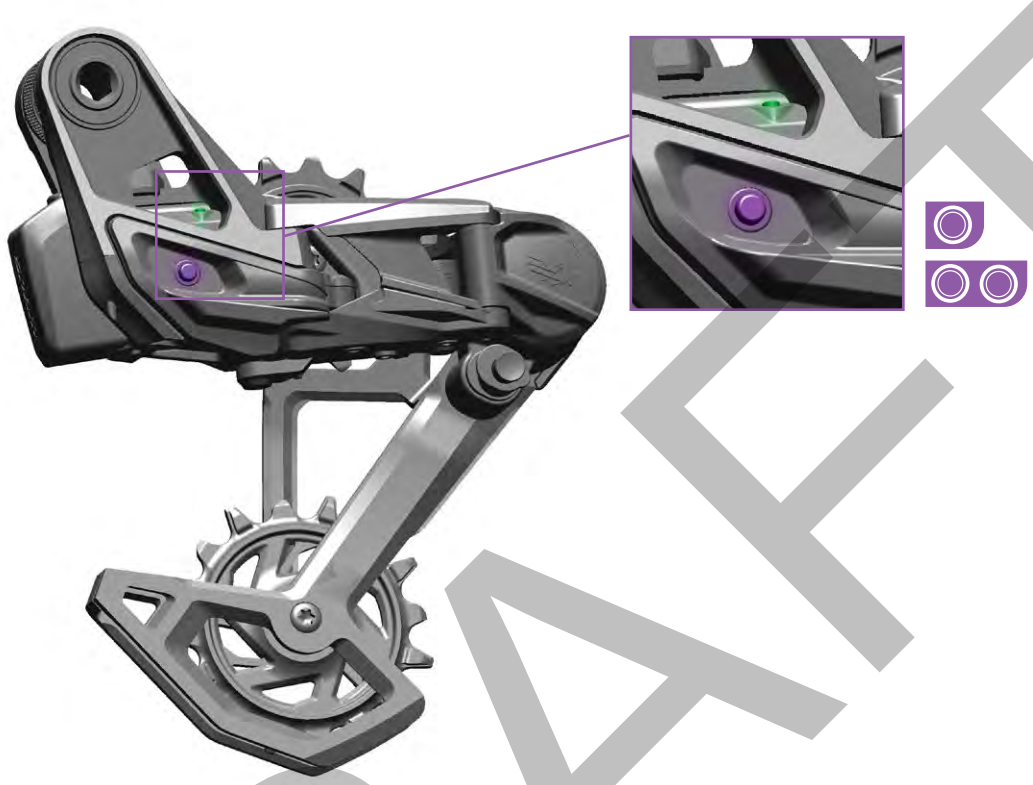

Press and release the AXS button on the rear derailleur once to move the derailleur outboard one position, or twice quickly to move inboard one position.

Appuyez une fois sur le bouton AXS du dérailleur arrière pour le faire bouger d'un cran vers l'extérieur ou deux fois rapidement pour le faire bouger d'un cran vers l'intérieur.

Pressione e solte o botão AXS do derailleur traseiro uma vez, para mover o derailleur para "fora" uma posição, ou duas vezes rapidamente para mover para "dentro" uma posição.

Drücken Sie die AXS-Taste am Schaltwerk einmal und lassen Sie sie wieder los, um das Schaltwerk um eine Position nach außen zu bewegen. Wenn Sie die Funktionstaste zweimal kurz hintereinander drücken, bewegt sich das Schaltwerk um eine Position nach innen.

Premere e rilasciare il pulsante AXS sul deragliatore posteriore una volta per spostare il deragliatore verso l'esterno di una posiziona o due volte rapidamente per spostarlo verso l'interno di una posizione.

リア・ディレイラーの AXS ボタンを 1 回押して放すと、ディレイラーがアウトボードに 1 段階シフトし、素早く 2 回押すとインボードに 1 段階シフトします。

Presione y suelte el botón AXS del desviador trasero una sola vez para desplazar el desviador una posición hacia fuera, o dos veces rápidamente para desplazarlo una posición hacia dentro.

Druk eenmaal op de AXS-knop op de achterderailleur en laat los om de derailleur één positie naar buiten te brengen of tweemaal snel na elkaar om de derailleur één positie naar binnen te brengen.

按压一次并放开后变速器上的 AXS 按钮使变速器向外移动一个位置，或快速按压两次使变速器向内移动一个位置。

DRAFT

Infinity Clamp

Infinity Clamp
Infinity Clamp
Infinity Clamp
Infinity Clamp
Infinity Clamp
Infinity Clamp
Infinity Clamp
Infinity Clamp

1a 1b

Position the clamp in the left handlebar position (1a) or the right handlebar position (1b) before proceeding. Install the first paired controller on the right side (1b).

Position the clamp in the left handlebar position (1a) or the right handlebar position (1b) before proceeding. Install the first paired controller on the right side (1b).

Position the clamp in the left handlebar position (1a) or the right handlebar position (1b) before proceeding. Install the first paired controller on the right side (1b).

Position the clamp in the left handlebar position (1a) or the right handlebar position (1b) before proceeding. Install the first paired controller on the right side (1b).

Position the clamp in the left handlebar position (1a) or the right handlebar position (1b) before proceeding. Install the first paired controller on the right side (1b).

Position the clamp in the left handlebar position (1a) or the right handlebar position (1b) before proceeding. Install the first paired controller on the right side (1b).

Position the clamp in the left handlebar position (1a) or the right handlebar position (1b) before proceeding. Install the first paired controller on the right side (1b).

Position the clamp in the left handlebar position (1a) or the right handlebar position (1b) before proceeding. Install the first paired controller on the right side (1b).

2 T25 3

Install the pod controller with the pointed tip aligned with the open slot in the clamp. Loosely install the bolt in the clamp.

Install the pod controller with the pointed tip aligned with the open slot in the clamp. Loosely install the bolt in the clamp.

Install the pod controller with the pointed tip aligned with the open slot in the clamp. Loosely install the bolt in the clamp.

4

Install the pod controller with the pointed tip aligned with the open slot in the clamp. Loosely install the bolt in the clamp.

Install the pod controller with the pointed tip aligned with the open slot in the clamp. Loosely install the bolt in the clamp.

Install the pod controller with the pointed tip aligned with the open slot in the clamp. Loosely install the bolt in the clamp.

5 T25

Install the pod controller with the pointed tip aligned with the open slot in the clamp. Loosely install the bolt in the clamp.

Install the pod controller with the pointed tip aligned with the open slot in the clamp. Loosely install the bolt in the clamp.

Install the pod controller with the pointed tip aligned with the open slot in the clamp. Loosely install the bolt in the clamp.

DRAFT

7

6

8

9

10

⚠WARNING - CRASH HAZARD

Make sure the pod contoller does not obstruct the brake lever throw.

⚠WARNING - CRASH HAZARD

Make sure the pod contoller does not obstruct the brake lever throw.

⚠WARNING - CRASH HAZARD

Make sure the pod contoller does not obstruct the brake lever throw.

⚠WARNING - CRASH HAZARD

Make sure the pod contoller does not obstruct the brake lever throw.

⚠WARNING - CRASH HAZARD

Make sure the pod contoller does not obstruct the brake lever throw.

⚠WARNING - CRASH HAZARD

Make sure the pod contoller does not obstruct the brake lever throw.

⚠WARNING - CRASH HAZARD

Make sure the pod contoller does not obstruct the brake lever throw.

⚠WARNING - CRASH HAZARD

Make sure the pod contoller does not obstruct the brake lever throw.

⚠WARNING - CRASH HAZARD

Make sure the pod contoller does not obstruct the brake lever throw.

DRAFT

MMX Bridge
MMX-Schelle
Abrazadera MMX

Collier MMX
Morsetto MMX
MMX-klem

Braçadeira MXX
MMXクランプ
MMX 夹具

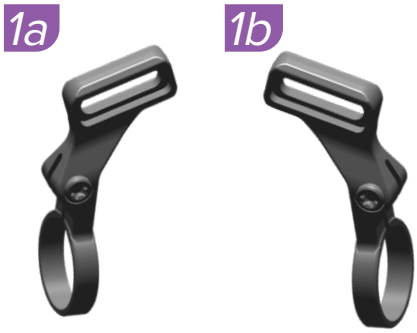

Install the left bridge (1a) for the left handlebar position (1a) or the right bridge (1b) for the right handlebar position. Install the first paired controller on the right side (1b).

Install the left bridge (1a) for the left handlebar position (1a) or the right bridge (1b) for the right handlebar position. Install the first paired controller on the right side (1b).

Install the left bridge (1a) for the left handlebar position (1a) or the right bridge (1b) for the right handlebar position. Install the first paired controller on the right side (1b).

Install the left bridge (1a) for the left handlebar position (1a) or the right bridge (1b) for the right handlebar position. Install the first paired controller on the right side (1b).

Install the left bridge (1a) for the left handlebar position (1a) or the right bridge (1b) for the right handlebar position. Install the first paired controller on the right side (1b).

Install the left bridge (1a) for the left handlebar position (1a) or the right bridge (1b) for the right handlebar position. Install the first paired controller on the right side (1b).

Install the left bridge (1a) for the left handlebar position (1a) or the right bridge (1b) for the right handlebar position. Install the first paired controller on the right side (1b).

Install the left bridge (1a) for the left handlebar position (1a) or the right bridge (1b) for the right handlebar position. Install the first paired controller on the right side (1b).

Install the pod controller with the pointed tip aligned with the open slot in the clamp. Loosely install the bolt in the clamp.

Install the pod controller with the pointed tip aligned with the open slot in the clamp. Loosely install the bolt in the clamp.

Install the pod controller with the pointed tip aligned with the open slot in the clamp. Loosely install the bolt in the clamp.

Install the pod controller with the pointed tip aligned with the open slot in the clamp. Loosely install the bolt in the clamp.

Install the pod controller with the pointed tip aligned with the open slot in the clamp. Loosely install the bolt in the clamp.

Install the pod controller with the pointed tip aligned with the open slot in the clamp. Loosely install the bolt in the clamp.

Install the pod controller with the pointed tip aligned with the open slot in the clamp. Loosely install the bolt in the clamp.

Install the pod controller with the pointed tip aligned with the open slot in the clamp. Loosely install the bolt in the clamp.

Install the pod controller with the pointed tip aligned with the open slot in the clamp. Loosely install the bolt in the clamp.

DRAFT

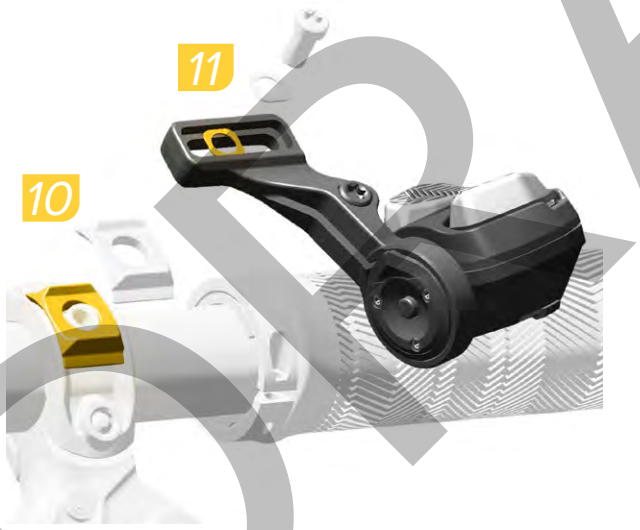

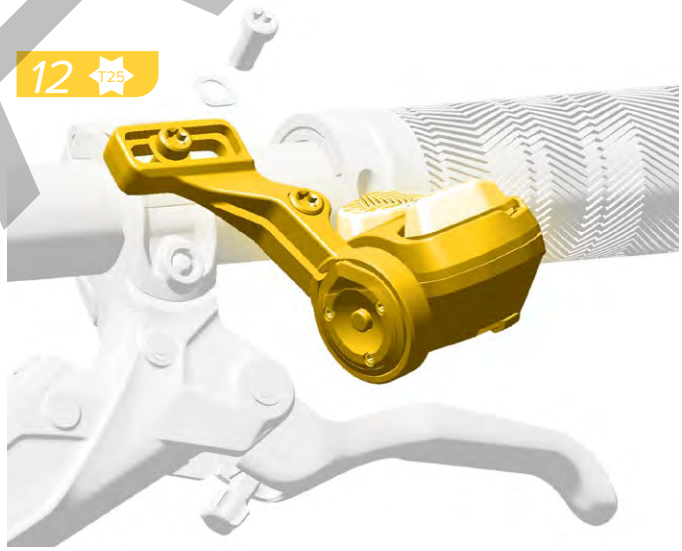

DRAFT

13

14

15

16 T25 3 N·m (27 in-lb)

17 T25 3 N·m (27 in-lb)

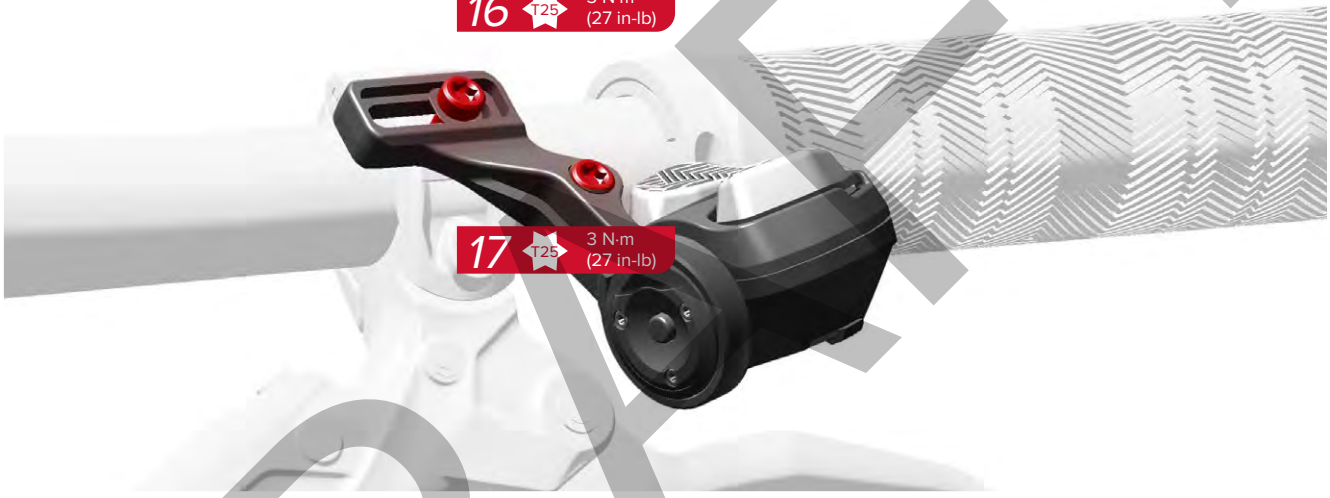

⚠WARNING - CRASH HAZARD

Make sure the pod contoller does not obstruct the brake lever throw.

⚠WARNING - CRASH HAZARD

Make sure the pod contoller does not obstruct the brake lever throw.

⚠WARNING - CRASH HAZARD

Make sure the pod contoller does not obstruct the brake lever throw.

⚠WARNING - CRASH HAZARD

Make sure the pod contoller does not obstruct the brake lever throw.

⚠WARNING - CRASH HAZARD

Make sure the pod contoller does not obstruct the brake lever throw.

⚠WARNING - CRASH HAZARD

Make sure the pod contoller does not obstruct the brake lever throw.

⚠WARNING - CRASH HAZARD

Make sure the pod contoller does not obstruct the brake lever throw.

⚠WARNING - CRASH HAZARD

Make sure the pod contoller does not obstruct the brake lever throw.

⚠WARNING - CRASH HAZARD

Make sure the pod contoller does not obstruct the brake lever throw.

DRAFT

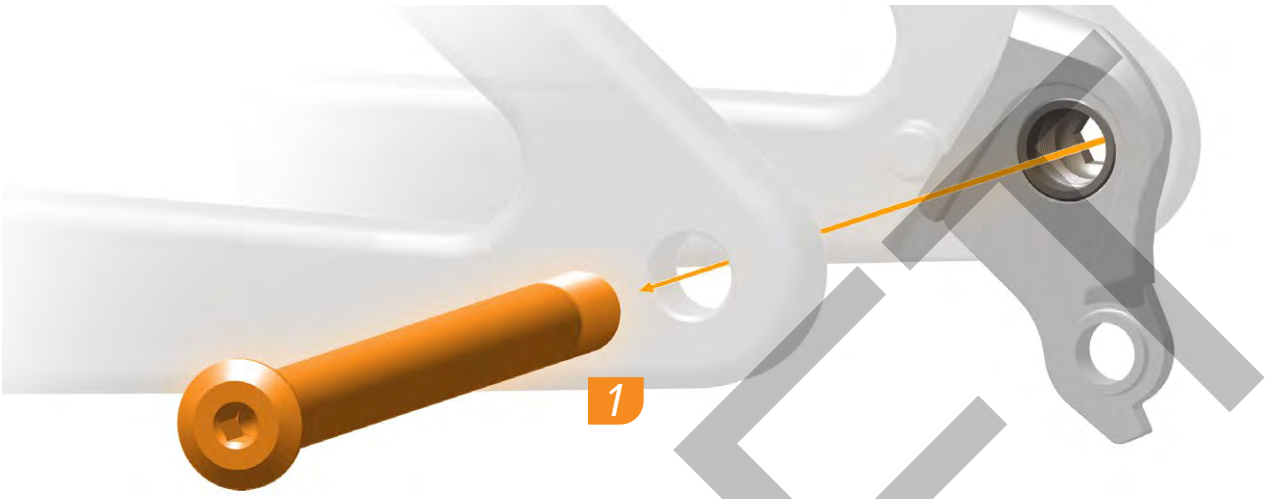

Remove the thru axle and wheel according to the manufacturer's instructions.

Bauen Sie die Steckachse und das Laufrad gemäß den Anweisungen des Herstellers ein.

Instale el eje pasante y la rueda siguiendo las instrucciones del fabricante.

Installez l'axe traversant et la roue conformément aux instructions du fabricant.

Installare l'asse passante e la ruota secondo le istruzioni del produttore.

Installeer de doorvoeras en het wiel volgens de aanwijzingen van de fabrikant.

Instale o eixo de atravessamento e a roda, seguindo as instruções do fabricante.

スルーアクスルとホイールを、メーカーの使用説明書に従って取り付けます。

根据厂商的说明，安装插轴和车轮。

DRAFT

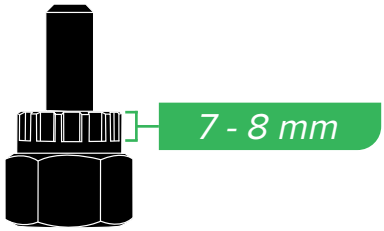

SRAM XD

NOTICE

Use a tool with a guide pin to prevent damage to the components.

Cassette lockring tool splines must fully engage the cassette lockring or locktube (XD). Splines must be between 7 and 8 mm in length for XD cassettes.

If there is lateral play or movement in the cassette after tightening it, contact your SRAM dealer.

SRAM XD cassettes are compatible with the SRAM XD driver body and with the XDR driver body using a 1.85 mm spacer.

AVIS

Utilisez un outil doté d'une broche de guidage pour éviter d'endommager les composants.

Les cannelures de l'outil d'installation de la cassette doivent être complètement engagées sur la bague de verrouillage ou le tube de verrouillage de la cassette (XD). Les cannelures doivent mesurer de 7 à 8 mm de longueur pour les cassettes XD.

Si vous constatez du jeu latéral ou du mouvement dans la cassette après l'avoir serrée, contactez votre revendeur SRAM.

Les cassettes SRAM XD sont compatibles avec le corps de cassette SRAM XD et avec le corps de cassette XDR si l'on utilise une entretoise de 1,85 mm.

NOTIFICAÇÃO

Use uma ferramenta com uma haste guia para evitar danos aos componentes.

As estrias da ferramenta para o anel de bloqueio/freio da cassete têm que encaixar completamente no anel de bloqueio ou tubo de bloqueio da cassete (XD). As estrias têm que ter entre 7 e 8 mm de comprimento para cassetes XD.

Se houver folga lateral ou movimento na cassete depois de a apertar, contacte o seu concessionário SRAM.

As cassetes SRAM XD são compatíveis com o corpo accionador SRAM XD, e com o corpo accionador XDR usando um espaçador de 1,85 mm.

HINWEIS

Verwenden Sie ein Werkzeug mit einem Führungsstift, um Schäden an den Komponenten zu vermeiden.

Das Profil des Sicherungsring-Werkzeugs der Kassette muss vollständig in den Sicherungsring oder das Verriegelungsrohr (XD) der Kassette eingreifen. Die Profile müssen für XD-Kassetten 7 bis 8 mm lang sein.

Wenn die Kassette nach dem Anziehen seitliches Spiel aufweist oder sich seitlich bewegt, wenden Sie sich an Ihren SRAM-Händler.

SRAM XD-Kassetten sind mit dem SRAM XD-Freilaufkörper sowie mit einem 1,85-mm-Distanzring mit dem XDR-Freilaufkörper kompatibel.

AVVISO

Utilizzare un utensile con perno guida per evitare danni ai componenti.

Le scanalature dello strumento anello di blocco della cassetta devono ingranare completamente nell'anello di blocco o nel tubo di blocco (XD). Le scanalature devono avere una lunghezza compresa tra 7 e 8 mm per le cassette XD.

Se esiste movimento o gioco laterale nella cassetta dopo aver serrato, contattare il rivenditore SRAM.

Le cassette SRAM XD sono compatibili con il corpo dell'elemento motore SRAM XD e con il corpo dell'elemento motore XDR utilizzando un distanziale da 1,85 mm.

注意事項

ガイド・ピンの付いたツールを使用して、コンポーネントへの損傷を防いでください。

カセット・ロックリング・ツールのスプラインが、カセットのロックリングまたはロックチューブ (XD) に完全に噛み合っている必要があります。XD カセットに対するスプラインの長さは、7 ～ 8 mm の間でなければなりません。

締めた後に、カセットに横方向への遊びがあったり、動いたりする場合は、SRAM ディーラーまでご連絡ください。

SRAM XD カセットは、SRAM XD ドライバー・ボディおよび 1.85 mm のスペーサーを伴った XDR ドライバー・ボディに対応しています。

AVISO

Utilice una herramienta con un pasador guía para evitar dañar los componentes.

Las ranuras de la herramienta de anillo de bloqueo del casete deben encajar completamente en el anillo de bloqueo o el tubo de bloqueo del casete (XD). Las ranuras deben tener una longitud de entre 7 y 8 mm para los casetes XD.

Si el casete presenta alguna holgura lateral o movimiento después de haberlo apretado, contacte con su distribuidor de SRAM para más información.

Los casetes XD de SRAM son compatibles con el núcleo XD de SRAM y con el núcleo XDR si se usa un espaciador de 1,85 mm.

MEDEDELING

Gebruik een gereedschap met een geleidingspen om schade aan de componenten te vermijden.

De inkepingen van de borgringafnemer moeten volledig in de borgring of borgbuis (XD) grijpen. De inkepingen moeten voor XD-cassettes tussen 7 en 8 mm lang zijn.

Als er na het aandraaien van de cassette laterale speling of beweging aanwezig is, neem contact op met uw SRAM-handelaar.

SRAM XD-cassettes zijn compatibel met de SRAM XD-aandrijver en met de XDR-aandrijver die van een 1,85 mm afstandshouder is voorzien.

注意

使用一个带定位梢的工具，以防部件受损。

飞轮锁环工具齿条必须完全啮合飞轮锁环或锁管 (XD)。对于 XD 飞轮，齿条长度必须在 7 mm 至 8 mm 之间。

如果拧紧后飞轮内仍有侧向游隙或松动，则请咨询 SRAM 经销商。

SRAM XD 飞轮与 SRAM XD 塔基兼容，并在使用 1.85 mm 垫圈的情况下与 XDR 塔基兼容。

DRAFT

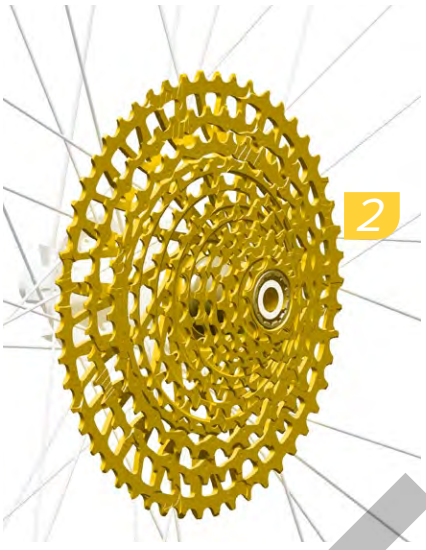

Install the cassette onto the driver body until it is fully seated with the splines engaged, then tighten the cassette.

NOTICE

Grease is critical to prevent the cassette from seizing onto the driver body. Make sure the hub driver body and cassette interface are free of dirt and debris.

Schieben Sie die Kassette vollständig auf den Freilaufkörper, bis alle Profile fassen, und ziehen Sie sie dann fest.

HINWEIS

Schmierfett ist unerlässlich, damit sich die Kassette auf dem Freilaufkörper nicht festfrisst. Stellen Sie sicher, dass die Kontaktflächen des Freilaufkörpers der Nabe und der Kassette frei von Schmutz und Ablagerungen sind.

Instale el casete en el núcleo hasta que quede completamente asentado con las ranuras encajadas. A continuación, apriete el casete.

AVISO

La grasa es fundamental para evitar que el casete se agarrote contra el núcleo. Asegúrese de que no haya polvo ni suciedad en la superficie de contacto entre el casete y el núcleo del buje.

Installez la cassette sur le corps de cassette en veillant à bien engager les cannelures, puis serrez la cassette.

AVIS

Il est très important de lubrifier la cassette pour éviter qu'elle ne se bloque dans le corps de cassette. Veillez à ce que le corps de cassette du moyeu et l'interface de la cassette ne présentent pas de poussière ou de débris.

Installare la cassetta sul corpo dell'elemento motore fino a quando non è completamente ingranata con le scanalature inserite, quindi serrare la cassetta.

AVVISO

Il grasso è fondamentale per evitare che la cassetta grippi sul corpo dell'elemento motore. Assicurarsi che il corpo dell'elemento motore del mozzo e l'interfaccia della cassetta siano privi di detriti e sporcizia.

Installeer de cassette op de aandrijver totdat het volledig in de inkepingen zit. Maak de cassette vervolgens vast.

MEDEDELING

Het aanbrengen van smeer is nodig om het vastlopen van de cassette op de aandrijver te vermijden. Zorg dat de naafaandrijver en het contactvlak van de cassette vrij van vuil zijn.

Instale a cassete no veio propulsor até que fique completamente assente com as estrias engatadas, e depois aperte a cassete.

NOTIFICAÇÃO

A massa lubrificante é crítica para evitar que a cassete gripe (se agarre) no corpo do accionador. Assegure-se de que o corpo da manga propulsora do cubo e a interface da cassete estejam livres de sujidade e de detritos.

スプラインが噛み合って完全に収まるようにカセットをドライバー・ボディに取り付け、カセットを締めます。

注意事項

グリスの塗布は、カセットがドライバー・ボディに括着するのを防ぐうえで大変重要です。ハブ・ドライバー・ボディとカセットの表面に付着した土や汚れは、きれいに落としてください。

将飞轮安装在塔基上，直至完全卡入并与花键咬合，然后旋紧飞轮。

注意

润滑脂对于防止飞轮卡住塔基至关重要。确保轮毂塔基和飞轮接口无污垢或碎屑。

DRAFT

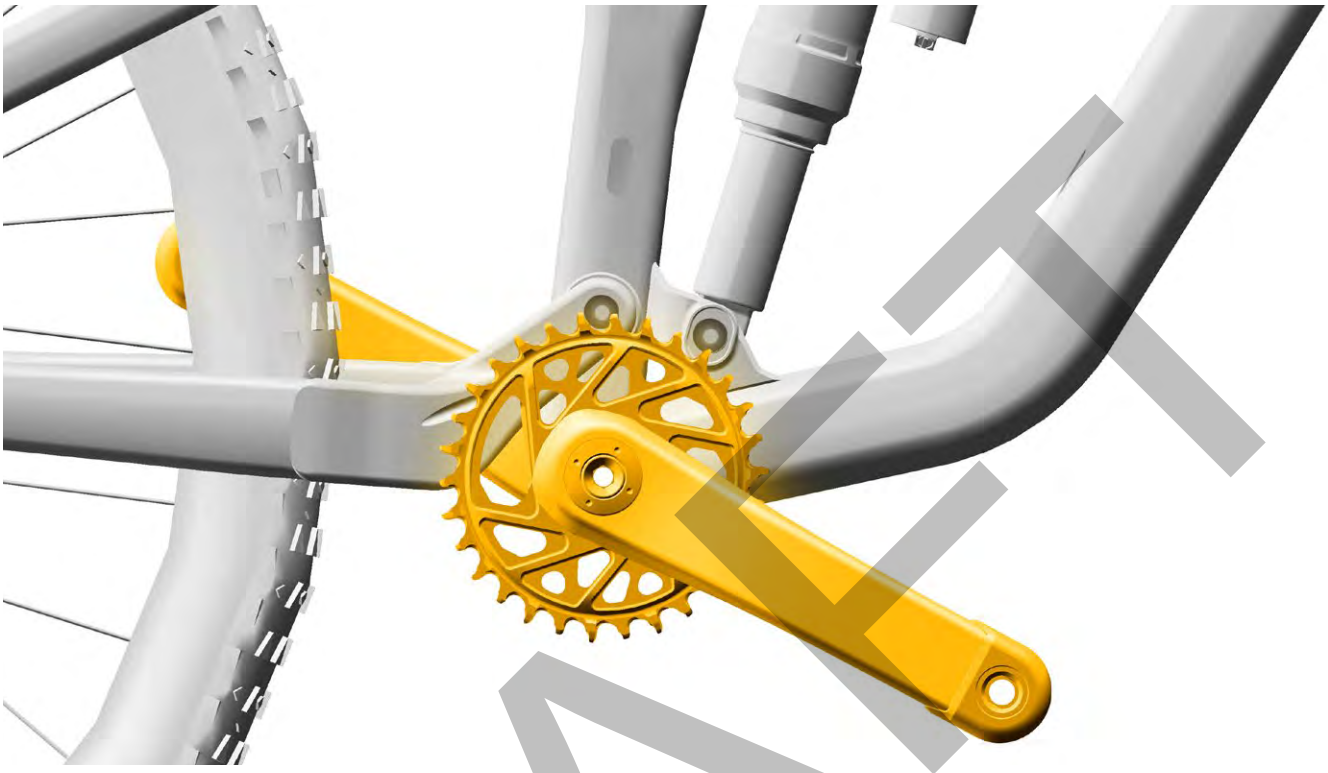

Consult the *SRAM DUB MTB and Road Cranksets and Bottom Brackets* user manual at www.sram.com/service for crankset and bottom bracket installation before proceeding.

Lesen Sie die Anweisungen zum Einbau der Kurbelgarnitur und des Innenlagers in der *Bedienungsanleitung für SRAM DUB MTB- und Rennrad-Kurbelgarnituren und Innenlager* auf www.sram.com/service, bevor Sie mit dem Einbau beginnen.

Consulte el *Manual de usuario de conjuntos de bielas y pedalieres DUB para MTB y carretera de SRAM* en www.sram.com/service para conocer el procedimiento de instalación del conjunto de bielas y el pedalier antes de continuar.

Pour obtenir les instructions d'installation du boîtier de pédalier et du pédalier, consultez le manuel utilisateur *Boîtiers de pédalier et pédaliers VTT et route SRAM DUB* sur le site www.sram.com/service.

Consultare il manuale utente delle Guarniture e dei movimenti centrali da strada SRAM DUB MTB all'indirizzo www.sram.com/service *per l'installazione delle guarniture e dei movimenti centrali prima di procedere.*

Raadpleeg de *SRAM DUB crankstellen en trapassen voor mountainbikes en racefietsen Gebruikershandleiding* op www.sram.com/service voor het monteren van het crankstel en de trapas voordat u doorgaat.

Consulte o Manual do Utilizador de *Pedaleiras e Eixos Pedaleiros SRAM DUB MTB e Road* em www.sram.com/service para obter o procedimento de instalação de pedaleiras e eixos pedaleiros, antes de prosseguir.

クランクセットおよびボトムブラケットの取り付けを始める前に、www.sram.com/service に掲載されている SRAM DUB MTB とロードクランクセットおよびボトム・ブラケット・ユーザー・マニュアルで、取り付け方法を参照してください。

安装曲柄组和中轴之前，请先查阅 www.sram.com/service 上的《SRAM DUB 山地车和公路车曲柄组和中轴用户手册》。

DRAFT

It is recommended to size your chain and determine the Setup Key position before proceding to the Eagle Transmission Setup.

Use the SRAM AXS App Chain and Setup Key Guide to calculate the recommended chain length and Rear Derailleur Setup Key position for your bicycle.

If your bicycle model is not in the database, you will need to find or measure the chainstay length of your bicycle.

Use a chain breaker tool to break the chain at the inner link.

⚠WARNING – CRASH HAZARD

Failure to size or connect the chain properly may lead to chain failure or cause the rider to crash, resulting in serious injury and/or death. (old language)
Failure to follow setup recommendations could result in damage to your rear derailleur and/or bicycle frame. (app language)

Use the Chain Size Calculator to determine the number of chain links for your bike and chainring size.

Verwenden Sie einen Kettennietdrücker, um die Kette am inneren Glied zu öffnen.

⚠WARNUNG – UNFALLGEFAHR

Wenn Sie die Kette nicht korrekt kürzen oder richtig verbinden, kann die Kette versagen oder Unfälle verursachen, die zu schweren oder tödlichen Verletzungen führen können.

Use the Chain Size Calculator to determine the number of chain links for your bike and chainring size.

Utilice un tronchacadenas para abrir la cadena por el eslabón interior.

Use the Chain Size Calculator to determine the number of chain links for your bike and chainring size.

À l'aide d'un dérive-chaîne, déboîtez la chaîne au niveau du maillon interne.

⚠AVERTISSEMENT – RISQUE DE CHUTE

Le fait d'installer la chaîne de manière inappropriée ou de ne pas respecter la longueur adéquate peut entraîner une défaillance de la chaîne, ou la chute du cycliste, et provoquer des blessures graves voire mortelles.

Use the Chain Size Calculator to determine the number of chain links for your bike and chainring size.

Utilizzare uno smagliacatena per spezzare la catena in corrispondenza della maglia interna.

⚠AVVERTENZA – PERICOLO DI INCIDENTE

Il mancato dimensionamento corretto o il mancato collegamento della catena potrebbe comportare il cedimento della stessa o la caduta del biker con conseguenti gravi lesioni e/o la morte.

Use the Chain Size Calculator to determine the number of chain links for your bike and chainring size.

Gebruik een kettingpons om de ketting bij de binnenschakel te breken.

Use the Chain Size Calculator to determine the number of chain links for your bike and chainring size.

Use uma ferramenta de cortar (abrir) a corrente para a cortar de forma a ficar com um elo interior na extremidade.

⚠AVISO – PERIGO DE ACIDENTE

Se o comprimento da corrente não for determinado correctamente ou se ela não ficar fixada/fechada correctamente no seu lugar, poderá provocar a avaria da corrente ou fazer com que o ciclista tenha um acidente, de onde resultarão ferimentos graves e/ou morte.

Use the Chain Size Calculator to determine the number of chain links for your bike and chainring size.

インナー・リンクの箇所でチェーンを分割する際は、チェーン分割ツールを使用してください。

⚠警告 – 事故につながる危険性

チェーン長の調節を適切に行わなかったか、または正しく固定しなかった場合は、チェーンの損傷、あるいは事故を引き起こし、重傷および / または死亡につながる可能性があります。

Use the Chain Size Calculator to determine the number of chain links for your bike and chainring size.

用拆链工具在内链接处拆开链条。

DRAFT

UDH Removal
UDH Removal
UDH Removal
UDH Removal
UDH Removal
UDH Removal

The UDH must be removed from the frame before derailleur installation.

The UDH must be removed from the frame before derailleur installation.

The UDH must be removed from the frame before derailleur installation.

Turn the UDH bolt clockwise to remove it from the hanger threads. Remove the frame-specific UDH washer.

NOTICE

The UDH bolt is left-hand threaded. To loosen the bolt, turn clockwise.

Turn the UDH bolt clockwise to remove it from the hanger threads. Remove the frame-specific UDH washer.

NOTICE

The UDH bolt is left-hand threaded. To loosen the bolt, turn clockwise.

Turn the UDH bolt clockwise to remove it from the hanger threads. Remove the frame-specific UDH washer.

NOTICE

The UDH bolt is left-hand threaded. To loosen the bolt, turn clockwise.

The UDH must be removed from the frame before derailleur installation.

The UDH must be removed from the frame before derailleur installation.

The UDH must be removed from the frame before derailleur installation.

Turn the UDH bolt clockwise to remove it from the hanger threads. Remove the frame-specific UDH washer.

NOTICE

The UDH bolt is left-hand threaded. To loosen the bolt, turn clockwise.

Turn the UDH bolt clockwise to remove it from the hanger threads. Remove the frame-specific UDH washer.

NOTICE

The UDH bolt is left-hand threaded. To loosen the bolt, turn clockwise.

Turn the UDH bolt clockwise to remove it from the hanger threads. Remove the frame-specific UDH washer.

NOTICE

The UDH bolt is left-hand threaded. To loosen the bolt, turn clockwise.

Turn the UDH bolt clockwise to remove it from the hanger threads. Remove the frame-specific UDH washer.

NOTICE

The UDH bolt is left-hand threaded. To loosen the bolt, turn clockwise.

Turn the UDH bolt clockwise to remove it from the hanger threads. Remove the frame-specific UDH washer.

NOTICE

The UDH bolt is left-hand threaded. To loosen the bolt, turn clockwise.

Turn the UDH bolt clockwise to remove it from the hanger threads. Remove the frame-specific UDH washer.

NOTICE

The UDH bolt is left-hand threaded. To loosen the bolt, turn clockwise.

DRAFT

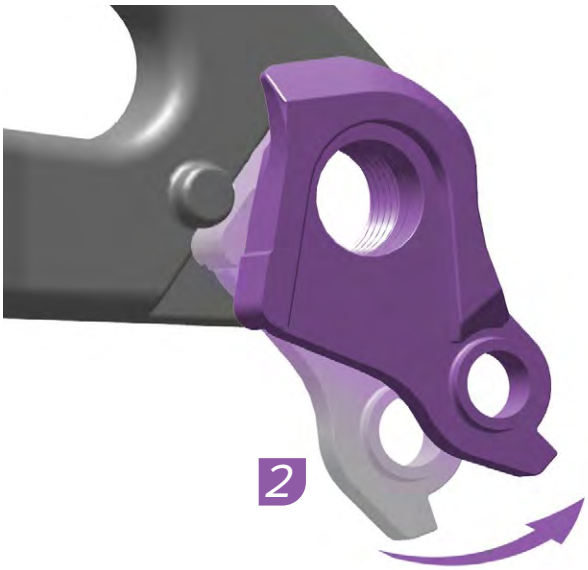

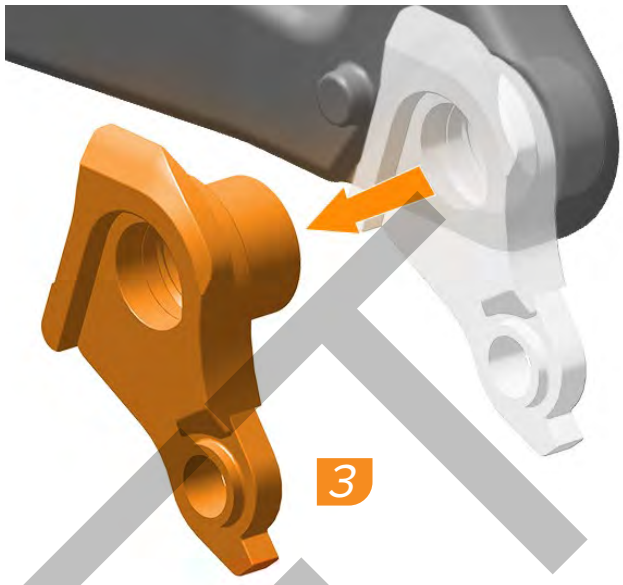

Rotate the UDH hanger backward to unseat the hanger from the pocket.

Rotate the UDH hanger backward to unseat the hanger from the pocket.

Rotate the UDH hanger backward to unseat the hanger from the pocket.

Rotate the UDH hanger backward to unseat the hanger from the pocket.

Rotate the UDH hanger backward to unseat the hanger from the pocket.

Rotate the UDH hanger backward to unseat the hanger from the pocket.

Rotate the UDH hanger backward to unseat the hanger from the pocket.

Rotate the UDH hanger backward to unseat the hanger from the pocket.

Rotate the UDH hanger backward to unseat the hanger from the pocket.

DRAFT

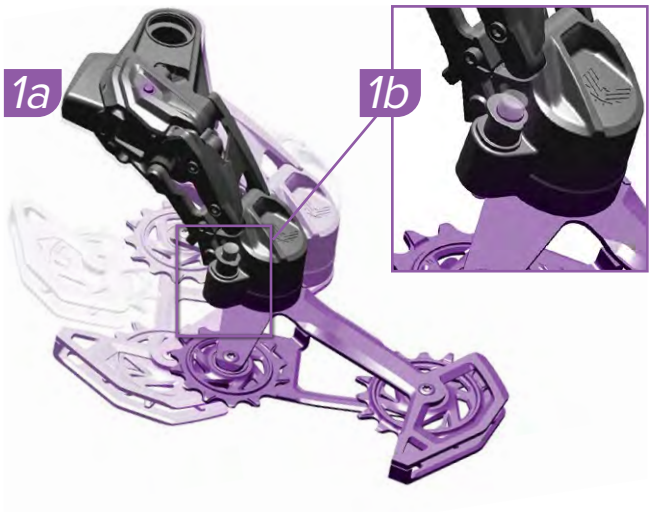

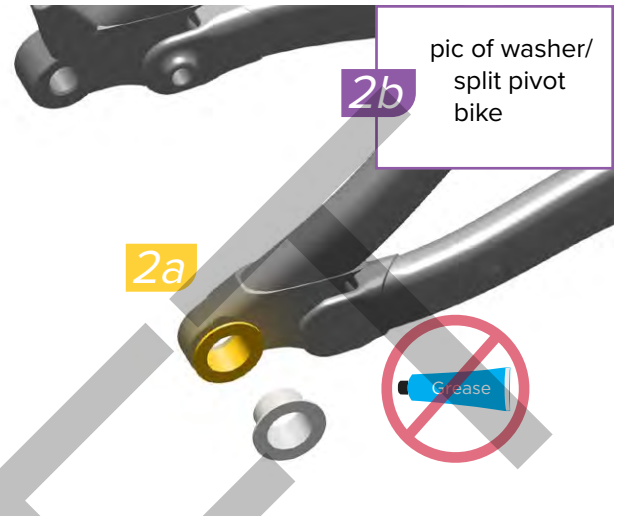

1a. Press the AXS button to shift the rear derailleur into the outboard position.

1b. Put the rear derailleur cage in the lock position.

2a. Install the frame bushing into the hangerless interface.
2b. There *may* be a washer between the frame on bikes with pivots concentric to the axle (or split pivot bike?- need help with wording).

1a. Press the AXS button to shift the rear derailleur into the outboard position.

1b. Put the rear derailleur cage in the lock position.

2a. Install the frame bushing into the hangerless interface.
2b. There *may* be a washer between the frame on bikes with pivots concentric to the axle.

1a. Press the AXS button to shift the rear derailleur into the outboard position.

1b. Put the rear derailleur cage in the lock position.

2a. Install the frame bushing into the hangerless interface.
2b. There *may* be a washer between the frame on bikes with pivots concentric to the axle.

1a. Press the AXS button to shift the rear derailleur into the outboard position.

1b. Put the rear derailleur cage in the lock position.

2a. Install the frame bushing into the hangerless interface.
2b. There *may* be a washer between the frame on bikes with pivots concentric to the axle.

1a. Press the AXS button to shift the rear derailleur into the outboard position.

1b. Put the rear derailleur cage in the lock position.

2a. Install the frame bushing into the hangerless interface.
2b. There *may* be a washer between the frame on bikes with pivots concentric to the axle.

1a. Press the AXS button to shift the rear derailleur into the outboard position.

1b. Put the rear derailleur cage in the lock position.

2a. Install the frame bushing into the hangerless interface.
2b. There *may* be a washer between the frame on bikes with pivots concentric to the axle.

1a. Press the AXS button to shift the rear derailleur into the outboard position.

1b. Put the rear derailleur cage in the lock position.

2a. Install the frame bushing into the hangerless interface.
2b. There *may* be a washer between the frame on bikes with pivots concentric to the axle.

1a. Press the AXS button to shift the rear derailleur into the outboard position.

1b. Put the rear derailleur cage in the lock position.

2a. Install the frame bushing into the hangerless interface.
2b. There *may* be a washer between the frame on bikes with pivots concentric to the axle.

DRAFT

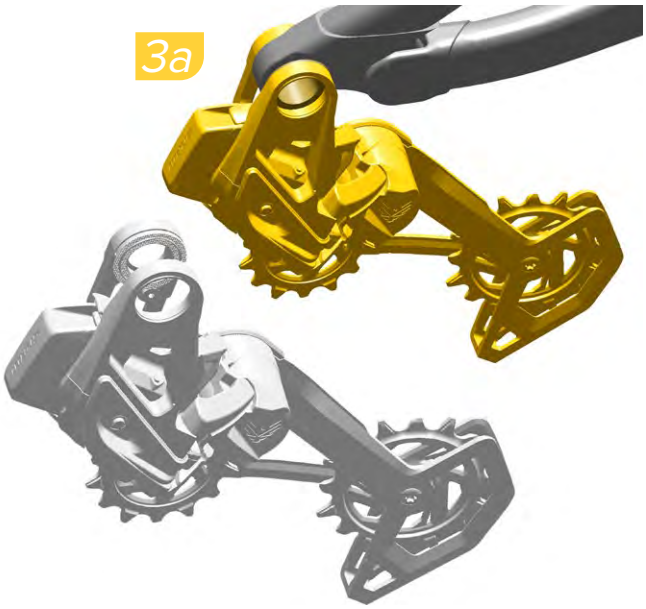

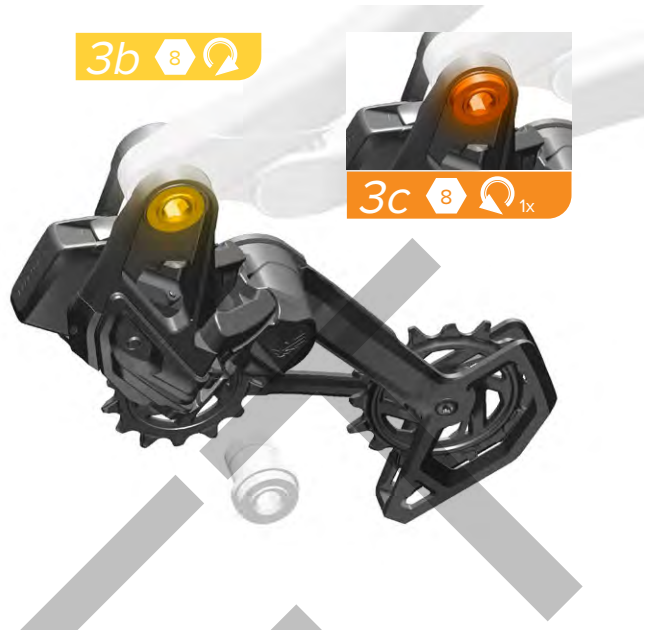

3a. Install the derailleur with the (full mount or sandwich interface) sliding over the hangerless interface.

3b. Install and tighten the mounting bolt clockwise to snug.

3c. Loosen the mounting bolt counterclockwise one full turn.

3a. Install the derailleur with the sandwich interface sliding over the UDH hole.

3b. Install and tighten the mounting bolt clockwise to snug.

3c. Loosen the mounting bolt counterclockwise one full turn.

3a. Install the derailleur with the sandwich interface sliding over the UDH hole.

3b. Install and tighten the mounting bolt clockwise to snug.

3c. Loosen the mounting bolt counterclockwise one full turn.

3a. Install the derailleur with the sandwich interface sliding over the UDH hole.

3b. Install and tighten the mounting bolt clockwise to snug.

3c. Loosen the mounting bolt counterclockwise one full turn.

3a. Install the derailleur with the sandwich interface sliding over the UDH hole.

3b. Install and tighten the mounting bolt clockwise to snug.

3c. Loosen the mounting bolt counterclockwise one full turn.

3a. Install the derailleur with the sandwich interface sliding over the UDH hole.

3b. Install and tighten the mounting bolt clockwise to snug.

3c. Loosen the mounting bolt counterclockwise one full turn.

3a. Install the derailleur with the sandwich interface sliding over the UDH hole.

3b. Install and tighten the mounting bolt clockwise to snug.

3c. Loosen the mounting bolt counterclockwise one full turn.

3a. Install the derailleur with the sandwich interface sliding over the UDH hole.

3b. Install and tighten the mounting bolt clockwise to snug.

3c. Loosen the mounting bolt counterclockwise one full turn.

DRAFT

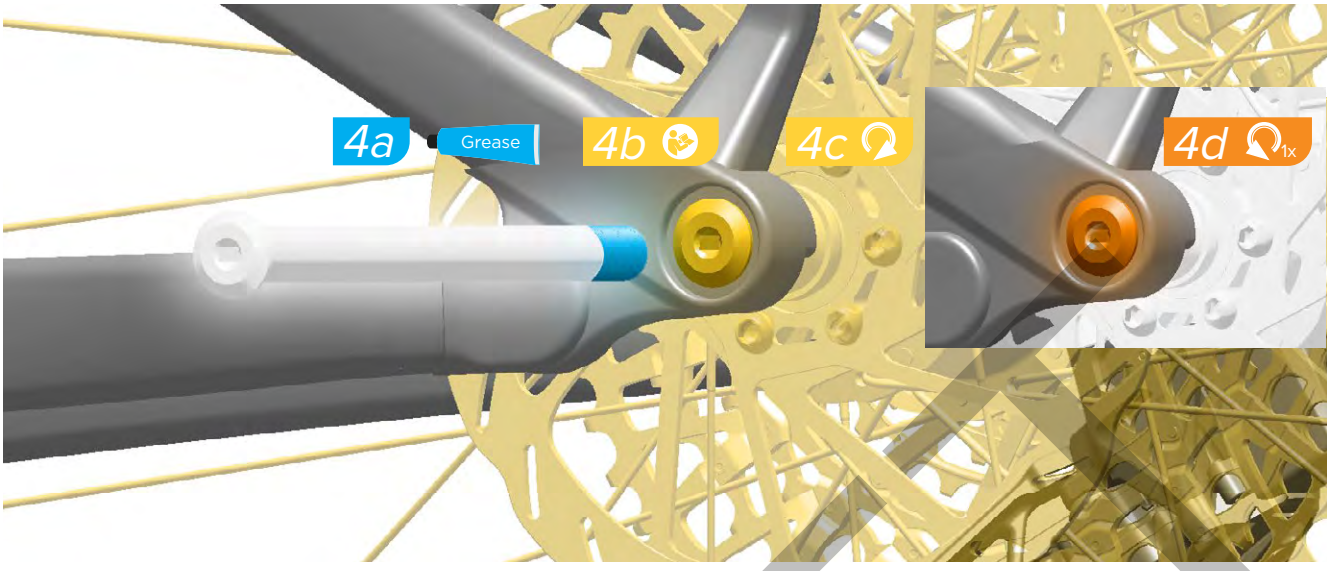

4a. Apply grease to the thru axle threads before axle installation.

4b. Install the thru axle and wheel according to the manufacturer's instructions, and tighten handtight (4c).

4d. Loosen the thru axle bolt counterclockwise one full turn.

4a. Appliquez de la graisse sur le filetage de l'axe traversant avant d'installer l'axe.

4b. Installez l'axe traversant et la roue conformément aux instructions du fabricant (4c).

4d. Loosen the thru axle bolt counterclockwise one full turn.

4a. Aplique massa lubrificante aos fios de rosca do eixo de atravessamento antes da instalação do eixo.

4b. Instale o eixo de atravessamento e a roda, seguindo as instruções do fabricante (4c).

4d. Loosen the thru axle bolt counterclockwise one full turn.

4a. Tragen Sie Schmierfett vor dem Einbau der Achse nur auf das Steckachsengewinde auf.

4b. Bauen Sie die Steckachse und das Laufrad gemäß den Anweisungen des Herstellers ein (4c).

4d. Loosen the thru axle bolt counterclockwise one full turn.

4a. Ingrassare le filettature dell'asse passante prima dell'installazione dell'asse.

4b. Installare l'asse passante e la ruota secondo le istruzioni del produttore (4c).

4d. Loosen the thru axle bolt counterclockwise one full turn.

4a. アクスルを取り付ける前に、スルーアクスルのスレッドにグリスを塗布します。

4b. スルーアクスルとホイールを、メーカーの使用説明書に従って取り付けます (4c)。

4d. Loosen the thru axle bolt counterclockwise one full turn.

4a. Aplique grasa a las roscas del eje pasante antes de instalarlo.

4b. Instale el eje pasante y la rueda siguiendo las instrucciones del fabricante (4c).

4d. Loosen the thru axle bolt counterclockwise one full turn.

4a. Breng smeer op de schroefdraad van de doorvoeras aan voordat de as wordt geïnstalleerd.

4b. Installeer de doorvoeras en het wiel volgens de aanwijzingen van de fabrikant (4c).

4d. Loosen the thru axle bolt counterclockwise one full turn.

4a. 在安装插轴之前，请向插轴螺纹涂抹润滑脂。

4b. 根据厂商的说明，安装插轴和车轮 (4c)。

4d. Loosen the thru axle bolt counterclockwise one full turn.

DRAFT

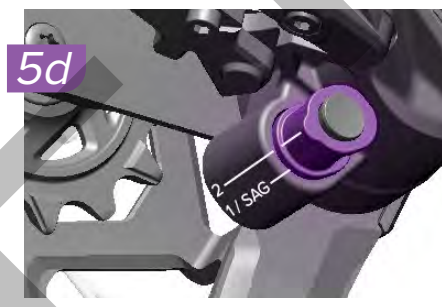

5a. Press the AXS controller button to shift the rear derailleur into the Setup Cog, gear 7.

5b. Remove the rear derailleur Setup Key.

Place the rear derailleur Setup Key in the correct position for your bicycle as determined in the Chain and Setup Key Guide in the SRAM AXS app:
Position 1 // SAG (5c) or Position 2 (5d).

5a. Press the AXS button to shift the rear derailleur into the Setup Cog, gear 7.

Place the rear derailleur Setup Key in the correct position for your bicycle as determined in the Chain and Setup Key Guide in the SRAM AXS app:
Position 1 // SAG (5b) or Position 2 (5c).

5a. Press the AXS button to shift the rear derailleur into the Setup Cog, gear 7.

Place the rear derailleur Setup Key in the correct position for your bicycle as determined in the Chain and Setup Key Guide in the SRAM AXS app:
Position 1 // SAG (5b) or Position 2 (5c).

5a. Press the AXS button to shift the rear derailleur into the Setup Cog, gear 7.

Place the rear derailleur Setup Key in the correct position for your bicycle as determined in the Chain and Setup Key Guide in the SRAM AXS app:
Position 1 // SAG (5b) or Position 2 (5c).

5a. Press the AXS button to shift the rear derailleur into the Setup Cog, gear 7.

Place the rear derailleur Setup Key in the correct position for your bicycle as determined in the Chain and Setup Key Guide in the SRAM AXS app:
Position 1 // SAG (5b) or Position 2 (5c).

5a. Press the AXS button to shift the rear derailleur into the Setup Cog, gear 7.

Place the rear derailleur Setup Key in the correct position for your bicycle as determined in the Chain and Setup Key Guide in the SRAM AXS app:
Position 1 // SAG (5b) or Position 2 (5c).

5a. Press the AXS button to shift the rear derailleur into the Setup Cog, gear 7.

Place the rear derailleur Setup Key in the correct position for your bicycle as determined in the Chain and Setup Key Guide in the SRAM AXS app:
Position 1 // SAG (5b) or Position 2 (5c).

5a. Press the AXS button to shift the rear derailleur into the Setup Cog, gear 7.

Place the rear derailleur Setup Key in the correct position for your bicycle as determined in the Chain and Setup Key Guide in the SRAM AXS app:
Position 1 // SAG (5b) or Position 2 (5c).

5a. Press the AXS button to shift the rear derailleur into the Setup Cog, gear 7.

Place the rear derailleur Setup Key in the correct position for your bicycle as determined in the Chain and Setup Key Guide in the SRAM AXS app:
Position 1 // SAG (5b) or Position 2 (5c).

DRAFT

6a. Route the sized Eagle T-Type chain through the derailleur pulleys with the flat edge of the chain facing away from the cassette. Make sure to route the chain below the tab in the cage.

6a. Route the sized Eagle T-Type chain through the derailleur pulleys with the flat edge of the chain facing away from the cassette. Make sure to route the chain below the tab in the cage.

6a. Route the sized Eagle T-Type chain through the derailleur pulleys with the flat edge of the chain facing away from the cassette. Make sure to route the chain below the tab in the cage.

6a. Route the sized Eagle T-Type chain through the derailleur pulleys with the flat edge of the chain facing away from the cassette. Make sure to route the chain below the tab in the cage.

6a. Route the sized Eagle T-Type chain through the derailleur pulleys with the flat edge of the chain facing away from the cassette. Make sure to route the chain below the tab in the cage.

6a. Route the sized Eagle T-Type chain through the derailleur pulleys with the flat edge of the chain facing away from the cassette. Make sure to route the chain below the tab in the cage.

6a. Route the sized Eagle T-Type chain through the derailleur pulleys with the flat edge of the chain facing away from the cassette. Make sure to route the chain below the tab in the cage.

6a. Route the sized Eagle T-Type chain through the derailleur pulleys with the flat edge of the chain facing away from the cassette. Make sure to route the chain below the tab in the cage.

DRAFT

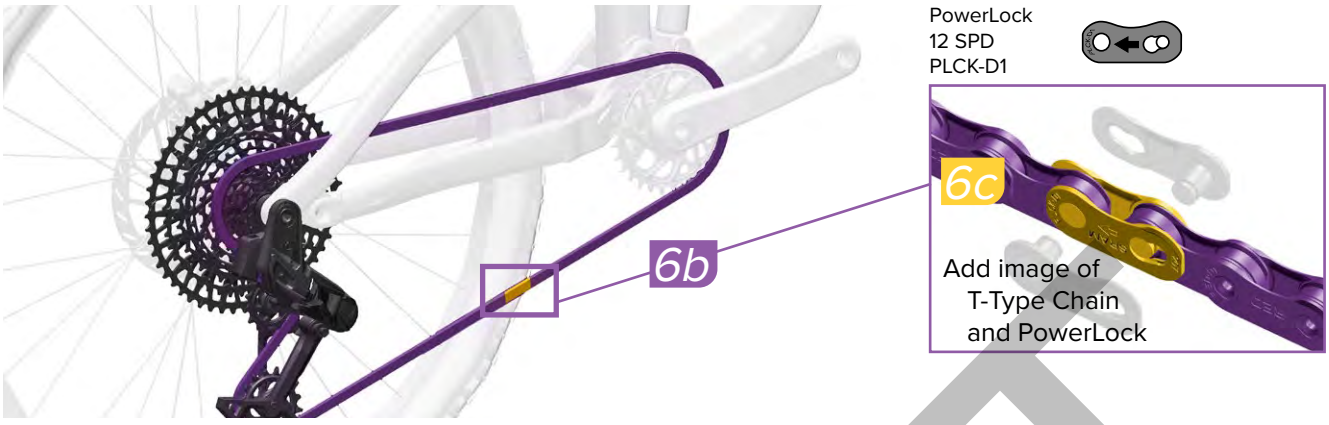

6b. Pull each end of the chain together and install the PowerLock.

6c. Press the PowerLock connector links together.

NOTICE

The arrow must point in the direction of chain travel before locking the PowerLock into place. Once locked, the PowerLock cannot be disconnected.

6b. Rapprochez les deux extrémités de la chaîne et installez le PowerLock.

6c. Enfoncez les deux parties du PowerLock l'une dans l'autre.

AVIS

Avant de verrouiller le PowerLock, vérifiez que la flèche pointe bien dans le sens de rotation de la chaîne. Une fois verrouillé, le PowerLock ne peut plus s'ouvrir.

6b. Puxe ambas as extremidades da corrente, juntando-as, e instale o PowerLock.

6c. Comprima os elementos de ligação do PowerLock juntando-os.

NOTIFICAÇÃO

A seta tem que apontar na direcção do movimento da corrente, antes de bloquear/fechar o PowerLock no seu lugar. Uma vez bloqueado/fechado, o PowerLock não poderá ser desligado/aberto.

6b. Ziehen Sie die beiden Enden der Kette zusammen und montieren Sie den PowerLock-Verschluss.

6c. Drücken Sie die beiden PowerLock-Verschlussglieder zusammen.

HINWEIS

Der Pfeil muss in die Kettenlaufrichtung weisen, bevor Sie den PowerLock-Verschluss verschließen. Der PowerLock-Verschluss kann nach dem Verschließen nicht mehr geöffnet werden.

6b. Tirare le estremità della catena e installare il PowerLock.

6c. Premere insieme le maglie del PowerLock.

AVVISO

La freccia deve essere rivolta nella direzione di movimento della catena prima di bloccare il PowerLock in posizione. Una volta bloccato, il PowerLock non può essere scollegato.

6b. チェーンの両端を引き寄せ、PowerLock を取り付けます。
6c. PowerLock のコネクター・リンク同士を押します。

注意事項

PowerLockを所定の位置にロックする前に、矢印がチェーンの作動方向に向いていることを必ず確認してください。PowerLockは一度ロックすると取り外すことはできません。

6b. Tire a la vez de ambos extremos de la cadena e instale el PowerLock.

6c. Presione uno contra otro los eslabones del conector PowerLock.

AVISO

Antes de dejar bloqueado el eslabón PowerLock en su posición, la flecha debe estar apuntando en la dirección de avance de la cadena. Una vez bloqueado, el eslabón PowerLock no puede desconectarse.

6b. Trek beide uiteinden van de ketting naar elkaar toe en monteer de PowerLock.

6c. Druk de verbindingen van de PowerLock samen.

MEDEDELING

De pijl moet naar de draairichting van de ketting zijn gericht voordat u de PowerLock op zijn plaats vergrendeld. Wanneer vergrendeld, kan de PowerLock niet langer worden ontkoppeld.

6b. 将链条的两端拉到一起并安装 PowerLock。
6c. 将 PowerLock 链条扣按压到一起。

注意

将 PowerLock 锁定到位前请确保箭头指向链条转动的方向。一旦锁定，PowerLock 不能再断开。

DRAFT

6d. Rotate the crank until the PowerLock is above the chainstay.

6d. Drehen Sie die Kurbel, bis sich der PowerLock-Verschluss über der Kettenstrebe befindet.

6d. Haga girar la biela hasta que el eslabón PowerLock quede por encima de la vaina del cuadro.

6d. Faites tourner la manivelle jusqu'à ce que le PowerLock se situe au-dessus de la base du cadre.

6d. Ruotare la pedivella fino a che il PowerLock non si trovi al di sopra del forcellino batticatena.

6d. Draai de crank totdat de PowerLock zich boven de liggende achtervork bevindt.

6d. Rode a manivela até que o PowerLock fique acima do suporte traseiro da corrente (escora inferior do quadro).

6d. PowerLock がチェーンステイの上部に来るまで、クランクを回します。

6d. 旋转曲柄，直至 PowerLock 位于护链贴上方。

DRAFT

Check that the two halves of the PowerLock are properly aligned.

6e. Apply the rear brake and firmly push the crank arm down to lock the PowerLock. You should hear and feel the PowerLock click into place.

6f. Check the PowerLock by hand to make sure it moves freely.

⚠CAUTION

The PowerLock is designed for one-time use only. The PowerLock can only be removed with master link pliers and must not be re-used. Install a new PowerLock each time a new chain is installed.

Vérifiez que les deux parties du PowerLock sont parfaitement alignées.

Serrez le frein arrière et appuyez fortement sur la manivelle vers le bas pour verrouiller le PowerLock. Vous devez entendre et sentir le PowerLock se mettre en place.

Vérifiez à la main que le PowerLock pivote librement.

⚠ATTENTION

Le PowerLock est conçu pour un usage unique. Le PowerLock ne peut être retiré qu'à l'aide d'une pince pour maillons de chaîne et ne doit pas être réutilisé. Installez un PowerLock neuf à chaque fois qu'une nouvelle chaîne est installée.

Verifique que as duas metades do PowerLock estejam correctamente alinhadas.

Aplique o travão traseiro e empurre com firmeza o braço da manivela para baixo, para bloquear/fechar o PowerLock. Deverá ouvir um estalido e sentir o PowerLock encaixar/fechar no seu lugar.

Verifique o PowerLock com a mão para se assegurar de que ele se move livremente.

⚠CUIDADO

O PowerLock foi concebido para ser usado apenas uma vez. O PowerLock só pode ser retirado com uma ferramenta de abrir/cortar a corrente, chamada alicate "master link", e não pode ser usado de novo. Instale um PowerLock novo cada vez que uma nova corrente for instalada.

Stellen Sie sicher, dass die beiden Hälften des PowerLock-Verschlusses ordnungsgemäß ausgerichtet sind.

Betätigen Sie die Hinterradbremse und ziehen Sie den Kurbelarm kräftig nach unten, um den PowerLock-Verschluss zu verschließen. Sie sollten hören und spüren, wie der PowerLock-Verschluss einrastet.

Prüfen Sie den PowerLock-Verschluss von Hand, um sicherzustellen, dass er frei beweglich ist.

⚠VORSICHT

Der PowerLock-Verschluss ist nur für den einmaligen Gebrauch bestimmt! Der PowerLock-Verschluss kann nur mit einer Kettenverschlussgliedzange entfernt werden und darf nicht wiederverwendet werden. Bringen Sie jedes Mal einen neuen PowerLock-Verschluss an, wenn Sie eine neue Kette montieren.

Controllare che le due metà del PowerLock siano allineate correttamente.

Applicare il freno posteriore e spingere il braccio della pedivella verso il basso per bloccare il PowerLock. Si deve sentire e percepire il PowerLock che scatta in posizione.

Controllare il PowerLock a mano per assicurarsi che si muova liberamente.

⚠ATTENZIONE

Il PowerLock è solo monouso. Il PowerLock può essere rimosso solo con una pinza smagliacatena e non deve essere riutilizzato. Installare un nuovo PowerLock ogni volta che si installa una nuova catena.

それぞれの PowerLock の位置が、きちんと揃っていることを確認します。

リア・ブレーキを使用し、クランク・アームをしっかりと押し下げ、PowerLock をロックします。PowerLock が所定の位置に収まると、カチッという音と感触が伝わるはずです。

PowerLock が支障なく動くことを、手で確認します。

⚠警告

PowerLock は 1 度しか使用できないように作られています。PowerLock は、マスター・リンク・プライヤーのみで取り外すことができ、再度使用することはできません。新しいチェーンを取り付けるたびに、新しい PowerLock を使用してください。

Compruebe que las dos mitades del eslabón PowerLock estén bien alineadas.

Aplique el freno trasero y empuje con fuerza la biela hacia abajo para bloquear el eslabón PowerLock. Debería notar y oír el clic que hace el eslabón PowerLock al encajar.

Compruebe con la mano el eslabón PowerLock para asegurarse de que puede moverse sin restricciones.

⚠PRECAUCIÓN

El eslabón PowerLock está diseñado para un solo uso. El eslabón PowerLock sólo se puede extraer con unos alicates para eslabón maestro y no debe reutilizarse una vez desmontado. Instale un nuevo eslabón PowerLock cada vez que instale una cadena nueva.

Controleer of de twee helften van de PowerLock juist zijn uitgelijnd.

Trek de achterrem aan en duw de crankarm stevig omlaag om de PowerLock te vergrendelen. U moet horen en voelen hoe de PowerLock op zijn plaats klikt.

Controleer met de hand of de PowerLock vrij kan bewegen.

⚠OPGELET

De PowerLock is alleen ontworpen voor eenmalig gebruik. De PowerLock kan alleen met behulp van een schakeltang worden verwijderd en kan niet opnieuw worden gebruikt. Installeer een nieuwe PowerLock telkens u een nieuwe ketting monteert.

检查 PowerLock 的两半是否正确对齐。

握住后刹，用力向下推曲柄臂将 PowerLock 锁定。您应听到"咔哒"声并感觉 PowerLock 锁定到位。

手动检查 PowerLock，确保它能自由活动。

⚠注意事项

PowerLock 为一次性用品。PowerLock 只能用快扣拆卸钳拆卸，且不能再次使用。每次安装新链条时请安装新的 PowerLock。

DRAFT

NOTICE

For SAG Category bicycles, the chain tension step must be performed with the rear shock in sag position. Compress the rear suspension to sag before tensioning the chain. Failure to follow this could result in damage to your derailleur and/or frame.

AVIS

For SAG Category bicycles, the chain tension step must be performed with the rear shock in sag position. Compress the rear suspension to sag before tensioning the chain. Failure to follow this could result in damage to your derailleur and/or frame.

NOTIFICAÇÃO

For SAG Category bicycles, the chain tension step must be performed with the rear shock in sag position. Compress the rear suspension to sag before tensioning the chain. Failure to follow this could result in damage to your derailleur and/or frame.

HINWEIS

For SAG Category bicycles, the chain tension step must be performed with the rear shock in sag position. Compress the rear suspension to sag before tensioning the chain. Failure to follow this could result in damage to your derailleur and/or frame.

AVVISO

For SAG Category bicycles, the chain tension step must be performed with the rear shock in sag position. Compress the rear suspension to sag before tensioning the chain. Failure to follow this could result in damage to your derailleur and/or frame.

注意事項

For SAG Category bicycles, the chain tension step must be performed with the rear shock in sag position. Compress the rear suspension to sag before tensioning the chain. Failure to follow this could result in damage to your derailleur and/or frame.

AVISO

For SAG Category bicycles, the chain tension step must be performed with the rear shock in sag position. Compress the rear suspension to sag before tensioning the chain. Failure to follow this could result in damage to your derailleur and/or frame.

MEDEDELING

For SAG Category bicycles, the chain tension step must be performed with the rear shock in sag position. Compress the rear suspension to sag before tensioning the chain. Failure to follow this could result in damage to your derailleur and/or frame.

注意

For SAG Category bicycles, the chain tension step must be performed with the rear shock in sag position. Compress the rear suspension to sag before tensioning the chain. Failure to follow this could result in damage to your derailleur and/or frame.

DRAFT

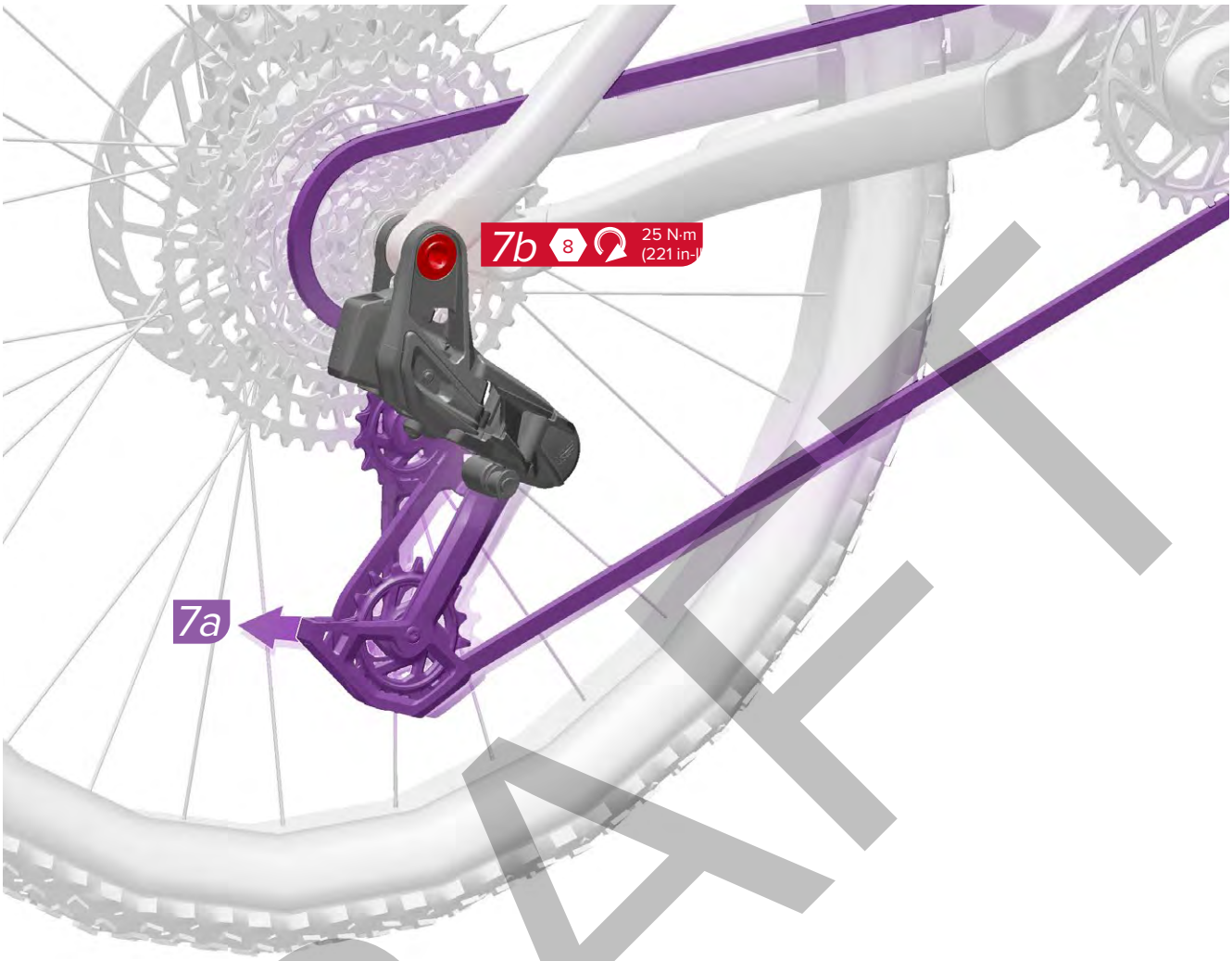

7a. With the derailleur in the Setup Cog, tension the chain by pulling straight back on the lower portion of the derailleur cage.
7b. Tighten the B-bolt while applying tension to the chain.

7a. With the derailleur in the Setup Cog, tension the chain by puling straight back on the lower portion of the derailleur cage.
7b. Tighten the B-bolt while applying tension to the chain.

7a. With the derailleur in the Setup Cog, tension the chain by puling straight back on the lower portion of the derailleur cage.
7b. Tighten the B-bolt while applying tension to the chain.

7a. With the derailleur in the Setup Cog, tension the chain by puling straight back on the lower portion of the derailleur cage.
7b. Tighten the B-bolt while applying tension to the chain.

7a. With the derailleur in the Setup Cog, tension the chain by puling straight back on the lower portion of the derailleur cage.
7b. Tighten the B-bolt while applying tension to the chain.

7a. With the derailleur in the Setup Cog, tension the chain by puling straight back on the lower portion of the derailleur cage.
7b. Tighten the B-bolt while applying tension to the chain.

7a. With the derailleur in the Setup Cog, tension the chain by puling straight back on the lower portion of the derailleur cage.
7b. Tighten the B-bolt while applying tension to the chain.

7a. With the derailleur in the Setup Cog, tension the chain by puling straight back on the lower portion of the derailleur cage.
7b. Tighten the B-bolt while applying tension to the chain.

DRAFT

Tighten the rear axle to torque according to the frame manufacturer's instructions. Release the upper pulley wheel.

Tighten the rear axle to torque according to the frame manufacturer's instructions. Release the upper pulley wheel.

Tighten the rear axle to torque according to the frame manufacturer's instructions. Release the upper pulley wheel.

Tighten the rear axle to torque according to the frame manufacturer's instructions. Release the upper pulley wheel.

Tighten the rear axle to torque according to the frame manufacturer's instructions. Release the upper pulley wheel.

Tighten the rear axle to torque according to the frame manufacturer's instructions. Release the upper pulley wheel.

Tighten the rear axle to torque according to the frame manufacturer's instructions. Release the upper pulley wheel.

Tighten the rear axle to torque according to the frame manufacturer's instructions. Release the upper pulley wheel.

Tighten the rear axle to torque according to the frame manufacturer's instructions. Release the upper pulley wheel.

DRAFT

9a. Rotate the cranks slowly and press downward on the AXS Controller paddle and shift the derailleur all the way inboard.

9b. Continue to rotate the cranks and press upward on the paddle and shift the derailleur all the way outboard.

The rear derailleur Cage Lock will automatically release during the outboard shifting.

9a. Rotate the cranks slowly and press downward on the AXS Controller paddle and shift the derailleur all the way inboard.

9b. Continue to rotate the cranks and press upward on the paddle and shift the derailleur all the way outboard.

The rear derailleur Cage Lock will automatically release during the outboard shifting.

9a. Rotate the cranks slowly and press downward on the AXS Controller paddle and shift the derailleur all the way inboard.

9b. Continue to rotate the cranks and press upward on the paddle and shift the derailleur all the way outboard.

The rear derailleur Cage Lock will automatically release during the outboard shifting.

9a. Rotate the cranks slowly and press downward on the AXS Controller paddle and shift the derailleur all the way inboard.

9b. Continue to rotate the cranks and press upward on the paddle and shift the derailleur all the way outboard.

The rear derailleur Cage Lock will automatically release during the outboard shifting.

9a. Rotate the cranks slowly and press downward on the AXS Controller paddle and shift the derailleur all the way inboard.

9b. Continue to rotate the cranks and press upward on the paddle and shift the derailleur all the way outboard.

The rear derailleur Cage Lock will automatically release during the outboard shifting.

9a. Rotate the cranks slowly and press downward on the AXS Controller paddle and shift the derailleur all the way inboard.

9b. Continue to rotate the cranks and press upward on the paddle and shift the derailleur all the way outboard.

The rear derailleur Cage Lock will automatically release during the outboard shifting.

9a. Rotate the cranks slowly and press downward on the AXS Controller paddle and shift the derailleur all the way inboard.

9b. Continue to rotate the cranks and press upward on the paddle and shift the derailleur all the way outboard.

The rear derailleur Cage Lock will automatically release during the outboard shifting.

9a. Rotate the cranks slowly and press downward on the AXS Controller paddle and shift the derailleur all the way inboard.

9b. Continue to rotate the cranks and press upward on the paddle and shift the derailleur all the way outboard.

The rear derailleur Cage Lock will automatically release during the outboard shifting.

DRAFT

Derailleur Trimming

Derailleur Trimming
Derailleur Trimming

SRAM AXS derailleurs can be trimmed to align the pulley wheels of the derailleur to the cassette cogs.

Trim your derailleur manually inboard or outboard below or use the *AutoTrim* feature in the SRAM AXS App to let the derailleur find its optimal position.

SRAM AXS derailleurs can be trimmed to align the pulley wheels of the derailleur to the cassette cogs.

Trim your derailleur manually inboard or outboard below or use the *AutoTrim* feature in the SRAM AXS App to let the derailleur find its optimal position.

SRAM AXS derailleurs can be trimmed to align the pulley wheels of the derailleur to the cassette cogs.

Trim your derailleur manually inboard or outboard below or use the *AutoTrim* feature in the SRAM AXS App to let the derailleur find its optimal position.

Derailleur Trimming
Derailleur Trimming
Derailleur Trimming

SRAM AXS derailleurs can be trimmed to align the pulley wheels of the derailleur to the cassette cogs.

Trim your derailleur manually inboard or outboard below or use the *AutoTrim* feature in the SRAM AXS App to let the derailleur find its optimal position.

SRAM AXS derailleurs can be trimmed to align the pulley wheels of the derailleur to the cassette cogs.

Trim your derailleur manually inboard or outboard below or use the *AutoTrim* feature in the SRAM AXS App to let the derailleur find its optimal position.

SRAM AXS derailleurs can be trimmed to align the pulley wheels of the derailleur to the cassette cogs.

Trim your derailleur manually inboard or outboard below or use the *AutoTrim* feature in the SRAM AXS App to let the derailleur find its optimal position.

Derailleur Trimming
Derailleur Trimming
Derailleur Trimming

SRAM AXS derailleurs can be trimmed to align the pulley wheels of the derailleur to the cassette cogs.

Trim your derailleur manually inboard or outboard below or use the *AutoTrim* feature in the SRAM AXS App to let the derailleur find its optimal position.

SRAM AXS derailleurs can be trimmed to align the pulley wheels of the derailleur to the cassette cogs.

Trim your derailleur manually inboard or outboard below or use the *AutoTrim* feature in the SRAM AXS App to let the derailleur find its optimal position.

SRAM AXS derailleurs can be trimmed to align the pulley wheels of the derailleur to the cassette cogs.

Trim your derailleur manually inboard or outboard below or use the *AutoTrim* feature in the SRAM AXS App to let the derailleur find its optimal position.

Derailleur Trimming
Derailleur Trimming
Derailleur Trimming

SRAM AXS derailleurs can be trimmed to align the pulley wheels of the derailleur to the cassette cogs.

Trim your derailleur manually inboard or outboard below or use the *AutoTrim* feature in the SRAM AXS App to let the derailleur find its optimal position.

SRAM AXS derailleurs can be trimmed to align the pulley wheels of the derailleur to the cassette cogs.

Trim your derailleur manually inboard or outboard below or use the *AutoTrim* feature in the SRAM AXS App to let the derailleur find its optimal position.

SRAM AXS derailleurs can be trimmed to align the pulley wheels of the derailleur to the cassette cogs.

Trim your derailleur manually inboard or outboard below or use the *AutoTrim* feature in the SRAM AXS App to let the derailleur find its optimal position.

Manual Trim

Manual Trim
Manual Trim

Manual Trim
Manual Trim
Manual Trim

Manual Trim
Manual Trim
Manual Trim

DRAFT

Battery Charge LED Indicator

The LED illuminates when a shift is performed. The color of the LED indicates the ride time remaining. Consult the *SRAM Battery and Charger* user manual for charging instructions.

The LED on the derailleur will blink red and green when a shift has been rejected. Shifts can be rejected when the temperature is below -15 °C.

Batterieladezustandsanzeige-LED

Die LED leuchtet, wenn ein Schaltvorgang durchgeführt wird. Die Farbe der LED gibt die verbleibende Fahrzeit an. Hinweise zum Laden der Batterie finden Sie in der *SRAM Bedienungsanleitung für Batterie und Ladegerät*.

Wenn ein Schaltvorgang abgelehnt wird, blinkt die LED am Schaltwerk rot und grün. Schaltvorgänge können abgelehnt werden, wenn die Temperatur unter -15 °C beträgt.

LED indicador de carga de la batería

El LED se ilumina al realizar un cambio. El color del LED indica el tiempo de marcha restante. Consulte el *Manual de usuario de la batería y el cargador SRAM* para obtener instrucciones de carga.

El LED del desviador parpadeará en rojo y verde si se rechaza un cambio. Los cambios se pueden rechazar si se solicita un cambio con una temperatura inferior a -15 °C.

DEL indiquant le niveau de charge de la batterie

La DEL s'allume lorsque le changement de vitesse a été effectué. La couleur de la DEL indique la durée d'autonomie restante. Pour obtenir des informations sur la recharge des batteries, consultez le manuel d'utilisation des *batteries et chargeurs SRAM.*

La DEL du dérailleur clignote en rouge et vert lorsqu'un passage de vitesse n'est pas autorisé. Les passages de vitesse peuvent ne pas être autorisés si la température est inférieure à -15 °C.

LED indicatore di carica della batteria

Il LED si illumina durante un cambio. Il colore del LED indica il tempo di guida rimanente. Consultare il *manuale utente della batteria e del caricabatteria SRAM* per istruzioni per la ricarica.

Il LED sul deragliatore lampeggia in rosso e verde quando un cambio viene rifiutato. I cambi possono essere rifiutati quando la temperatura è inferiore a -15 °C.

LED-controlelampje voor accuniveau

De LED brandt wanneer wordt geschakeld. De kleur van de LED geeft de resterende fietstijd aan. Raadpleeg de *SRAM-accu en lader Gebruikershandleiding* voor de juiste laadinstructies.

De LED op de derailleur knippert rood en groen wanneer een schakelopdracht wordt geweigerd. De schakelopdrachten kunnen worden geweigerd wanneer de temperatuur lager dan -15 °C is.

LED indicador de carga da bateria

O LED acende quando é metida uma mudança. A cor do LED indica o tempo de ciclismo que lhe resta. Consulte o Manual do Utilizador da *Bateria e do Carregador da SRAM* para obter instruções de carga.

O LED que está no derailleur irá piscar vermelho e verde quando tiver sido rejeitada uma mudança. As mudanças podem ser rejeitadas quando a temperatura for abaixo de -15 °C.

電池充電 LED インディケーター

シフトを行うと LED が点灯します。LED の色は、残りの乗車可能時間を示しています。充電に関する説明は、*SRAM の電池および充電器*ユーザー・マニュアルを参照してください。

シフトが拒否されると、ディレイラーの LED が赤色と緑色に点滅します。気温が -15 °C 未満のときには、シフトが拒否される可能性があります。

电池电量 LED 指示灯

变速时，LED 灯会亮起。LED 的颜色表示剩余的骑行时间。参阅《SRAM 电池和充电器用户手册》了解充电说明。

变速指令被拒绝时，变速器的 LED 会闪红灯和绿灯。气温低于 -15 °C 时，变速指令可能会被拒绝。

DRAFT

3-12 months	3 à 12 mois	3-12 meses
3-12 Monate	3-12 mesi	3〜12 か月
3-12 meses	3-12 maanden	3-12 个月
1-3 months	1 à 3 mois	1-3 meses
1-3 Monate	1-3 mesi	1〜3 か月
1-3 meses	1-3 maanden	1-3 个月
<1 month	<1 mois	<1 mês
<1 Monat	<1 mese	<1 か月
<1 mes	<1 maand	<1 个月

5-25 hours	5 à 25 heures	5-25 horas
5-25 Stunden	5-25 ore	5〜25 時間
5-25 horas	5-25 uur	5-25 小时
1.5-5 hours	1,5 à 5 heures	1,5-5 horas
1,5-5 Stunden	1,5-5 ore	1.5〜5 時間
1,5-5 horas	1,5-5 uur	1.5-5 小时
< 1.5 hours	< 1,5 heure	< 1,5 horas
< 1,5 Stunden	< 1,5 ore	< 1.5 時間
< 1,5 horas	< 1,5 uur	<1.5 小时
Rejected Shift	Passage de vitesse non autorisé	Mudança rejeitada
Abgelehnter Schaltvorgang	Cambio rifiutato	シフト拒否
Cambio rechazado	Schakelopdracht is geweigerd	变速被拒绝

DRAFT

Controller Battery Replacement

Wechsel der Steuerungsbatterie

Sustitución de la batería del controlador

Remplacement de la pile de la commande

Sostituzione della batteria del controller

De batterij in de controller vervangen

Substituição da bateria do controlador

コントローラーの電池の交換

致动器电池更换

Make sure the controller is clean before opening the battery latch. Use a damp cloth to wipe off any dirt and debris from the control. Clean the components with soap and water only. Rinse thoroughly with water and allow the parts to dry completely before opening.

⚠WARNING

Consult the battery manufacturer for safe handling instructions.
Keep the battery out of reach of children.
Do not put the battery in your mouth.
If ingested, seek medical attention immediately.
Do not use sharp objects to remove batteries.

Make sure the controller is clean before opening the battery latch. Use a damp cloth to wipe off any dirt and debris from the control. Clean the components with soap and water only. Rinse thoroughly with water and allow the parts to dry completely before opening.

⚠WARNUNG

Wenden Sie sich bezüglich Informationen zur sicheren Handhabung von Batterien an den Batteriehersteller.
Bewahren Sie die Batterie außerhalb der Reichweite von Kindern auf. Nehmen Sie die Batterie nicht in den Mund. Falls Sie die Batterie verschlucken, suchen Sie sofort einen Arzt auf.
Verwenden Sie keine spitzen Gegenstände, um die Batterien herauszuhebeln.

Make sure the controller is clean before opening the battery latch. Use a damp cloth to wipe off any dirt and debris from the control. Clean the components with soap and water only. Rinse thoroughly with water and allow the parts to dry completely before opening.

⚠ATENCIÓN

Consulte las instrucciones de seguridad en el manejo de la batería indicadas por su fabricante.
Mantenga la batería fuera del alcance de los niños. No se introduzca la batería en la boca. En caso de ingestión, consiga atención médica de inmediato.
No utilice objetos punzantes para sacar las baterías.

Make sure the controller is clean before opening the battery latch. Use a damp cloth to wipe off any dirt and debris from the control. Clean the components with soap and water only. Rinse thoroughly with water and allow the parts to dry completely before opening.

⚠AVERTISSEMENT

Pour une utilisation en toute sécurité, consultez les instructions du fabricant de la pile.
Maintenez la pile hors de la portée des enfants. Ne mettez pas la pile dans votre bouche. En cas d'ingestion, consultez immédiatement un médecin.
N'utilisez pas d'objet pointu pour retirer les piles.

Make sure the controller is clean before opening the battery latch. Use a damp cloth to wipe off any dirt and debris from the control. Clean the components with soap and water only. Rinse thoroughly with water and allow the parts to dry completely before opening.

⚠AVVERTENZA

Consultare il produttore della batteria per istruzioni per una manipolazione sicura.
Tenere la batteria al di fuori della portata dei bambini. Non mettere in bocca la batteria. In caso di ingestione consultare immediatamente un medico.
Non utilizzare alcun oggetto appuntito per rimuovere le batterie.

Make sure the controller is clean before opening the battery latch. Use a damp cloth to wipe off any dirt and debris from the control. Clean the components with soap and water only. Rinse thoroughly with water and allow the parts to dry completely before opening.

⚠WAARSCHUWING

Neem contact op met de fabrikant van de batterij hoe deze op een veilige manier te gebruiken.
Houd de batterij uit de buurt van kinderen.
Steek de batterij niet in uw mond. Indien ingeslikt, raadpleeg onmiddellijk een arts.
Gebruik geen scherpe voorwerpen om de batterij te verwijderen.

Make sure the controller is clean before opening the battery latch. Use a damp cloth to wipe off any dirt and debris from the control. Clean the components with soap and water only. Rinse thoroughly with water and allow the parts to dry completely before opening.

⚠AVISO

Consulte o fabricante da pilha para obter instruções de manejo seguro.
Mantenha a pilha fora do alcance das crianças. Não meta a pilha na sua boca.
Se a ingerir, busque imediatamente cuidados médicos.
Não use quaisquer objectos aguçados para retirar as pilhas.

Make sure the controller is clean before opening the battery latch. Use a damp cloth to wipe off any dirt and debris from the control. Clean the components with soap and water only. Rinse thoroughly with water and allow the parts to dry completely before opening.

⚠警告

安全な取り扱い方法について、電池メーカーにお問い合わせください。
電池は子供の手の届かない場所に保管してください。電池は口の中に入れないでください。電池を飲み込んだ場合は、直ちに医師の指導を仰いでください。
電池を取り外す際は、尖った物を使用しないでください。

Make sure the controller is clean before opening the battery latch. Use a damp cloth to wipe off any dirt and debris from the control. Clean the components with soap and water only. Rinse thoroughly with water and allow the parts to dry completely before opening.

⚠警告

参阅电池厂商说明书了解安全操作说明。
将电池放在儿童拿不到的地方。请勿将电池放入口中。如不慎吞咽，请立即就医。
请勿使用尖锐物体卸除电池。

DRAFT

1

2

Turn the battery cover counter-clockwise to open and remove the cover.

Remove the battery.

NOTICE

To prevent moisture damage do not remove the battery cover o-ring seal.

Turn the battery cover counter-clockwise to open and remove the cover.

Retirez la pile.

AVIS

Pour éviter tout dommage dû à l'humidité, ne retirez pas le joint torique du couvercle.

Turn the battery cover counter-clockwise to open and remove the cover.

Retire a bateria.

NOTIFICAÇÃO

Para evitar danos causados pela humidade, não retire o vedante tórico (o-ring) da tampa da bateria.

Turn the battery cover counter-clockwise to open and remove the cover.

Entfernen Sie die Batterie.

HINWEIS

Um Feuchtigkeitsschäden zu vermeiden, entfernen Sie nicht die O-Ring-Dichtung der Batterieabdeckung.

Turn the battery cover counter-clockwise to open and remove the cover.

Rimuovere la batteria.

AVVISO

Per prevenire i danni causati dall'umidità non rimuovere l'o-ring dal coperchio della batteria.

Turn the battery cover counter-clockwise to open and remove the cover.

電池を取り外します。

注意事項

湿気による損傷を防ぐため、電池カバーの O リング・シールは取り外さないでください。

Turn the battery cover counter-clockwise to open and remove the cover.

Saque la batería.

AVISO

Para evitar daños por humedad, no quite la junta tórica de la tapa de la batería.

Turn the battery cover counter-clockwise to open and remove the cover.

Verwijder de batterij.

MEDEDELING

Om schade door vocht te vermijden, verwijder de O-afdichtingsring in de batterijkap niet.

Turn the battery cover counter-clockwise to open and remove the cover.

卸下电池。

注意

请勿卸除电池盖 O 型密封圈，以免受潮损坏。

DRAFT

Insert a new CR2032 battery with the positive + sign facing into the cover.

Insérez une pile CR2032 neuve avec son côté positif (signe +) tourné vers l'intérieur du couvercle.

Instale uma nova pilha CR2032 com o sinal + do positivo virado para dentro da tampa

Setzen Sie eine neue CR 2032-Batterie mit dem Pluszeichen (+) zur Abdeckung ein.

Installare una nuova batteria CR2032 con il segno + (positivo) rivolto all'interno del coperchio.

新しい CR2032 型電池を、＋の印をカバー内に向けて取り付けます。

Instale una batería CR2032 nueva con el signo + positivo apuntando hacia la tapa.

Installeer een nieuwe CR2032 batterij met het plus + teken naar de kap gericht.

将新的 CR2032 电池装入电池盖，带有 + 符号的一侧先进入。

Reinstall the battery cover. Turn the cover clockwise to lock it into place.

Remettez en place le couvercle de la pile. À l'aide d'une pièce de monnaie, faites tourner le couvercle dans le sens des aiguilles d'une montre pour aligner les petits points et le verrouiller.

Volte a instalar a tampa da bateria. Usando uma moeda, rode a tampa no sentido dos ponteiros do relógio para alinhar os pontos e para a trancar na sua posição.

Bringen Sie die Batterieabdeckung wieder an. Drehen Sie die Abdeckung mit einer Münze im Uhrzeigersinn, um die Punkte aufeinander auszurichten und die Abdeckung zu fixieren.

Reinstallare il coperchio della batteria. Utilizzare una moneta per ruotare il coperchio in senso orario per allineare i puntini e bloccarlo in posizione.

電池カバーを取り付けます。硬貨を使用してカバーを右に回し、ドットの位置を合わせて正しくロックします。

Vuelva a instalar la tapa de la batería. Use una moneda a fin de girar la tapa en sentido horario para alinear los puntos y bloquearla en su sitio.

Breng de batterijkap opnieuw aan. Draai de kap met de klok mee met behulp van een muntstuk om de stippen op één lijn te brengen en de kap vast te zetten.

重新安装电池盖。用硬币顺时针旋转电池盖，使两个圆点相互对齐，将电池盖锁定到位。

DRAFT

We recommend that you periodically clean your electrical components. Use a damp cloth to wipe off any dirt and debris. Clean the components with soap and water only. Rinse thoroughly with water and allow the parts to dry, then lubricate the chain.

NOTICE

Remove the SRAM derailleur battery and install the derailleur battery block before cleaning.

Do not clean the components with a power washer. Do not use acidic or grease-dissolving agents on your electrical components. Do not soak or store your electrical components in any cleaning product or liquid. Chemical cleaners and solvents can damage plastic components.

Nous vous recommandons de nettoyer régulièrement vos composants électriques. À l'aide d'un chiffon humide, essuyez la saleté et la poussière. Nettoyez les composants à l'eau savonneuse uniquement. Rincez à grande eau et laissez sécher les pièces ; puis lubrifiez la chaîne.

AVIS

Retirez la batterie SRAM du dérailleur puis installez la cale de la batterie du dérailleur avant tout nettoyage.

Ne nettoyez jamais les composants avec un jet à haute pression. N'utilisez jamais de produits acides ou de produits dissolvant la graisse pour nettoyer vos composants électriques. Ne faites tremper et n'entreposez jamais vos composants électriques dans un produit ou liquide nettoyant. Les produits chimiques et les solvants peuvent endommager les composants en plastique.

Recomendamos que periodicamente limpe os seus componentes eléctricos. Use um pano húmido para limpar qualquer sujidade e detritos. Limpe os componentes apenas com sabão e água. Enxagúe completamente com água e deixe que as peças sequem, e depois lubrifique a corrente.

NOTIFICAÇÃO

Retire a bateria SRAM do derailleur e instale o bloco da bateria do derailleur antes de limpar.

Não limpe os componentes com uma máquina de lavagem por jacto sob pressão. Não use nos seus componentes eléctricos nenhuns produtos ácidos nem os que dissolvam a massa lubrificante. Não deixe embeber nem guarde os seus componentes eléctricos dentro de nenhum produto ou líquido de limpeza. Os produtos de limpeza químicos e os solventes podem danificar os componentes de plástico.

Wir empfehlen, alle elektrischen Komponenten regelmäßig zu reinigen. Wischen Sie mit einem feuchten Tuch Schmutz und Ablagerungen ab. Reinigen Sie die Komponenten nur mit Seife und Wasser. Spülen Sie die Teile sorgfältig mit Wasser ab und lassen Sie sie trocknen, bevor Sie die Kette schmieren.

HINWEIS

Entfernen Sie vor der Reinigung die Batterie des SRAM-Schaltwerks und setzen Sie den Batterietrenner in das Schaltwerk ein.

Reinigen Sie die Komponenten nicht mit einem Hochdruckstrahler. Verwenden Sie an Ihren elektrischen Komponenten keine sauren oder fettlösenden Mittel. Die elektrischen Komponenten dürfen nicht in Reinigungsmittel oder Flüssigkeiten eingetaucht oder darin gelagert werden. Chemische Reinigungsmittel und Lösungsmittel können Kunststoffkomponenten beschädigen.

Si consiglia di pulire periodicamente i componenti elettrici. Utilizzare un panno umido per rimuovere la sporcizia e i detriti. Lavare i componenti esclusivamente con acqua e sapone. Sciacquare a fondo con acqua e lasciare asciugare le parti, quindi lubrificare la catena.

AVVISO

Rimuovere la batteria del deragliatore SRAM e installare il blocco batteria del deragliatore prima di effettuare la pulizia.

Non pulire i componenti con un'idropulitrice. Non utilizzare agenti acidi o in grado di sciogliere il grasso sui componenti elettrici. Non immergere né conservare i componenti elettrici in alcun prodotto detergente o liquido. L'uso di detergenti chimici e solventi può danneggiare i componenti in plastica.

電動コンポーネントは定期的に清掃することを推奨しています。湿った布を使用して、汚れやゴミを拭き取ってください。石鹸と水のみを使用して、コンポーネントを清掃します。水でよくすすぎ、パーツを乾かします。その後、チェーンに注油します。

注意事項

清掃前に、SRAM ディレイラーの電池を取り外し、ディレイラー電池ブロックを取り付けてください。

コンポーネントを高圧洗浄機で清掃しないでください。電動コンポーネントには、酸性剤またはグリス溶解剤を使用しないでください。電動コンポーネントを、洗浄剤や洗浄液の中に浸したり、保存したりしないでください。化学洗剤や溶剤はプラスチック・コンポーネントを損傷する可能性があります。

Le recomendamos que limpie periódicamente los componentes eléctricos. Utilice un paño húmedo para limpiar cualquier suciedad o residuo. Limpie los componentes solo con agua y jabón. Enjuague a fondo con agua todas las piezas, déjelas secar y, a continuación, lubrique la cadena.

AVISO

Retire la batería del desviador SRAM e instale el bloque de batería del desviador antes de realizar la limpieza.

No utilice máquinas de limpieza a presión para limpiar los componentes. No utilice agentes disolventes de grasa o acídicos sobre los componentes eléctricos. No sumerja ni guarde los componentes eléctricos en ningún líquido o producto de limpieza. Los limpiadores y disolventes químicos pueden dañar los componentes de plástico.

Wij raden u aan om uw elektrische componenten regelmatig te reinigen. Veeg eventueel vuil weg met een vochtige doek. Reinig de componenten alleen met water en zeep. Spoel grondig met water af, laat de componenten drogen en smeer vervolgens de ketting.

MEDEDELING

Verwijder de BlipBox en derailleuraccu's en installeer de derailleuraccukappen voor reiniging.

Reinig de componenten niet met een hogedrukreiniger. Gebruik geen vetoplossende of zuurreinigers op uw elektrische componenten. Week of bewaar uw elektrische componenten niet in een reinigingsmiddel. Chemische reinigingsmiddelen en oplosmiddelen kunnen de kunststof componenten beschadigen.

我们建议您定期清洁您的电气部件。用湿抹布擦净污垢和碎屑。请仅使用肥皂和水清洗部件。用水彻底冲洗，等待部件晾干，然后润滑链条。

注意

清洁前请卸下 SRAM 变速器电池，并安装变速器电池阻块。

请勿使用动力清洗器清洗部件。请勿在电气部件上使用酸性或油脂溶剂。请勿将您的电气部件浸泡或储存在任何清洁产品或液体中。化学清洁剂和溶剂可能损坏塑料部件。

DRAFT

Storage and Transportation
Lagerung und Transport
Almacenamiento y transporte

Storage conditions: Temperature from -40°C to 70°C, humidity from 10% to 85%

Operating conditions: Temperature from -10°C to 40°C, humidity from 0% to 100%

Service life: 5 years

Lagerbedingungen: Temperatur von -40 °C bis 70 °C, Luftfeuchtigkeit von 10 % bis 85 %

Betriebsbedingungen: Temperatur von -10 °C bis 40 °C, Luftfeuchtigkeit von 0 % bis 100 %

Nutzungsdauer: 5 Jahre

Condiciones de almacenamiento: temperatura de -40°C a 70°C, humedad de 10% a 85%

Condiciones de funcionamiento: temperatura de -10°C a 40°C, humedad de 0% a 100%

Vida útil: 5 años

NOTICE

Check the battery level of each component before and after each use.
Remove the SRAM battery from the derailleur and install the derailleur battery block when the bicycle is being transported or not in use for long periods of time. Failure to remove the battery could result in unintentional actuation and/or battery depletion. Failure to cover the battery terminals could result in damage to the battery.

HINWEIS

Überprüfen Sie vor und nach jedem Gebrauch den Batterieladezustand jeder Komponente.
Entfernen Sie die SRAM-Batterie aus dem Schaltwerk und bringen Sie den Batterietrenner für das Schaltwerk an, wenn Sie das Fahrrad transportieren oder längere Zeit nicht verwenden. Wenn Sie die Batterie nicht entfernen, kann es zu unbeabsichtigten Schaltvorgängen kommen, oder die Batterie kann sich entladen. Wenn die Batteriekontakte nicht abgedeckt werden, kann die Batterie beschädigt werden.

AVISO

Antes y después de cada uso, compruebe el nivel de batería de cada componente.
Siempre que vaya a transportar la bicicleta o a estar un largo periodo de tiempo sin usarla, saque la batería SRAM del desviador e instale el bloque de batería del desviador. Si no saca la batería, se puede producir un movimiento involuntario y/o la batería puede agotarse. Si deja los terminales de la batería sin tapar, esta podría dañarse.

Entreposage et transport
Stoccaggio e trasporto
Opslag en transport

Conditions de stockage : Température de -40 °C à 70 °C, humidité de 10 % à 85 %

Conditions d'utilisation: Température de -10 °C à + 40 °C, humidité de 0 % à 100 %

Durée de vie: 5 ans

Condizioni di conservazione: Temperatura da -40°C a 70°C, umidità dal 10% a 85%

Condizioni operative: Temperatura da -10°C a 40°C, umidità da 0% a 100%

Vita di servizio: 5 anni

Opslagomstandigheden: Temperatuur van -40°C tot 70°C, luchtvochtigheid van 10% tot 85%

Bedrijfsomstandigheden: Temperatuur van -10°C tot 40°C, luchtvochtigheid van 0% tot 100%

Levensduur: 5 jaar

AVIS

Vérifiez le niveau de charge de la batterie de chaque composant avant et après chaque utilisation.
Retirez la batterie SRAM du dérailleur puis installez la cale de la batterie du dérailleur lorsque vous transportez votre vélo ou pendant les longues périodes d'inutilisation. Le fait de ne pas retirer la batterie pourrait provoquer un déclenchement involontaire et/ou la décharger complètement. Le fait de ne pas couvrir les bornes de la batterie peut endommager la batterie.

AVVISO

Controllare il livello di carica della batteria di ciascun componente prima e dopo ogni uso.
Rimuovere le batterie SRAM dal deragliatore e installare il blocco batteria del deragliatore quando la bicicletta viene trasportata o non è in uso per lunghi periodi di tempo. La mancata rimozione della batteria potrebbe causare l'attivazione involontaria e/o il deterioramento della batteria. La mancata copertura dei morsetti della batteria potrebbe causare danni alla batteria.

MEDEDELING

Controleer het accu-/batterijniveau van elk component voor en na elk gebruik.
Verwijder de SRAM-accu uit de derailleur en installeer het accublok op de derailleur wanneer de fiets wordt getransporteerd of gedurende een lange periode niet gebruikt zal worden.
Het niet verwijderen van de accu kan de accu ongewenst activeren en/of onnodig ontladen.
Het niet afdekken van de accuaansluitklemmen kan schade aan de accu veroorzaken.

Armazenagem e transporte
保管と運搬
储存与运输

Condições de armazenamento: Temperatura de -40°C a 70°C, humidade de 10% a 85%

Condições de funcionamento: Temperatura de -10°C a 40°C, humidade de 0% to 100%

Vida de serviço: 5 anos

保存条件：-40°C～ 70°Cの温度、湿度 10%～ 85%

動作条件：温度 -10°C～ 40°C、湿度 0%～ 100%

サービス寿命：5 年間

仓储条件：温度范围为 -40° C 至 70° C，湿度为 10% 至 85%

操作环境：温度范围为 -10° C 至 40° C，湿度为 0% 至 100%

使用寿命：5 年

NOTIFICAÇÃO

Verifique o nível da bateria para cada componente antes e depois de cada uso.
Retire a bateria SRAM do derailleur e instale o bloco da bateria do derailleur quando a bicicleta estiver a ser transportada ou não estiver em uso por longos períodos de tempo. Não retirar a bateria pode resultar em actuação não intencional e/ou em esgotamento da bateria. Não cobrir os terminais da bateria poderá resultar em danos à bateria.

注意事項

各コンポーネントの電池の充電レベルを、使用前と使用後に毎回確認してください。
自転車を運搬するときや長期間使用しないときは、ディレイラーから SRAM の電池を取り外し、ディレイラー電池ブロックを取り付けてください。電池を取り外さないと、意図せずに作動したり、電池が消耗してしまう可能性があります。電池の端子面にカバーを取り付けないと、電池を損傷する可能性があります。

注意

每次使用前后，请检查每个部件的电池电量。
在自行车运输过程中或长时间未使用的情况下，请从变速器卸下 SRAM 电池并安装变速器电池阻块。若未能卸下电池，可能导致意外启用和 / 或电池损耗。若未能覆盖电池接线端，可能导致电池损坏。

DRAFT

Chain Replacement
Austausch der Kette
Sustitución de la cadena

Use a Pedro's Chain Checker Plus, Pedro's Chain Checker Plus II, or a Park Tool CC-4 tool to measure chain wear and replace the chain when it reaches 0.8% elongation.

Verwenden Sie eine Kettenlehre Pedro's Chain Checker Plus, Pedro's Chain Checker Plus II oder Park Tool CC-4, um den Kettenverschleiß zu messen, und ersetzen Sie die Kette, wenn sie eine Längung von 0,8 % erreicht hat.

Utilice las herramientas Chain Checker Plus o Chain Checker Plus II de Pedro's o Park Tool CC-4 para medir el desgaste de la cadena y cámbiela cuando alcance una elongación del 0,8 %.

Remplacement de la chaîne
Sostituzione della catena
De ketting vervangen

À l'aide d'un outil Pedro's Chain Checker Plus, Pedro's Chain Checker Plus II ou Park Tool CC-4, mesurez l'usure de la chaîne ; lorsqu'elle atteint 0,8 % d'allongement, remplacez-la.

Utilizzare uno strumento Pedro's Chain Checker Plus, Pedro's Chain Checker Plus II o Park Tool CC-4 per misurare l'usura della catena e sostituire la catena quando raggiunge lo 0,8% di allungamento.

Gebruik een Pedro's Chain Checker Plus, Pedro's Chain Checker Plus II of een Park Tool CC-4 meter om de kettingslijtage te meten en vervang de ketting zodra een uitrekking van 0,8% is bereikt.

Substituição da corrente
チェーンの交換
链条更换

Use uma ferramenta Pedro's Chain Checker Plus ou Pedro's Chain Checker Plus II, ou uma ferramenta Park Tool CC-4 para medir o desgaste da corrente e substitua a corrente quando ela atingir 0,8% de alongamento.

Pedro's Chain Checker Plus、Pedro's Chain Checker Plus II または Park Tool CC-4 ツールを使用してチェーンの磨耗を測定し、伸びが 0.8% に達している場合はチェーンを交換してください。

使 用 Pedro's 的 Chain Checker Plus、Chain Checker Plus II 或 Park Tool CC-4 工具来测量链条的磨损情况。当链条的延伸率达到 0.8% 时，请更换链条。

DRAFT

Recycling
Recycling
Reciclaje

Recyclage
Riciclaggio
Recycling

Reciclagem
リサイクリング
回收

For recycling and environmental compliance, please visit https://www.sram.com/en/company/about/environmental-policy-and-recycling.

Replace the derailleur battery with an authentic SRAM replacement battery only. Replace the SRAM AXS Controller battery with a CR2032 coin cell battery only.

Consult the SRAM *Battery and Charger* manual for battery maintenance and specifications.

⚠WARNING

Never dispose of batteries in a fire.

Pour obtenir des informations sur le recyclage et le respect de l'environnement, veuillez consulter le site https://www.sram.com/en/company/about/environmental-policy-and-recycling.

Remplacez la batterie du derailleur uniquement par une batterie de rechange certifiée SRAM. Remplacez la pile de la commande SRAM AXS uniquement par une pile bouton CR2032.

Pour obtenir des informations sur l'entretien et les caractéristiques des batteries, consultez le manuel des *batteries et chargeurs SRAM*.

⚠AVERTISSEMENT

Ne jetez jamais les piles dans un feu.

Para reciclagem e conformidade ambiental, visite https://www.sram.com/en/company/about/environmental-policy-and-recycling. Substitua a bateria do derailleur apenas com uma bateria sobressalente autêntica SRAM. Substitua a bateria do controlador SRAM AXS apenas com uma bateria/pilha tipo moeda CR2032.

Consulte o *Manual da Bateria e do Carregador da SRAM* para obter instruções de manutenção da bateria e especificações.

⚠AVISO

Nunca descarte baterias/pilhas atirando-as para um fogo.

Hinweise zum Recycling und Umweltschutz finden Sie auf https://www.sram.com/en/company/about/environmental-policy-and-recycling. Ersetzen Sie die Batterie des Schaltwerks nur durch Original-SRAM-Ersatzbatterien. Ersetzen Sie die Batterie der SRAM AXS-Steuerung nur durch eine CR2032-Knopfzelle.

Hinweise zur Wartung und die technischen Daten der Batterie finden Sie in der *SRAM Bedienungsanleitung für Batterie und Ladegerät*.

⚠WARNUNG

Batterien dürfen keinesfalls verbrannt werden.

Per il riciclaggio e la conformità ai requisiti ambientali, visitare il sito https://www.sram.com/en/company/about/environmental-policy-and-recycling.

Sostituire la batteria del deragliatore con una batteria di ricambio originale SRAM. Sostituire la batteria del controller SRAM AXS esclusivamente con una batteria a bottone CR2032.

Consultare il manuale della *Batteria e del caricabatteria SRAM* per istruzioni sulla manutenzione della batteria e le specifiche.

⚠AVVERTENZA

Non gettare le batterie nel fuoco.

リサイクリングと環境に関する順守事項については、https://www.sram.com/en/company/about/environmental-policy-and-recycling を参照してください。

ディレイラーの電池の交換には、SRAM の純正電池のみを使用してください。SRAM AXS コントローラーの交換用電池は、CR2032 コイン型電池のみです。

電池のメンテナンスおよび仕様については、*SRAM の電池および充電器*マニュアルを参照してください。

⚠警告

電池は火中に投じないでください。

Puede encontrar información sobre reciclaje y cumplimiento de la normativa medioambiental en la página https://www.sram.com/en/company/about/environmental-policy-and-recycling.

Sustituya la batería del desviador únicamente por otra de repuesto original de SRAM. Sustituya la batería del controlador SRAM AXS únicamente por una pila botón CR2032.

Consulte el *Manual de usuario de la batería y el cargador SRAM* para obtener información sobre las especificaciones y el mantenimiento de la batería.

⚠ATENCIÓN

No tire nunca una batería al fuego.

Voor meer informatie over recycling en bescherming van het milieu, ga naar https://www.sram.com/en/company/about/environmental-policy-and-recycling.

Vervang de derailleuraccu alleen door een originele SRAM-accu. Vervang de batterij in de SRAM AXS-controller alleen door een CR2032 knoopcelbatterij.

Raadpleeg de *SRAM-accu en lader* Gebruikershandleiding voor de juiste onderhoudsinstructies en specificaties.

⚠WAARSCHUWING

Gooi batterijen nooit in vuur.

有关回收利用和环保合规信息，请访问 https://www.sram.com/en/company/about/environmental-policy-and-recycling。

变速器的电池只能用 SRAM 原装电池更换。SRAM AXS 致动器电池只能用 CR2032 纽扣电池更换。

参阅《SRAM 电池和充电器用户手册》了解电池保养说明和规格。

⚠警告

请勿将电池丢入火中。

DRAFT

These are registered trademarks of SRAM, LLC:

1:1®, Accuwatt®, Avid®, AXS®, Bar®, Blackbox®, BoXXer®, DoubleTap®, Elita®, eTap®, Firecrest®, Firex®, Grip Shift®, GXP®, Hammerschmidt®, Holzfeller®, Hussefelt®, i-Motion®, Judy®, Know Your Powers®, NSW®, Omnium®, Pike®, PowerCal®, PowerLock®, PowerTap®, Qollector®, Quarq®, RacerMate®, Reba®, Rock Shox®, Ruktion®, Service Course®, ShockWiz®, SID®, Single Digit®, Speed Dial®, Speed Weaponry®, Spinscan®, SRAM®, SRAM APEX®, SRAM EAGLE®, SRAM FORCE®, SRAM RED®, SRAM RIVAL®, SRAM VIA®, Stylo®, Torpedo®, Truvativ®, TyreWiz®, Varicrank®, Velotron®, X0®, X01®, X-SYNC®, XX1®, Zed tech®, Zipp®

These are registered logos of SRAM, LLC:

These are trademarks of SRAM, LLC:
10K™, 1X™, 202™, 30™, 35™, 302™, 303™, 404™, 454™, 808™, 858™, 3ZERO MOTO™ , ABLC™, AeroGlide™, AeroBalance™, AeroLink™, Airea™, Air Guides™, AKA™, AL-7050-TV™, Automatic Drive™, Automatix™, AxCad™, Axial Clutch™, BB5™, BB7™, BB30™, Bleeding Edge™, Blipbox™, BlipClamp™, BlipGrip™, Blips™, Bluto™, Bottomless Tokens™, Cage Lock™, Carbon Bridge™, Centera™, Charger 2™, Charger™, Charger Race Day™, Clickbox Technology™, Clics™, Code™, Cognition™, Connectamajig™, Counter Measure™, DD3™, DD3 Pulse™, DebonAir™, Deluxe™, Deluxe Re:Aktiv™, Descendant™, DFour™, DFour91™, Dig Valve™, DirectLink™, Direct Route™, DOT 5.1™, Double Decker™, Double Time™, Dual Flow Adjust™, Dual Position Air™, DUB™, DZero™, E300™, E400™, Eagle™, E-Connect4™, E-matic™, ErgoBlade™, ErgoDynamics™, ESP™, EX1™, Exact Actuation™, Exogram™, Flow Link™, FR-5™, Full Pin™, Gnar Dog™, Guide™, GX™, Hard Chrome™, Hexfin™, HollowPin™, Howitzer™, HRD™, Hybrid Drive™, Hyperfoil™, i-3™, Impress™, Jaws ™, Jet™, Kage™, Komfy™, Level™, Lyrik™, MatchMaker™, Maxle™, Maxle 360™, Maxle DH™, Maxle Lite™, Maxle Lite DH™, Maxle Stealth™, Maxle Ultimate™, Micro Gear System™, Mini Block™, Mini Cluster™, Monarch™, Monarch Plus™, Motion Control™, Motion Control DNA™, MRX™, Noir™, NX™, OCT™, OmniCal™, OneLoc™, Paragon™, PC-1031™, PC-1110 ™, PC-1170™, PG-1130™, PG-1050™, PG-1170™, Piggyback™, Poploc™, Power Balance™, Power Bulge™, PowerChain™, PowerDomeX™, Powered by SRAM™, PowerGlide™, PowerLink™, Power Pack™, Power Spline™, Predictive Steering™, Pressfit™, Pressfit 30™, Prime™, Qalvin™, R2C™, RAIL™, Rapid Recovery™, Re:Aktiv ThruShaft™, Recon™, Reverb™, Revelation™, Riken™, Rise™, ROAM™, Roller Bearing Clutch™, RS-1™, Sag Gradients™, Sawtooth™, SCT - Smart Coasterbrake Technology, Seeker™, Sektor™, SHIFT™, ShiftGuide™, Shorty™, Showstopper™, SIDLuxe™, Side Swap™, Signal Gear Technology™, SL™, SL-70™, SL-70 Aero™, SL-70 Ergo™, SL-80™, Sl-88™, SLC2™, SL SPEED™, SL Sprint™, Smart Connect™, Solo Air™, Solo Spoke™, SpeedBall™, Speed Metal™, SRAM APEX 1™, SRAM Force 1™, SRAM RIVAL 1™, S-series™, Stealth-a-majig ™, StealthRing™, Super-9™, Supercork™, Super Deluxe™, Super Deluxe Coil™, SwingLink™, TaperCore™, Timing Port Closure™, Tool-free Reach Adjust™, Top Loading Pads™, Torque Caps™, TRX™, Turnkey™, TwistLoc™, VCLC™, Vivid™, Vivid Air™, Vuka Aero™, Vuka Alumina™, Vuka Bull™, Vuka Clip™, Vuka Fit™, Wide Angle™, WiFLi™, X1™, X5™, X7™, X9™, X-Actuation™, XC™, X-Dome™, XD™, XD Driver Body™, XDR™, XG-1150™, XG-1175™, XG-1180™, XG-1190™, X-Glide™, X-GlideR™, X-Horizon™, XLoc Sprint™, XX™, Yari™, ZEB™, Zero Loss™

Specifications and colors subject to change without prior notice.
© 2021 SRAM, LLC

This publication includes trademarks and registered trademarks of the following companies:

Park Tool® is a registered trademark of Park Tool Co.
Pedro's® is a registered trademark of Pedro's Inc.
TORX® is a registered trademark of Acument Intellectual Properties, LLC

DRAFT

ASIAN HEADQUARTERS
SRAM Taiwan
No. 1598-8 Chung Shan Road
Shen Kang Hsiang, Taichung City
Taiwan R.O.C.

WORLD HEADQUARTERS
SRAM LLC
1000 W. Fulton Market, 4th Floor
Chicago, Illinois 60607
U.S.A.

EUROPEAN HEADQUARTERS
SRAM Europe
Paasbosweg 14-16
3862ZS Nijkerk
The Netherlands

DRAFT