resideo

5800CMBOVC
Combination Smoke/Carbon Monoxide (CO) Detector / Combinaison de détecteur de fumée/de monoxyde de carbone (CO)

Quick Installation Guide

This device is intended for use with Resideo control panels that support 5800 series devices including the 5800CMBOVC. Check the control for compatibility with this device. This device occupies 3 control panel zones, one zone for each service (smoke detection, heat detection, carbon monoxide detection).

NOTE: This device must be installed by a qualified technician.

FEATURES

- Multi-Criteria Sensing: uses three sensing elements to react faster while minimizing false alarms:
  - Photoelectric smoke sensor detects airborne smoke particles
  - Carbon Monoxide (CO) sensor detects CO concentrations
  - Thermal detection monitors for dangerous rise in temperature
- CO Detector End-of-Life reporting (detector needs replacing)
- Smoke detector maintenance reporting (detector needs cleaning or replacing)
- Low Battery Detection
- Low temperature sensing: senses ambient temperature and reports if temperature drops below 41°F (5°C)
- Voice announcements (English or French)
- Supervision: The detector will transmit its status every 60 to 70 minutes.

See Installation Instructions (R800-26685-1) – www.resideo.com and the Limitations of Fire Alarm Systems Insert (800-15144), System Smoke Detectors Guide (RD-GS101-39-001; ST-QP-RD-001-039/10Y), and Limitations of Carbon Monoxide Detectors (P/N K14670V1).

LED INDICATORS

The 5800CMBOVC Smoke/CO detector features a multi-color top LED:
Green = Supervisory indication; blinks during power on, reset, and during normal operation
Amber = Signal maintenance and trouble events
Red = Alarm condition (Smoke, CO or Heat)

Side LED windows indicate alarms:
Red = Smoke or Heat alarm
Blue = CO alarm

The carbon monoxide alarming circuit of this device is designed to detect carbon monoxide gas from ANY source of combustion. The carbon monoxide alarming circuit of this device is NOT designed to detect smoke, fire, or any other gases.

WARNING: This product is intended for use in ordinary indoor residential areas. It is not designed to measure compliance with commercial and industrial standards

POWER UP and LANGUAGE SELECTION

- Remove battery pull tab. Be sure batteries are seated properly to avoid a low battery condition after 15 seconds.
- Upon power up, Green LED Blinks every 2 seconds / Sounder is Silent. After power up, the detector prompts for language selection.
- Select the desired language.
  English: Press the Smoke (•) test button
  French: Press the CO (••) test button

Guide d'installation Rapide

Ce produit est conçu pour être utilisé avec les panneaux de commande Resideo qui prennent en charge les dispositifs de la série 5800, y compris le 5800CMBOVC. Confirmez la compatibilité des commandes avec ce dispositif. Il occupe 3 zones de panneau de commande, une zone pour chaque service (détection de fumée, détection de chaleur, détection de monoxyde de carbone).

REMARQUE : ce dispositif doit être installé par un technicien qualifié.

CARACTÉRISTIQUES

- Capteurs à critères multiples: utilise trois élément de détection pour réagir plus rapidement en réduisant au minimum les fausses alarmes :
  - Capteur photoélectrique détectant la fumée et les particules de fumée en suspension
  - Capteur de monoxyde de carbone (CO) détectant les concentrations de CO
  - Détection thermique pour les élévations de température dangereuses
- Signalement de la fin de vie du détecteur de CO (détecteur devant être remplacé)
- Signalement qu'un détecteur de fumée à besoin d'entretien (détecteur devant être nettoyé ou remplacement)
- Détection de pile faible
- Détection de basse température : détecte la température ambiante et signale si elle descend en dessous de 5°C (41°F)
- Messages vocaux (Français ou Anglais)
- Supervision : Le détecteur indique son état toutes les 60 à 70 minutes.

Voir le Guide D'Applications des Détecteurs de fumée du système (R800-26685-1FC) – www.resideo.com Restrictions de ce système d'alarme de feu insert (800-15144FC) et les Voir le Guide des Détecteurs de fumée du système (RD-GS101-39-001; ST-QP-RD-001-039/10Y), et Limites des avertisseurs de monoxyde de carbone (P/N K14670-1FR).

INDICATEURS À DEL

Le détecteur de fumée/CO 5800CMBOVC est muni d'une DEL multicolore sur le dessus de l'unité :
Vert = Indication de supervision; elle clignote durant la mise sous tension, la réinitialisation et durant le fonctionnement normal de l'unité.
Ambre = Signal de maintenance et de défectuosités
Rouge = Condition d'alarme (soit de fumée, soit de CO, ou chauffer)
Les fenêtres de DEL du côté indiquent les alarmes : Rouge = fumée ou chauffer alarme, Bleue = CO alarme.

Le circuit d'alarme au monoxyde de carbone de ce dispositif est conçu pour détecter le monoxyde de carbone à partir de TOUTE source de combustion. Le circuit d'alarme pour monoxyde de carbone de ce dispositif n'est PAS conçu pour détecter la fumée, les incendies ou tout autre gaz.

AVERTISSEMENT : cet article est destiné à une utilisation en intérieur dans des zones résidentielles ordinaires. Il n'a pas été conçu pour la mesure de conformité aux normes commerciales et industrielles.

MISE SOUS TENSION DANS LA LANGUE SÉLECTIONNÉE

- Retirez la languette qui recouvre les piles. Assurez-vous que les piles sont correctement insérées afin d'éviter qu'une condition de piles faibles se produise après 15 secondes.
- Lors de la mise sous tension, La DEL verte clignote à toutes les 2 secondes / l'avertisseur sonore est silencieux. Après la mise sous tension, le détecteur vous invite à faire le choix de la langue.
- Sélectionnez la langue désirée.
  Anglais : Appuyez sur le bouton de test de fumée (•).
  Français : Appuyez sur le bouton de test de CO (••).

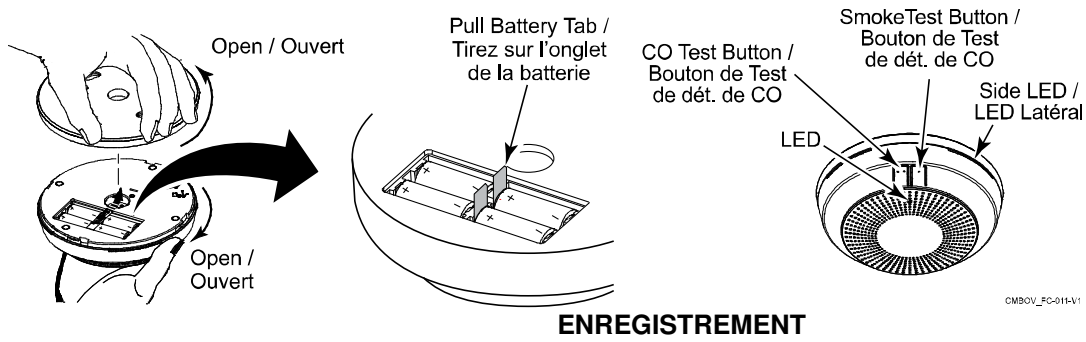

ENROLLMENT

IMPORTANT NOTE: The Smoke and Carbon Monoxide (CO) sensors each have unique serial numbers that are enrolled in separate zones.

Enroll the Smoke Sensor

1. Remove the detector from the base plate (tamper switch must be faulted when enrolling).
2. Put the control panel in Zone Programming mode.
3. Assign a zone number for the smoke detector zone. Loop = 1; Zone Type = 09 (Fire) or 16 (Fire with Verification); Input Type = 03 (Supervised RF)
   When prompted for the serial number, press and release the Smoke Test button for 1 second. The sensor sends two transmissions for enrollment. Alternatively, you can manually enter the smoke sensor serial number found on the unit's label.
4. If Maintenance monitoring is desired:
   VISTA-15P/20P/21iP, LYNX Touch, & Lyric:
   Assign a separate zone number using the Smoke Detector serial number. Loop = 2; (maintenance); Zone Type = choose a zone type based on desired operation (ex.24hr Trouble, Monitor, or Auxiliary); Input Type = 03 (Supervised RF)
   VISTA-128/250 Series: Enable "Smart Contact" option in zone programming menu for the assigned smoke detector zone.
5. If Low Temperature monitoring is desired, program a separate zone for the smoke detector serial number. Loop = 3; Zone Type = choose a zone type based on desired operation (ex.24hr Trouble, Monitor, or Auxiliary); Input Type = 03 (Supervised RF).

WARNING: The fire protection zone must always be enrolled as Loop 1. Otherwise, fire alarms will not be reported by the control.

Enroll the CO Sensor

1. Remove the detector from the base plate.
2. With the control panel in Zone Programming mode, assign a zone number for the CO detector zone. Loop = 1; Zone Type =14 (CO alarm); Input Type = 03 (Supervised RF)
   When prompted for the serial number, press and release the CO Test button for 1 second. The sensor sends two transmissions for enrollment. Alternatively, you can manually enter the CO sensor serial number, which is the smoke serial number plus 1 (ex. if smoke s/n is 0000781, the CO s/n is 0000782).
3. If End-of-Life monitoring is desired:
   VISTA-15P/20P/21iP, LYNX Touch, & Lyric: automatically sent
   VISTA-128/250 Series: program a separate zone for the CO serial number.
   Loop = 2; Zone Type = choose a zone type based on desired operation (ex.24 hr Trouble or Auxiliary); Input Type = 03 (Supervised RF).

ENREGISTREMENT

IMPORTANT : Les capteurs de fumée et de monoxyde de carbone ont chacun un numéro de série distinct et doivent être enrôlés dans des zones distinctes**.**

Enrôlement du capteur de fumée

1. Retirez le détecteur de la plaque de montage (l'interrupteur antisabotage doit être en état de violation durant l'enrôlement).
2. Accédez au mode de programmation des zones du panneau.
3. Assignez un numéro de zone pour la zone du détecteur de fumée. Boucle = 1; Type de zone = 09 (Feu) ou 16 (Feu avec V érification); Type d'entrée = 03 (RF supervisée)
   Lorsque le numéro de série vous est demandé, appuyez et relâchez le bouton de test de fumée pendant une (1) seconde. Le capteur transmet deux transmissions pour l'enrôlement. Autrement, vous pouvez entrer manuellement le numéro de série du capteur de fumée qui se trouve sur l'étiquette de l'unité.
4. Si la surveillance de la maintenance est désirée :
   VISTA-15P/20P/21iP, LYNX Touch et Lyric :
   Assignez un numéro de zone distinct en utilisant le numéro de série du détecteur de fumée.
   Boucle = 2 (maintenance); Type de zone = choisissez un type de zone basé sur le type de fonctionnement désiré (par ex. : défectuosité 24 h, surveillance ou auxiliaire); Type d'entrée = 03 (RF supervisé)
   Série VISTA-128/250 : Activez l'option « Smart Contact (Contact intelligent) » dans le menu de programmation des zones afin d'assigner une zone au détecteur de fumée.
5. Si vous désirez recevoir un signal de surveillance de basse température, programmez une zone distincte pour le numéro de série du détecteur de fumée. Boucle = 3; Type de zone = choisissez un type de zone basé sur le type de fonctionnement désiré (par ex. : défectuosité 24 h, surveillance ou auxiliaire); Type d'entrée = 03 (RF supervisé).

AVERTISSEMENT : La zone de protection feu doit toujours être enrôlée comme étant la boucle 1. Sans quoi, les signaux d'alarme-incendie ne seront pas transmis au panneau de commande.

Enrôlement du capteur de CO

1. Retirez le détecteur de la plaque de montage.
2. Alors que le panneau de commande est dans le mode de programmation, assignez un numéro de zone pour la zone du détecteur de CO. Boucle = 1; Type de zone = 14 (alarme de CO); Type d'entrée = 03 (RF supervisée)
   Lorsque le numéro de série vous est demandé, appuyez et relâchez le bouton de test de CO pendant une (1) seconde. Le capteur transmet deux transmissions pour l'enrôlement. Vous pouvez également entrer manuellement le numéro de série du détecteur de CO, numéro qui correspond au numéro de série du détecteur de fumée plus 1 (par ex., si le n/s de détecteur de fumée est 0000781, le n/s du détecteur de CO est 0000782).
3. Si la surveillance de la résistance de fin de ligne est désirée :
   VISTA-15P/20P/21iP, LYNX Touch et Lyric : transmise automatiquement
   Série VISTA-128/250 : programmez une zone distincte pour le numéro de série du détecteur de CO. Boucle = 2; Type de zone = choisissez un type de zone basé sur le type de fonctionnement désiré (par ex. : défectuosité 24 h ou auxiliaire); Type d'entrée = 03.

TO SILENCE THE DETECTOR

Press the test switch. The detector sounds again after 5 minutes if the alarm condition continues.

Note: The detector cannot be silenced if the the smoke concentration exceeds 4ft% or the CO concentration exceeds 350 ppm.

POUR FAIRE TAIRE LE DÉTECTEUR

Appuyez sur le bouton de test. Le détecteur sonne à nouveau après 5 minutes si la condition d'alarme persiste.

Remarque : Le détecteur ne peut pas être mis sous silence si la concentration de fumée dépasse 4 pi ou si la concentration de CO dépasse 350 ppm.

MOUNTING

After enrolling and before mounting permanently, conduct Go/No Go test (refer to the control panel instructions) to verify adequate signal strength with the device in its intended mounting location. Adjust the device location and orientation as necessary. Adjust the device location and orientation as necessary. Refer to Installation Guide (R800-26685-1) for full mounting instructions.

NOTE: This device should not be located within 5 ft (1.5 m) of any cooking appliance.

MONTAGE

Si l'appareil n'est pas dans son emplacement de montage final lorsqu'il est enrôlé, effectuez des tests Tout ou rien (voir les instructions du panneau de commande) pour vérifier que la puissance dusignal est adéquate. Au besoin, modifiez l'emplacement ou l'orientation du dispositif. Reportez-vous au Guide d'installation (R800-26685-1FC) pour obtenir des instructions complètes de montage.

REMARQUE : ce dispositif ne doit pas être situé à moins de 1,5 m (5 pi) de tout appareil de cuisson.

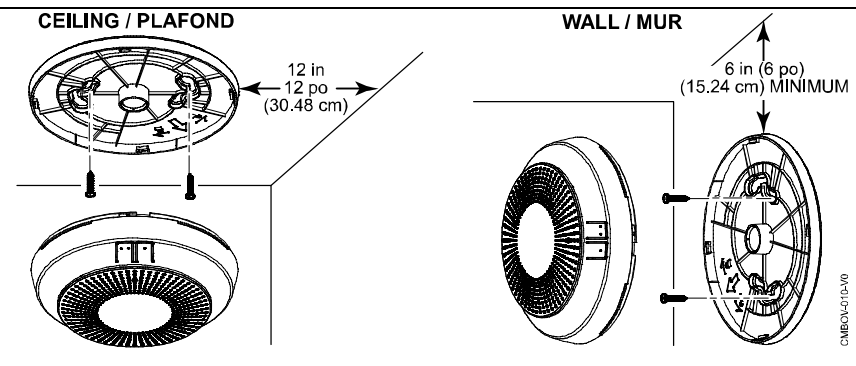

RESETTING THE LANGUAGE

1. Press and hold both the Smoke (•) and CO (••) Test buttons simultaneously for 5 seconds until language message is announced, then release. The green LED flashes rapidly.
2. Press the Test button corresponding to the desired language:
   English: Smoke (•) test button
   French: CO (••) test button

Operation Modes

MODE	Status LED (Top)	LED Windows (Side)	Sounder	Speaker
First Power Up	Blink Green once	Dark	Silent	Voice welcome, instructions and language selection prompt
Power Up (except first power up)	Blink Green once	Dark	Silent	Silent
Normal (Standby)	----	Dark	Silent	Silent
Smoke Alarm	Blink Red every second	Blink Red	Temp-3	"Warning, smoke, evacuate"
Heat Alarm	Blink Red every 10 seconds	Blink Red	Temp-3	"Warning, smoke, evacuate"
CO Alarm	Blink Red every 10 seconds	Blink Blue	Temp-4	"Warning, carbon monoxide, move to fresh air"
Smoke Alarm or Heat Alarm Silence	Blink Red every 8 seconds	Blink Red	Silent	"Smoke alarm hush for 5 minutes"
CO Alarm Silence	Blink Red every 8 seconds	Blink Blue	Silent	"CO alarm hush for 5 minutes"

RÉINITIALISATION DE LA LANGUE

1. Appuyez simultanément sur les boutons de test Fumée (•) et CO (••) et maintenez-les enfoncés pendant 5 secondes jusqu'au message vocal, puis relâchez. La DEL verte clignote rapidement
2. Appuyez sur le bouton Test correspondant à la langue de préférence:
   Anglais : le bouton test de fumée (•)
   Français: le bouton test de CO (••)

Modes de fonctionnement

MODE	DEL d'état (sur le dessus)	Fenêtres de DEL (sur le côté)	Avertisseur sonore	Haut-parleur
Première mise sous tension	Clignotement un fois vert	Foncée	Silencieux	Message vocal de bienvenue et invite de selection de la langue
Mise sous tension (sauf première mise sous tension)	Clignotement un fois vert	Foncée	Silencieux	Silencieux
Normal (en veille)	----	Foncée	Silencieux	Silencieux
Alarme de fumée	Clignotement en rouge toutes les secondes	Clignotement en rouge	Tempo.-3	« Avertissement, fumer présente, évacuez »
Alarme de chaleur	Clignotement en rouge à toutes les 10 secondes	Clignotement en rouge	Tempo.-3	« Avertissement, fumer présente, évacuez »
Alarme de CO	Clignotement en rouge à toutes les 10 secondes	Clignotement en bleu	Tempo.-4	« Attention, monoxyde de carbone, écacuez et rendez-vous à l'extérieur »
Silence d'alarme de fumée ou de chaleur	Clignotement en rouge à toutes les 8 secondes	Clignotement en rouge	Silencieux	« Signal d'alarme incendie arrêté pendant cinq minutes »
Silence d'alarme de CO	Clignotement en rouge à toutes les 8 secondes	Clignotement en bleu	Silencieux	« Alarme de monoxyde de carbone coupée pendant cinq minutes »

FUNCTIONAL TESTING

CANNED SMOKE NOTE: Detector sounds an alarm when using canned smoke **only** when in Functional Test mode (canned smoke does not cause alarm sounding when in normal mode).

Product must be tested at least once each year

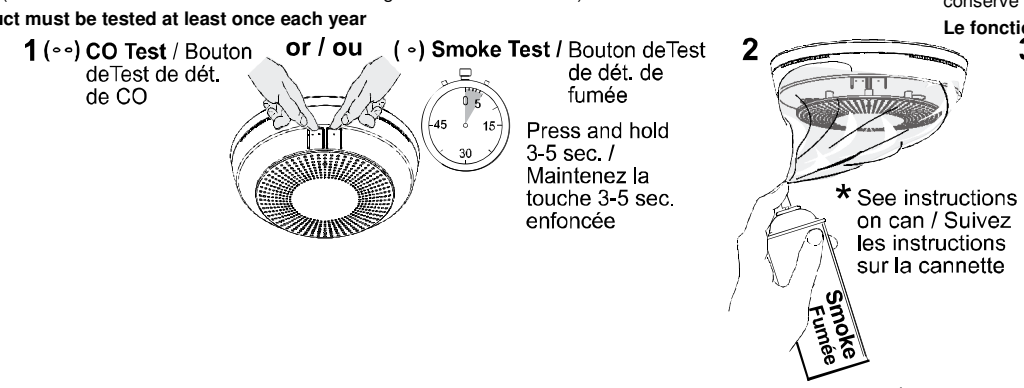

* Use UL/ANSI Approved canned smoke.

TEST FONCTIONNEL

REMARQUE SUR LA FUMÉE EN BOMBONNE : le détecteur émet une alarme lorsque vous utilisez de la fumée en conserve uniquement en mode Test (la fumée en boîte ne provoque pas de sonorisation d'alarme en mode normal).

Le fonctionnement du produit doit être vérifié au moins une fois par année

* Utilisez la cannette de fumée approuvée UL/ANSI

PERIODIC CLEANING

NOTE: Notify the proper authorities that the smoke detector is undergoing maintenance and the system will temporarily be out of service.

NETTOYAGE PÉRIODIQUE

REMARQUE: avisez les personnes compétentes qu'un détecteur de fumée est hors service pour cause d'entretien et que, par conséquent, le système sera temporairement hors service.

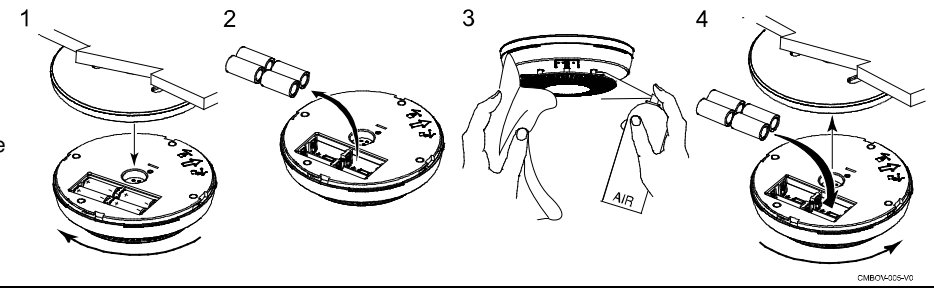

BATTERY REPLACEMENT

Caution: The batteries used in this device may present a fire or chemical burn hazard if mistreated. Do not recharge, disassemble, heat above 212°F (100°C) or dispose of in fire. Use only Panasonic CR123A Lithium batteries. Use of other batteries may present a risk of fire or explosion. Keep used batteries away from children. Dispose of used batteries properly.

Remove old batteries. Wait 10 seconds and then replace with four new batteries. To avoid a low battery indication when installing new batteries, all 4 batteries must be installed within 15 seconds of installing the first one. Any low battery condition that may have occurred should clear when the backplate is installed.

NOTE: Constant exposure to high or low temperature or high humidity may reduce battery life.

REMPLACEMENT DES PILES

Mise en garde : Les piles utilisées dans ce dispositif peuvent présenter des risques d'incendie ou de brûlure chimique si elles sont mal traitées. Ne rechargez pas, ne désassemblez pas, ne faites pas chauffer et ne jetez pas au feu les piles à plus de 100 °C (212 °F). Utilisez uniquement des piles au lithium Panasonic CR123A. L'utilisation d'autres types de piles peut présenter des risques de feu ou d'explosion. Gardez les vieilles piles hors de la portée des enfants. Débarrassez-vous des batteries utilisées de façon appropriée.

Retirez les vieilles piles. Attendez 10 secondes et remplacer-les par quatre nouvelles piles. Pour éviter une indication de piles faibles lorsque vous installez de nouvelles piles, les quatre (4) piles doivent être installées en deçà de 15 secondes après l'installation de la première. Toute condition de pilles faibles qui aurait pu se produire devrait être rétablie une fois la plaque arrière installée.

REMARQUE: une exposition constante à des températures faibles ou élevées, ou à une humidité élevée, peut réduire la durée de vie des piles.

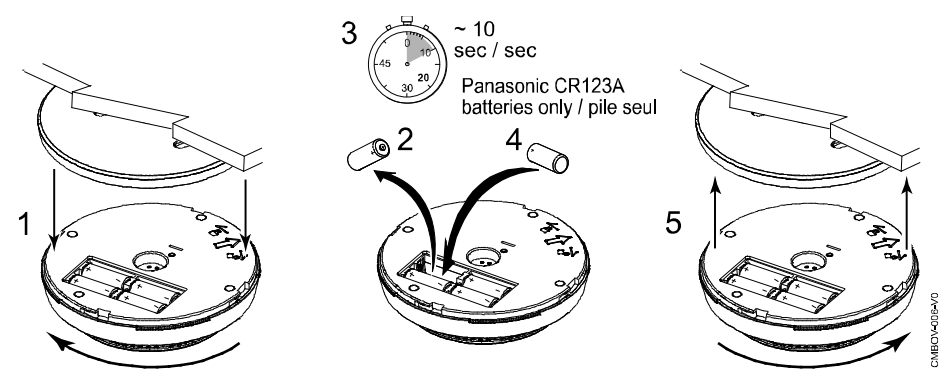

NOTE: Batteries available at your local retailer or distribution center. /
REMARQUE : piles offertes chez votre revendeur ou votre centre de distribution local.

LED Indication & Sounder During Test and Trouble

MODE	Status LED (Top)	Side LED Windows	Sounder	Speaker
Smoke AlarmTest [1ab]	Blink Red during alarm	Dark	Temp-3 (two times)	Test mode announcement
Functional SMOKE Test[1ab] – *Waiting for canned smoke entry*	Blink Green once every second	Dark	Silent	Voice instructions and warning of alarm signal
Functional SMOKE Test - *Successful smoke entry*	Blink Red every 10 seconds	Blink Red	Temp-3	Voice smoke warning
CO Test [1ab]	Blink Red during alarm	Dark	Temp-4 (two times)	Test mode announcement
Functional CO Test [1ab] – *Waiting for gas entry*	Blink Green once every second	Dark	Silent	Voice instructions and warning of alarm signal
Functional CO Test- *Successful gas entry*	Blink Red every 10 seconds	Blink Blue every 10 secs	Temp-4	"Warning, carbon monoxide, move to fresh air"
Low Battery	Blink Amber every 45 seconds	Dark	Chirp every 45 seconds after 7 days	Silent
Smoke Maintenance [3]	Blink Amber every 4 seconds	Dark	Silent	Voice smoke maintenance instructions when either test button is pressed
CO Trouble	Double Blink Amber every 8 seconds	Dark	Silent	Voice CO sensor failure (if CO Test button pressed)
CO End of Life[2]- *First 29 days*	Double Blink Amber every 4 seconds	Dark	Silent	Voice end of life instructions when either test button is pressed
CO End of Life[2]- *After 30 days*	Double Blink Amber every 4 seconds	Dark	Chirp every 45 seconds	Voice end of life instructions when either test button is pressed
Freeze Warning (low temp)	Blink Red every 8 seconds	Dark	Silent	Silent

1a Test activated by pressing and releasing the test switch; Detector is functioning properly (within proper sensitivity). See Functional Test section for Functional Test activation and procedure.
1b If Test mode is activated and the LED and Sounder do not function, check for maintenance or trouble conditions.
2 Starts chirping after 30 days, continues until the batteries are replaced or die
3 See Periodic Cleaning section. If maintenance trouble condition persists, the detector may need to be replaced.

Confirmation par del et sonore durant le test et la maintenance

MODE	DEL d'état (sur le dessus)	Fenêtres de DEL (sur le côté)	Avertisseur sonore	Haut-parleur
Test d'alarme de fumée[1ab]	Clignotement en rouge pendant l'alarme	Foncée	Tempo.-3 (deux fois)	Annonce du mode test
Test fonctionnel SMOKE - Attendre l'entrée de fumée [1ab]	Clignotement vert une fois par seconde	Foncée	Silencieux	Instructions vocales et alerte du signal d'alarme
Test du système de détection de fumée (fonctionnel)– *Entrée de* fumée *effectuée avec succès*	Clignotement rouge toutes les 10 secondes	Clignotement en rouge	Tempo.-3	Avertissement vocal de fumée
Test de CO [1ab]	Clignotement en rouge pendant l'alarme	Foncée	Tempo.-4 (deux fois)	Annonce du mode test
Test fonctionnel de CO [1ab] – *En attente d'une entrée de gaz*	Clignotement en vert par seconde	Foncée	Silencieux	Instructions vocales et alerte d'un signal d'alarme
Test fonctionnel de CO – *Entrée de gaz effectuée avec succès*	Clignotement en rouge à toutes les 10 secondes	Clignote en bleu à toutes les 10 secondes	Tempo.-4	« Attention, monoxyde de carbone évacuez et rendezvous à l'extérieur »
Pile faible	Clignotement ambre à toutes les 45 secondes	Foncée	Chirp toutes les 45 secondes après 7 jours	Silencieux
Maintenance de fumée [3]	Clignotement ambre à toutes les 4 secondes	Foncée	Silencieux	Instructions vocale de maintenance de dét. de fumée si le bouton soit test est pressé
Défectuosité de CO	Clignotement ambre à toutes les 8 secondes	Foncée	Silencieux	Erreur du capteur de voix CO (Si le bouton CO Test est pressé)
Fin de vie du CO [2] - *Premier 29 jours*	Clignotement ambre à toutes les 4 secondes	Foncée	Silencieux	Instructions vocales de fin de vie si le bouton soit test est pressé
Fin de vie du CO [2] - *après 30 jours*	Clignotement ambre à toutes les 4 secondes	Foncée	Chirp toutes les 45 secondes	Instructions vocales de fin de vie si le bouton soit test est pressé
Avertissement de gel (basse température)	Clignotement rouge toutes les 8 secondes	Foncée	Silencieux	Silencieux

1a Test activé par le bouton de test; Le détecteur fonctionne adéquatement (avec la sensibilité appropriée). Voir la section Test fonctionnel pour l'activation et le procédure du test fonctionnel.
1b le mode de test est activé et que la DEL et l'avertisseur sonore ne fonctionnement pas, vérifiez s'il y a des conditions de maintenance ou de défectuosité.
2 Le détecteur commence à émettre des pépiements 30 jours après sur une base continue jusqu'à ce que la pile soit remplacée ou morte.
3 Consultez la section Nettoyage périodique. Si l'état d'anomalie d'entretien persiste, le détecteur pourrait devoir être remplacé.

SPECIFICATIONS / SPÉCIFICATIONS

Battery / Pile : 4 x 3V, CR123A Lithium; Panasonic CR123A only / Panasonic CR123A uniquement
Sensitivity / Sensibilité : UL limits 0.9 to 3.50%/ft ; ULC limits 0.9 to 3.08%/ft / Límites UL 0,9 a 3,50%/pied; ULC limits 0,9 a 3,08%/pied
Heat alarm / Alarme chaleur : 57°C (135°F)
Freeze trouble / Problème de gel : 5°C (41°F)
Audible Signal / Signal audible : 85 dBA
Dimensions: 157mm (6.2 in) Diameter/Diamètre x 50mm (1.99 in) Depth/Profondeur
Weight / Poids : 14.3 oz; 406 g / 14,3 oz; 406 g
Tamper / Interrupteur anti sabotage : Cover / Ouveture
Operating Temperature / température de fonctionnement : 0° à 38°C / 32° to 100°F
Storage Temperature / Plage de température de stockage : -10° à 70°C / 14 to 158°F
Relative Humidity / Humidité de fonctionnement : 95% max, non-condensing / sans-condensation

R800-26686-1A 2/21 Rev. A Part 1

resideo

2 Corporate Center Drive, Suite 100
P.O. Box 9040, Melville, NY 11747
© 2021 Resideo Technologies, Inc.
www.resideo.com