RADIO CONTROL HELICOPTER

Owner's Manual

NIKKO

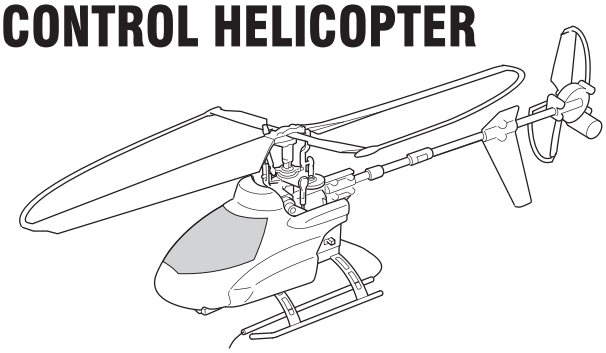

English
Français
Deutsch
Español
Nederlands

- Read this Manual carefully to the end before start to play.
- Keep this Manual for future reference.
- For children over 12 years of age only.
- For use under supervision of an experienced adult only.

The product shown in this manual may look different from the one you have purchased.
The radio control Helicopter kit contains an 9.6-volt battery and a special battery charger. The transmitter operates on 6 size-AA alkaline batteries. If you can't use the cigarette lighter of your car as the power source for the charger, you will need to install 8 size-D alkaline batteries in the charger.

- Lisez attentivement ce manuel jusqu'à la fin avant de commencer à jouer.
- Conservez ce manuel pour toute référence utltérieure.
- Seulement pour les enfants de plus de 12 ans.
- A utiliser uniquement sous la supervision d'un adulte expérimenté.

Les illustrations du produit figurant dans ce manuel peuvent différer du produit que vous avez acheté.
Le kit "Hélicoptère Radiocommandé" comprend une batterie 9,6 volts et un chargeur de batterie spécial.
L'émetteur fonctionne sur 6 piles alcalines format R6 (AA). Si vous n'utilisez pas un allume-cigarette automobile comme source d' alimentation pour le chargeur, il faudra installer 8 piles format R20 (D) dans le chargeur.

- Vor dem Spielen mit diesem Modell machen Sie sich bitte gründlich mit dem Inhalt der Bedienungsanleitung vertraut.
- Diese Bedienungsanleitung stets griffbereit zum späteren Nachschlagen aufbewahren.
- Das Produkt ist nicht geeignet für Kinder unter 12 Jahren.
- Nur unter der direkten Aufsicht eines Erwachsenen benutzen.

Das Aussehen des Produkts kann sich etwas von den Abbildungen unterscheiden.
Zum Nikko Hubschrauber gehört ein Ni-MH Akku und ein spezielles Akku Ladegerät. Der Sender benötigt 6 Batterien im Format AA 1,5V (LR6). Das Akku Ladegerät ist für den Anschluß an die Zigarettenanzünderbuchse in Ihrem PKW oder für den Batteriebetrieb geeignet (benötigt 8 Batterien im Format D Mono 1,5V (LR20).

- Antes de comenzar a jugar, lea este Manual con mucho cuidado.
- Conserve este Manual para referencias futuras.
- Sólo para niños de más de 12 años de edad.
- Usar sólo bajo la supervisión de un adulto con experiencia.

El producto real puede diferir ligeramente de las ilustraciones.
El conjunto del producto Helicóptero de Radio Control contiene una pila recargable de 9,6 V y un cargador especial para ella.
El transmisor funciona con 6 pilas alcalinas tamaño AA. Si no puede usar el encendedor de cigarrillos de su automóvil como la fuente de energía del cargador, tendrá que instalar 8 pilas tamaño D en el cargador.

- Lees deze handleiding zorgvuldig door voordat u gaat spelen.
- Bewaar de handleiding voor eventuele naslag in de toekomst.
- Alleen voor kinderen van 12 jaar en ouder.
- Alleen voor gebruik onder toezicht van een ervaren volwassene.

Het product dat in deze handleiding is afgebeeld, kan verschillen van het product dat u hebt gekocht.
De radiografisch bestuurbare helicopter kit bevat een 9,6-volt batterij en een speciale batterijlader.
De zender werkt op 6 AA-formaat alkalibatterijen.
Als u de sigarettenaansteker in uw auto niet kunt gebruiken als stroombron voor de batterijlader, moet u 8 D-formaat alkalibatterijen in de batterijlader plaatsen.

- **When flying radio control Helicopter, use a Ni-Mh battery pack which has just been charged and is still warm.**
- **Pour faire voler l'Hélicoptère radiocommandé, utilisez un pack batterie Ni-Mh qui vient juste d'être chargé et qui est encore tiède.**
- **Benutzen Sie einen frisch, noch warmen Ni-MH-Akku, wenn Sie den RC Hubschrauber fliegen lassen.**
- **Cuando haga volar el Helicóptero de Radio Control, use una batería de Ni-Mh que haya sido cargada recientemente y esté todavía caliente.**
- **Als je met de Radiobestuurde Helikopter gaat vliegen, moet je een Ni-Mh batterij gebruiken die juist opgeladen is en nog warm is.**

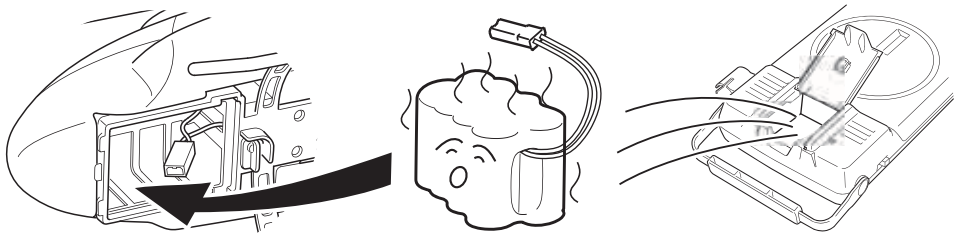

- Once the battery pack is cooled, it begins to lose power and the powered flying time will become shorter. In such a case, recharge the battery pack once again and use it while it is warm.
- Lorsque le pack batterie est refroidi, il va commencer à perdre de la puissance, et le temps de vol sera plus court. Dans ce cas, rechargez le pack batterie de nouveau, et utilisez le lorsqu'il est tiède
- Sobald der Akku abkühlt, beginnt er an Leistung zu verlieren, was seine Nutzleistungszeit für den Flug verkürzen wird. In diesem Fall laden Sie das Akku erneut auf und benutzen Sie ihn, während er noch warm ist.
- Una vez se enfría la batería, empieza a perder energía y el tiempo de vuelo se acorta. En ese caso, recarge de nuevo el pack de baterías y úselo mientras esté caliente.
- Op het moment dat de batterij afgekoeld is, verliest de batterij kracht en dan zal de vliegtijd korter worden. Indien dit het geval is, moet je de batterij opnieuw opladen en gebruiken als het nog warm is.

BATTERY CHARACTERISTICS AND RECHARGING TIPS

When playing for the first time after purchase, or after a long interval, the battery power may be weak. Even after recharging, the flying time can be relatively short. The battery will gradually regain power after 2 or 3 repetitions of usage and recharging. Also, if you keep the radio control helicopter power switch turned ON for a long time, the battery power will be discharged. Make sure to turn OFF the power switch immediately after use.

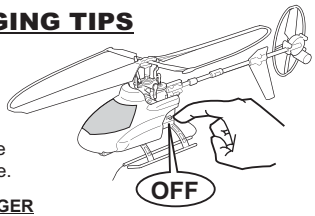

CARACTERISTIQUES DE LA BATTERIE, ET CONSEILS POUR LA RECHARGER

Lorsque vous jouez avec l'hélicoptère pour la 1ère fois après son achat, ou bien après une longue interruption, la puissance de la batterie peut être faible. Même après avoir rechargé, le temps de vol peut être relativement court. La batterie retrouvera progressivement sa puissance après 2 ou 3 cycles de recharge et utilisation. De plus, si vous laissez l'hélicoptère en position ON pendant longtemps, la batterie sera déchargée. Assurez-vous de bien mettre le bouton en position OFF aussitôt après utilisation

BATTERIEDATEN UND TIPPS ZUR AUFLADEN

Wenn Sie zum ersten Mal nach dem Kauf oder nach einer langen Betriebspause spielen, kann die Batterieleistung schwach sein. Selbst nach der Aufladung kann die Flugzeit relativ kurz sein. Die Batterie wird nach 2- oder 3-maligem Gebrauch und Aufladung nach und nach ihre Gesamtleistung wieder erlangen. Die Batterie wird sich auch entladen, wenn Sie den Hauptschalter des RC Hubschrauber für längere Zeit eingeschaltet lassen. Stellen Sie sicher, dass der Hauptschalter direkt nach dem Gebrauch ausgeschaltet wird.

CARACTERÍSTICAS DE LA BATERÍA Y CONSEJOS PARA RECARGARLA.

Cuando juegue por primera vez después de la compra, o después de un periodo largo de inactividad, la energía de la batería puede ser débil. Incluso después de recargarla, el tiempo de vuelo puede ser relativamente corto. La batería irá incrementando gradualmente su potencia después de 2 ó 3 ciclos de uso y recarga. Por otro lado, si mantiene el interruptor del Helicóptero de Radio Control en la posición ON durante mucho tiempo, la batería se irá descargando. Asegúrese de colocar el interruptor en OFF inmediatamente después de usarlo.

KENMERKEN VAN DE BATTERIJ EN OPLAADTIPS

Wanneer er voor de eerste keer na de aankoop, of na een lange periode met de Sky Watcher gespeeld wordt, kan het zijn dat de batterijen zwak zijn. Zelfs na het opladen, kan de vliegtijd relatief kort zijn. De batterij zal na 2 of 3 keer laden en spelen, zijn kracht terug krijgen. Ook wanneer de radiografisch bestuurbare helicopter power knop voor een lange tijd op "ON" staat, kan de batterij leeg lopen. Wees er zeker van dat de power knop direct na het gebruik weer op "OFF" gezet wordt.

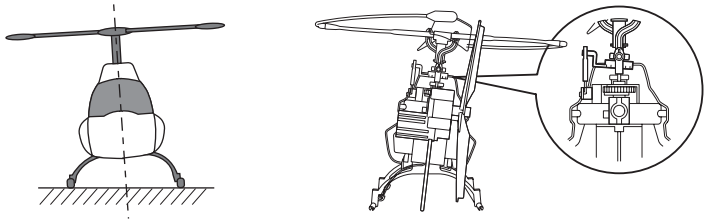

- **This helicopter and swash plate are mechanically designed to slightly tilt to the right. It is not a defective product.**
- **Cet hélicoptère est conçu pour s'incliner vers la droite. C'est normal pour un hélicoptère. Ce n'est pas une anomalie du produit.**
- **Dieser Hubschrauber ist so ausgelegt, dass er eine für ihn natürliche Rechtsneigung aufweist. Dabei handelt es sich also um ein Gerätemerkmal des Hubschraubers und nicht um einen Gerätedefekt.**
- **Este helicóptero está diseñado para girar hacia la derecha. Es una decisión tomada al diseñar el aparato. No es un producto defectuoso.**
- **Deze helikopter helt enigszins naar rechts. Dit is eigen aan het ontwerp van een helikopter. Het is geen defect van dit product.**

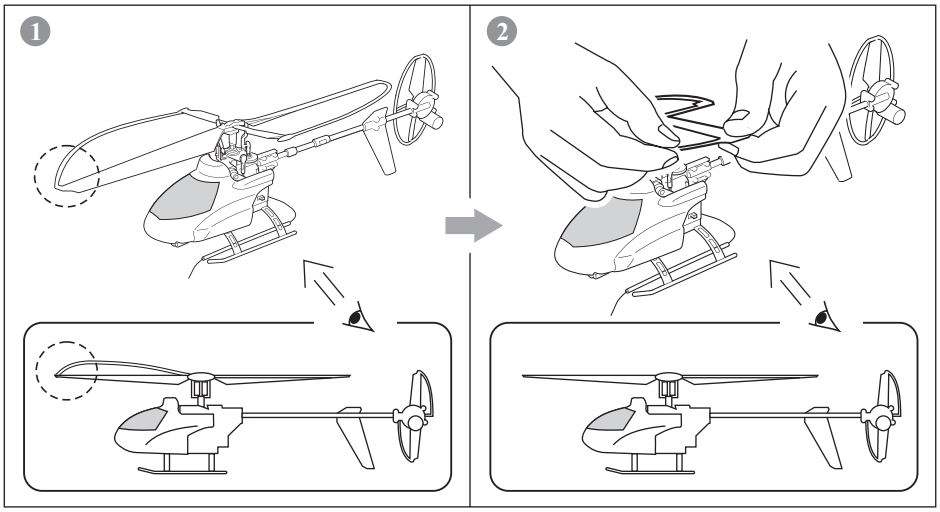

- If the main rotor blades turn upward as illustrated due to the impact from the hard landing or other reasons, hold a tip of the main rotor and adjust the main rotor blades to be in a line with the main rotor.
- Si la protection du rotor principal est dirigée vers le haut comme le montre l'illustration suite à un écrasement ou pour une autre raison, tenez une pointe du rotor principal et ajustez-le jusqu'à ce que le rotor principal et la protection du rotor principal deviennent horizontaux.
- Falls z. B. aufgrund eines Absturzes ein Hauptrotorschutz wie abgebildet nach oben zeigt, halten Sie den Hauptrotor an seinem Enden und richten ihn dann so aus, dass er und sein Rotorschutz in horizontale Richtung weisen.
- Si el protector del rotor principal está inclinado hacia arriba como lo muestra la ilustración, ya sea por haberse estrellado el helicóptero o por otra razón, sostenga la punta del rotor principal y ajústela hasta que el protector del rotor principal quede horizontal.
- Als de afscherming van de hoofdrotor naar boven is gericht zoals afgebeeld, als gevolg van een ongeluk of om een andere reden, moet u het uiteinde van de hoofdrotor vasthouden en dit dan afstellen totdat de hoofdrotor en de afscherming van de hoofdrotor horizontaal lopen.

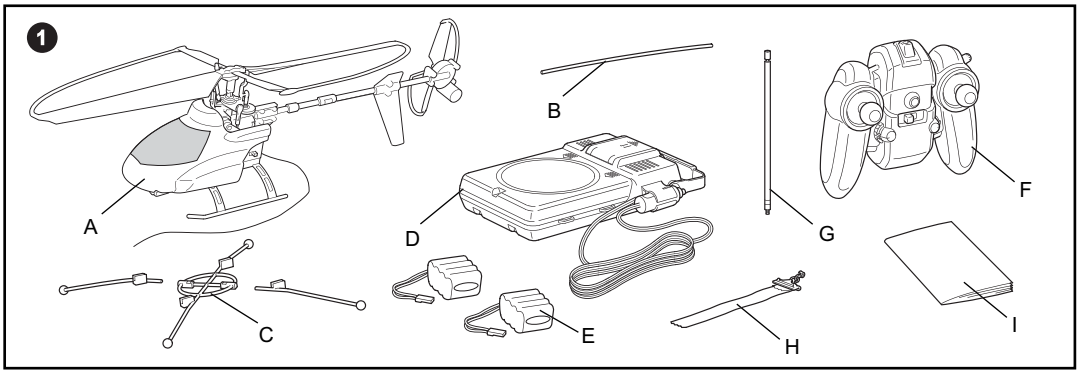
1
A
B
C
D
E
F
G
H
I

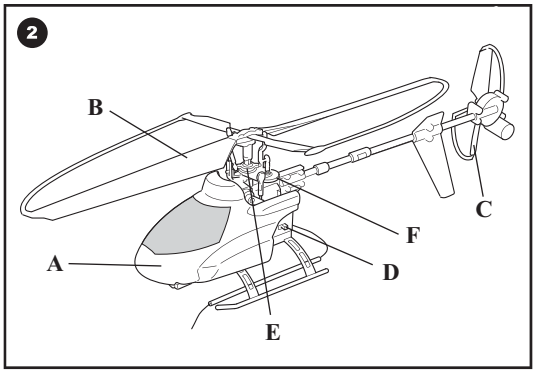
2
B
C
F
A
D
E

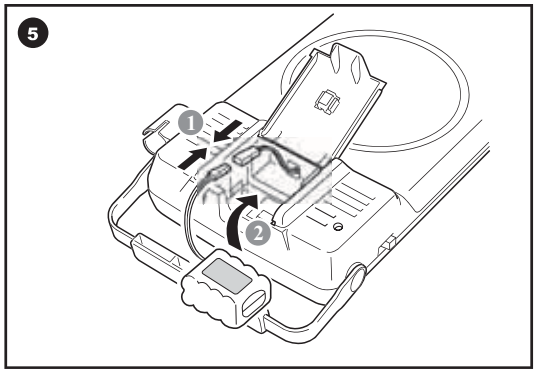
5
1
2

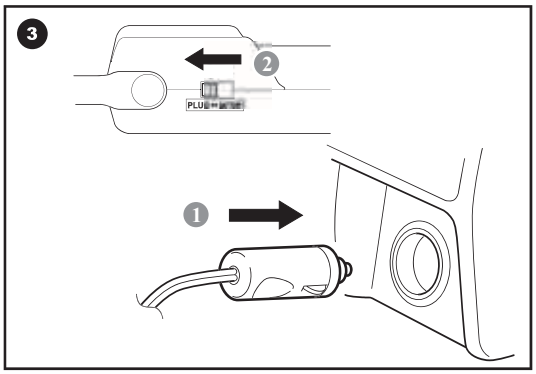
3
2
PLUG
1

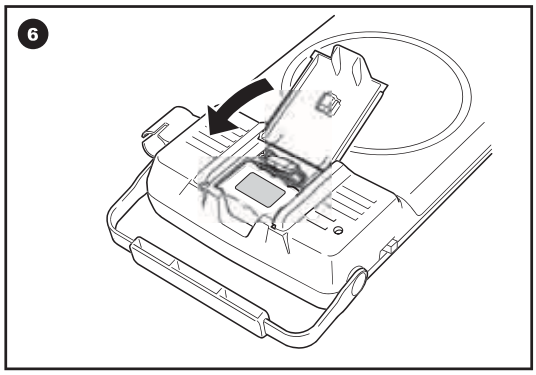
6

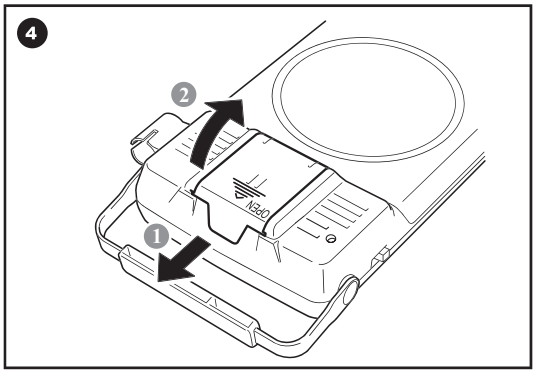
4
2
1

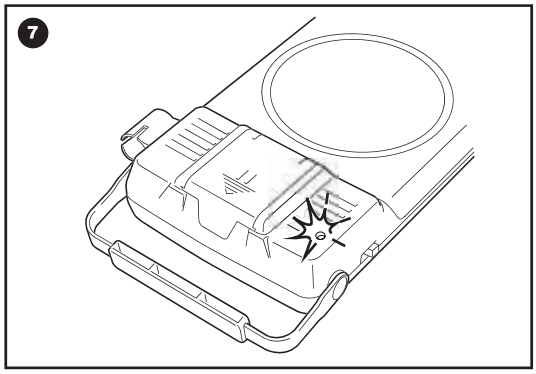
7

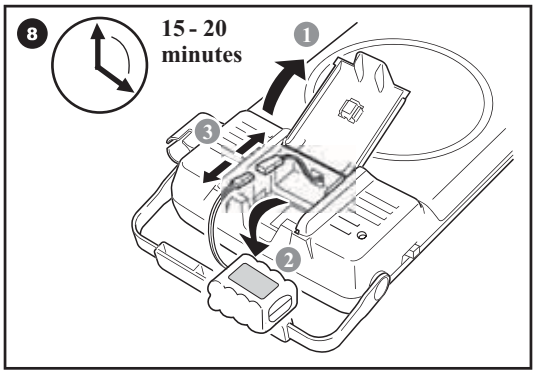
8
15 - 20
minutes
1
2
3

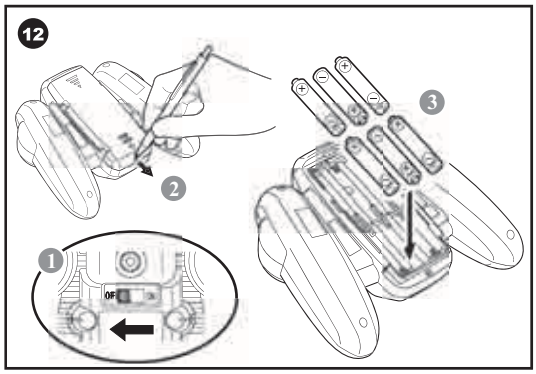
12
1
2
3
OFF

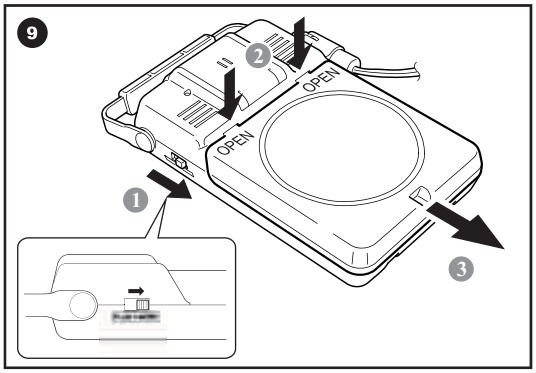
9
1
2
3
OPEN
OPEN

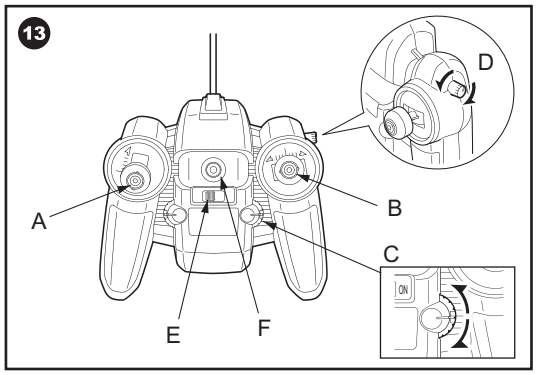
13
A
B
C
D
E
F
ON

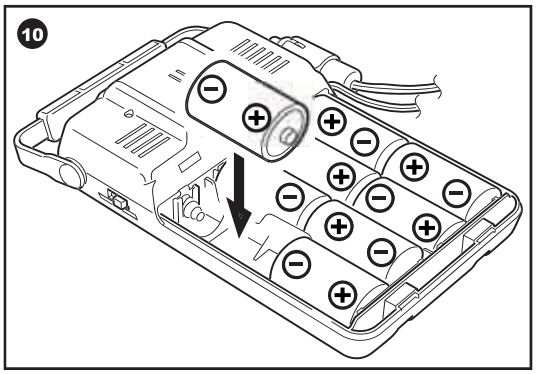
10

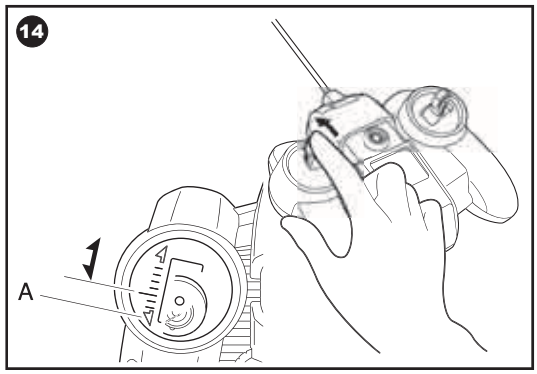
14
A

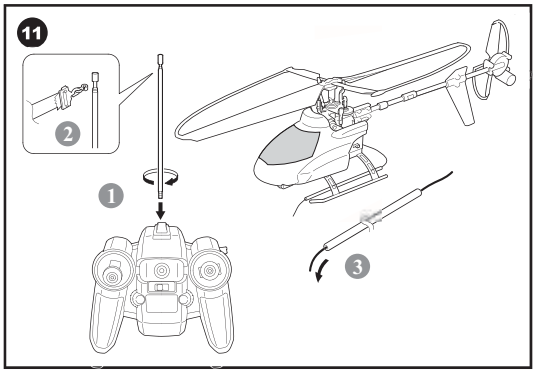
11
1
2
3

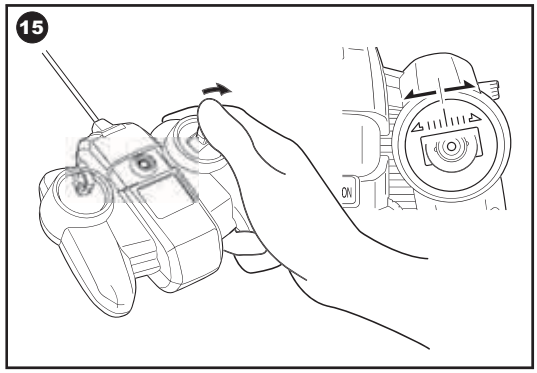
15
ON

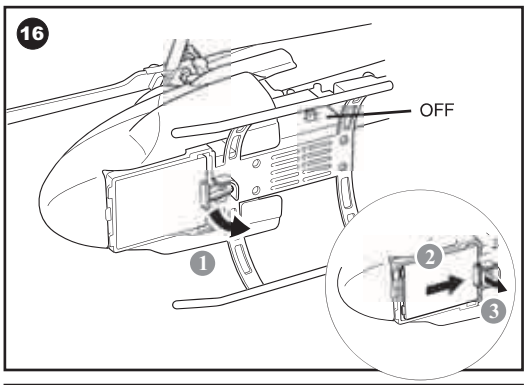
16
OFF
1
2
3

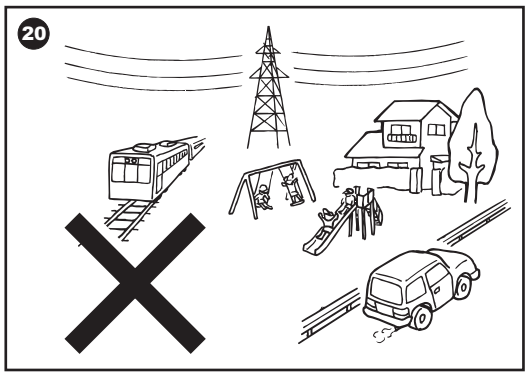
20

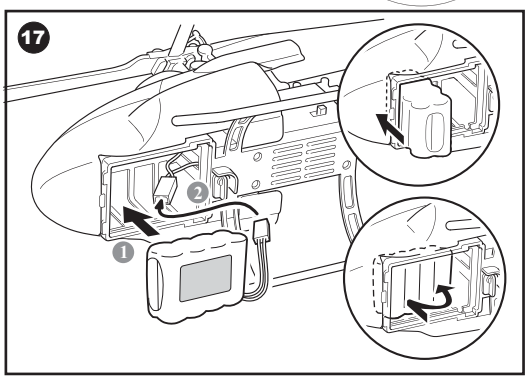
17
1
2

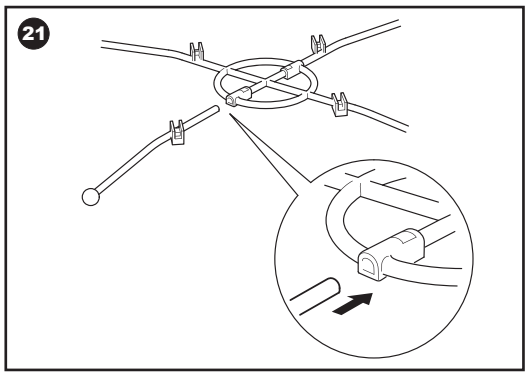
21

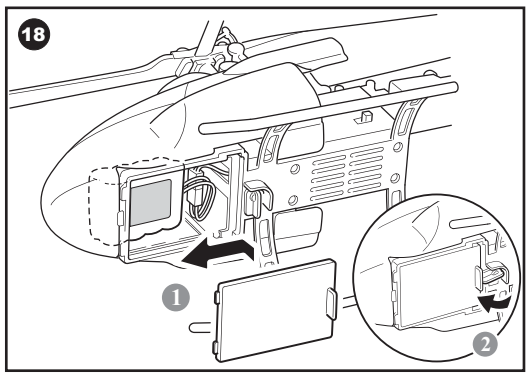
18
1
2

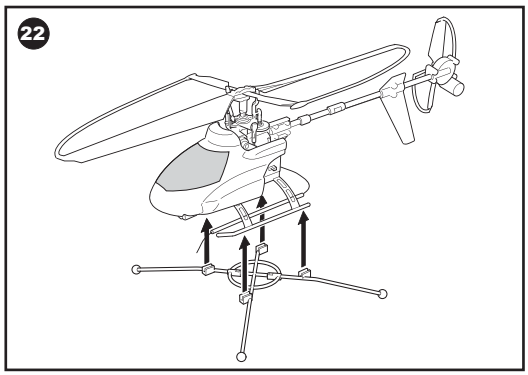
22

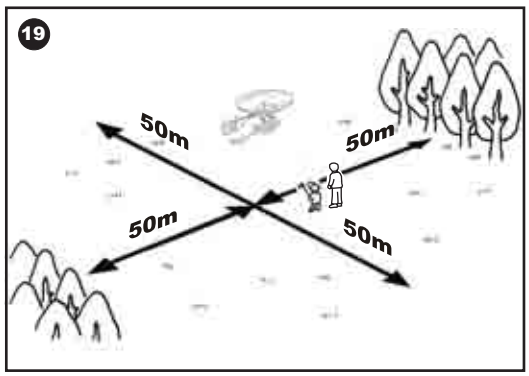
19
50m
50m
50m
50m

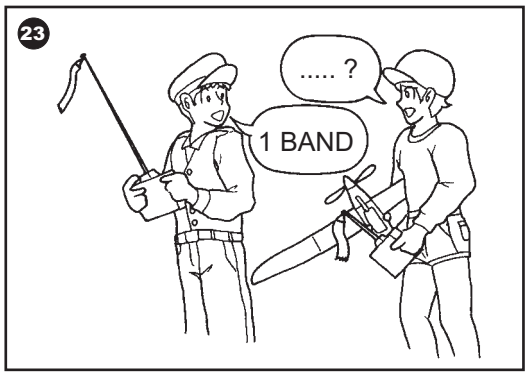
23
..... ?
1 BAND

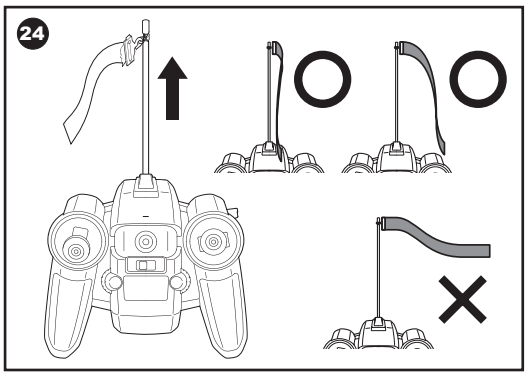
24

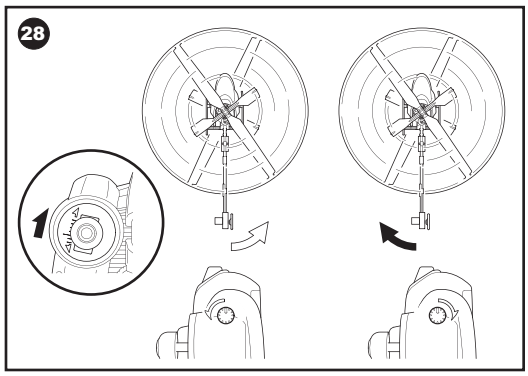
28

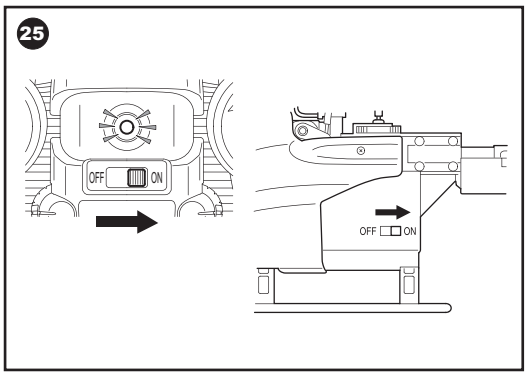
25
OFF
ON
OFF
ON

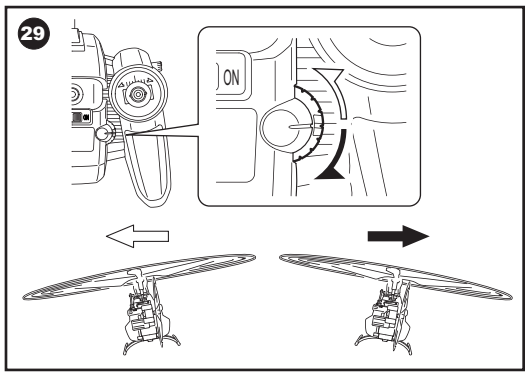
29
ON

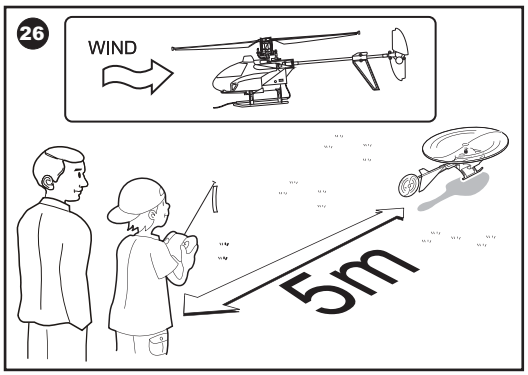
26
WIND
5m

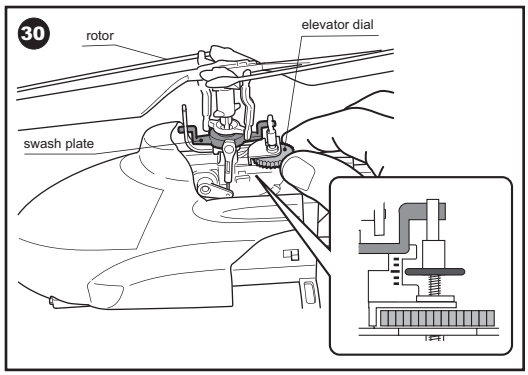
30
rotor
elevator dial
swash plate

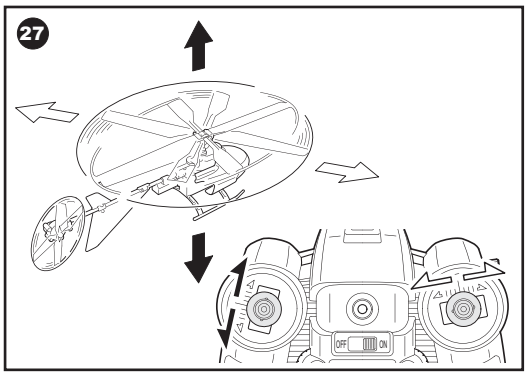
27
OFF
ON

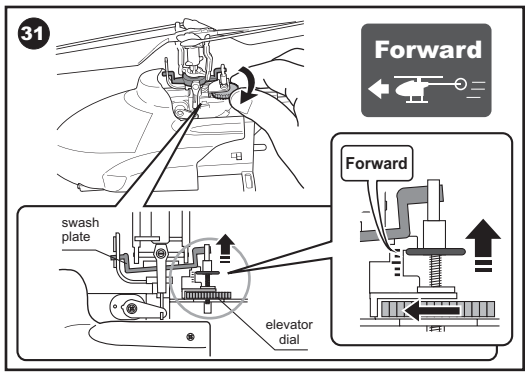
31
Forward
Forward
swash plate
elevator dial

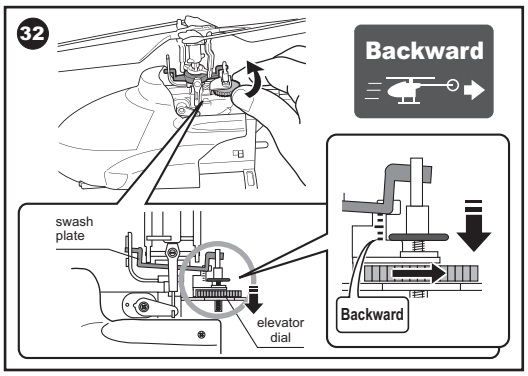
32
Backward
swash plate
elevator dial
Backward

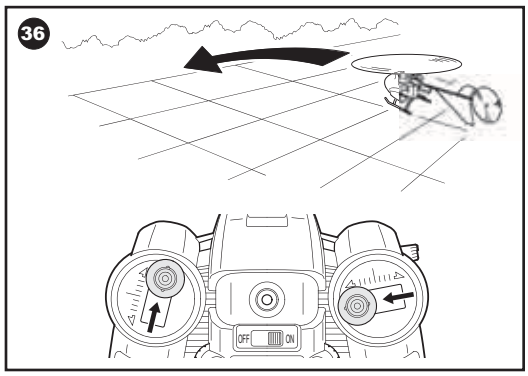
36
OFF
ON

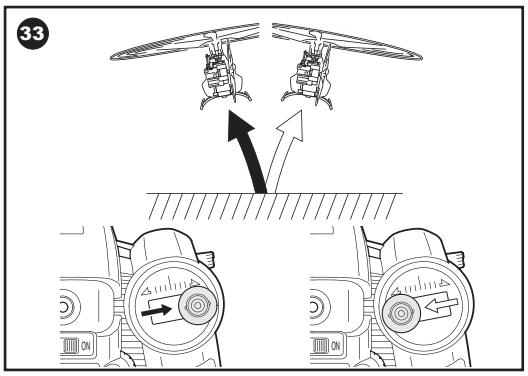
33
ON
ON

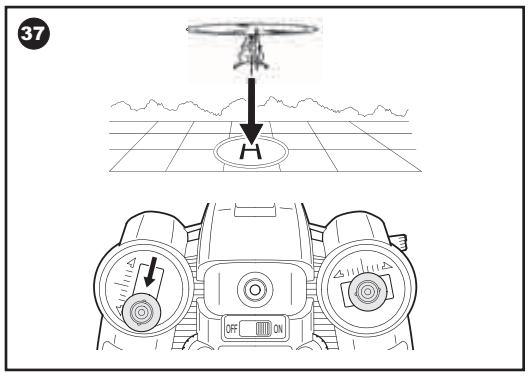
37
OFF
ON

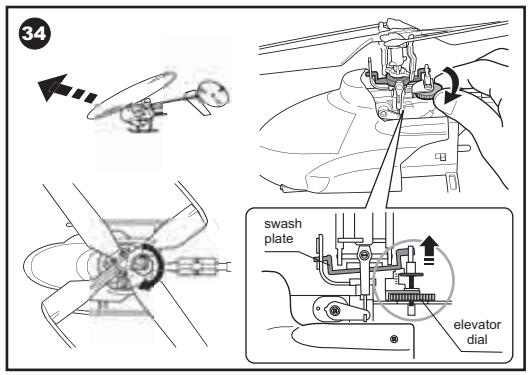
34
swash plate
elevator dial

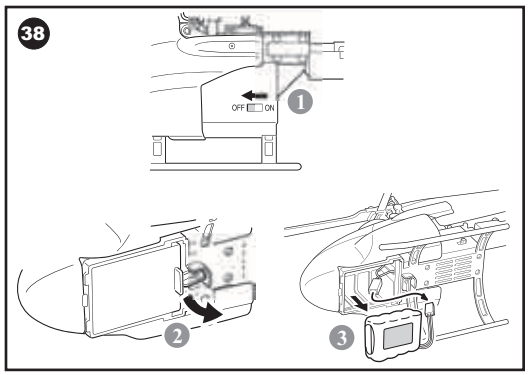
38
OFF
ON
1
2
3

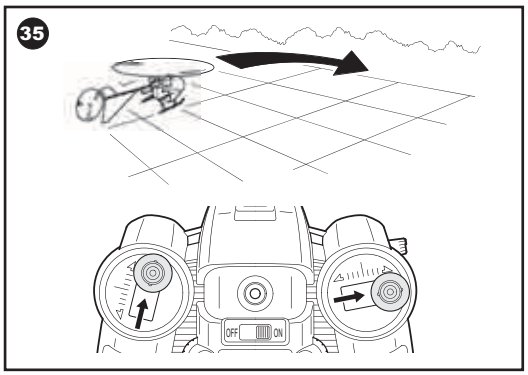
35
OFF
ON

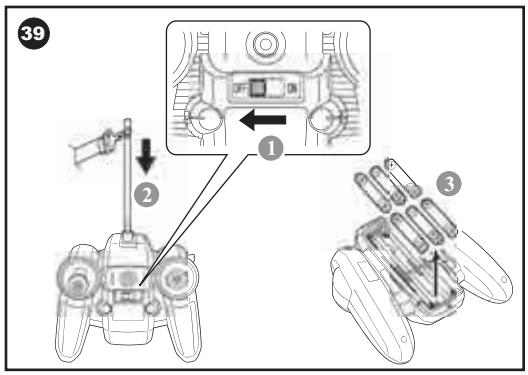
39
OFF
ON
1
2
3

English

CAUTION

- Check the batteries regularly for leakage.
- Remove empty batteries from the toy.
- Never try to charge non-rechargeable batteries.
- Rechargeable batteries may only be charge under the supervision of an adult.
- When inserting the batteries take care not to reverse their polarity.
- Never use batteries of different manufacturers, and do not mix old and new batteries.
- Use only the recommended batteries or batteries of equal quality.
- Never short-circuit the terminals.
- Rechargeable batteries which can be recharged must be removed from the toy prior to charging.

OPERATION SAFETY RULES

Select a SAFE place to operate your vehicle, Do not drive in the street. Avoid driving on SAND or through puddles of WATER. These hazards can impair performance. Check the surface ahead of you and watch for obstacles.
The radio receiver in your vehicle and transmitter are sensitive instruments. Do not leave Vehicle or Transmitter near sources of HEAT or under DIRECT SUNLIGHT for long periods of time.
Avoid leaving Vehicle or Transmitter OUTSIDE OVERNIGHT. NIGHT DAMPNESS IS HARMFUL TO INTERIOR MECHANISM.

Cleaning and maintenance:
This toy vehicle needs periodic maintenance and cleaning.

Warning to the parents:
The charger for the Ni-Cd battery pack needs periodic inspection to see that the lead wires, plugs, outer case, and other parts are not damaged in any way. If any of the parts are damaged, do not use the charger until it is completely repaired.

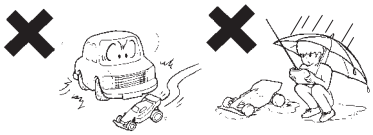

Caution:
Keep out of reach of small children under 36 months old as there is danger of getting hurt.
CHANGES OR MODIFICATIONS NOT EXPRESSLY APPROVED BY THE MANUFACTURER FOR COMPLIANCE COULD VOID THE USER'S AUTHORITY TO OPERATE THE EQUIPMENT.

RADIO INTERFERENCE:
Sometimes erratic behavior or loss of control of vehicle is the result of interference caused by high tension wires, high voltage transformers, certain types of building, concrete walls or narrow places where RADIO SIGNALS sent from your transmitter MAY BE SCATTERED thus making it DIFFICULT for your vehicle to receive a GOOD RADIO SIGNAL. If you encounter this type of behavior or loss of control, CHANGE TO A DIFFERENT LOCATION. You will encounter INTERFERENCE if ANOTHER radio controlled vehicle or CB radio is operating ti the vicinity on your SAME FREQUENCY.

DO NOT operate your vehicle on tick-piled carpets. It can be dangerous since the carpet fiber may twine round a shaft and cause a motor overheated.

THE RBRC™ Seal on the nickel cadmium battery pack indicates that Nikko America is voluntarily participating in an industry program to collect and recycle these batteries at the end of their useful life. The RBRC program provides a convenient alternative to disposing nickel-cadmium batteries into the trash or municipal waste stream, which is illegal in some areas.
Nikko America's payments to RBRC makes it easy for you to drop off the non-functional battery pack at local retailers who sell replacement nickel-cadmium batteries.
You may also contact your local recycling center for information on where to return the spent battery pack. RBRC is a trademark of the Rechargeable Battery Recycling Corporation.

THE FCC WANTS YOU KNOW
This device is complies with part 15 of the FCC Rules, Operation is subject to the following two conditions:
(1) This device may not cause harmful interference.
(2) This device must accept any interference received, including interference that may cause undesired operation.
Your R/C car might cause TV or radio interference even when it is operating properly.
To determine whether your R/C car is causing the interference, turn off your R/C car.
If the interference goes away, your R/C car is causing the interference.
Try to eliminate the interference by:
- Moving your R/C car away from the receiver.
- Contacting your local store for help.

If you cannot eliminate the interference, the FCC requires that you stop using your R/C car.