SHURE
LEGENDARY
PERFORMANCE™

AXIENT® DIGITAL

AD2 TRANSMITTER

USER GUIDE

Le Guide de l'Utilisateur
Guia del Usuario
Manual do Usuário

© 2019 Shure Incorporated
27A32698 (Rev. 4)
Printed in U.S.A.

IMPORTANT SAFETY INSTRUCTIONS

1. READ these instructions.
2. KEEP these instructions.
3. HEED all warnings.
4. FOLLOW all instructions.
5. DO NOT use this apparatus near water.
6. CLEAN ONLY with dry cloth.
7. DO NOT block any ventilation openings. Allow sufficient distances for adequate ventilation and install in accordance with the manufacturer's instructions.
8. DO NOT install near any heat sources such as open flames, radiators, heat registers, stoves, or other apparatus (including amplifiers) that produce heat. Do not place any open flame sources on the product.
9. DO NOT defeat the safety purpose of the polarized or grounding type plug. A polarized plug has two blades with one wider than the other. A grounding type plug has two blades and a third grounding prong. The wider blade or the third prong are provided for your safety. If the provided plug does not fit into your outlet, consult an electrician for replacement of the obsolete outlet.
10. PROTECT the power cord from being walked on or pinched, particularly at plugs, convenience receptacles, and the point where they exit from the apparatus.
11. ONLY USE attachments/accessories specified by the manufacturer.
12. USE only with a cart, stand, tripod, bracket, or table specified by the manufacturer, or sold with the apparatus. When a cart is used, use caution when moving the cart/apparatus combination to avoid injury from tip-over.
13. UNPLUG this apparatus during lightning storms or when unused for long periods of time.
14. REFER all servicing to qualified service personnel. Servicing is required when the apparatus has been damaged in any way, such as power supply cord or plug is damaged, liquid has been spilled or objects have fallen into the apparatus, the apparatus has been exposed to rain or moisture, does not operate normally, or has been dropped.
15. DO NOT expose the apparatus to dripping and splashing. DO NOT put objects filled with liquids, such as vases, on the apparatus.
16. The MAINS plug or an appliance coupler shall remain readily operable.
17. The airborne noise of the Apparatus does not exceed 70dB (A).
18. Apparatus with CLASS I construction shall be connected to a MAINS socket outlet with a protective earthing connection.
19. To reduce the risk of fire or electric shock, do not expose this apparatus to rain or moisture.
20. Do not attempt to modify this product. Doing so could result in personal injury and/or product failure.
21. Operate this product within its specified operating temperature range.

This symbol indicates that dangerous voltage constituting a risk of electric shock is present within this unit.

This symbol indicates that there are important operating and maintenance instructions in the literature accompanying this unit.

CONSIGNES DE SÉCURITÉ IMPORTANTES

1. LIRE ces consignes.
2. CONSERVER ces consignes.
3. OBSERVER tous les avertissements.
4. SUIVRE toutes les consignes.
5. NE PAS utiliser cet appareil à proximité de l'eau.
6. NETTOYER UNIQUEMENT avec un chiffon sec.
7. NE PAS obstruer les ouvertures de ventilation. Laisser des distances suffisantes pour permettre une ventilation adéquate et effectuer l'installation en respectant les instructions du fabricant.
8. NE PAS installer à proximité d'une source de chaleur telle qu'une flamme nue, un radiateur, une bouche de chaleur, un poêle ou d'autres appareils (dont les amplificateurs) produisant de la chaleur. Ne placer aucune source à flamme nue sur le produit.
9. NE PAS détériorer la sécurité de la fiche polarisée ou de la fiche de terre. Une fiche polarisée comporte deux lames dont l'une est plus large que l'autre. Une fiche de terre comporte deux lames et une troisième broche de mise à la terre. La lame la plus large ou la troisième broche assure la sécurité de l'utilisateur. Si la fiche fournie ne s'adapte pas à la prise électrique, demander à un électricien de remplacer la prise hors normes.
10. PROTÉGER le cordon d'alimentation afin que personne ne marche dessus et que rien ne le pince, en particulier au niveau des fiches, des prises de courant et du point de sortie de l'appareil.
11. UTILISER UNIQUEMENT les accessoires spécifiés par le fabricant.
12. UTILISER uniquement avec un chariot, un pied, un trépied, un support ou une table spécifié par le fabricant ou vendu avec l'appareil. Si un chariot est utilisé, déplacer l'ensemble chariot-appareil avec précaution afin de ne pas le renverser, ce qui pourrait entraîner des blessures.
13. DÉBRANCHER l'appareil pendant les orages ou quand il ne sera pas utilisé pendant longtemps.
14. CONFIER toute réparation à du personnel qualifié. Des réparations sont nécessaires si l'appareil est endommagé d'une façon quelconque, par exemple : cordon ou prise d'alimentation endommagé, liquide renversé ou objet tombé à l'intérieur de l'appareil, exposition de l'appareil à la pluie ou à l'humidité, appareil qui ne marche pas normalement ou que l'on a fait tomber.
15. NE PAS exposer cet appareil aux égouttures et aux éclaboussements. NE PAS poser des objets contenant de l'eau, comme des vases, sur l'appareil.
16. La prise SECTEUR ou un coupleur d'appareil électrique doit rester facilement utilisable.
17. Le bruit aérien de l'appareil ne dépasse pas 70 dB (A).
18. L'appareil de construction de CLASSE I doit être raccordé à une prise SECTEUR dotée d'une protection par mise à la terre.
19. Pour réduire les risques d'incendie ou de choc électrique, ne pas exposer cet appareil à la pluie ou à l'humidité.
20. Ne pas essayer de modifier ce produit. Cela risque de causer des blessures et/ou la défaillance du produit.
21. Utiliser ce produit dans sa plage de températures de fonctionnement spécifiée.

Ce symbole indique la présence d'une tension dangereuse dans l'appareil constituant un risque de choc électrique.

Ce symbole indique que la documentation fournie avec l'appareil contient des instructions d'utilisation et d'entretien importantes.

INSTRUCCIONES IMPORTANTES DE SEGURIDAD

1. LEA estas instrucciones.
2. CONSERVE estas instrucciones.
3. PRESTE ATENCION a todas las advertencias.
4. SIGA todas las instrucciones.
5. NO utilice este aparato cerca del agua.
6. LIMPIE UNICAMENTE con un trapo seco.
7. NO obstruya ninguna de las aberturas de ventilación. Deje espacio suficiente para proporcionar ventilación adecuada e instale los equipos según las instrucciones del fabricante.
8. NO instale el aparato cerca de fuentes de calor tales como llamas descubiertas, radiadores, registros de calefacción, estufas u otros aparatos (incluyendo amplificadores) que produzcan calor. No coloque artículos con llamas descubiertas en el producto.
9. NO anule la función de seguridad del enchufe polarizado o con clavija de puesta a tierra. Un enchufe polarizado tiene dos patas, una más ancha que la otra. Un enchufe con puesta a tierra tiene dos patas y una tercera clavija con puesta a tierra. La pata más ancha o la tercera clavija se proporciona para su seguridad. Si el tomacorriente no es del tipo apropiado para el enchufe, consulte a un electricista para que sustituya el tomacorriente de estilo anticuado.
10. PROTEJA el cable eléctrico para evitar que personas lo pisen o estrujen, particularmente en sus enchufes, en los tomacorrientes y en el punto en el cual sale del aparato.
11. UTILICE únicamente los accesorios especificados por el fabricante.
12. UTILICE únicamente con un carro, pedestal, trípode, escuadra o mesa del tipo especificado por el fabricante o vendido con el aparato. Si se usa un carro, el mismo debe moverse con sumo cuidado para evitar que se vuelque con el aparato.

13. DESENCHUFE el aparato durante las tormentas eléctricas, o si no va a ser utilizado por un lapso prolongado.
14. TODA reparación debe ser llevada a cabo por técnicos calificados. El aparato requiere reparación si ha sufrido cualquier tipo de daño, incluyendo los daños al cordón o enchufe eléctrico, si se derrama líquido sobre el aparato o si caen objetos en su interior, si ha sido expuesto a la lluvia o la humedad, si no funciona de modo normal, o si se ha caído.
15. NO exponga este aparato a chorros o salpicaduras de líquidos. NO coloque objetos llenos con líquido, tales como floreros, sobre el aparato.
16. El enchufe de alimentación o un acoplador para otros aparatos deberá permanecer en buenas condiciones de funcionamiento.
17. El nivel de ruido transmitido por el aire del aparato no excede de 70 dB(A).
18. Los aparatos de fabricación CLASE I deberán conectarse a un tomacorriente de ALIMENTACION con clavija de puesta a tierra protectora.
19. Para reducir el riesgo de causar un incendio o sacudidas eléctricas, no exponga este aparato a la lluvia ni a humedad.
20. No intente modificar este producto. Hacerlo podría causar lesiones personales y/o la falla del producto.
21. Utilice este producto únicamente dentro de la gama de temperaturas de funcionamiento especificadas.

Este símbolo indica que la unidad contiene niveles de voltaje peligrosos que representan un riesgo de choques eléctricos.

Este símbolo indica que la literatura que acompaña a esta unidad contiene instrucciones importantes de funcionamiento y mantenimiento.

IMPORTANTES INSTRUÇÕES DE SEGURANÇA

1. LEIA estas instruções.
2. GUARDE estas instruções.
3. PRESTE ATENÇÃO a todas as instruções.
4. SIGA todas as instruções.
5. NÃO use este aparelho perto de água.
6. LIMPE SOMENTE com um pano seco.
7. NÃO bloqueie nenhuma das aberturas de ventilação. Deixe distâncias suficientes para ventilação adequada e instale de acordo com as instruções do fabricante.
8. NÃO instale próximo de nenhuma fonte de calor, tais como fogo aceso, radiadores, bocais de aquecimento, fornos ou outros aparelhos que produzam calor (inclusive amplificadores). Não coloque fontes de chamas sobre o produto.
9. NÃO inutilize as características de segurança do conector polarizado ou com pino de aterramento. Um conector polarizado possui duas lâminas com uma mais larga do que a outra. Um conector com pino de aterramento possui duas lâminas e um terceiro pino de aterramento. É fornecida uma lâmina mais larga ou o terceiro pino para a sua segurança. Se por acaso o conector não se encaixar na tomada, chame um eletricista para substituir a tomada obsoleta.
10. PROTEJA o cabo de alimentação, evitando que seja pisado ou que enrosque, especialmente nos conectores, nas tomadas elétricas de emprego geral e no ponto onde elas saem do aparelho.
11. USE SOMENTE acessórios/apetrechos especificados pelo fabricante.
12. USE somente com um carrinho, pedestal, tripé, suporte ou mesa especificados pelo fabricante ou vendidos com o aparelho. Quando utilizar um carrinho, tenha cuidado ao movimentar o conjunto aparelho/carrinho para evitar danos com a queda do mesmo.

13. DESLIGUE este aparelho da tomada elétrica durante tempestades com relâmpagos ou quando não seja utilizado por longo período.
14. DEIXE toda a manutenção sob a responsabilidade de uma equipe de manutenção qualificada. É necessário realizar a manutenção quando por algum motivo o aparelho tiver sido danificado de alguma forma, como por exemplo por dano do cabo de alimentação elétrica ou do seu conector, por derramamento de líquido ou queda de objetos no aparelho, se o aparelho tiver sido exposto à chuva ou à umidade, não esteja operando normalmente ou tenha sofrido queda.
15. NÃO exponha o aparelho a respingos ou goteiras. NÃO coloque objetos cheios de líquidos, tais como vasos, sobre o aparelho.
16. O plugue MAINS (rede elétrica) ou um acoplador de aparelho deve estar sempre pronto para operação.
17. O ruído aéreo do Aparelho não ultrapassa 70 dB (A).
18. O aparelho com construção CLASSE I deve estar conectado à tomada da rede elétrica com ligação à terra.
19. Para reduzir o risco de incêndio ou choque elétrico, não exponha este aparelho à chuva ou umidade.
20. Não tente alterar este produto. Isso poderá resultar em lesão pessoal e/ou falha do produto.
21. Opere este produto dentro da faixa de temperatura de operação especificada.

Este símbolo indica que existe nesta unidade tensão perigosa que apresenta risco de choque elétrico.

Este símbolo indica que existem instruções operação e manutenção importantes na literatura que acompanha esta unidade.

WARNING

- Battery packs may explode or release toxic materials. Risk of fire or burns. Do not open, crush, modify, disassemble, heat above 140°F (60°C), or incinerate.
- Follow instructions from manufacturer
- Only use Shure charger to recharge Shure rechargeable batteries
- WARNING: Danger of explosion if battery incorrectly replaced. Replace only with same or equivalent type.
- Never put batteries in mouth. If swallowed, contact your physician or local poison control center
- Do not short circuit; may cause burns or catch fire
- Do not charge or use battery packs other than Shure rechargeable batteries
- Dispose of battery packs properly. Check with local vendor for proper disposal of used battery packs.
- Batteries (battery pack or batteries installed) shall not be exposed to excessive heat such as sunshine, fire or the like

Note: Use only with the included power supply or a Shure-approved equivalent.

WARNING: Danger of explosion if incorrect battery replaced. Operate only with AA batteries.

AVERTISSEMENT

- Les accus risquent d'exploser ou d'émettre des matières toxiques. Risque d'incendie ou de brûlures. Ne pas ouvrir, écraser, altérer, démonter, chauffer au-dessus de 60 °C (140 °F) ou incinérer.
- Suivre les instructions du fabricant
- Utiliser uniquement un chargeur Shure pour recharger les accus rechargeables Shure
- AVERTISSEMENT : Danger d'explosion si l'accu est mal placé. Remplacer uniquement avec le même type ou un type équivalent.
- Ne jamais mettre les accus dans la bouche. En cas d'ingestion, contacter un médecin ou le centre anti-poison local
- Ne pas court-circuiter ; cela risque de causer des brûlures ou un incendie
- Ne pas charger ou utiliser des accus autres que les accus rechargeables Shure
- Mettre les accus au rebut de manière appropriée. Vérifier auprès du fournisseur local la manière appropriée de mettre au rebut les accus usagés.
- Les accus (bloc accu ou accus installés) ne doivent pas être exposés à une chaleur excessive, p. ex. lumière du soleil, feu ou similaire

Remarque : Utiliser exclusivement avec le bloc d'alimentation inclus ou un produit équivalent approuvé par Shure.

AVERTISSEMENT : Danger d'explosion si une pile incorrecte est utilisée. Fonctionne sur piles AA uniquement.

ADVERTENCIA

- Los conjuntos de baterías pueden estallar o soltar materiales tóxicos. Riesgo de incendio o quemaduras. No abra, triture, modifique, desarme, caliente a más de 60 °C (140 °F) ni incinere.
- Siga las instrucciones del fabricante
- Utilice únicamente el cargador Shure para cargar las baterías recargables Shure.
- ADVERTENCIA: Si se sustituye la batería incorrectamente, se crea el riesgo de causar una explosión. Sustitúyala únicamente por otra igual o de tipo equivalente.
- Nunca ponga baterías en la boca. Si se tragan, acuda al médico o a un centro local de control de envenenamiento
- No ponga en cortocircuito; esto puede causar quemaduras o incendios
- No cargue ni utilice baterías diferentes de las baterías recargables Shure.
- Deseche los conjuntos de baterías de forma apropiada. Consulte al vendedor local para el desecho adecuado de conjuntos de baterías usados.
- Las baterías (conjuntos de baterías o baterías instaladas) no deben exponerse al calor excesivo causado por la luz del sol, las llamas o condiciones similares.

Nota: Use solo con la fuente de alimentación incluida o una equivalente aprobada por Shure.

ADVERTENCIA: Si se sustituye la batería incorrecta, se crea el riesgo de causar una explosión. Operarlo solo con baterías AA.

ATENÇÃO

- Baterias podem explodir ou liberar materiais tóxicos. Risco de incêndio ou queimaduras. Não abra, esmague, modifique, desmonte, aqueça acima de 60 °C (140 °F) ou incinere.
- Siga as instruções do fabricante
- Use somente carregador Shure para recarregar baterias Shure recarregáveis
- ATENÇÃO: Perigo de explosão se a bateria for substituída incorretamente. Substitua somente pelo mesmo tipo ou por um equivalente.
- Nunca ponha baterias na boca. Se engolida, procure um médico ou centro local de controle de veneno
- Não provoque curto-circuito; isto pode causar queimaduras ou incêndios
- Não carregue nem use baterias que não sejam baterias recarregáveis Shure
- Descarte as baterias apropriadamente. Verifique com o fornecedor local a forma correta de descarte de baterias usadas.
- Baterias (a embalagem ou as baterias instaladas) não devem ser expostas a calor excessivo como luz do sol, fogo etc.

Observação: Use somente com a fonte de alimentação inclusa ou uma equivalente aprovada pela Shure.

AVISO: Perigo de explosão se substituída por bateria incorreta. Opere apenas com baterias AA.

AD2 Handheld Transmitter

AD series hand-held transmitters deliver impeccable audio quality and RF performance with wide-tuning, High Density (HD) mode, and encryption. The transmitter features durable metal construction, AA or SB900A rechargeable power (with dockable charging), and black or nickel finish options.

Features

Performance

- 20 Hz to 20 kHz range with flat frequency response
- Automatic input staging optimizes gain setting
- AES 256-bit encryption-enabled for secure transmission
- >120 dB dynamic range
- 100 meter (300 feet) line-of-sight operating range
- Selectable modulation modes optimize performance for spectral efficiency or audio quality:
  - Standard – optimal coverage, low latency
  - High density – dramatic increase in max system channel count
- Switchable Power Levels = 2/10/35 mW (region dependent)
- Built-in tone generator and RF markers to facilitate range-testing

Design

- Interchangeable Shure microphone cartridges
- Backlit LCD with easy to navigate menu and controls
- Rugged metal construction
- Menu and power lockout

Power

- Up to 8 hours continuous use with 2 x AA alkaline batteries
- Shure SB900A lithium-ion rechargeable battery provides extended battery life, precision metering, and zero memory effect
- External charging contacts for docked charging

Included Components

Zipper Bag	95B2313
Euro-Threaded Adapter	31B1856
Swivel Adapter, black	90F4046
AA Alkaline Battery (2)	80B8201
Battery Contact Cover	WA618

Choice of (1) of the following Shure microphone cartridges:

SM58 (RPW112)
BETA 87C (RPW122)
BETA 58A (RPW 118)
KSM8 Black (RPW174)
KSM9HS Black (RPW186)
KSM9 Nickel (RPW188)
BETA 87A (RPW120)
KSM9 Black (RPW184)
KSM8 Nickel (RPW170)
KSM9HS Nickel (RPW190)

Optional Accessories

SB900A Rechargeable lithium-ion battery	SB900A
Radome Color ID Kit for AD2	WA617M
Microphone stand adapter	WA371

Optional Shure microphone cartridges:

SM58 (RPW112)
SM86 (RPW114)
SM87A (RPW116)
BETA 58A (RPW118)
BETA 87A (RPW120)
BETA 87C (RPW122)
VP68 (RPW124)
KSM9 Nickel (RPW188)
KSM9HS Nickel (RPW190)
KSM9 Black (RPW184)
KSM9HS Black (RPW186)

AD2 Transmitter Overview

① **Microphone Cartridge**
See Optional Accessories for a list of compatible cartridges.

② **Display**
View menu screens and settings. Press any control button to activate the backlight.

③ **Infrared (IR) Port**
Align with the receiver IR port during an IR Sync for automated transmitter programming.

④ **Menu Navigation Buttons**
Use to navigate through parameter menus and change values.

⑤ **Battery Compartment**
Requires Shure SB900A rechargeable battery or 2 AA batteries.

⑥ **AA Battery Adapter**
Remove to accommodate a Shure SB900A battery.

⑦ **On/Off Switch**
Powers the unit on or off.

⑧ **Battery Door**
Latch to secure batteries.

⑨ **Handle**
Unscrew to access controls and batteries.

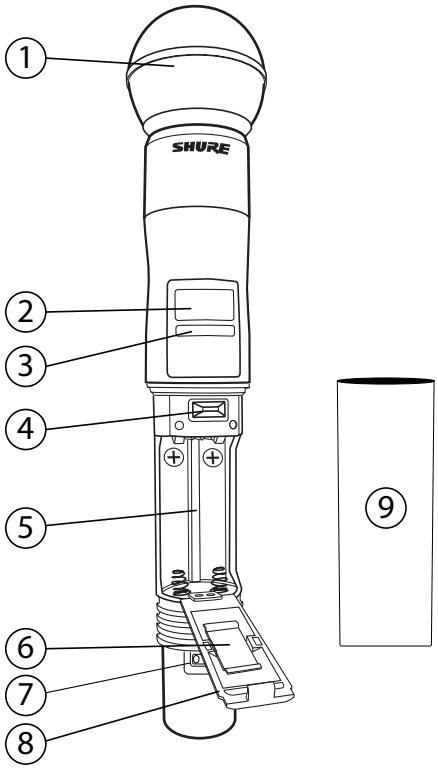

Transmitter Controls

Use to navigate through parameter menus and change values.

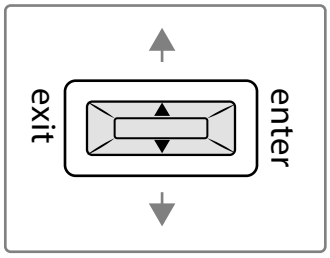

exit	Acts as a 'back' button to return to previous menus or parameters without confirming a value change
enter	Enters menu screens and confirms parameter changes
∨∧	Use to scroll through menu screens and to change parameter values

Tip: Use the following shortcuts for quick setup:

- Hold the ∧ button while powering on to lock or unlock the transmitter controls.
- Hold the **exit** button while powering on to enter the Safe Start menu.

Home Screen Display

The home screen shows transmitter information and status.

There are four pieces of information that you can choose to see on the home screen. Use the arrow buttons to select one of the following choices:

• Name • Frequency Setting • Group (G) and Channel (C) • Device ID	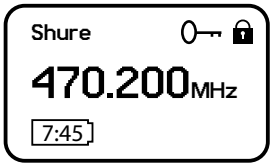

The following icons indicate transmitter settings:

	Battery runtime in hours and minutes or bar display
	Key: Displayed when encryption is enabled
	Lock: Displayed when controls are locked. Icon will flash if access is attempted to a locked control (power or menu).
STD	STD: Standard Transmission Mode
HD	HD: High Density Transmission Mode
	RF Mute Engaged: Displayed when RF output is muted

Locking the Interface

Lock transmitter interface controls to prevent accidental or unauthorized changes to parameters. The lock icon appears on the home screen when the interface lock is enabled.

1. From the **`Utilities`** menu, navigate to **`Locks`** and select one of the following lock options:
   - **`None:`** The controls are unlocked
   - **`Power:`** The power switch is locked
   - **`Menu:`** The menu parameters are locked
   - **`All:`** The power switch and menu parameters are locked
2. Press **`enter`** to save.

Tip: To quickly unlock a transmitter: Press **`enter`** twice, select **`None`**, and press **`enter`**.

Battery Installation

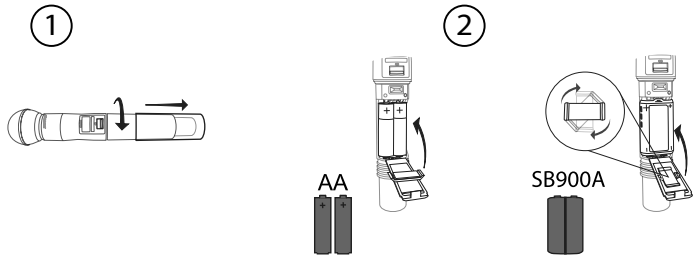

① Accessing the Battery Compartment	② Installing Batteries
Unscrew the cover on the transmitter as shown to access the battery compartment.	• **AA Batteries:** Place batteries (note polarity markings) and AA Adapter as shown. Close the door to secure the batteries. • **Shure SB900A Battery:** Place battery as shown (note polarity markings). Remove the AA adapter and stow it in the door. Close the door to secure the battery. **Note:** If using AA batteries, set the battery type using the transmitter menu.

Setting the AA Battery Type

To ensure accurate display of transmitter runtime, set the battery type in the transmitter menu to match the installed AA battery type.

Note: If a Shure SB900A rechargeable battery is installed, selecting a battery type is not necessary and the battery type will display **`Shure`**.

1. Navigate to the **`Utilities`** and select **`Battery`**.
2. Use the ▼▲ buttons to select the installed battery type:
   - **`Alkaline`** = Alkaline
   - **`NiMH`** = Nickel Metal Hydride
   - **`Lithium`** = Lithium Primary
3. Press **`enter`** to save.

Battery Battery: Alkaline	Battery Battery: NiMH	Battery Battery: Lithium

Installing the Battery Contact Cover

Use battery contact covers to prevent reflections from the battery contacts during broadcasts or live performances.

1. Remove the transmitter handle.
2. Pull gently on the antenna cover to remove. Install a battery contact cover in its place.
3. Reinstall the transmitter handle.

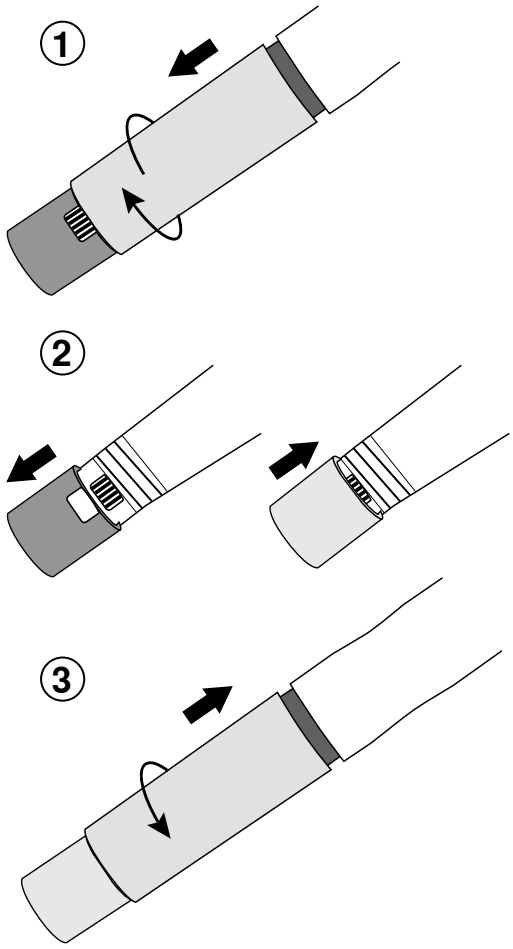

Shure SB900A Rechargeable Battery

Shure SB900A lithium-ion batteries offer a rechargeable option for powering the transmitters. Batteries quickly charge to 50% capacity in one hour and reach full charge within three hours.

Single chargers and multiple bay chargers are available to recharge the Shure batteries.

Caution: Only charge Shure rechargeable batteries with a Shure battery charger.

Shure SB900A Runtime

2 mW	10 mW	35 mW
Up to 9 hours	Up to 9 hours	Up to 5 hours

Checking Battery Info

When using a Shure rechargeable battery, the receiver and transmitter home screens display the number of hours and minutes remaining.

Detailed information for the battery is displayed **`Battery`** menu of the transmitter: **`Utilities`** > **`Battery`**

- **`Battery:`** The chemistry type of for the installed battery (Shure, Alkaline, Lithium, NiMH)
- **`Bars:`** Indicates the number of bars displayed
- **`Time:`** Battery runtime
- **`Charge:`** Percentage of charge capacity
- **`Health:`** Percentage of current battery health
- **`CycleCount:`** Total of the number of charging cycles for the installed battery
- **`Temperature:`** Battery temperature reported in Celsius and Fahrenheit

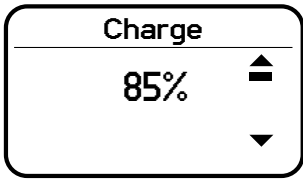

Important Tips for Care and Storage of Shure Rechargeable Batteries

Proper care and storage of Shure batteries results in reliable performance and ensures a long lifetime.

- Always store batteries and transmitters at room temperature
- Ideally, batteries should be charged to approximately 40% of capacity for long-term storage
- Periodically clean the battery contacts with alcohol to maintain ideal contact
- During storage, check batteries every 6 months and recharge to 40% of capacity as needed

For additional rechargeable battery information, visit www.shure.com.

AA Batteries and Transmitter Runtime

Transmitters are compatible with the following AA battery types:

- Alkaline
- Nickel Metal Hydride (NiMH)
- Lithium Primary

A 5-segment battery indicator representing the charge level of the transmitter battery is displayed on the screens of the transmitter and receiver. The following tables contain the approximate remaining transmitter runtime in hours:minutes.

Note: Battery runtimes vary by manufacturer, battery age, and environmental conditions.

AA Batteries and Transmitter Runtime

Alkaline

Battery Indicator	Approximate Runtime Remaining (hours:minutes)
	8:00 - 6:00
	> 4:00
	> 1:45
	≦ 1:45
	≦ 0:45
	≦ 0:15

NiMH (2700 mAh)

Battery Indicator	Approximate Runtime Remaining (hours:minutes)
	11:00 - 8:00
	> 5:00
	> 2:00
	≦ 2:00
	≦ 0:45
	≦ 0:15

Lithium Primary (3500 mAh)

Battery Indicator	Approximate Runtime Remaining (hours:minutes)
	14:00 - 10:00
	> 6:00
	> 2:00
	≦ 2:00
	≦ 0:45
	≦ 0:15

Menu Parameters

The **Main** menu organizes the available transmitter parameters into three categories:

- **Radio**
- **Audio**
- **Utilities**

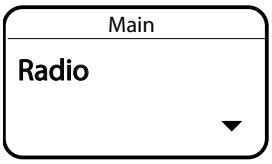

Tips for Editing Menu Parameters

- To access the menu options from the home screen, select **enter**. Select **enter** again to access the menu parameters.
- A menu parameter will blink when editing is enabled
- To increase, decrease or change a parameter, use the arrow buttons
- To save a menu change, select **enter**
- To exit a menu without saving a change, select **exit**

Menu Map

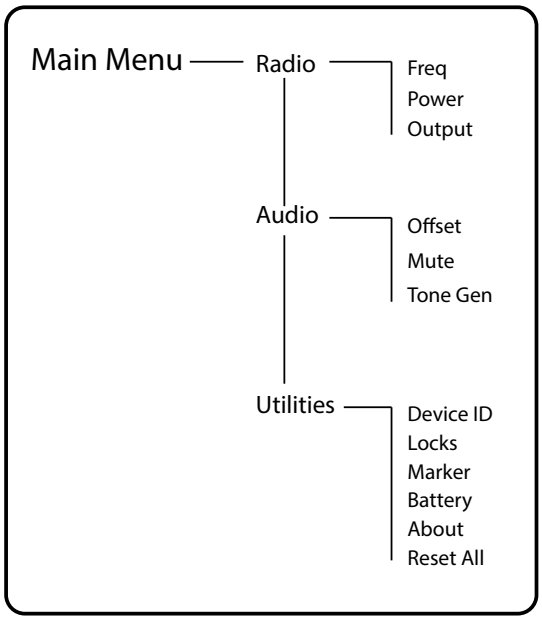

Menu Parameter Descriptions

Radio Menu

Freq

Press the **enter** button to enable editing of a group (**G:**) channel (**C:**) or frequency (MHz). Use the arrow buttons to adjust the values. To edit the frequency, press the **enter** button once to edit the first 3 digits, or twice to edit the second 3 digits.

Power

Higher RF power settings can extend the range of the transmitter.

Note: Higher RF power settings decrease battery runtime.

Output

Sets the RF output to On or Mute.

- **On**: RF signal is active
- **Mute**: RF signal is inactive

Audio Menu

Offset

Adjust **Offset** level to balance mic levels when using two transmitters or when assigning multiple transmitters to receiver slots. Adjustment range: -12 dB to +21 dB.

Mute

When enabled, the power switch is configured as a mute switch for the audio:

- Power switch on: Audio signal on
- Power switch off: Audio signal muted

Exit mute mode to return the power switch to its normal functionality.

Tone Gen

Transmitter will generate a continuous test tone:

- **Freq**: The tone can be set to 400 Hz or 1000 Hz.
- **Level**: Adjusts the output level of the test tone.

Utilities Menu

Device ID

Assign a device ID of up to 9 letters or numbers.

Locks

Locks the transmitter controls and power switch.

- **None:** The controls are unlocked
- **Power:** The power switch is locked
- **Menu:** The menu parameters are locked
- **All:** The power switch and menu parameters are locked

Marker

When enabled, press the enter button to drop a marker in Wireless Workbench.

Battery

Displays battery information:

- **Battery Life:** Runtime reported in bar display and time (hours:minutes)
- **Charge:** Percentage of charge capacity
- **Health:** Percentage of current battery health
- **Cycle Count:** Total of the number of charging cycles for the installed battery
- **Temperature:** Battery temperature reported in Celsius and Fahrenheit

About

Displays the following transmitter information:

- **Model**: Displays the model number
- **Band**: Displays the tuning band of the transmitter
- **FW Version**: Installed firmware
- **HW Version**: Hardware version
- **Serial Num**: Serial number

Reset All

Restores all transmitter parameters to factory settings.

IR Sync

Use IR Sync to form an audio channel between the transmitter and receiver.

Note: The receiver band must match the band of the transmitter.

1. Select a receiver channel.
2. Tune the channel to an available frequency using group scan or manually turn to an open frequency.
3. Power on the transmitter.
4. Press the **SYNC** button on the receiver.
5. Align the IR windows between the transmitter and the receiver so that the IR LED illuminates red. When complete, **Sync Success!** appears. The transmitter and receiver are now tuned to the same frequency.

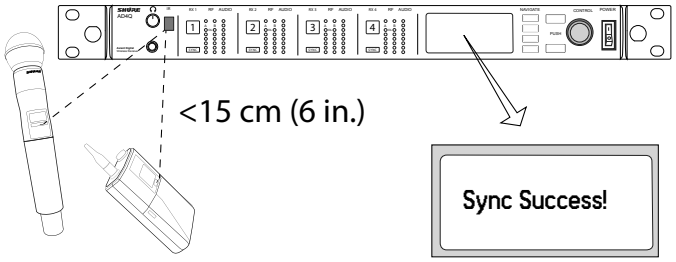

Note:

Any change to the encryption status on the receiver (enabling/disabling encryption) requires a sync to send the settings to the transmitter. New encryption keys for the transmitter and receiver channel are generated on every IR sync, so to request a new key for a transmitter, perform an IR sync with the desired receiver channel.

Setting the Frequency Manually

The transmitter can be manually tuned to a specific group, channel, or frequency.

1. Navigate to the **Radio** menu and select **Freq**.
2. Scroll to select G: and C: to edit the group and channel, or select the frequency parameter (MHz). When editing the frequency, press **enter** once to edit the first 3 digits, or twice to edit the last 3 digits.
3. Use the ∧∨ buttons to adjust the group, channel, or frequency.
4. Press **enter** to save, and then press **exit** when finished.

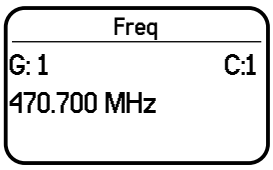

Updating Firmware

Firmware is embedded software in each component that controls functionality. Periodically, new versions of firmware are developed to incorporate additional features and enhancements. To take advantage of design improvements, you can upload and install new versions of the firmware by using the Shure Update Utility. The Shure Update Utility is available for download from http://www.shure.com/.

Firmware Versioning

When performing an update, first download firmware to the receiver, and then update transmitters to the same firmware version to ensure consistent operation.

The firmware numbering for Shure devices uses the following format: MAJOR.MINOR.PATCH (e.g., 1.2.14). At a minimum, all devices on the network (including transmitters), must have the same MAJOR and MINOR firmware version numbers (e.g., 1.2.x).

Updating the Transmitter

1. Download the firmware to the receiver.
2. Access the following menu from the receiver: **Device Configuration** > **Tx Firmware Update**.
3. Align the IR ports between the transmitter and the receiver. IR ports must be aligned for the entire download, which can take 50 seconds or longer.

   Tip: The red alignment LED will turn on when the alignment is correct.
4. Press **ENTER** on the receiver to begin the download to the transmitter. The receiver will display the progress of the update as a percentage.

RF Mute

RF Mute prevents transmission of the audio by suppressing the RF signal while allowing the transmitter to remain on. The home screen displays **RF MUTED** in this mode.

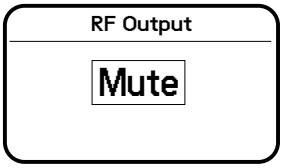

1. From the **Radio** menu, navigate to **Output**.
2. Choose one of the following options:
   - **On**: RF signal is active
   - **Mute**: RF signal is disabled
3. Press **enter** to save.

Turning the transmitter off and on or replacing the battery will restore **Output** to **On**.

Safe Start

Power on in Safe Start mode to prevent interference with other devices. Hold the **exit** button while powering on your device until the Safe Start menu appears.

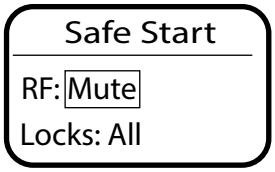

Safe Start menu options:

- **RF**: **Mute** or **On**
- **Locks**: **None**, **Pwr**, **Menu**, **All**

Use the navigation buttons to make changes.

Tip: To exit the Safe Start menu, cycle the power or momentarily remove the battery.

Note: Previous settings for locks and RF will be retained when the transmitter is powered on in Safe Start.

Input Overload

The **OVERLOAD** message is displayed when the audio input experiences a high-level input signal. Reduce the input signal or move mic away from the source to remove the overload.

Tone Generator

The transmitter contains an internal tone generator that produces a continuous audio signal. The tone is helpful when conducting a sound check or for troubleshooting the audio signal chain. The level of the tone is adjustable from -60 dB to 0 dB and the frequency can be set to 400 Hz or 1000 Hz.

Tip: Always start with the level set to -60 dB to avoid overloading speakers or headphones.

1. From the **Audio** menu select **Tone Gen**.
2. Set the frequency to **400 Hz** or **1000 Hz**.
3. Select **Level** and use the arrow buttons adjust the value between -60 dB and 0 dB.

Turn off the tone by selecting **Off** from the menu or by cycling the transmitter power.

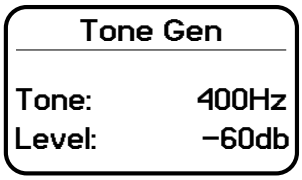

Matching Audio Levels with Offset

When linking two or more transmitters to a receiver, there may be a difference in volume levels between microphones or instruments. If this occurs, use the **Offset** function to match the audio levels and eliminate audible volume differences between transmitters. If using a single transmitter, set **Offset** to 0 dB.

1. Turn on the first transmitter and perform a sound check to test the audio level. Turn off the transmitter when finished.
2. Turn on the second transmitter and perform a sound check to test the audio level. Repeat for any additional transmitters.
3. If there is an audible difference in the sound level between the transmitters, navigate to the **Offset** menu (**Audio** > **Offset**) in the transmitter to increase or decrease the **Offset** in realtime to match the audio levels.

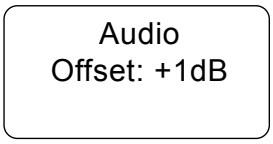

Specifications

Mic Offset Range

-12 to 21 dB (In 1 dB steps)

Battery Type

Shure SB900A Rechargeable Li-Ion or LR6 AA batteries 1.5 V

Battery Runtime

@ 10 mW

Shure SB900A	up to 9 hours
alkaline	up to 8 hours

See Battery Runtime Chart

Dimensions

256 mm x 51 mm (10.1 in. x 2.0 in.) L x Dia.

Weight

340 g (12.0 oz.), Without Battery

Housing

Cast Aluminum

Operating Temperature Range

-18°C (0°F) to 50°C (122°F)

Note: Battery characteristics may limit this range.

Storage Temperature Range

-29°C (-20°F) to 74°C (165°F)

Note: Battery characteristics may limit this range.

Audio Input

Configuration

Unbalanced

Maximum Input Level

1 kHz at 1% THD

145 dB SPL (SM58), typical

Note: Dependent on microphone type

RF Output

Antenna Type

Integrated Single Band Helical

Occupied Bandwidth

<200 kHz

Channel-to-Channel Spacing

Standard Mode	350 kHz
High Density Mode	125 kHz

varies by region

Modulation Type

Shure Axient Digital Proprietary

Power

2 mW, 10 mW, 35 mW

See Frequency Range and Output Power table, varies by region

Frequency Bands and Transmitter RF Power

Band	Frequency Range (MHz)	RF Power (mW)***
G53	470 to 510	2/10/35
G54	479 to 565	2/10/20
G55†	470 to 636*	2/10/35
G56	470 to 636	2/10/35
G57	470 to 616*	2/10/35
G62	510 to 530	2/10/35
H54	520 to 636	2/10/35
K53	606 to 698*	2/10/35
K54△	606 to 663**	2/10/35
K55	606 to 694	2/10/35
K56◇	606 to 714	2/10/35
K57△	606 to 790	2/10/35
K58	622 to 698	2/10/35
L54	630 to 787	2/10/35
R52	794 to 806	10
JB	806 to 810	2/10
X51	925 to 937.5	2/10
X55	941 to 960	2/10/35

*with a gap between 608 to 614 MHz.

**with a gap between 608 to 614 MHz and a gap between 616 to 653 MHz.

***power delivered to the antenna port.

†operation mode varies according to region. In Brazil, High Density mode is used.

△Output power limited to 10 mW above 608 MHz.

◇Korea defines power as conducted (ERP) which is 1dB less then declared in table.

LICENSING INFORMATION

Licensing: A ministerial license to operate this equipment may be required in certain areas. Consult your national authority for possible requirements. Changes or modifications not expressly approved by Shure Incorporated could void your authority to operate the equipment. Licensing of Shure wireless microphone equipment is the user's responsibility, and licensability depends on the user's classification and application, and on the selected frequency. Shure strongly urges the user to contact the appropriate telecommunications authority concerning proper licensing, and before choosing and ordering frequencies.

低功率電波輻射性電機管理辦法

第十二條

經型式認證合格之低功率射頻電機，非經許可，公司、商號或使用者均不得擅自變更頻率、加大功率或變更原設計之特性及功能。 第十四條

低功率射頻電機之使用不得影響飛航安全及干擾合法通信；經發現有干擾現象時，應立即停用，並改善至無干擾時方得繼續使用。前項合法通信，指依電信法規定作業之無線電通信。低功率射頻電機須忍受合法通信或工業、科學及醫療用電波輻射性電機設備之干擾。

Australia Warning for Wireless

This device operates under an ACMA class licence and must comply with all the conditions of that licence including operating frequencies. Before 31 December 2014, this device will comply if it is operated in the 520-820 MHz frequency band. **WARNING:** After 31 December 2014, in order to comply, this device must not be operated in the 694-820 MHz band.

Certifications

Certified under FCC Part 15 and FCC Part 74.

Certified in Canada to RSS-210.

FCC ID: DD4AD2G55, DD4AD2G57, DD4AD2K53, DD4AD2K54, DD4AD2X55. **IC:** 616A-AD2G55, 616A-AD2K53.

This device complies with Industry Canada licence-exempt RSS standard(s). Operation of this device is subject to the following two conditions: (1) this device may not cause interference, and (2) this device must accept any interference, including interference that may cause undesired operation of the device. Le présent appareil est conforme aux CNR d'Industrie Canada applicables aux appareils radio exempts de licence. L'exploitation est autorisée aux deux conditions suivantes : (1) l'appareil ne doit pas produire de brouillage, et (2) l'utilisateur de l'appareil doit accepter tout brouillage radioélectrique subi, même si le brouillage est susceptible d'en compromettre le fonctionnement.

Meets essential requirements of the following European Directives:

- WEEE Directive 2002/96/EC, as amended by 2008/34/EC
- RoHS Directive 2011/65/EU

  Note: Please follow your regional recycling scheme for batteries and electronic waste

This product meets the Essential Requirements of all relevant European directives and is eligible for CE marking.

Hereby, Shure Incorporated declares that the radio equipment is in compliance with Directive 2014/53/EU. The full text of the EU declaration of conformity is available at the following internet address: http://www.shure.com/europe/compliance

Authorized European representative:
Shure Europe GmbH
Headquarters Europe, Middle East & Africa
Department: EMEA Approval
Jakob-Dieffenbacher-Str. 12
75031 Eppingen, Germany
Phone: +49-7262-92 49 0
Fax: +49-7262-92 49 11 4
Email: EMEAsupport@shure.de

Information to the user

This equipment has been tested and found to comply with the limits for a Class B digital device, pursuant to Part 15 of the FCC Rules. These limits are designed to provide reasonable protection against harmful interference in a residential installation. This equipment generates uses and can radiate radio frequency energy and, if not installed and used in accordance with the instructions, may cause harmful interference to radio communications. However, there is no guarantee that interference will not occur in a particular installation. If this equipment does cause harmful interference to radio or television reception, which can be determined by turning the equipment off and on, the user is encouraged to try to correct the interference by one or more of the following measures:

- Reorient or relocate the receiving antenna.
- Increase the separation between the equipment and the receiver.
- Connect the equipment to an outlet on a circuit different from that to which the receiver is connected.
- Consult the dealer or an experienced radio/TV technician for help.

This device operates on frequencies shared with other devices. Consult the Federal Communications Commission White Space Database Administration website to determine available channels in your area prior to operation.

Canada Warning for Wireless

This device operates on a no-protection, no-interference basis. Should the user seek to obtain protection from other radio services operating in the same TV bands, a radio licence is required. For further details, consult Innovation, Science and Economic Development Canada's document Client Procedures Circular CPC-2-1-28, Voluntary Licensing of Licence-Exempt Low-Power Radio Apparatus in the TV Bands.

Ce dispositif fonctionne selon un régime de non-brouillage et de non-protection. Si l'utilisateur devait chercher à obtenir une certaine protection contre d'autres services radio fonctionnant dans les mêmes bandes de télévision, une licence radio serait requise. Pour en savoir plus, veuillez consulter la Circulaire des procédures concernant les clients CPC-2-1-28, Délivrance de licences sur une base volontaire pour les appareils radio de faible puissance exempts de licence et exploités dans les bandes de télévision d'Innovation, Sciences et Développement économique Canada.

This device complies with Industry Canada licence-exempt RSS standard(s). Operation of this device is subject to the following two conditions: (1) this device may not cause interference, and (2) this device must accept any interference, including interference that may cause undesired operation of the device.

Le présent appareil est conforme aux CNR d'Industrie Canada applicables aux appareils radio exempts de licence. L'exploitation est autorisée aux deux conditions suivantes : (1) l'appareil ne doit pas produire de brouillage, et (2) l'utilisateur de l'appareil doit accepter tout brouillage radioélectrique subi, même si le brouillage est susceptible d'en compromettre le fonctionnement.

Émetteur à main AD2

Les émetteurs à main de la série AD offrent un son et des performances HF d'une qualité parfaite avec une large plage de réglage, le mode Haute densité (HD) et le cryptage. L'émetteur intègre une construction robuste en métal, une alimentation rechargeable par piles AA ou accu SB900A (avec capacité de recharge connectée) et un fini noir ou argent.

Caractéristiques

Performances

- Plage allant de 20 Hz à 20 kHz avec réponse en fréquence linéaire
- Réglage du gain optimisé par l'activation automatique des étages d'entrée
- Cryptage AES 256 bits une transmission sécurisée
- Plage dynamique > 120 dB
- Plage de fonctionnement de 100 mètres (300 pieds) dans la ligne de visée
- Modes de modulation sélectionnables qui optimisent les performances en matière d'efficacité spectrale ou de qualité audio :
  - Standard — couverture optimale, faible latence
  - High Density — accroissement important du nombre de canaux max. du système
- Niveaux de puissance commutables = 2/10/35 mW (selon la région)
- Générateur de fréquences et marqueurs HF intégrés pour faciliter les tests de portée

Conception

- Capsules de microphone Shure interchangeables
- Écran LCD rétroéclairé avec menu et commandes conviviaux
- Construction robuste en métal
- Verrouillage du menu et de l'alimentation

Alimentation

- Jusqu'à 8 heures d'utilisation continue avec 2 piles alcaline AA
- L'accu Shure SB900A au lithium-ion rechargeable prolonge l'autonomie de l'accu et assure une mesure précise sans effet-mémoire
- Contacts de charge externes pour recharge connectée

Accessoires fournis

Sac à glissière	95B2313
Adaptateur fileté (européen)	31B1856
Pince micro, noire	90F4046
Pile alcaline AA (2)	80B8201
Couvercle de contacts d'accu	WA618

Choix d'une (1) capsule de microphone Shure parmi les modèles suivants :

SM58 (RPW112)
BETA 87C (RPW122)
BETA 58A (RPW 118)
KSM8 noir (RPW174)
KSM9HS noir (RPW186)
KSM9 argent (RPW188)
BETA 87A (RPW120)
KSM9 noir (RPW184)
KSM8 argent (RPW170)
KSM9HS argent (RPW190)

Accessoires en option

Accu SB900A ion-lithium rechargeable	SB900A
Kit d'identification de couleur de radôme pour AD2	WA617M
Adaptateur de pied de microphone	WA371

Capsules de microphone Shure en option :

SM58 (RPW112)
SM86 (RPW114)
SM87A (RPW116)
BETA 58A (RPW118)
BETA 87A (RPW120)
BETA 87C (RPW122)
VP68 (RPW124)
KSM9 argent (RPW188)
KSM9HS argent (RPW190)
KSM9 noir (RPW184)
KSM9HS noir (RPW186)

Généralités sur l'émetteur AD2

① **Capsule de microphone**
Voir la section Accessoires en option pour connaître la liste des capsules compatibles.

② **Affichage**
Affiche les écrans de menu et les réglages. Appuyer sur n'importe quel bouton de commande pour activer le rétroéclairage.

③ **Port infrarouge (IR)**
À aligner sur le port infrarouge du récepteur pendant la synchronisation IR pour effectuer la programmation automatique de l'émetteur.

④ **Boutons de navigation des menus**
Servent à naviguer dans les différents menus de paramètres et à en modifier les valeurs.

⑤ **Compartiment de l'accu**
Nécessite un accu rechargeable Shure SB900A ou 2 piles AA.

⑥ **Adaptateur pour piles AA**
Le retirer pour utiliser un accu Shure SB900A.

⑦ **Commutateur marche/arrêt**
Met l'unité sous ou hors tension.

⑧ **Couvercle du compartiment des piles/de l'accu**
Le verrouiller pour fixer les piles/l'accu.

⑨ **Poignée**
La dévisser pour accéder aux commandes et aux piles/à l'accu.

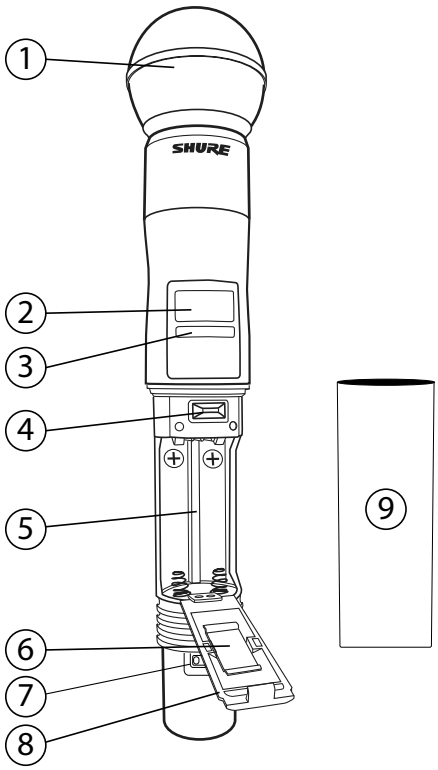

Commandes de l'émetteur

Servent à naviguer dans les différents menus de paramètres et à en modifier les valeurs.

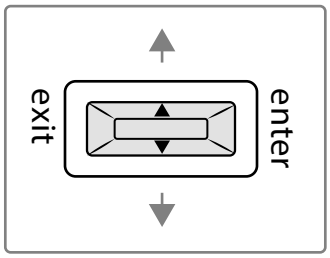

exit	Fonctionne comme un bouton « précédent » pour revenir aux menus ou paramètres précédents sans valider la modification d'une valeur
enter	Sert à accéder aux menus et à valider les modifications de paramètres
∨∧	Servent à faire défiler les différents menus et à modifier les valeurs des paramètres

Conseil : utiliser les raccourcis suivants pour la configuration rapide :

- Appuyer sans relâcher sur le bouton ∧ pendant la mise en marche pour verrouiller ou déverrouiller les commandes de l'émetteur.
- Appuyer sans relâcher sur le bouton **exit** pendant la mise en marche pour entrer dans le menu de démarrage sécurisé.

Affichage de l'écran d'accueil

L'écran d'accueil affiche les informations et l'état de l'émetteur.

Quatre éléments d'information peuvent être affichés sur l'écran d'accueil. Utiliser les boutons fléchés pour sélectionner l'une des options suivantes :

• Nom • Réglage de fréquence • Groupe (G) et Canal (C) • Identifiant de l'appareil	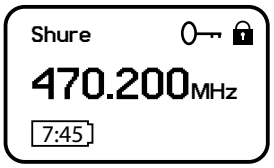

Les icônes suivantes indiquent les réglages de l'émetteur :

	Durée de fonctionnement des piles/de l'accu en heures et minutes ou affichage à barres
	Clé : affichée lorsque le cryptage est activé
	Cadenas : affiché lorsque les commandes sont verrouillées. L'icône clignote en cas de tentative d'utilisation d'une commande verrouillée (alimentation ou menu).
STD	STD : mode de transmission standard
HD	HD : mode de transmission haute densité
	Mode Coupure RF engagé : s'affiche lorsque le son de la sortie RF est coupé

Verrouillage de l'interface

Verrouiller les commandes de l'interface de l'émetteur pour éviter toute modification accidentelle ou non autorisée des paramètres. L'icône de verrouillage apparaît sur la page d'accueil lorsque le verrouillage de l'interface est activé.

1. Dans le menu **`Utilities`**, naviguer vers **`Locks`** et sélectionner l'une des options de verrouillage suivantes :
   - **`None:`** les commandes sont déverrouillées
   - **`Power:`** l'interrupteur d'alimentation est verrouillé
   - **`Menu:`** les paramètres du menu sont verrouillés
   - **`All:`** l'interrupteur d'alimentation et les paramètres du menu sont verrouillés
2. Appuyer sur **`enter`** pour enregistrer.

Conseil : pour déverrouiller rapidement un émetteur : appuyer deux fois sur **`enter`**, sélectionner **`None`** et appuyer sur **`enter`**.

Mise en place des piles/de l'accu

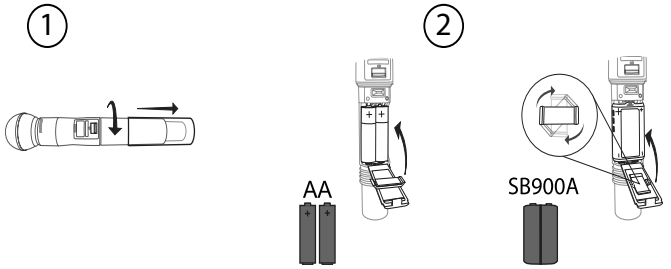

① Accès au compartiment des piles/de l'accu	② Mise en place des piles/de l'accu
Dévisser le couver de l'émetteur comme illustré pour accéder au compartiment des piles/de l'accu.	• **Piles AA :** placer les piles (en suivant les indications de polarité) et l'adaptateur AA comme indiqué. Refermer le couvercle du compartiment pour maintenir les piles. • **Accu Shure SB900A :** placer l'accu comme indiqué (en suivant les indications de polarité). Retirer l'adaptateur AA et le ranger dans le couvercle. Refermer le couvercle du compartiment pour maintenir l'accu. **Remarque :** en cas d'utilisation de piles AA, définir le type dans le menu de l'émetteur.

Définition du type de piles AA

Pour garantir une mesure exacte de l'autonomie de l'émetteur, définir le type de piles dans le menu de l'émetteur correspondant au type de piles AA installées.

Remarque : si un accu rechargeable Shure SB900A est mis en place, il n'est pas nécessaire de sélectionner un type d'accu et le menu concernant le type d'accu affiche **`Shure`**.

1. Naviguer jusqu'à **`Utilities`** et sélectionner **`Battery`**.
2. Utiliser les boutons ▼▲ pour sélectionner le type d'accu mis en place :
   - **`Alkaline`** = alcaline
   - **`NiMH`** = hydrure métallique de nickel
   - **`Lithium`** = primaire au lithium
3. Appuyer sur **`enter`** pour enregistrer.

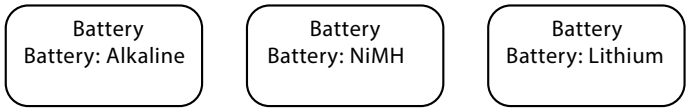

Pose du couvercle des contacts de pile

Utiliser des couvercles de contacts d'accu pour empêcher les réflexions parasites sur les contacts d'accu pendant les émissions ou les spectacles en direct.

1. Retirer la poignée de l'émetteur.
2. Tirer délicatement sur le protège-antenne pour le retirer. Installer un couvercle de contacts d'accu à la place.
3. Remettre la poignée de l'émetteur en place.

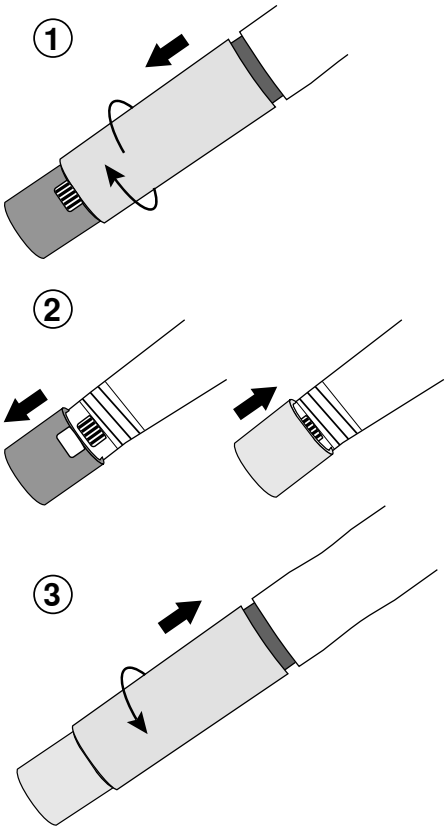

Accu rechargeable Shure SB900A

Les accus Shure SB900A au lithium-ion constituent une option rechargeable d'alimentation des émetteurs. Les accus sont rapidement chargés à 50 % de leur capacité en une heure et complètement chargés en trois heures.

Des chargeurs simples et des chargeurs à plusieurs baies sont disponibles pour recharger les accus Shure.

Attention : charger uniquement les accus rechargeables Shure avec un chargeur d'accu Shure.

Autonomie de l'accu Shure SB900A

2 mW	10 mW	35 mW
Jusqu'à 9 heures	Jusqu'à 9 heures	Jusqu'à 5 heures

Vérification des informations relatives à l'accu

Quand on utilise un accu rechargeable Shure, le nombre d'heures et de minutes restantes est affiché sur l'écran d'accueil du récepteur et de l'émetteur.

Des informations détaillées relatives à l'accu sont affichées dans le menu **`Battery`** de l'émetteur : **`Utilities`** > **`Battery`**

- **`Battery:`** type de chimie des piles ou de l'accu mis en place (Shure, alcaline, lithium, NiMH)
- **`Bars:`** indique le nombre de barres affichées
- **`Time:`** durée de fonctionnement de l'accu
- **`Charge:`** pourcentage de capacité de charge
- **`Health:`** pourcentage de santé actuel de l'accu
- **`CycleCount:`** nombre de cycles de charge total pour l'accu mis en place
- **`Temperature:`** température de l'accu en degrés Celsius et Fahrenheit

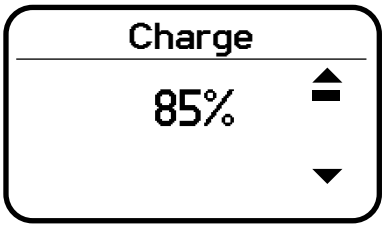

Conseils importants pour l'entretien et le stockage des accus rechargeables Shure

L'entretien et le stockage appropriés des accus Shure permettent d'obtenir des performances fiables et prolongent la durée de vie utile.

- Toujours stocker les accus et les émetteurs à température ambiante
- Idéalement, il faudrait que les accus soient chargés à environ 40 % de leur capacité pour le stockage à long terme
- Nettoyer périodiquement les contacts de l'accu avec de l'alcool pour maintenir un contact idéal
- Pendant le stockage, vérifier les accus tous les 6 mois et les recharger à 40 % de leur capacité selon le besoin

Pour de plus amples renseignements sur les accus rechargeables, visiter www.shure.com.

Piles AA et autonomie de l'émetteur

Les émetteurs sont compatibles avec les types de piles AA suivants :

- Alcaline
- Hydrure métallique de nickel (NiMH)
- Primaire au lithium

Un témoin de pile à 5 segments représentant le niveau de charge des piles de l'émetteur est affiché sur les écrans de l'émetteur et du récepteur. Les tableaux suivants indiquent l'autonomie restante approximative en heures et minutes.

Remarque : la durée de fonctionnement des piles varient en fonction de leur fabricant, de leur âge et des conditions environnementales.

Piles AA et autonomie de l'émetteur

Alcaline

Témoin de pile	Autonomie restante approximative (en heures et minutes)
	8h00 à 6h00
	> 4h00
	> 1h45
	≦ 1h45
	≦ 0h45
	≦ 0h15

NiMH (2 700 mAh)

Témoin de pile	Autonomie restante approximative (en heures et minutes)
	11h00 à 8h00
	> 5h00
	> 2h00
	≦ 2h00
	≦ 0h45
	≦ 0h15

Primaire au lithium (3 500 mAh)

Témoin de pile	Autonomie restante approximative (en heures et minutes)
	14h00 à 10h00
	> 6h00
	> 2h00
	≦ 2h00
	≦ 0h45
	≦ 0h15

Paramètres de menu

Le menu **Main** organise les paramètres de l'émetteur disponibles en trois catégories :

- **Radio**
- **Audio**
- **Utilities**

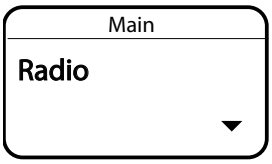

Conseils pour modifier les paramètres de menu

- Pour accéder aux options du menu à partir de l'écran d'accueil, sélectionner **enter**. Sélectionner une nouvelle fois **enter** pour accéder aux paramètres de menu.
- Un paramètre de menu clignote lorsque la modification est activée
- Pour augmenter, diminuer ou modifier un paramètre, utiliser les boutons fléchés
- Pour enregistrer une modification du menu, sélectionner **enter**
- Pour quitter un menu sans enregistrer de modification, sélectionner **exit**

Arborescence de menu

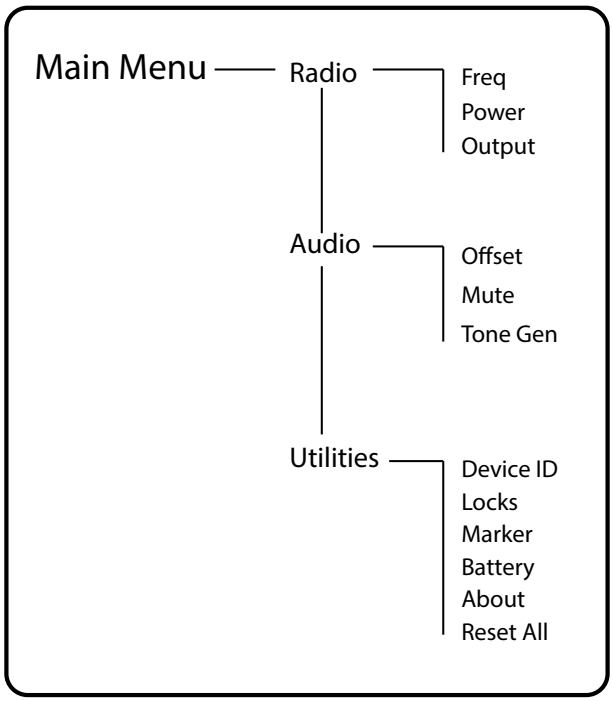

Description des paramètres de menu

Menu Radio

Fréq.

Appuyer sur le bouton **enter** pour activer la modification d'un groupe (**G:**), d'un canal (**C:**) ou d'une fréquence (MHz). Utiliser les boutons fléchés pour modifier les valeurs. Pour modifier la fréquence, appuyer une fois sur le bouton **enter** pour modifier les 3 premiers chiffres ou deux fois pour modifier les 3 chiffres suivants.

Power

Des réglages à forte puissance RF peuvent étendre la portée de l'émetteur.

Remarque : des réglages à forte puissance RF réduisent l'autonomie de l'accu.

Output

Règle la sortie RF sur On ou Mute.

- **On** : le signal HF est actif
- **Mute** : le signal RF est inactif

Menu Audio

Offset

Régler le niveau d'**Offset** du micro pour équilibrer les niveaux de micro lors de l'utilisation de deux émetteurs ou lorsque plusieurs émetteurs sont affectés aux emplacements pour récepteur. Plage de réglage = -12 dB à +21 dB.

Mute

Lorsque ce mode est activé, l'interrupteur d'alimentation est configuré en tant qu'interrupteur de coupure du son :

- Interrupteur d'alimentation activé : signal audio actif
- Interrupteur d'alimentation désactivé : signal audio coupé

Quitter le mode coupure du son pour rétablir la fonctionnalité normale de l'interrupteur d'alimentation.

Tone Gen

L'émetteur générera une fréquence de test continue :

- **Freq** : la fréquence peut être réglée à 400 Hz ou 1 000 Hz.
- **Level** : règle le volume de la sortie du récepteur.

Menu Utilities

Device ID

Attribuer un code appareil de 9 lettres ou chiffres maximum.

Locks

Verrouille les commandes et l'interrupteur d'alimentation de l'émetteur.

- **None:** les commandes sont déverrouillées
- **Power:** l'interrupteur d'alimentation est verrouillé
- **Menu:** les paramètres du menu sont verrouillés
- **All:** l'interrupteur d'alimentation et les paramètres du menu sont verrouillés

Marker

Lorsque cette option est activée, appuyer sur le bouton enter pour ajouter un marqueur dans Wireless Workbench.

Battery

Affiche les informations des piles/de l'accu :

- **Battery Life:** durée de fonctionnement sous forme d'affichage à barres et de temps (heures:minutes)
- **Charge:** pourcentage de capacité de charge
- **Health:** pourcentage de santé actuel de l'accu
- **Cycle Count:** nombre de cycles de charge total pour l'accu mis en place
- **Temperature:** température de l'accu en degrés Celsius et Fahrenheit

About

Affiche les informations suivantes sur l'émetteur :

- **Model** : affiche le numéro du modèle
- **Band** : affiche la bande d'accord de l'émetteur
- **FW Version** : firmware installé
- **HW Version** : version du matériel
- **Serial Num** : numéro de série

Reset All

Restaure les paramètres d'usine pour tous les paramètres de l'émetteur.

Synchro IR

Utiliser la synchronisation IR pour créer un canal audio entre l'émetteur et le récepteur.

Remarque : la bande du récepteur doit coïncider avec celle de l'émetteur.

1. Sélectionner un canal de récepteur.
2. Régler le canal sur une fréquence disponible à l'aide de la fonction de scan du groupe ou rechercher manuellement une fréquence ouverte.
3. Allumer l'émetteur.
4. Appuyer sur le bouton **SYNC** du récepteur.
5. Aligner les fenêtres IR de l'émetteur et du récepteur afin que la LED IR s'allume en rouge. Une fois l'opération terminée, **Sync Success!** s'affiche. L'émetteur et le récepteur sont maintenant réglés sur la même fréquence.

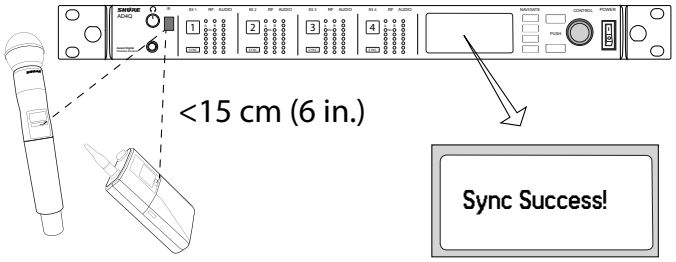

Remarque :

toute modification de l'état de cryptage du récepteur (activation ou désactivation du cryptage) nécessite une synchronisation pour transférer les réglages à l'émetteur. De nouvelles clés de cryptage pour le canal de l'émetteur et du récepteur sont générées à chaque synchronisation infrarouge. Pour demander une nouvelle clé pour un émetteur, effectuer une synchronisation IR avec le canal de récepteur souhaité.

Réglage manuel des fréquences

L'émetteur peut être réglé manuellement sur un groupe, un canal ou une fréquence spécifique.

1. Naviguer jusqu'au menu **Radio** et sélectionner **Freq**.
2. Accéder à G: et C: pour modifier le groupe et le canal, ou sélectionner le paramètre de fréquence (MHz). En cas de modification de la fréquence, appuyer une fois sur **enter** pour modifier les trois premiers chiffres ou deux fois pour modifier les trois derniers chiffres.
3. Utiliser les boutons ∧∨ pour régler le groupe, le canal ou la fréquence.
4. Appuyer sur **enter** pour enregistrer, puis sur **exit** une fois terminé.

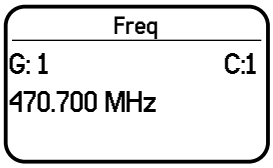

Mise à jour du firmware

Les firmwares sont des logiciels intégrés à chaque appareil pour en contrôler les fonctionnalités. Régulièrement, de nouvelles versions de firmware sont développées pour y incorporer des fonctions supplémentaires et y apporter des améliorations. Pour tirer parti des améliorations en matière de conception, il est possible de télécharger et d'installer les nouvelles versions de firmware à l'aide de Shure Update Utility. Shure Update Utility peut être téléchargée à l'adresse http://www.shure.com/.

Gestion des versions de firmware

Lors d'une mise à jour, commencer par télécharger le firmware sur le récepteur, puis mettre à jour les émetteurs à la même version de firmware pour obtenir un fonctionnement homogène.

La version du firmware des appareils Shure est numérotée sous la forme suivante : MAJEUR.MINEUR.PATCH (p. ex. 1.2.14). Au minimum, tous les appareils du réseau (y compris les émetteurs) doivent avoir les mêmes numéros de version de firmware MAJEUR et MINEUR (p. ex., 1.2.x).

Mise à jour de l'émetteur

1. Transférer le firmware dans le récepteur.
2. Accéder au menu suivant du récepteur : **Device Configuration** > **Tx Firmware Update**.
3. Aligner les ports IR de l'émetteur et du récepteur. Les ports IR doivent rester alignés pendant toute la durée du téléchargement, ce qui peut prendre 50 secondes ou plus.

   Conseil : la LED d'alignement rouge s'allume une fois les deux appareils correctement alignés.
4. Appuyer sur **ENTER** sur le récepteur pour commencer le téléchargement vers l'émetteur. Le récepteur affiche la progression de la mise à jour sous forme de pourcentage.

Coupure RF

La coupure RF empêche la transmission du son en supprimant le signal RF tout en permettant à l'émetteur de rester sous tension. L'écran d'accueil affiche **RF MUTED** dans ce mode.

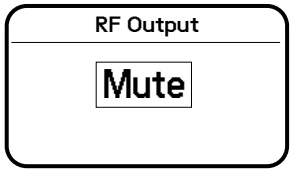

1. Dans le menu **Radio**, naviguer vers **Output**.
2. Choisir l'une des options suivantes :
   - **On** : le signal RF est actif
   - **Mute** : le signal RF est désactivé
3. Appuyer sur **enter** pour enregistrer.

Éteindre puis rallumer l'émetteur ou remplacer les piles/l'accu redéfinit l'option **Output** sur **On**.

Démarrage sécurisé

Mettre l'appareil en marche en mode de démarrage sécurisé pour empêcher les interférences avec d'autres appareils. Appuyer sans relâcher sur le bouton **exit** pendant la mise en marche de l'appareil jusqu'à ce que le menu de démarrage sécurisé apparaisse.

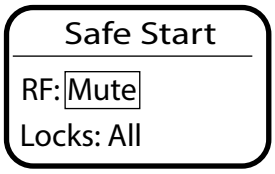

Options du menu de démarrage sécurisé :

- **RF** : **Mute** ou **On**
- **Locks** : **None**, **Pwr**, **Menu**, **All**

Utiliser les boutons de navigation pour apporter des modifications.

Conseil : pour quitter le menu de démarrage sécurisé, redémarrer l'appareil ou retirer momentanément les piles/l'accu.

Remarque : les précédents paramètres de verrouillage et RF sont conservés lorsque l'émetteur est mis en marche en mode de démarrage sécurisé.

Surcharge d'entrée

Le message **OVERLOAD** s'affiche quand l'entrée audio reçoit un signal d'entrée d'un niveau élevé. Réduire le signal d'entrée ou éloigner le microphone de la source pour supprimer la surcharge.

Générateur de fréquences

L'émetteur comprend un générateur de fréquences interne qui produit un signal audio continu qui facilite le test du son ou le dépannage de la chaîne du signal audio. Le niveau de la fréquence peut être réglé entre -60 et 0 dB et la fréquence peut être réglée à 400 Hz ou 1 000 Hz.

Conseil : toujours commencer en réglant le niveau à -60 dB pour éviter de surcharger les haut-parleurs ou les casques.

1. Dans le menu **Audio**, sélectionner **Tone Gen**.
2. Régler la fréquence sur **400 Hz** ou **1000 Hz**.
3. Sélectionner **Level** et utiliser les boutons fléchés pour régler la valeur entre -60 et 0 dB.

Pour désactiver la fréquence, sélectionner **Off** dans le menu ou rallumer l'émetteur.

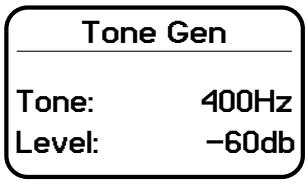

Égalisation des niveaux audio avec l'offset

Lors de la liaison d'au moins deux émetteurs à un récepteur, les microphones ou instruments peuvent présenter des niveaux sonores différents. Si cela se produit, utiliser la fonction **Offset** pour égaliser les niveaux audio et supprimer les différences de volume audibles entre les émetteurs. Si un seul émetteur est utilisé, régler le paramètre **Offset** sur 0 dB.

1. Allumer le premier émetteur et effectuer une vérification du son pour tester le niveau de ce dernier. Éteindre l'émetteur une fois terminé.
2. Allumer le deuxième émetteur et effectuer une vérification du son pour tester le niveau de ce dernier. Faire de même pour tous les autres émetteurs.
3. S'il existe une différence audible du niveau sonore entre les deux émetteurs, naviguer jusqu'au menu **Offset** (**Audio** > **Offset**) de l'émetteur pour augmenter ou diminuer le paramètre **Offset** en temps réel afin d'égaliser les niveaux audio.

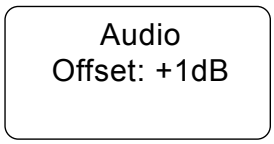

Caractéristiques

Plage d'offset du micro

-12 à 21 dB (Par paliers de 1 dB)

Type d'accu

Shure SB900A Li-ion rechargeable ou LR6 Piles AA 1,5 V

Durée de fonctionnement des piles

@ 10 mW

Shure SB900A	jusqu'à 9 heures
Alcaline	jusqu'à 8 heures

Voir le tableau de durée de fonctionnement des piles

Dimensions

256 mms x 51 mms (10,1 po x 2,0 po) L x diam.

Poids

340 g (12,0 oz), Sans accu

Boîtier

Aluminium moulé

Plage de températures de fonctionnement

-18°C (0°F) à 50°C (122°F)

Remarque : Les caractéristiques des piles peuvent limiter cette plage.

Plage de températures de stockage

-29°C (-20°F) à 74°C (165°F)

Remarque : Les caractéristiques des piles peuvent limiter cette plage.

Entrée audio

Configuration

Asymétrique

Niveau d'entrée maximum

1 kHz avec DHT de 1 %

145 dB SPL (SM58), typique

Remarque : dépend du type de microphone

Sortie HF

Type d'antenne

Intégrée hélicoïdale simple bande

Bande passante occupée

<200 kHz

Intervalle canal à canal

Mode standard	350 kHz
Mode haute densité	125 kHz

varie suivant la région

Type de modulation

Numérique exclusive Axient de Shure

Alimentation

2 mW, 10 mW, 35 mW

Voir tableau de gamme de fréquences et de puissance de sortie, varie suivant la région

Bandes de fréquences et puissance HF de l'émetteur

Bande	Plage de fréquences (MHz)	Puissance RF (mW)***
G53	470 à 510	2/10/35
G54	479 à 565	2/10/20
G55†	470 à 636*	2/10/35
G56	470 à 636	2/10/35
G57	470 à 616*	2/10/35
G62	510 à 530	2/10/35
H54	520 à 636	2/10/35
K53	606 à 698*	2/10/35
K54△	606 à 663**	2/10/35
K55	606 à 694	2/10/35
K56◇	606 à 714	2/10/35
K57△	606 à 790	2/10/35
K58	622 à 698	2/10/35
L54	630 à 787	2/10/35
R52	794 à 806	10
JB	806 à 810	2/10
X51	925 à 937.5	2/10
X55	941 à 960	2/10/35

*avec un vide entre 608 et 614 MHz.

**avec un vide entre 608 et 614 MHz et un vide entre 616 et 653 MHz.

***puissance fournie au port d'antenne.

†le mode d'utilisation varie en fonction de la région. Au Brésil, le mode haute densité est utilisé.

△Puissance de sortie limitée à 10 mW au-delà de 608 MHz.

◇La Corée définit la puissance comme conduite (PAR), soit inférieure de 1 dB à celle indiquée dans le tableau.

RENSEIGNEMENTS SUR L'OCTROI DE LICENCE

Autorisation d'utilisation : Une licence officielle d'utilisation de ce matériel peut être requise dans certains pays. Consulter les autorités compétentes pour les exigences éventuelles. Tout changement ou modification n'ayant pas fait l'objet d'une autorisation expresse de Shure Incorporated peut entraîner la nullité du droit d'utilisation de l'équipement. La licence d'utilisation de l'équipement de microphone sans fil Shure demeure de la responsabilité de l'utilisateur, et dépend de la classification de l'utilisateur et de l'application prévue par lui ainsi que de la fréquence sélectionnée. Shure recommande vivement de se mettre en rapport avec les autorités compétentes des télécommunications pour l'obtention des autorisations nécessaires, et ce avant de choisir et de commander des fréquences.

低功率電波輻射性電機管理辦法

第十二條

經型式認證合格之低功率射頻電機，非經許可，公司、商號或使用者均不得擅自變更頻率、加大功率或變更原設計之特性及功能。 第十四條

低功率射頻電機之使用不得影響飛航安全及干擾合法通信；經發現有干擾現象時，應立即停用，並改善至無干擾時方得繼續使用。前項合法通信，指依電信法規定作業之無線電通信。低功率射頻電機須忍受合法通信或工業、科學及醫療用電波輻射性電機設備之干擾。

Avertissement Australie pour le sans fil

Cet appareil fonctionne sur la base d'une licence de l'ACMA et doit respecter toutes les conditions de cette licence, y compris les fréquences de fonctionnement. D'ici au 31 décembre 2014, cet appareil les respecte s'il fonctionne dans la bande de fréquences 520–820 MHz. **AVERTISSEMENT :** pour les respecter après le 31 décembre 2014, cet appareil devra fonctionner dans la bande 694-820 MHz.

Homologations

Homologué selon la partie 15 et la partie 74 des réglementations FCC.

Homologué au Canada selon RSS-210.

Code FCC : DD4AD2G55, DD4AD2G57, DD4AD2K53, DD4AD2K54, DD4AD2X55. **IC :** 616A-AD2G55, 616A-AD2K53.

Cet appareil est conforme à la ou aux normes RSS d'exemption de licence d'Industrie Canada. L'utilisation de ce dispositif est assujettie aux deux conditions suivantes : (1) ce dispositif ne doit pas causer d'interférences et (2) ce dispositif doit accepter toutes les interférences, y compris celles qui pourraient provoquer un fonctionnement non souhaitable de l'appareil. Le présent appareil est conforme aux CNR d'Industrie Canada applicables aux appareils radio exempts de licence. L'exploitation est autorisée aux deux conditions suivantes : (1) l'appareil ne doit pas produire de brouillage, et (2) l'utilisateur de l'appareil doit accepter tout brouillage radioélectrique subi, même si le brouillage est susceptible d'en compromettre le fonctionnement.

Conforme aux exigences essentielles des directives européennes suivantes :

- Directive DEEE 2002/96/CE, telle que modifiée par 2008/34/CE
- Directive RoHS 2011/65/CE

  Remarque : Suivre le plan de recyclage régional en vigueur pour les accus et les déchets électroniques

Ce produit est conforme aux exigences essentielles de toutes les directives européennes applicables et est autorisé à porter la marque CE.

Le soussigné, Shure Incorporated, déclare que l'équipement radioélectrique est conforme à la directive 2014/53/UE. Le texte complet de la déclaration UE de conformité est disponible à l'adresse internet suivante : http://www.shure.com/europe/compliance

Représentant agréé européen :
Shure Europe GmbH
Siège Europe, Moyen-Orient et Afrique
Service : Homologation EMEA
Jakob-Dieffenbacher-Str. 12
75031 Eppingen, Allemagne
Téléphone : +49-7262-92 49 0
Télécopie : +49-7262-92 49 11 4
Courriel : EMEAsupport@shure.de

Information à l'utilisateur

Cet équipement a été testé et déclaré conforme aux limites pour les appareils numériques de classe B, selon la section 15 des règlements de la FCC. Ces limites sont destinées à assurer une protection raisonnable contre les interférences nuisibles dans une installation résidentielle. Cet équipement produit, utilise et peut émettre de l'énergie radio électrique et, s'il n'est pas installé et utilisé conformément aux présentes instructions, peut causer des interférences nuisibles aux communications radio. Il n'existe toutefois aucune garantie que de telles interférences ne se produiront pas dans une installation particulière. Si cet équipement produit des interférences nuisibles à la réception d'émissions de radio ou de télévision, ce qui peut être établi en mettant l'appareil sous, puis hors tension, il est recommandé à l'utilisateur d'essayer de corriger le problème en prenant l'une ou plusieurs des mesures suivantes :

- Réorienter ou déplacer l'antenne réceptrice.
- Augmenter la distance séparant l'équipement du récepteur.
- Brancher l'équipement sur un circuit électrique différent de celui du récepteur.
- Consulter le distributeur ou un technicien radio et télévision.

Cet appareil fonctionne sur des fréquences partagées avec d'autres appareils. Consulter le site Web Federal Communications Commission White Space Database Administration de la Commission fédérale de la communication des États-Unis pour déterminer les canaux disponibles dans la région avant la première utilisation.

Avertissement Canada pour le sans fil
This device operates on a no-protection, no-interference basis. Should the user seek to obtain protection from other radio services operating in the same TV bands, a radio licence is required. For further details, consult Innovation, Science and Economic Development Canada's document Client Procedures Circular CPC-2-1-28, Voluntary Licensing of Licence-Exempt Low-Power Radio Apparatus in the TV Bands.

Ce dispositif fonctionne selon un régime de non-brouillage et de non-protection. Si l'utilisateur devait chercher à obtenir une certaine protection contre d'autres services radio fonctionnant dans les mêmes bandes de télévision, une licence radio serait requise. Pour en savoir plus, veuillez consulter la Circulaire des procédures concernant les clients CPC-2-1-28, Délivrance de licences sur une base volontaire pour les appareils radio de faible puissance exempts de licence et exploités dans les bandes de télévision d'Innovation, Sciences et Développement économique Canada.

Cet appareil est conforme à la ou aux normes RSS d'exemption de licence d'Industrie Canada. L'utilisation de ce dispositif est assujettie aux deux conditions suivantes : (1) ce dispositif ne doit pas causer d'interférences et (2) ce dispositif doit accepter toutes les interférences, y compris celles qui pourraient provoquer un fonctionnement non souhaitable de l'appareil.

Le présent appareil est conforme aux CNR d'Industrie Canada applicables aux appareils radio exempts de licence. L'exploitation est autorisée aux deux conditions suivantes : (1) l'appareil ne doit pas produire de brouillage, et (2) l'utilisateur de l'appareil doit accepter tout brouillage radioélectrique subi, même si le brouillage est susceptible d'en compromettre le fonctionnement.

Transmisor de mano AD2

Los transmisores de mano de la serie AD ofrecen calidad de audio y rendimiento de RF impecables con amplia sintonización, modo de alta densidad (HD) y cifrado. El transmisor cuenta con una construcción de metal durable, puede usarse con baterías AA o con la batería recargable SB900A (carga en estación de carga) y opciones de acabado en negro o niquelado.

Características

Presentaciones

- Banda de frecuencias de 20 Hz a 20 kHz con respuesta de frecuencia uniforme
- Preparación automática de audio que optimiza la configuración de la ganancia
- Cifrado AES de 256 bits activado para transmisiones seguras
- Rango dinámico >120 dB
- Rango de operación de línea visual de 100 metros (300 pies)
- Modos de modulación seleccionable para optimizar el rendimiento de la eficiencia espectral o la calidad de audio:
  - Estándar: cobertura óptima, latencia baja
  - Alta densidad: aumento drástico en el recuento máximo de canales del sistema
- Niveles de alimentación conmutable = 2/10/35 mW (dependen de la región)
- Generador de tonos incorporado y marcadores de RF para facilitar las pruebas de cambio de rango

Diseño

- Cápsulas intercambiables para micrófonos Shure
- Pantalla LCD con iluminación de fondo para navegar por el menú y los controles
- Fabricación de metal resistente
- Bloqueo de menú y alimentación

Alimentación

- Hasta 8 horas de funcionamiento continuo con dos baterías AA alcalinas
- La batería recargable de iones de litio Shure SB900A brinda mayor vida útil de la batería, mediciones de precisión con efecto de memoria nulo
- Contactos externos para conectar a estación de carga

Componentes incluidos

Bolsa con cremallera	95B2313
Adaptador de roscado euro	31B1856
Adaptador giratorio negro	90F4046
Baterías alcalinas AA (2)	80B8201
Cubierta de contactos de batería	WA618

Una (1) de las siguientes cápsulas de micrófono Shure:

SM58 (RPW112)
BETA 87C (RPW122)
BETA 58A (RPW 118)
KSM8 negro (RPW174)
KSM9HS negro (RPW186)
KSM9 niquelado (RPW188)
BETA 87A (RPW120)
KSM9 negro (RPW184)
KSM8 niquelado (RPW170)
KSM9HS niquelado (RPW190)

Accesorios opcionales

Batería recargable de iones de litio SB900A	SB900A
Kit de identificación color Radome para AD2	WA617M
Adaptador de pedestal para micrófono	WA371

Cápsulas opcionales para micrófonos Shure:

SM58 (RPW112)
SM86 (RPW114)
SM87A (RPW116)
BETA 58A (RPW118)
BETA 87A (RPW120)
BETA 87C (RPW122)
VP68 (RPW124)
KSM9 niquelado (RPW188)
KSM9HS niquelado (RPW190)
KSM9 negro (RPW184)
KSM9HS negro (RPW186)

Descripción general del transmisor AD2

① **Cápsula de micrófono**
Vea Accesorios opcionales para una lista de cápsulas compatibles.

② **Pantalla**
Muestra las pantallas de menú y los valores de configuración. Pulse cualquiera de los botones de control para activar la iluminación de fondo.

③ **Puerto infrarrojo (IR)**
Se alinea con el puerto IR del receptor durante una sincronización IR para la programación automática del transmisor.

④ **Botones de navegación del menú**
Se usan para avanzar por los menús de parámetros y cambiar valores.

⑤ **Compartimiento de baterías**
Requiere una batería recargable Shure SB900A o 2 baterías AA.

⑥ **Adaptador para baterías AA**
Retire para poder colocar una batería Shure SB900A.

⑦ **Interruptor de alimentación**
Enciende y apaga la unidad.

⑧ **Puerta de la batería**
Cierre para asegurar las baterías.

⑨ **Mango**
Desatorníllelo para tener acceso a los controles y las baterías.

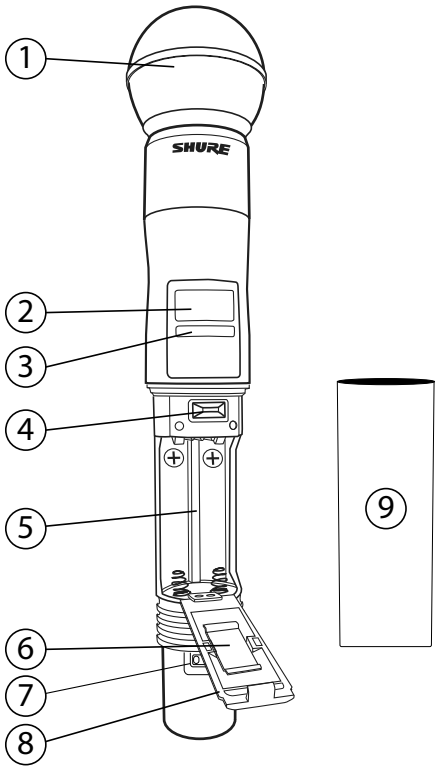

Controles del transmisor

Se usan para avanzar por los menús de parámetros y cambiar valores.

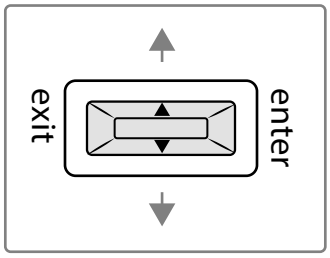

exit	Actúa como botón 'atrás' para regresar a menús o parámetros previos sin confirmar un cambio de valores
enter	Sirve para entrar a vistas de menús y confirmar cambios de parámetros
∨∧	Se usan para desplazarse por las pantallas de menú y para cambiar los valores de los parámetros

Sugerencia: use los siguientes accesos directos para la configuración rápida.

- Mantenga presionado el botón ∧ durante el encendido para bloquear o desbloquear los controles del transmisor.
- Mantenga presionado el botón **exit** mientras se enciende para entrar en el menú Inicio seguro.

Disposición de la pantalla inicial

La pantalla inicial muestra la información y el estado del transmisor.

Existen cuatro tipos de datos que puede elegir para ver en la pantalla de inicio. Use los botones de flecha para seleccionar una de las siguientes opciones:

• Nombre • Configuración de la frecuencia • Grupo (G) y canal (C) • ID del dispositivo	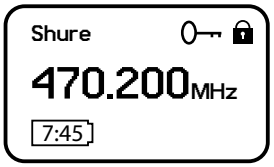

Los iconos siguientes indican los ajustes del transmisor:

	Tiempo de funcionamiento de la batería en horas y minutos o pantalla de barra
	Llave: aparece cuando el cifrado está habilitado
	Candado: aparece cuando los controles están bloqueados. El ícono destellará si se intenta acceder a un control bloqueado (de alimentación o menú).
STD	STD: Modo de transmisión estándar
HD	HD: Modo de transmisión de alta densidad
	Silenciamiento de RF activado: se muestra cuando la salida de RF está silenciada

Bloqueo de la interfaz

Bloquee los controles de la interfaz del transmisor para prevenir cambios accidentales o no autorizados a los parámetros. El icono de candado aparece en la pantalla de inicio cuando se activa el bloqueo de la interfaz.

1. En el menú **`Utilities`**, desplácese a **`Locks`** y seleccione una de las siguientes opciones bloqueadas:
   - **`None:`** los controles están desbloqueados
   - **`Power:`** el interruptor de alimentación está bloqueado
   - **`Menu:`** los parámetros del menú están bloqueados
   - **`All:`** el interruptor de alimentación y los parámetros del menú están bloqueados
2. Presione **`enter`** para guardar.

Sugerencia: para desbloquear rápidamente un transmisor: Presione **`enter`**, dos veces, seleccione **`None`** y presione **`enter`**.

Instalación de la batería

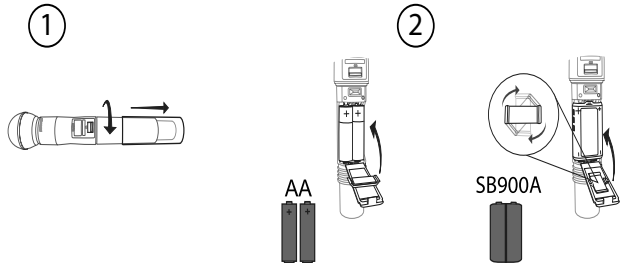

① Acceso al compartimiento de baterías	② Instalación de las baterías
Destornille la cubierta del transmisor como se muestra para acceder al compartimiento de baterías.	• **Baterías AA:** Coloque las baterías (observe las marcas de polaridad) y el adaptador AA como se muestra. Cierre la puerta para asegurar las baterías. • **Batería SB900A Shure:** Coloque la batería como se muestra (observe las marcas de polaridad). Retire el adaptador AA y guárdelo en la puerta. Cierre la puerta para asegurar la batería. **Nota:** Si utiliza baterías AA, indique el tipo de batería en el menú del transmisor.

Fijación de tipo de batería AA

Para asegurar una indicación precisa del tiempo de funcionamiento restante del transmisor, fije el tipo de batería AA en el menú

Nota: Si se tiene instalada una batería recargable SB900A, no es necesario seleccionar un tipo de batería y el tipo de batería aparecerá **`Shure`**.

1. Desplácese a **`Utilities`** y seleccione **`Battery`**.
2. Utilice los botones ▼▲ para seleccionar el tipo de batería instalada:
   - **`Alkaline`** = Alcalina
   - **`NiMH`** = Níquel e hidruro metálico
   - **`Lithium`** = Primaria de litio
3. Pulse **`enter`** para guardar.

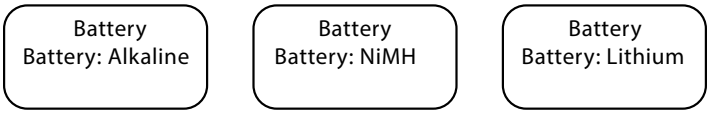

Instalación de la cubierta de contactos de batería

Use las cubiertas de contactos de batería para evitar las reflexiones causadas por los contactos de la batería durante una transmisión o presentación en vivo.
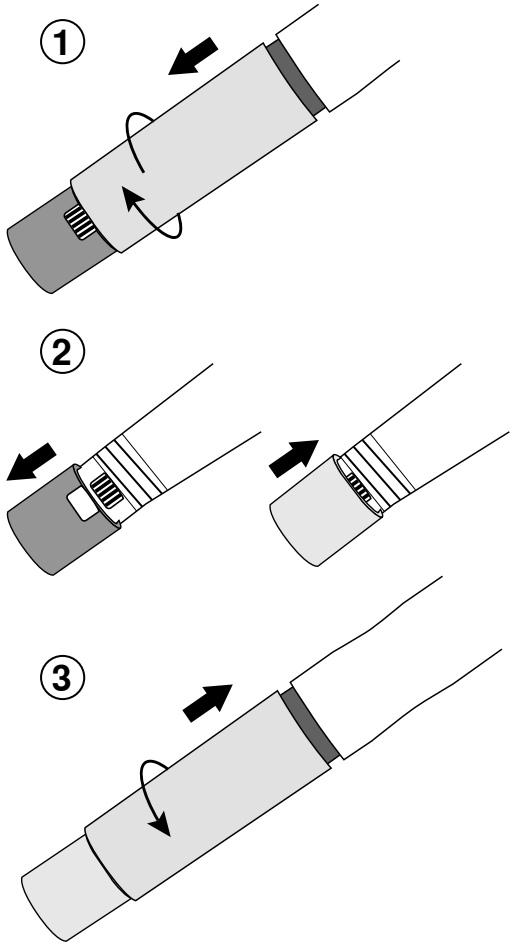
1. Retire el mango del transmisor.
2. Tire suavemente de la cubierta de la antena para retirarla. Instale una cubierta de contactos de batería en su lugar.
3. Vuelva a instalar el mango del transmisor.