3M WORKTUNES™

CONNECT + SOLAR | HEARING PROTECTOR

USER INSTRUCTIONS AND PRODUCT MANUAL

SGS
9300 Winnetka Ave. N
Brooklyn Park, MN 55445
(763) 488-5700

3M

CUST ID#	PRINT METHOD	SGS#	ROUND
		7704880-1	2

Production Art

Description: 3M Safety WorkTunes Connect + SolarWireless Hearing Protect

Base File Name:
PA: 90573-DC_P IFU_0187073_1.indd
GA:
Software: InDesign CC 2022
SGS Contact:
Email:
Printer:
Printer Location:
Supplier:

Artwork Spec#: 0187073.1
Material Spec#: 34-2000-4779-2
Structure#:
Cat/Product#: 90573-DC
Reference:
Requester: Brianna Kunycky
Die # / Doc. Size: 5.25 in X 5.25 in

DATE	CHANGE LOG	INT
28.05.24	New Build	MY
06.03.24	Amend as per annotation	GA

INKS: PROCESS CYAN | PROCESS MAGENTA | PROCESS YELLOW | PROCESS BLACK | 3M RED

MATCH

SPECIAL

LIMITATION OF LIABILITY – The supplied materials should be thoroughly inspected immediately upon receipt by the recipient for all content, placement and copy accuracy. It is also the responsibility of the recipient printer to examine and proofread all supplied materials before producing image carriers and printing final product. Should the supplied materials be found to be incorrect please contact an SGS representative immediately. The liability of SGS shall be limited to correcting its own product. SGS will not be responsible for any loss or damage including but not limited to the cost of product, print, image carriers, press delays, or other ancillary cost.
UPC NOTE – Because of the differences in scanning equipment, SGS cannot guarantee the scannability of UPC barcodes. The Uniform Code Council recommends a UPC symbol be printed black on white at 100% with no truncation. All UPC codes are test scanned and verified before leaving our facility.

3M WORKTUNES™

CONNECT + SOLAR
HEARING PROTECTOR

SAFETY INFORMATION. 3-5
FITTING INSTRUCTIONS 6-7
QUICK START GUIDE 8
NAVIGATION 9
BASIC OPERATIONS 10-18
HEARING CONSERVATION 19-22
CARE AND CLEANING 23
FAQs 24-25
EMC INFORMATION 26-27
IMPORTANT INFORMATION & WARRANTY. 28

SAFETY INFORMATION

WORKTUNES™ CONNECT + SOLAR HEARING PROTECTOR | MODEL NUMBER: 90573
WORKTUNES™ CONNECT + SOLAR WITH GEL RINGS HEARING PROTECTOR | MODEL NUMBER: 90574

IMPORTANT

Using hearing protection is crucial when you take on projects that expose you to sounds at or exceeding 85 decibels.*

When worn properly, 3M™ WorkTunes™ Connect + Solar Hearing Protector helps reduce exposure to hazardous sounds produced when using power tools and equipment such as drills, hand sanders, lawn mowers, garden tractors, gas-powered leaf blowers/trimmers, and during recreational activities such as concerts, snowmobiling, and sporting events. For very loud sounds, such as chain saws, circular saws, hammer drills, jack hammers, fireworks and gunfire, 3M recommends wearing earmuffs and earplugs at the same time for additional noise reduction. If you are wearing hearing protectors for noise outside of work, have your hearing tested by an audiologist, physician or other qualified professional on a regular basis. Hearing protectors should be worn at all times in noisy surroundings to assist with noise reduction.

**Source: U.S. Centers for Disease Control and Prevention (CDC).*

SAFETY INFORMATION

WORKTUNES™ CONNECT + SOLAR HEARING PROTECTOR | MODEL NUMBER: 90573
WORKTUNES™ CONNECT + SOLAR WITH GEL RINGS HEARING PROTECTOR | MODEL NUMBER: 90574

Please read, understand and follow all safety information contained in these instructions prior to the use of this hearing protection product. Retain these instructions for future reference.

INTENDED USE

This electronic hearing protection product is intended to help protect against hazardous noise. This electronic hearing protection product is used in loud-noise environments. Use in any other application has not been evaluated by 3M and may lead to an unsafe condition.

EXPLANATION OF SIGNAL WORD CONSEQUENCES	
⚠ WARNING:	Indicates a hazardous situation which, if not avoided, could result in serious injury or death.
⚠ CAUTION:	Indicates a hazardous situation which, if not avoided, could result in minor or moderate injury and/or property damage.

⚠ WARNING

This hearing protection product helps reduce exposure to hazardous noise and other loud sounds. **Misuse or failure to wearing hearing protectors at all times that you are exposed to noise may result in hearing loss or injury.** If there is any drainage from your ear or if you have an ear infection, consult with your physician before wearing hearing protection. Failure to do so may result in hearing loss or injury. For proper use, read *User Instructions* or call 3M Technical Service toll free at 1-800-494-3552.

TO REDUCE THE RISKS ASSOCIATED WITH HAZARDOUS VOLTAGE AND FIRE

- Never use this product or charge/replace batteries in an explosive environment.
- Only charge using 3rd party certified (such as UL, Intertek, etc.) equipment.
- Risk of explosion if battery is replaced by an incorrect type. Dispose of used batteries according to the local requirements.
- Do not disassemble, modify or service this device. The unit contains no user serviceable parts.

SAFETY INFORMATION (CONT.)

WORKTUNES™ CONNECT + SOLAR HEARING PROTECTOR | MODEL NUMBER: 90573
WORKTUNES™ CONNECT + SOLAR WITH GEL RINGS HEARING PROTECTOR | MODEL NUMBER: 90574

TO REDUCE THE RISKS ASSOCIATED WITH HAZARDOUS NOISE:

- Always wear hearing protectors when you are exposed to hazardous noise.
- Ensure hearing protection is properly fitted. Follow any fitting instructions included with this product.
- Do not bend or reshape the headband, as this will cause a loose fit and sound leakage.
- For best protection, the ear cushions should seal firmly against your head. Anything that interferes with the seal such as long hair (pull back to the extent possible), thick or poorly fitting eyeglass temples, pencils or caps may lessen the protection.
- Earmuffs must be regularly inspected for cracks and worn parts and for proper fitting. Replace as needed.
- Do not store above 131° F (55° C) or below 40° F (4° C).
- If you suspect that the noise reduction is inadequate, remove yourself from the noisy environment and then check fit, inspect the hearing protector, or consider another type of hearing protector.
- Do not immerse in water. Clean with a damp cloth and mild soap. Do not use harsh or abrasive chemicals.
- Using the entertainment or communication features of this device may reduce your situational awareness and ability to hear workplace warning signals. Stay alert and adjust the audio volume to the lowest acceptable level.
- Do not change between '*Safe Volume Control*' and 'Limiter' settings during a single workday.

DISPOSAL

The WEEE logo (shown at the left) appears on the product to indicate that this product must not be disposed of or dumped with your other household wastes. You are liable to dispose of all your electronic or electrical waste equipment by relocating over to the specified collection point for recycling of such hazardous waste. Dispose of components in accordance with all applicable local and governmental regulations.

FITTING INSTRUCTIONS

WORKTUNES™ CONNECT + SOLAR HEARING PROTECTOR | MODEL NUMBER: 90573
WORKTUNES™ CONNECT + SOLAR WITH GEL RINGS HEARING PROTECTOR | MODEL NUMBER: 90574

Be sure to read and understand all Safety Information before using this product.

Figure 1 Figure 2 Figure 3

Improper fit of this device will reduce its effectiveness. Fit your earmuff before entering a hazardous noise area.

- Fully extend sliders *(Figure 1)*.
- Place cups over ears *(Figure 2)*. The left and right cups are marked on the inside to help with orientation.
- To tighten headband, hold cups in place over the ears and adjust sliders until the headband sits flat across the middle of your head and the cushions exert equal pressure around the ears *(Figure 3)*.
- Make sure there is no gap between the headband and top of the head.

FITTING INSTRUCTIONS

WORKTUNES™ CONNECT + SOLAR HEARING PROTECTOR | MODEL NUMBER: 90573
WORKTUNES™ CONNECT + SOLAR WITH GEL RINGS HEARING PROTECTOR | MODEL NUMBER: 90574

IMPORTANT!

For proper fit, ear cushions should fully enclose the ears and seal firmly against the head, while the headband should rest snugly on the top of the head. Anything that interferes with the seal such as long hair (pull back to the extent possible), thick or poorly-fitting eyeglass temples, pencils or caps, will lessen the earmuff's effectiveness. Do not bend and reshape the headband as this may cause a loose fit and sound leakage.

CHECKING FIT

When earmuffs are correctly worn, your own voice should sound hollow, and sounds around you should not sound as loud as before wearing the earmuffs.

USE WITH BASEBALL HATS

This headband has been designed to fit comfortably with baseball caps. There is a recess on the underside of the headband that can help relieve pressure from the "button" that resides on top of the hat. However, use of hats or other accessories may interfere with the seal of the cups which could reduce the level of hearing protection while in use. Be sure to follow fitting instructions carefully to help minimize potential for noise leakage.

QUICK START GUIDE

WORKTUNES™ CONNECT + SOLAR HEARING PROTECTOR | MODEL NUMBER: 90573
WORKTUNES™ CONNECT + SOLAR WITH GEL RINGS HEARING PROTECTOR | MODEL NUMBER: 90574

⚠ WARNING

Consult Fitting Instructions prior to wearing to help achieve proper fit. Failure to do so may result in improper protection and could lead to hearing loss.

This Quick Start Guide is not a substitute for the *User Instructions*. Before use, the wearer must read and understand the *User Instructions.*

1. Press and hold the **Power** button for 2 seconds to turn the unit On.

2. Double-press on or off the **Power** button to enter pairing mode and connect via cell phone.

3. Press up or down on the **Volume** lever to adjust volume.

4. Use **Power** button to control track:

- Single press: Pause/play.
- Double press: Skip track.
- Triple press: Previous track.

5. Use **Power** button for phone calls:

- Single press: Answer and end phone call.
- Long press: Reject phone call.

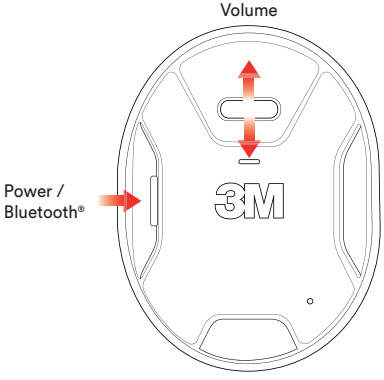

NAVIGATION

WORKTUNES™ CONNECT + SOLAR HEARING PROTECTOR | MODEL NUMBER: 90573
WORKTUNES™ CONNECT + SOLAR WITH GEL RINGS HEARING PROTECTOR | MODEL NUMBER: 90574

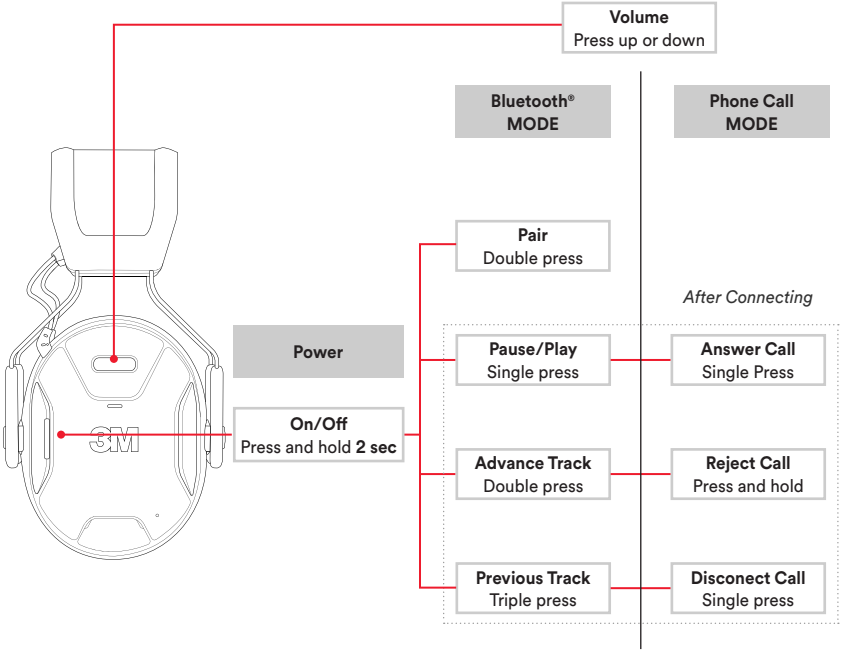

BASIC OPERATIONS

WORKTUNES™ CONNECT + SOLAR HEARING PROTECTOR | MODEL NUMBER: 90573
WORKTUNES™ CONNECT + SOLAR WITH GEL RINGS HEARING PROTECTOR | MODEL NUMBER: 90574

CHARGING THE HEADSET (USB CHARGING)

To comply with regulatory guidelines, your hearing protector has been shipped to you with only a partial charge on its integrated lithium-ion battery pack. It is recommended to charge the hearing protector fully before the first use. To charge the hearing protector, insert the supplied USB-C connector cable into the USB-C jack located on the bottom of the right cup of the hearing protector. Connect the other end of the cable to a suitable USB power source such as a computer or third party certified (UL, Intertek, etc.) USB wall adapter. The LED will blink blue while charging and change to solid blue when complete.

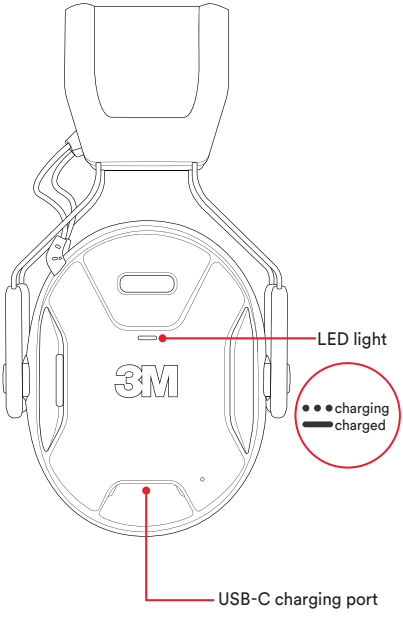

BASIC OPERATIONS

WORKTUNES™ CONNECT + SOLAR HEARING PROTECTOR | MODEL NUMBER: 90573
WORKTUNES™ CONNECT + SOLAR WITH GEL RINGS HEARING PROTECTOR | MODEL NUMBER: 90574

SOLAR AND LIGHT CHARGING LEVELS

This 3M™ WorkTunes™ Connect + Solar also includes a solar cell in the headband. The PowerFoyle™ Solar Cell is designed to charge in any light, with more electricity being generated in brighter conditions. The best charging conditions are outdoors during sunny days. However, cloudy days and even indoor lighting can still charge the battery at a lower rate. When you are not using the hearing protector, you can place it somewhere that will be exposed to light so that it can charge while not in use. If you find that your battery is empty, or you want to charge more quickly, you can charge the device using a USB-C type cable (see page 10).

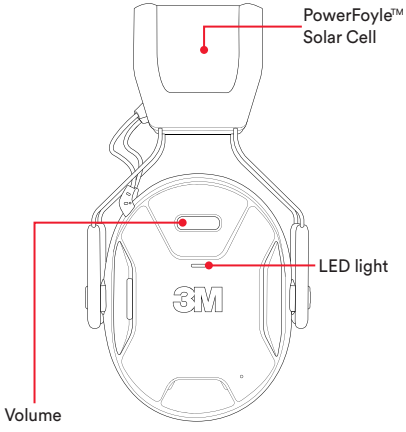

CHECK YOUR CHARGE RATE

When the device is off, press the Volume lever down.

The charging status will be indicated by the white LED blinking one of the patterns shown below:

○○○○	○○○○	○○○○	fast charge
○○○	○○○	○○○	moderate charge
○○	○○	○○	slow charge
○	○	○	no charge

BASIC OPERATIONS

WORKTUNES™ CONNECT + SOLAR HEARING PROTECTOR | MODEL NUMBER: 90573
WORKTUNES™ CONNECT + SOLAR WITH GEL RINGS HEARING PROTECTOR | MODEL NUMBER: 90574

POWER

Press and hold Power Button for 2 seconds to power ON/OFF headset. Voice Assist will announce “Power ON” or “Power OFF.” When powered on, Voice Assist will also provide a battery status update based on 10% intervals. For example, it will say, “Battery 80%”.

PAIRING THE DEVICE

Depending on your phone, you may be prompted to pair immediately upon powering on the device. If not, you can initiate pairing one of two ways:

- Press and hold the Power button to power on the device and continue holding until the audio prompts have completed. You will hear a voice prompt stating, "Bluetooth pairing on" and see the LED indicator blinking.

Or

- After powering on the device, double-press the Power Button (pressing twice quickly less than ½ second apart). You will hear a voice prompt stating, “Bluetooth® pairing on”.

On your cell phone or other device, connect to “WorkTunes Connect + Solar” using Bluetooth®. You will hear, “Bluetooth® connected” if paired correctly.

Once paired, any time you power on thereafter, your device will connect automatically if within range.

If you don’t connect the first time, verify the following:

1. Bluetooth® is enabled on your phone or device.
2. Your phone or device isn’t already connected to another Bluetooth® product.
3. Your WorkTunes device isn’t paired to another phone or device.
4. Your phone and hearing protector are in close proximity.

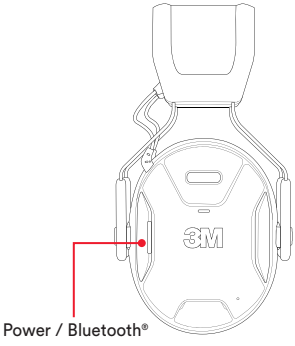

BASIC OPERATIONS

WORKTUNES™ CONNECT + SOLAR HEARING PROTECTOR | MODEL NUMBER: 90573
WORKTUNES™ CONNECT + SOLAR WITH GEL RINGS HEARING PROTECTOR | MODEL NUMBER: 90574

VOLUME

Adjust the volume using the Volume lever or by using your cell phone's volume control.
The volume settings on your phone and WorkTunes™ Connect + Solar are synchronized.

CONTROL AUDIO TRACKS

Use the Power Button to control pause/play and skip tracks:

- Single-press to pause/play.
- Double-press to skip forward.
- Triple-press to skip back.

You can also use your native controls on your cell phone to control volume, pause/play, and select tracks.

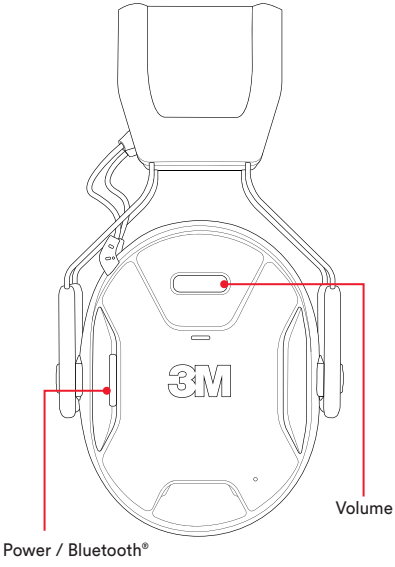

BASIC OPERATIONS

WORKTUNES™ CONNECT + SOLAR HEARING PROTECTOR | MODEL NUMBER: 90573
WORKTUNES™ CONNECT + SOLAR WITH GEL RINGS HEARING PROTECTOR | MODEL NUMBER: 90574

LOW BATTERY WARNING

Hearing protector will provide a “Battery Low” warning every 20 minutes when battery capacity is low. An additional “Battery Empty” and “Power off” prompt will be heard as the hearing protector powers down when the battery is fully depleted. Recharge the unit at this time.

AUTO SHUTOFF

After 4 hours of inactivity the hearing protector automatically powers down. To reset Auto Shutoff before it powers down, simply adjust the volume or press any button.

Alternatively, if no Bluetooth® device is connected for a period of 5 minutes, the Auto Shutoff feature will be activated and power down the device.

After Auto Shutoff, press and hold the ON/OFF button for 2 seconds to turn back on.

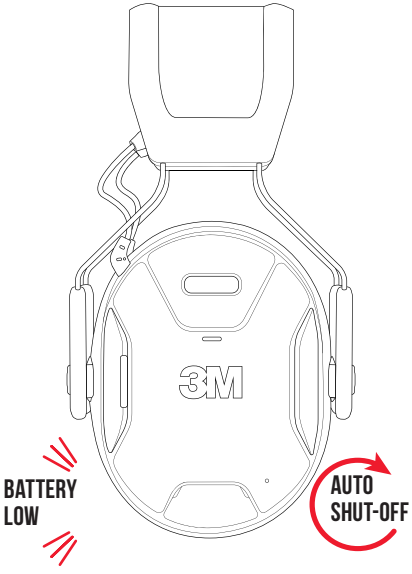

BASIC OPERATIONS

WORKTUNES™ CONNECT + SOLAR HEARING PROTECTOR | MODEL NUMBER: 90573
WORKTUNES™ CONNECT + SOLAR WITH GEL RINGS HEARING PROTECTOR | MODEL NUMBER: 90574

INCOMING CALLS

If you are connected to your phone via Bluetooth®, incoming phone calls will cause the music to be paused and, depending on your phone settings, you will hear your phone's ringtone or audio prompt. To answer an incoming call, press the Power/Bluetooth® button on the hearing protector once. To disconnect from a call, press the Power/Bluetooth® button once more. After disconnecting from the call, you will hear "Call terminated," and audio will resume.

To reject a call and return to audio, press and hold the Power/Bluetooth® button for 2 seconds. After rejecting a call, you will hear "Call rejected," and audio will resume.

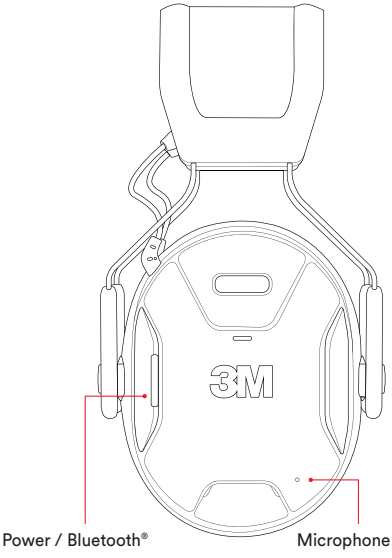

BASIC OPERATIONS

WORKTUNES™ CONNECT + SOLAR HEARING PROTECTOR | MODEL NUMBER: 90573
WORKTUNES™ CONNECT + SOLAR WITH GEL RINGS HEARING PROTECTOR | MODEL NUMBER: 90574

SAR (EN 62479):

RF exposure information: The EIRP power of the device at maximal case is below the exempt condition in EN62479: 2010.
This equipment complies with RF radiation exposure limits set forth for an uncontrolled environment.

BASIC OPERATIONS

WORKTUNES™ CONNECT + SOLAR HEARING PROTECTOR | MODEL NUMBER: 90573
WORKTUNES™ CONNECT + SOLAR WITH GEL RINGS HEARING PROTECTOR | MODEL NUMBER: 90574

BLUETOOTH® RANGE

The typical range between a Bluetooth® device and the WorkTunes™ Connect + Solar Hearing Protector is approximately 50 feet. As the distance between the Bluetooth® device and the hearing protector is increased, the risk of signal dropouts will also increase. For best results, keep your Bluetooth® device on your body or within arm's length of the Hearing Protector while using Bluetooth®. Your maximum range may vary, depending on your specific conditions.

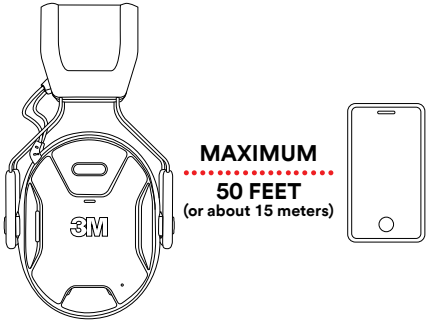

Bluetooth® Technical Details

Maximum transmitting power:
4 dBm (EIRP)

Operating frequency band:
2402 MHz – 2480 MHz

BASIC OPERATIONS

WORKTUNES™ CONNECT + SOLAR HEARING PROTECTOR | MODEL NUMBER: 90573
WORKTUNES™ CONNECT + SOLAR WITH GEL RINGS HEARING PROTECTOR | MODEL NUMBER: 90574

SAFE VOLUME CONTROL VS LIMITER MODE

This device comes with two limiter modes intended to help prevent users from listening to audio too loud.

- The standard Limiter allows for a maximum volume level of 82 dB to be played through the speakers indefinitely.
- The *Safe Volume Control* technology is a unique sound limiter that considers Recommended Exposure Limits (RELs) over an entire workday. This technology allows you to enjoy your music at a higher volume, but for shorter periods of time. As you listen for longer periods of time, the device will automatically adjust the maximum volume to keep you within the recommended limits.

CHANGING LIMITER MODE

Your hearing protector comes with *Safe Volume Control* enabled by default. To change to Limiter mode, make sure your unit is powered off, then press down on the volume lever and hold the Power button for five seconds. You will hear multiple audio prompts, including the announcement of, “Limiter mode”.

To change back to *Safe Volume Control*, turn the unit off, then press up on volume lever and hold Power button for five seconds.

HEARING CONSERVATION

WORKTUNES™ CONNECT + SOLAR HEARING PROTECTOR | MODEL NUMBER: 90573
WORKTUNES™ CONNECT + SOLAR WITH GEL RINGS HEARING PROTECTOR | MODEL NUMBER: 90574

WHO SHOULD WORRY ABOUT NOISE?

No matter how old or young you are, too much exposure to hazardous noise can permanently damage your hearing. Whether it's the screech of a chain saw, the sudden blast of a hunting rifle or the roar of a lawn mower, exposure to hazardous sounds can cause noise-induced hearing loss (NIHL).

NIHL is widespread, and millions are at risk. Participant interviews and analysis of hearing tests conducted by the Centers for Disease Control and Prevention (CDC) in 2011 and 2012 indicated that 10 to 40 million adults may have hearing loss in one or both ears from exposure to hazardous noise. The CDC works in conjunction with NIOSH to educate on the topics of NIHL and NIHL prevention.

https://www.cdc.gov/niosh/topics/noise/default.html

WHAT IS NOISE REDUCTION RATING (NRR)?

The U.S. Environmental Protection Agency (EPA) has selected the Noise Reduction Rating (NRR) as the measure of a hearing protector's noise-reducing capabilities.

Here is an example of how NRR is calculated:

1. A riding lawnmower operates at 95 decibels — not a safe level of sound to expose your ears to without hearing protection.
2. Assume you have a hearing protector with an NRR of 25 decibels.
3. When worn properly (by reading and following the *User Instructions* fully), your ears are only exposed to sounds at 70 decibels (95 decibels - 25 decibels = 70 decibels) — a much safer decibel level for your ears. Keep in mind that an improper fit of this device will reduce its effectiveness. See Fitting Instructions to learn how to get a good fit and seal. It is recommended that the NRR be reduced by 50% to better estimate typical protection.

WHAT IS A DECIBEL?

A decibel is a measurement term used to describe the intensity or strength of a sound wave. Continuous exposure to sounds over 85 decibels can cause permanent hearing loss. By understanding decibel level of a sound, you can choose the right hearing protection for your project.

How can you tell if you are being exposed to noises 85 decibels or greater? Here's a quick test: If you have to raise your voice to talk to someone who is an arm's length away, you are likely in an environment with a sound level of 85 decibels or more.

HEARING CONSERVATION

WORKTUNES™ CONNECT + SOLAR HEARING PROTECTOR | MODEL NUMBER: 90573
WORKTUNES™ CONNECT + SOLAR WITH GEL RINGS HEARING PROTECTOR | MODEL NUMBER: 90574

NOISE REDUCTION RATING (NRR)

The U.S. Environmental Protection Agency (EPA) has selected the Noise Reduction Rating (NRR) as the measure of a hearing protector's noise-reducing capabilities. 3M makes no warranties as to the suitability of NRR as a measure of actual protection from any noise level since such protection depends on the sound level (loudness), how long you listen to the hazardous sound and how well you fit the earmuff over your ears. Although hearing protectors can be recommended for protection against harmful effects of impulsive noise, the NRR is based on the attenuation of continuous noise and may not be an accurate indicator of the protection attainable against impulse noises such as gunfire.

When worn according to the *User Instructions,* this hearing protector helps reduce exposure to both continuous noises, such as industrial noises and noises from vehicles and aircraft, as well as very loud impulse noises, such as gunfire. It is difficult to predict the required and/or actual hearing protection obtained during exposure to impulse noises. For gunfire, the weapon type, number of rounds fired, proper selection, fit and use of hearing protection, proper care of hearing protection, and other variables will impact performance.

If your hearing seems dulled or you hear a ringing or buzzing during or after any noise exposure (including gunfire), or for any other reason you suspect a hearing problem, your hearing may be at risk. To learn more about hearing protection for impulse noise, visit **www.3M.com/hearing**.

Improper fit of this device will reduce its effectiveness in attenuating noise. Consult the enclosed instructions for proper fit.

⚠ WARNING

U.S. EPA specifies the NRR as the measure of hearing protector noise reduction. However, 3M makes no warranties as to the suitability of the NRR for this purpose. Research suggests that users may receive less noise reduction than indicated by the attenuation label value(s) on the packaging due to variation in fit, fitting skill, and motivation of the user. Refer to applicable regulations and guidance on how to adjust attenuation label values.
It is recommended that the NRR be reduced by 50% to better estimate typical protection.

HEARING CONSERVATION

WORKTUNES™ CONNECT + SOLAR HEARING PROTECTOR | MODEL NUMBER: 90573
WORKTUNES™ CONNECT + SOLAR WITH GEL RINGS HEARING PROTECTOR | MODEL NUMBER: 90574

ATTENUATION PER ANSI S3.19-1974

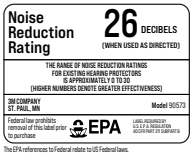

The EPA references to Federal relate to US Federal laws.

ATTENUATION DATA (ANSI S3.19-1974)

Test Frequency (Hz)	125	250	500	1000	2000	3150	4000	6300	8000	NRR	CSA Class
Mean Attenuation (dB)	21.0	24.9	28.3	34.5	37.6	37.6	38.4	38.0	36.3	26	AL
Standard Deviation (dB)	3.1	2.7	1.8	2.6	2.7	3.6	3.9	4.0	4.1		

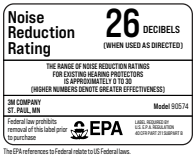

The EPA references to Federal relate to US Federal laws.

ATTENUATION DATA (ANSI S3.19-1974)

Test Frequency (Hz)	125	250	500	1000	2000	3150	4000	6300	8000	NRR	CSA Class
Mean Attenuation (dB)	19.3	23.9	31.4	37.0	37.2	38.6	40.5	43.4	42.9	26	A
Standard Deviation (dB)	2.5	3.5	2.9	3.6	3.0	3.8	4.4	4.3	3.2		

The level of noise entering a person's ear when a hearing protector is worn as directed is closely approximated by the difference between the A-weighted environmental noise level and the NRR. Improper fit of this device will reduce its effectiveness in attenuating noise. Consult the enclosed instructions for proper fit.

1. The environmental noise level as measured at the ear is 92 decibels dB(A).

2. The NRR is 26 dB(A).

3. The level of noise entering the ear is approximately equal to 66 dB(A).

⚠ CAUTION

For noise environments dominated by frequencies below 500 Hz, the C-weighted environmental noise level should be used. The NRR used in the above example was achieved under laboratory conditions.

HEARING CONSERVATION

WORKTUNES™ CONNECT + SOLAR HEARING PROTECTOR | MODEL NUMBER: 90573
WORKTUNES™ CONNECT + SOLAR WITH GEL RINGS HEARING PROTECTOR | MODEL NUMBER: 90574

ATTENUATION PER AS/NZS 1270:2002
AUSTRALIA /NEW ZEALAND SOUND LEVEL CONVERSION (SLC80) RATING

3M WORKTUNES™ CONNECT + SOLAR — AS/NZS 1270:2002

TEST FREQUENCIES (HZ)	125	250	500	1000	2000	4000	8000	SLC_{80}	CLASS	Clamping Force 9.8 N
Mean Attenuation (dB)	16.9	21.1	26.1	32.5	35.9	39.0	38.6	29.2	5	Mass 500 g
Standard Deviation (dB)	5.0	3.9	2.5	3.6	3.3	4.6	4.2			
Mean Standard Deviation (dB)	11.9	17.2	23.6	28.9	32.6	34.4	34.4			

3M WORKTUNES™ CONNECT + SOLAR WITH GEL RINGS — AS/NZS 1270:2002

TEST FREQUENCIES (HZ)	125	250	500	1000	2000	4000	8000	SLC_{80}	CLASS	Clamping Force 12.5 N
Mean Attenuation (dB)	18.5	21.3	25.9	33.3	34.5	38.0	40.8	27.8	5	Mass 516 g
Standard Deviation (dB)	3.9	3.4	5.0	3.3	5.4	6.5	5.5			
Mean Standard Deviation (dB)	14.6	17.9	20.9	30.0	29.1	31.5	35.3			

This product has been tested in accordance with the requirements in AS/NZS 1270 and has met the specifications of hearing protector Class 5.

When selected, used and maintained as specified in AS/NZS 1269.3, this hearing protector may be used in noise up to 110 dB(A) assuming an 85dB(A) criterion. A lower criterion may require a higher protector class.

Mean = Mean attenuation value derived from testing in accordance with AS/NZS1270:2002.

SD = Standard Deviation derived from testing in accordance with AS/NZS1270:2002.

Mean-SD = Mean attenuation value minus Standard Deviation

SLC80 = Single number rating commonly used in Australia and New Zealand to compare the acoustic performance of hearing protectors. The subscript '80' indicates that in a well-managed hearing protector program, the protection provided is expected to equal or exceed the SLC80 in 80% of protector-wearer noise spectrum combinations.

Class = A simplified process for selecting hearing protectors based on the wearer's 8-hour equivalent continuous A-weighted sound pressure level.

CARE AND CLEANING

WORKTUNES™ CONNECT + SOLAR HEARING PROTECTOR | MODEL NUMBER: 90573
WORKTUNES™ CONNECT + SOLAR WITH GEL RINGS HEARING PROTECTOR | MODEL NUMBER: 90574

CARE

- Store in clean, dry place.
- Do not store unit above 131°F (55°C) or below -4°F (-20°C)
- Do not operate unit above 131°F (55°C) or below 5°F (-15°C)
- Do not charge the unit above 113°F (45°C) or below 32°F (0°C)
- When storing in direct sunlight, ensure the area is well ventilated and will not become too warm. Regular storage in direct sunlight combined with high temperatures (such as on a car dashboard) could accelerate degradation of the product.
- Earmuffs must be regularly inspected for cracks, worn parts, and for proper fitting. Replace cracked or worn parts as needed. The typical life for foam cushions and ear cushions are 6 - 12 months.
- If you have further questions on care instructions, contact 3M customer service at: 1-800-494-3552.

CLEANING

- Wipe down the headband and ear cushions using a sponge or cloth and warm, soapy water. Remove any soapy residue using a clean, damp cloth and dry thoroughly.
- If desired, you can pull off the ear cushions and foam liner prior to washing.
- Let the foam liner dry before re-inserting into ear cups.
- Do not use solvents, or harsh or abrasive chemicals.
- Do not use a disinfecting wipe as they may contain ingredients that can dry out the material.
- Do not immerse in water.

FREQUENTLY ASKED QUESTIONS

WORKTUNES™ CONNECT + SOLAR HEARING PROTECTOR | MODEL NUMBER: 90573
WORKTUNES™ CONNECT + SOLAR WITH GEL RINGS HEARING PROTECTOR | MODEL NUMBER: 90574

Q: I'm double tapping, but it's not connecting to my phone/device. What should I do?

A: Is your unit saying, "Bluetooth® pairing?" If not, you need to double tap more quickly (2 presses in less than ½ second). Keep trying until you hear it.

Q: My hearing protector says, "Bluetooth® pairing," but it isn't showing up on my phone/device. How do I get my phone/device to recognize the unit?

A: Try the following suggestions. If one step doesn't resolve the issue, go to the next step:

1. Make sure you are searching/scanning for Bluetooth® devices on your phone.
2. Turn your phone's Bluetooth® off and on.
3. Turn your phone completely off and turn it back on.
4. You may have too many other Bluetooth® products paired to your phone. Try to "forget" or "unpair" some and try connecting again.
5. Check to see if your phone needs any system updates, and update if needed.
6. Perform a "factory reset" on your hearing protection device (see last FAQ).
7. If you still cannot pair, you will need to contact your phone's manufacturer for help as it is likely an issue with the phone's Bluetooth® firmware.

Q: I can pair to my phone just fine, but when I try to pair to a different device, it won't work. What can I do?

A: You may need to "forget" or "unpair" the device from your phone in order to connect to a new device.

FREQUENTLY ASKED QUESTIONS

WORKTUNES™ CONNECT + SOLAR HEARING PROTECTOR | MODEL NUMBER: 90573
WORKTUNES™ CONNECT + SOLAR WITH GEL RINGS HEARING PROTECTOR | MODEL NUMBER: 90574

Q: Can this Hearing Protector be used in wet conditions?

A: This hearing protector is not waterproof, meaning that it is not meant to be submerged in water. However, we realize that it may not be possible to keep the unit dry at all times. Thus, the hearing protector was designed to tolerate moisture that you might encounter with outside lawn and gardening work (e.g., perspiration, a light rain, etc.). If the inner cushions get damp or wet, remove them and allow to dry before reassembly.

Q: How do I turn my device back on after it Auto-Shuts off?

A: Press and hold the power button for 2 seconds.

Q: Is there a front and back/right and left?

A: There is an L and R printed on the foam inside each cup to help you orient the device on your head. The cups are canted to allow more room for your ears in the cups; the buttons should be on the right cup.

Q: How long is the manufacturer's warranty?

A: There is a two-year limited warranty for this product. See Warranty section for more information.

Q: How do I reset the unit? (Factory Reset)

A: A factory reset will restore all default settings and clear any remembered devices. To perform a Factory Reset, start with the headset powered on, then press and hold the Power button with the Volume lever up for ten seconds. The LED light will flash three times and the audio assist will say "Factory Reset. Power off." The device has now been reset to its default settings.

EMC INFORMATION

WORKTUNES™ CONNECT + SOLAR HEARING PROTECTOR | MODEL NUMBER: 90573
WORKTUNES™ CONNECT + SOLAR WITH GEL RINGS HEARING PROTECTOR | MODEL NUMBER: 90574

FCC INFORMATION

This device complies with Part 15 of the U.S. Federal Communication Rules (FCC) Rules. Operation is subject to the following two conditions: (1) this device may not cause harmful interference, and (2) this device must accept any interference received, including interference that may cause undesired operation.

Modifications to this device shall not be made without the written consent of 3M Company. Unauthorized modifications may void the authority granted under FCC Rules permitting the operation of this device.

This equipment has been tested and found to comply with the limits for a Class B digital device, pursuant to part 15 of the FCC Rules. These limits are designed to provide reasonable protection against harmful interference in a residential installation. This equipment generates, uses and can radiate radio frequency energy and, if not installed and used in accordance with the instructions, may cause harmful interference to radio communications. However, there is no guarantee that interference will not occur in a particular installation. If this equipment does cause harmful interference to radio or television reception, which can be determined by turning the equipment off and on, the user is encouraged to try to correct the interference by one or more of the following measures:

- Reorient or relocate the receiving antenna.
- Increase the separation between the equipment and receiver.
- Connect the equipment into an outlet on a circuit different from that to which the receiver is connected.
- Consult the dealer or an experienced radio/TV technician for help.

This equipment complies with FCC RF radiation exposure limits set forth for an uncontrolled environment. This transmitter must not be co-located or operating in conjunction with any other antenna or transmitter.

EMC INFORMATION

WORKTUNES™ CONNECT + SOLAR HEARING PROTECTOR | MODEL NUMBER: 90573
WORKTUNES™ CONNECT + SOLAR WITH GEL RINGS HEARING PROTECTOR | MODEL NUMBER: 90574

ISDE INFORMATION:

This device complies with Innovation, Science and Economic Development Canada's (ISDE) license-exempt Radio Standards Specifications (RSSs). Operation is subject to the following two conditions:

1. This device may not cause interference; and
2. This device must accept any interference, including interference that may cause undesired operation of the device.

CAN ICES-3(B)/NMB-3(B)

RF EXPOSURE

This equipment complies with ISDE Radio Frequency radiation exposure limits set forth for an uncontrolled environment.

IMPORTANT INFORMATION

WORKTUNES™ CONNECT + SOLAR HEARING PROTECTOR | MODEL NUMBER: 90573
WORKTUNES™ CONNECT + SOLAR WITH GEL RINGS HEARING PROTECTOR | MODEL NUMBER: 90574

LIMITED WARRANTY

This product is warranted to be free of defects in material and workmanship for a period of two years from the date of original purchase. 3M will, at its option, refund or replace without charge, except for transportation costs, parts that fail under normal use and service when operated and maintained in accordance with our instructions. This warranty does not cover damage caused by misuse, abuse, unauthorized modifications, or resulting from use of third-party accessories. Proof of purchase is required to verify eligibility.

LIMITATION OF LIABILITY

3M will not be liable for any loss or damage arising from use of this product, whether direct, indirect, special, incidental or consequential, regardless of the legal theory asserted, including warranty, contract, negligence or strict liability. Some states and countries do not allow the exclusion of limitation of incidental or consequential damages, so the above limitation or exclusion may not apply to you.

PRODUCT LIFETIME STATEMENT

It is recommended that you replace your product within 5 years from date of manufacture. The lifetime of the product will be highly dependent on the environment in which the product is stored, used, serviced, and maintained. The user must regularly inspect the product to determine when it has reached its end of life. Examples that the product may have reached its end of life are:

- Visible defects such as cracks, deformations, loose or missing parts.
- Experience of a deterioration in the hearing protector's attenuation performance, strange noise or abnormal high sound volumes from the product's electronic sound reproduction.

FOR MORE INFORMATION

For additional information about this product and all 3M Safety Products, visit 3Msafety.com.

For technical assistance please call 1-800-494-3552

3M WORKTUNES^MC

PROTECTEURS AUDITIFS SANS FIL CONNECT + SOLAR

DIRECTIVES D'UTILISATION ET MANUEL DU PRODUIT

3M WORKTUNES^MC

PROTECTEURS AUDITIFS SANS FIL CONNECT + SOLAR

RENSEIGNEMENTS SUR LA SÉCURITÉ . . . . . 31 – 33

DIRECTIVES D'AJUSTEMENT. . . . . 34 – 35

GUIDE DE DÉMARRAGE RAPIDE 36

NAVIGATION. 37

FONCTIONS DE BASE . . . . . 38 – 46

PRÉSERVATION DE L'AUDITION . . . . . 47 – 50

ENTRETIEN ET NETTOYAGE 51

FOIRE AUX QUESTIONS. . . . . 52 – 53

RENSEIGNEMENTS EN MATIÈRE DE COMPATIBILITÉ ÉLECTROMAGNÉTIQUE . . . . . 54 – 55

RENSEIGNEMENTS IMPORTANTS ET GARANTIE 56

RENSEIGNEMENTS SUR LA SÉCURITÉ

PROTECTEURS AUDITIFS SANS FIL WORKTUNES^MC CONNECT + SOLAR | NUMÉRO DE MODÈLE : 90573

PROTECTEURS AUDITIFS SANS FIL WORKTUNES^MC CONNECT + SOLAR AVEC COUSSINETS EN GEL | NUMÉRO DE MODÈLE : 90574

IMPORTANT

L'utilisation d'un protecteur auditif est cruciale lorsqu'on entreprend des travaux où on est exposé à des sons de 85 décibels ou plus*.

Lorsqu'ils sont portés correctement, les Protecteurs auditifs sans fil WorkTunes^MC Connect + Solar 3M^MC aident à réduire l'exposition aux bruits dangereux produits par l'utilisation d'outils et de matériels électriques tels que les perceuses, les ponceuses à main, les tondeuses à gazon, les tracteurs de jardin, les souffleuses à feuilles à essence et les coupe-herbes, et durant les activités récréatives comme les concerts, la motoneige et les événements sportifs. Pour des sons très forts, comme les scies à chaîne, les scies circulaires, les perceuses à percussion, les marteaux perforateurs, les feux d'artifice et les tirs d'armes à feu, 3M recommande de porter simultanément des coquilles antibruit et des bouchons d'oreilles comme protection supplémentaire contre le bruit. Si on porte des protecteurs auditifs contre le bruit en dehors du travail, il est recommandé de faire vérifier régulièrement son ouïe par un audiologiste, un médecin ou un autre professionnel qualifié. Les protecteurs auditifs doivent être portés en tout temps dans les environnements bruyants afin de contribuer à la réduction du bruit.

** Source : Centres de contrôle et de prévention des maladies des États-Unis (CDC).*

RENSEIGNEMENTS SUR LA SÉCURITÉ

PROTECTEURS AUDITIFS SANS FIL WORKTUNES^MC CONNECT + SOLAR | NUMÉRO DE MODÈLE : 90573

PROTECTEURS AUDITIFS SANS FIL WORKTUNES^MC CONNECT + SOLAR AVEC COUSSINETS EN GEL | NUMÉRO DE MODÈLE : 90574

Veuillez lire, comprendre et respecter toutes les consignes de sécurité énoncées dans les présentes directives avant d'utiliser ces protecteurs auditifs. Conserver ces directives aux fins de consultation ultérieure.

UTILISATION PRÉVUE

Ces protecteurs auditifs sont destinés à aider à se protéger contre les bruits dangereux. Ces protecteurs auditifs sont destinés aux milieux bruyants. Son utilisation dans tout autre contexte n'a pas été évaluée par 3M et peut poser un risque.

EXPLICATION DES CONSÉQUENCES RELATIVES AUX TERMES SIGNALÉTIQUES	
⚠ MISE EN GARDE :	Indique une situation qui présente des dangers qui, s'ils ne sont pas évités, peuvent causer la mort ou des blessures graves.
⚠ AVERTISSEMENT :	Indique une situation qui présente des dangers qui, s'ils ne sont pas évités, peuvent causer des blessures et/ou des dommages matériels mineurs ou modérés.

⚠ MISE EN GARDE

Ces protecteurs auditifs contribuent à réduire l'exposition aux bruits dangereux ainsi qu'à d'autres sons forts. **Une mauvaise utilisation des protecteurs auditifs ou le fait de ne pas les porter en tout temps lors d'une exposition à un bruit peut provoquer une perte d'audition ou des blessures.** En cas d'écoulement ou d'infection d'oreille, consulter son médecin avant de porter une protection auditive. Tout manquement à cette directive peut provoquer une perte d'audition ou des blessures. Pour obtenir des renseignements sur l'utilisation adéquate de ce produit, consulter les *directives d'utilisation* ou communiquer avec le Service technique de 3M au numéro sans frais suivant : 1 800 494-3552.

MESURES POUR RÉDUIRE LES RISQUES LIÉS AUX TENSIONS DANGEREUSES ET AUX INCENDIES

- Ne pas utiliser ce produit ni charger ou remplacer les piles dans un environnement explosif.
- Charger le produit uniquement à l'aide de matériel homologué par un organisme indépendant (comme UL, Intertek, etc.).
- L'utilisation d'une pile non appropriée entraîne un risque d'explosion. Mettre les piles usées au rebut conformément aux exigences locales.
- Ne pas démonter, modifier ou réparer ce produit. Le produit ne contient aucune pièce qui peut être réparée par l'utilisateur.

RENSEIGNEMENTS SUR LA SÉCURITÉ (SUITE)

PROTECTEURS AUDITIFS SANS FIL WORKTUNES^MC CONNECT + SOLAR | NUMÉRO DE MODÈLE : 90573

PROTECTEURS AUDITIFS SANS FIL WORKTUNES^MC CONNECT + SOLAR AVEC COUSSINETS EN GEL | NUMÉRO DE MODÈLE : 90574

MESURES POUR RÉDUIRE LES RISQUES ASSOCIÉS AUX BRUITS DANGEREUX

- Toujours porter des protecteurs auditifs lorsqu'on est exposé à un bruit dangereux.
- Veiller à ce que les protecteurs auditifs soient correctement ajustés. Suivre toutes directives d'ajustement fournies avec le produit.
- Ne pas plier le serre-tête ni lui donner une nouvelle forme, car cela risque de rendre l'ajustement plus lâche et de causer des fuites de bruits.
- Pour la meilleure protection, les coussinets d'étanchéité devraient être fermement étanches contre la tête du porteur. Tout élément qui interfère avec l'étanchéité, notamment les cheveux longs (les tirer vers l'arrière de la tête autant que possible), les crayons, les casquettes ou les branches de lunettes épaisses ou mal ajustées, peut réduire le niveau de protection.
- Vérifier régulièrement les coquilles antibruit pour toute fente, toute pièce usée et un ajustement adéquat. Les remplacer au besoin.
- Ne pas entreposer à une température supérieure à 55 °C (131 °F) ou inférieure à 4 °C (40 °F).
- Si on a raison de croire que la réduction du bruit est inadéquate, quitter l'environnement bruyant, puis vérifier l'ajustement, inspecter les protecteurs auditifs ou envisager un autre type de protecteur auditif.
- Ne pas immerger dans l'eau. Nettoyer avec un chiffon humide et un savon doux. Ne pas utiliser de produits chimiques puissants ou abrasifs.
- L'utilisation des fonctions de divertissement ou de communication de cet appareil peut réduire la conscience situationnelle et la capacité à entendre les signaux de mise en garde en milieu de travail. Rester vigilant et régler le volume audio au plus faible niveau acceptable.
- Ne pas alterner les modes « Safe Volume Control » (réglage sécuritaire du volume) et « Limiter » (limiteur) pendant une même journée de travail.

MISE AU REBUT

Le logo DEEE (illustré à gauche) se trouve sur le produit pour indiquer qu'il ne doit pas être mis au rebut ni jeté directement avec d'autres déchets ménagers. Vous êtes responsable de mettre au rebut tout matériel électronique ou électrique en l'apportant au point de collecte spécifié pour le recyclage de tels déchets dangereux. Mettre les composants au rebut conformément à la réglementation locale et gouvernementale applicable.

DIRECTIVES D'AJUSTEMENT

PROTECTEURS AUDITIFS SANS FIL WORKTUNES^MC CONNECT + SOLAR | NUMÉRO DE MODÈLE : 90573

PROTECTEURS AUDITIFS SANS FIL WORKTUNES^MC CONNECT + SOLAR AVEC COUSSINETS EN GEL | NUMÉRO DE MODÈLE : 90574

Veuillez lire et comprendre tous les renseignements sur la sécurité avant d'utiliser ce produit.

Figure 1 Figure 2 Figure 3

Un ajustement inadéquat de cet appareil réduira son efficacité. Bien ajuster les coquilles antibruit avant d'entrer dans une zone aux niveaux de bruits dangereux.

- Déployer complètement les glissières (figure 1).
- Placer les coquilles sur les oreilles (figure 2). Une indication gauche/droite se trouve dans les coquilles pour faciliter l'orientation.
- Pour serrer le serre-tête, tenir les coquilles en place sur les oreilles et ajuster les glissières jusqu'à ce que le serre-tête repose à plat au centre de la tête et que les coussinets exercent une pression égale sur les oreilles (figure 3).
- Veiller à ce qu'il n'y ait pas d'espace entre le serre-tête et le dessus de la tête.

DIRECTIVES D'AJUSTEMENT

PROTECTEURS AUDITIFS SANS FIL WORKTUNES^MG CONNECT + SOLAR | NUMÉRO DE MODÈLE : 90573

PROTECTEURS AUDITIFS SANS FIL WORKTUNES^MG CONNECT + SOLAR AVEC COUSSINETS EN GEL | NUMÉRO DE MODÈLE : 90574

IMPORTANT!

Pour un ajustement adéquat, les coussinets d'étanchéité doivent envelopper complètement les oreilles et créer une étanchéité ferme contre la tête, tandis que le serre-tête doit reposer fermement sur le dessus de la tête. Tout élément qui interfère avec l'étanchéité, notamment les cheveux longs (les tirer vers l'arrière de la tête autant que possible), les crayons, les casquettes ou les branches de lunettes épaisses ou mal ajustées, peut réduire l'efficacité des coquilles antibruit. Ne pas plier le serre-tête ni
lui donner une nouvelle forme, car cela risque de rendre l'ajustement plus lâche et de causer des fuites de bruits.

VÉRIFIER L'AJUSTEMENT

Lorsque l'on porte les coquilles antibruit correctement, sa propre voix devrait paraître creuse et les sons aux alentours ne devraient pas être aussi forts qu'ils l'étaient sans coquilles antibruit.

UTILISATION AVEC LES CASQUETTES DE BASEBALL

Ce serre-tête a été conçu pour s'adapter confortablement au port d'une casquette de baseball. Il y a une cavité sous le serre-tête permettant d'y insérer le « bouton » qui se trouve sur le dessus des casquettes, ce qui aide à soulager la pression exercée. Toutefois, l'utilisation de chapeaux ou d'autres accessoires peut nuire à l'étanchéité des coquilles, ce qui peut réduire le niveau de protection auditive pendant l'utilisation. Suivre attentivement les directives d'ajustement afin de réduire au minimum les risques de fuite de bruits.

GUIDE DE DÉMARRAGE RAPIDE

PROTECTEURS AUDITIFS SANS FIL WORKTUNES^MC CONNECT + SOLAR | NUMÉRO DE MODÈLE : 90573

PROTECTEURS AUDITIFS SANS FIL WORKTUNES^MC CONNECT + SOLAR AVEC COUSSINETS EN GEL | NUMÉRO DE MODÈLE : 90574

⚠ MISE EN GARDE

Consulter les directives d'ajustement avant le port pour obtenir un ajustement adéquat. Le non-respect de cette directive peut entraîner une mauvaise protection et, par conséquent, une perte auditive.

Ce guide de démarrage rapide n'est pas destiné à remplacer les *directives d'utilisation*. Avant d'utiliser le produit, l'utilisateur doit lire et comprendre les *directives d'utilisation.*

1. Appuyer sur le bouton **marche/arrêt** et le maintenir enfoncé pendant 2 secondes pour mettre le produit en marche.

2. Appuyer deux fois sur le bouton **marche/arrêt** pour passer au mode jumelage et y connecter un téléphone cellulaire.

3. Pousser la commande de **volume** vers le haut ou vers le bas pour régler le volume.

4. Utiliser le bouton **marche/arrêt** pour régler la piste :

- Appuyer une fois : Pause/lecture.
- Appuyer deux fois : Sauter la piste.
- Appuyer trois fois : Piste précédente.

5. Utiliser le bouton **marche/arrêt** pour les appels téléphoniques :

- Appuyer une fois : Répondre et terminer un appel téléphonique.
- Appuyer plus longtemps : Rejeter un appel téléphonique.

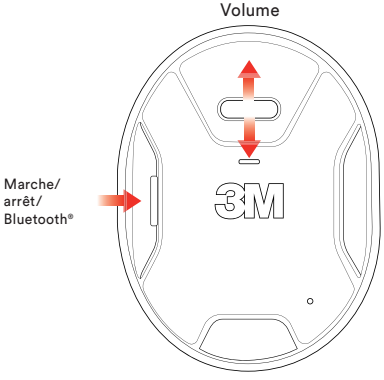

NAVIGATION

PROTECTEURS AUDITIFS SANS FIL WORKTUNES^MC CONNECT + SOLAR | NUMÉRO DE MODÈLE : 90573

PROTECTEURS AUDITIFS SANS FIL WORKTUNES^MC CONNECT + SOLAR AVEC COUSSINETS EN GEL | NUMÉRO DE MODÈLE : 90574

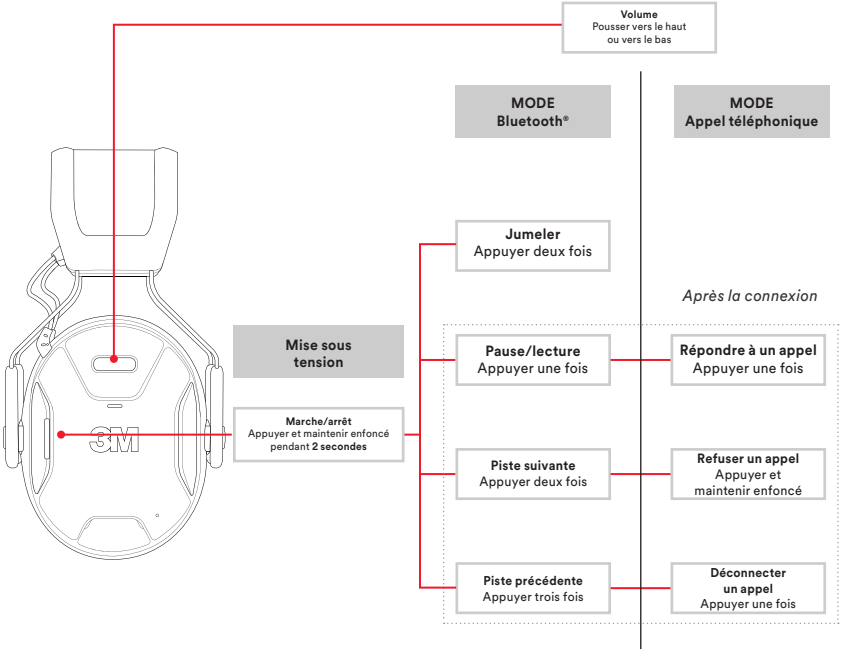

FONCTIONS DE BASE

PROTECTEURS AUDITIFS SANS FIL WORKTUNES^MC CONNECT + SOLAR | NUMÉRO DE MODÈLE : 90573

PROTECTEURS AUDITIFS SANS FIL WORKTUNES^MC CONNECT + SOLAR AVEC COUSSINETS EN GEL | NUMÉRO DE MODÈLE : 90574

CHARGEMENT DE L'APPAREIL (CHARGEMENT USB)

Afin de respecter les directives réglementaires, la pile aux ions de lithium intégrée des protecteurs auditifs expédiés n'a qu'une charge partielle. Il est recommandé de charger complètement les protecteurs auditifs avant la première utilisation. Pour charger les protecteurs auditifs, insérer le câble de connecteur USB-C fourni dans la prise USB-C située au bas de la coquille droite des protecteurs auditifs. Brancher l'autre extrémité du câble sur une source d'alimentation USB appropriée, comme un ordinateur ou un adaptateur mural USB homologué par un organisme indépendant (UL, Intertek, etc.). Le voyant DEL clignotera en bleu pendant le chargement et demeurera bleu sans clignoter une fois le chargement terminé.

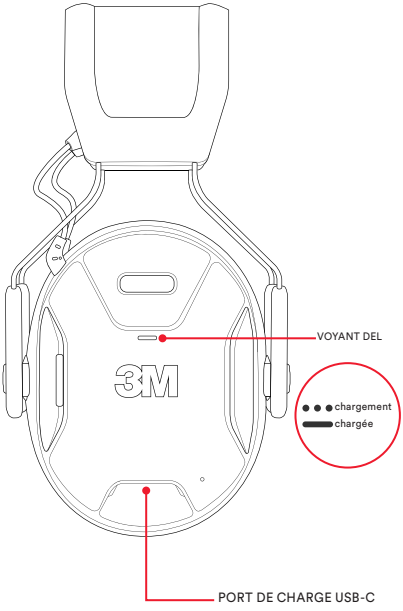

FONCTIONS DE BASE

PROTECTEURS AUDITIFS SANS FIL WORKTUNES^MC CONNECT + SOLAR | NUMÉRO DE MODÈLE : 90573

PROTECTEURS AUDITIFS SANS FIL WORKTUNES^MC CONNECT + SOLAR AVEC COUSSINETS EN GEL | NUMÉRO DE MODÈLE : 90574

NIVEAUX DE CHARGE PROVENANT DE SOURCES SOLAIRES ET LUMINEUSES

Les Protecteurs auditifs sans fil WorkTunes^MC Connect + Solar 3M^MC comprennent également une cellule solaire dans le serre-tête. La Cellule solaire PowerFoyle^MC est conçue pour se recharger en présence de n'importe quelle source lumineuse. Plus les conditions sont éclairées, plus elles produiront d'électricité. Les meilleures conditions de chargement sont à l'extérieur durant les journées ensoleillées. Toutefois, on peut quand même recharger la pile durant une journée nuageuse ou à l'aide de sources d'éclairage intérieures, bien que plus lentement. Lorsque les protecteurs auditifs ne sont pas en usage, on peut les placer dans un endroit exposé à la lumière afin qu'ils puissent se recharger. Si la pile est morte, ou bien si on veut charger l'appareil plus rapidement, une autre option de chargement est un câble USB-C (voir la page 10).

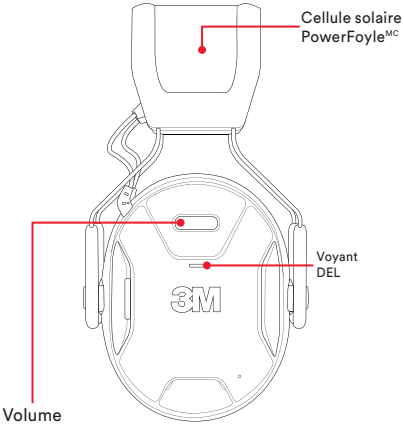

VÉRIFIER LE TAUX DE CHARGE

Lorsque l'appareil est éteint, pousser la commande de volume vers le bas.

Le voyant DEL blanc indiquera l'état de charge en clignotant selon un des motifs ci-dessous :

○○○○	○○○○	○○○○	charge rapide
○○○	○○○	○○○	charge modérée
○○	○○	○○	charge lente
○	○	○	aucune charge

FONCTIONS DE BASE

PROTECTEURS AUDITIFS SANS FIL WORKTUNES^MC CONNECT + SOLAR | NUMÉRO DE MODÈLE : 90573

PROTECTEURS AUDITIFS SANS FIL WORKTUNES^MC CONNECT + SOLAR AVEC COUSSINETS EN GEL | NUMÉRO DE MODÈLE : 90574

MARCHE/ARRÊT

Maintenir le bouton marche/arrêt enfoncé pendant 2 secondes pour mettre le casque en marche/arrêt. La commande vocale annoncera « Power ON » (en marche) ou « Power OFF » (éteint). Lorsque l'appareil est en marche, la commande vocale fournira également l'état de charge de la pile en fonction d'intervalles de 10 %. Par exemple, on pourrait entendre « Battery 80% » (charge de 80 %)

JUMELAGE DE L'APPAREIL

Selon le téléphone, on pourrait être invité à se connecter immédiatement après avoir allumé l'appareil. Si ce n'est pas le cas, on peut lancer le jumelage de deux façons :

- Appuyer sur le bouton marche/arrêt/Bluetooth® et le maintenir enfoncé jusqu'à la fin des messages sonores. Un message sonore indiquera « Bluetooth® Pairing On » (jumelage Bluetooth®) et le voyant DEL clignotera.

Ou

- Après avoir allumé l'appareil, appuyer rapidement deux fois (soit à moins de 0,5 seconde d'intervalle) sur le bouton marche/arrêt/Bluetooth®. Un message sonore indiquera « Bluetooth® Pairing On » (jumelage Bluetooth®).

Sur le téléphone cellulaire ou autre appareil, se connecter à « WorkTunes Connect + Solar » à l'aide de Bluetooth®. Une fois jumelé, l'appareil s'y connectera automatiquement chaque fois qu'il est allumé par la suite, s'il se trouve dans l'environnement immédiat.

Si la connexion ne réussit pas la première fois, vérifier ce qui suit :

1. Bluetooth® est activé sur le téléphone ou l'appareil.
2. Le téléphone ou l'appareil n'est pas déjà connecté à un autre produit Bluetooth®.
3. L'appareil WorkTunes^MC n'est pas jumelé à un autre téléphone ou appareil.
4. Le téléphone et les protecteurs auditifs sont à proximité.

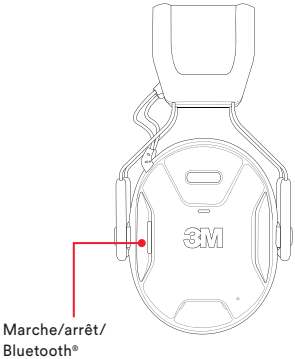

FONCTIONS DE BASE

PROTECTEURS AUDITIFS SANS FIL WORKTUNES^MC CONNECT + SOLAR | NUMÉRO DE MODÈLE : 90573

PROTECTEURS AUDITIFS SANS FIL WORKTUNES^MC CONNECT + SOLAR AVEC COUSSINETS EN GEL | NUMÉRO DE MODÈLE : 90574

VOLUME

Régler le volume à l'aide de la commande de volume de l'appareil ou à partir du téléphone. Les paramètres de volume du téléphone et des Protecteurs auditifs sans fil WorkTunes^MC Connect + Solar sont synchronisés.

COMMANDE DES PISTES AUDIO

Utiliser le bouton marche/arrêt pour mettre en pause, lire ou sauter une piste :

- Appuyer une seule fois pour mettre en pause ou lire une piste.
- Appuyer deux fois pour passer à la piste suivante.
- Appuyer trois fois pour retourner à la piste précédente.

Il est également possible d'utiliser les commandes du téléphone cellulaire pour régler le volume d'entrée, et mettre en pause, lire et sélectionner des pistes.

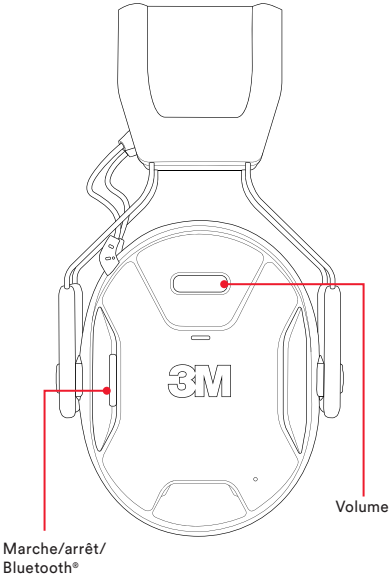

FONCTIONS DE BASE

PROTECTEURS AUDITIFS SANS FIL WORKTUNES^MC CONNECT + SOLAR | NUMÉRO DE MODÈLE : 90573

PROTECTEURS AUDITIFS SANS FIL WORKTUNES^MC CONNECT + SOLAR AVEC COUSSINETS EN GEL | NUMÉRO DE MODÈLE : 90574

MISE EN GARDE RELATIVE À UNE FAIBLE CHARGE

Les protecteurs auditifs émettent un message sonore de « Battery Low » (faible charge) toutes les 20 minutes lorsque la tension de la pile est faible. Des messages supplémentaires de « Battery Empty » (pile morte) et de « Power Off » (éteint) seront émis juste avant que les protecteurs auditifs s'éteignent en raison d'une pile morte. Recharger l'appareil à ce moment.

ARRÊT AUTOMATIQUE

Après 4 heures d'inactivité, les protecteurs auditifs s'éteignent automatiquement. Pour réinitialiser la fonction d'arrêt automatique avant que l'appareil ne s'éteigne, il suffit de régler le volume ou d'appuyer sur n'importe quel bouton.

Sinon, si aucun appareil Bluetooth® n'y est connecté pendant 5 minutes, la fonction d'arrêt automatique sera activée et l'appareil s'éteindra.

Après l'arrêt automatique, appuyer sur le bouton marche/arrêt pendant 2 secondes pour remettre le protecteur en marche.

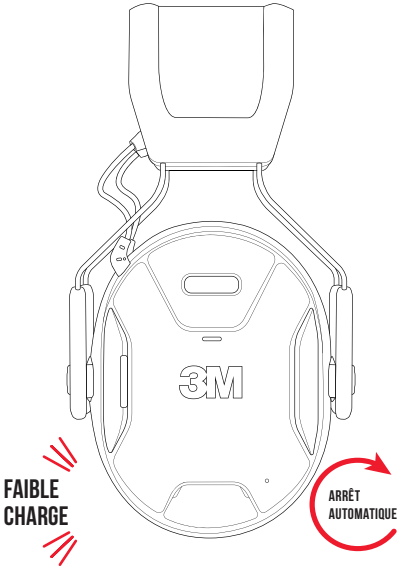

FONCTIONS DE BASE

PROTECTEURS AUDITIFS SANS FIL WORKTUNES^MG CONNECT + SOLAR | NUMÉRO DE MODÈLE : 90573

PROTECTEURS AUDITIFS SANS FIL WORKTUNES^MG CONNECT + SOLAR AVEC COUSSINETS EN GEL | NUMÉRO DE MODÈLE : 90574

APPELS ENTRANTS

Si un téléphone est connecté à Bluetooth®, les appels entrants mettront en pause la musique et, selon les paramètres du téléphone, la sonnerie du téléphone se fera entendre ou un message sonore sera émis. Pour répondre à un appel entrant, appuyer une fois sur le bouton marche/arrêt/Bluetooth® des protecteurs auditifs. Pour se déconnecter d'un appel, appuyer encore une fois sur le bouton marche/arrêt/Bluetooth®. Une fois l'appel terminé, un message sonore indiquera « Call Terminated » (appel terminé) et la musique reprendra.

Pour rejeter un appel et revenir à la musique, appuyer sur le bouton marche/arrêt/Bluetooth® pendant 2 secondes. Après le rejet d'un appel, un message sonore indiquera « Call rejected » (appel rejeté) et la musique reprendra.

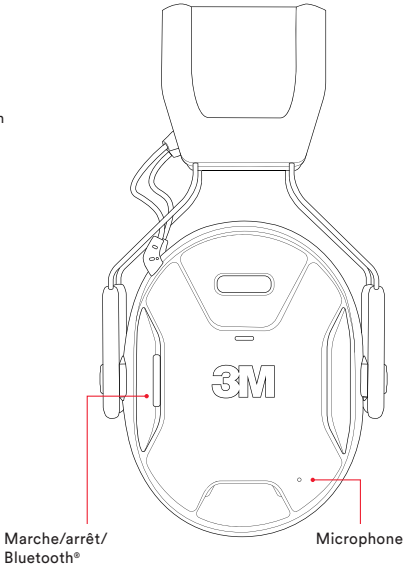

FONCTIONS DE BASE

PROTECTEURS AUDITIFS SANS FIL WORKTUNES^MC CONNECT + SOLAR | NUMÉRO DE MODÈLE : 90573

PROTECTEURS AUDITIFS SANS FIL WORKTUNES^MC CONNECT + SOLAR AVEC COUSSINETS EN GEL | NUMÉRO DE MODÈLE : 90574

DAS (EN 62479) :

Renseignements sur l'exposition aux radiofréquences : la puissance PIRE de l'appareil au niveau maximal est inférieure à la condition d'exemption de la norme EN 62479 : 2010. Cet appareil est conforme aux limites relatives à l'exposition à la radiation de radiofréquences établies par la pour un environnement non contrôlé.

FONCTIONS DE BASE

PROTECTEURS AUDITIFS SANS FIL WORKTUNES^MC CONNECT + SOLAR | NUMÉRO DE MODÈLE : 90573

PROTECTEURS AUDITIFS SANS FIL WORKTUNES^MC CONNECT + SOLAR AVEC COUSSINETS EN GEL | NUMÉRO DE MODÈLE : 90574

PORTÉE BLUETOOTH®

La portée normale entre un appareil Bluetooth® et les Protecteurs auditifs sans fil Worktunes^MC Connect + Solar est d'environ 50 pieds. Plus la distance entre l'appareil Bluetooth® et les protecteurs auditifs augmente, plus on risque de perdre le signal. Pour les meilleurs résultats, garder l'appareil Bluetooth® sur soi ou à environ une longueur de bras des protecteurs auditifs. La portée maximale peut varier selon les conditions particulières de la situation.

Détails techniques Bluetooth®

Puissance d'émission maximale :
4 dBm (PIRE)

Bande de fréquences de fonctionnement :
2 402 MHz à 2 480 MHz

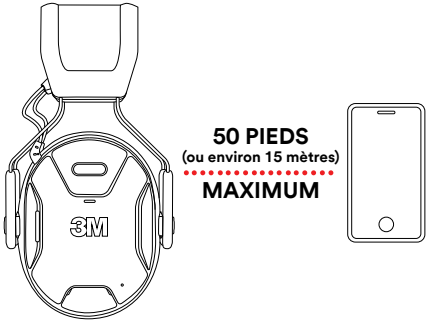

FONCTIONS DE BASE

PROTECTEURS AUDITIFS SANS FIL WORKTUNES^MC CONNECT + SOLAR | NUMÉRO DE MODÈLE : 90573

PROTECTEURS AUDITIFS SANS FIL WORKTUNES^MC CONNECT + SOLAR AVEC COUSSINETS EN GEL | NUMÉRO DE MODÈLE : 90574

MODE RÉGLAGE SÉCURITAIRE DU VOLUME VS MODE LIMITEUR

Cet appareil est offert avec deux modes limiteurs destinés à empêcher que le volume soit trop élevé.

- Le mode limiteur standard permet de diffuser du son indéfiniment par les haut-parleurs à un niveau de volume maximal de 82 dB.
- La technologie de réglage sécuritaire du volume est un limiteur de bruit exclusif qui tient compte des limites d'exposition recommandées pendant toute la journée de travail. Cette technologie permet d'écouter de la musique à un volume plus élevé, mais pendant des périodes plus courtes. Au cours d'une longue période d'écoute, l'appareil règlera automatiquement le volume maximal pour qu'il reflète les limites recommandées.

PASSER AU MODE LIMITEUR

Le mode *réglage sécuritaire du volume* des protecteurs auditifs est activé par défaut. Pour passer au mode limiteur, veiller à ce que l'appareil soit éteint, puis pousser la commande de volume vers le bas et maintenir le bouton marche/arrêt enfoncé pendant 5 secondes. Différents messages sonores seront émis, y compris celui de « Limiter Mode » (mode limiteur).

Pour revenir au mode *réglage sécuritaire du volume*, éteindre l'appareil, pousser la commande de volume vers le haut, puis appuyer sur le bouton marche/arrêt pendant 5 secondes.

PRÉSERVATION DE L'AUDITION

PROTECTEURS AUDITIFS SANS FIL WORKTUNES^MG CONNECT + SOLAR | NUMÉRO DE MODÈLE : 90573

PROTECTEURS AUDITIFS SANS FIL WORKTUNES^MG CONNECT + SOLAR AVEC COUSSINETS EN GEL | NUMÉRO DE MODÈLE : 90574

QUI DEVRAIT S'INQUIÉTER DU BRUIT?

Peu importe son âge, une exposition excessive à un niveau de bruit dangereux peut endommager l'ouïe de façon permanente. Qu'il s'agisse du son d'une scie à chaîne, du coup soudain d'une carabine de chasse ou du rugissement d'une tondeuse, l'exposition à des sons dangereux peut causer la perte d'audition due au bruit.

La perte d'audition due au bruit est répandue et des millions de personnes en sont à risque. Des entrevues auprès de participants et l'analyse de tests auditifs effectués par les Centres de contrôle et de prévention des maladies des États-Unis en 2011 et en 2012 ont révélé que de 10 à 40 millions d'adultes pourraient avoir une perte auditive dans une ou les deux oreilles en raison d'une exposition à des bruits dangereux. Les CDC travaillent en collaboration avec le NIOSH pour sensibiliser la population à la perte d'audition due au bruit et à la prévention de celle-ci.

https://www.cdc.gov/niosh/topics/noise/default.html

QU'EST-CE QUE L'INDICE DE RÉDUCTION DU BRUIT (NRR)?

L'Environmental Protection Agency (EPA) des États-Unis a choisi d'utiliser l'indice de réduction du bruit (NRR) à titre de mesure de la capacité de réduction du bruit des protecteurs auditifs.

Voici un exemple de calcul du NRR :

1. Les tondeuses autoportées fonctionnent à 95 décibels, soit un niveau sonore auquel il n'est pas prudent d'exposer ses oreilles sans protection auditive.

2. Supposons que l'on porte un protecteur auditif avec un NRR de 25 décibels.

3. Lorsque le protecteur auditif est porté correctement (en lisant et en suivant entièrement les directives d'utilisation), les oreilles ne sont exposées qu'à 70 décibels (95 décibels - 25 décibels = 70 décibels), soit un niveau de décibels beaucoup plus sécuritaire. Ne pas oublier qu'un ajustement inadéquat de cet appareil réduira son efficacité. Consulter les directives d'ajustement pour savoir comment obtenir un ajustement et une étanchéité adéquats. Il est recommandé de réduire le NRR de 50 % pour obtenir une meilleure estimation de la protection typique.

QU'EST-CE QU'UN DÉCIBEL?

Un décibel est un terme de mesure utilisé pour décrire l'intensité ou la force d'une onde sonore. Une exposition continue à des sons de plus de 85 décibels peut causer une perte auditive permanente. Si on comprend le niveau de décibels d'un son, on peut choisir la bonne protection auditive pour ses besoins.

Comment savoir si on est exposé à des bruits de 85 décibels ou plus? Voici un test rapide : s'il faut élever la voix pour parler à quelqu'un qui se trouve à distance de bras, le niveau sonore du milieu est probablement de 85 décibels ou plus.

PRÉSERVATION DE L'AUDITION

PROTECTEURS AUDITIFS SANS FIL WORKTUNES^MG CONNECT + SOLAR | NUMÉRO DE MODÈLE : 90573

PROTECTEURS AUDITIFS SANS FIL WORKTUNES^MG CONNECT + SOLAR AVEC COUSSINETS EN GEL | NUMÉRO DE MODÈLE : 90574

INDICE DE RÉDUCTION DU BRUIT (NRR)

L'Environmental Protection Agency (EPA) des États-Unis a choisi d'utiliser l'indice de réduction du bruit (NRR) comme mesure de la capacité de réduction du bruit des protecteurs auditifs. 3M n'offre aucune garantie quant à savoir s'il s'avère pertinent ou non d'employer le NRR en tant que mesure de la protection offerte contre le bruit, car le niveau d'une telle protection dépend de l'intensité du bruit (sonie), de la durée d'exposition au bruit dangereux et de l'ajustement des coquilles antibruit sur les oreilles. Bien que l'utilisation de protecteurs auditifs puisse être recommandée pour la protection contre les effets néfastes du bruit impulsif, le NRR est fondé sur l'atténuation du bruit continu. Il est donc possible qu'il ne permette pas de déterminer avec exactitude le niveau de protection pouvant être atteint contre les bruits impulsifs (p. ex., les tirs d'armes à feu).

Lorsqu'ils sont utilisés conformément aux directives d'utilisation, ces protecteurs auditifs réduisent l'exposition aux bruits continus, comme les bruits industriels ou provenant de véhicules ou d'avions, ainsi qu'aux bruits impulsifs puissants, comme les tirs d'armes à feu. Il est difficile de prévoir la protection auditive nécessaire et/ou réelle liée à l'exposition à des bruits impulsifs. Dans le cas de tirs d'armes à feu, le rendement de l'appareil sera influencé par le type d'arme à feu dont il est question, le nombre de coups tirés, le choix de protection auditive, l'ajustement et l'utilisation de la protection auditive ainsi que d'autres variables. Il se peut que son ouïe soit à risque si on a l'impression qu'elle est plus faible, si on entend un tintement ou un bourdonnement pendant ou après une exposition au bruit (y compris un tir d'arme à feu) ou pour toute autre raison. Pour en savoir plus sur la protection auditive en cas de bruit impulsif, veuillez consulter le site Web **3M.ca/ProtectionAuditive**.

Un ajustement inadéquat de cet appareil réduira sa capacité d'atténuation du bruit. Consulter les directives d'utilisation ci-jointes pour effectuer un ajustement approprié.

⚠ MISE EN GARDE

L'EPA des États-Unis indique le NRR (indice de réduction du bruit) à titre de mesure de la réduction du bruit des protecteurs auditifs. Cependant, 3M ne donne aucune garantie quant à l'adéquation du NRR à cette fin. Des études semblent démontrer que les valeurs d'atténuation du bruit indiquées sur l'emballage peuvent s'avérer imprécises en raison des variations dans l'ajustement, l'habileté de l'utilisateur à effectuer un ajustement et son niveau de motivation. Se reporter aux réglementations applicables ou aux conseils sur la manière d'ajuster la ou les valeurs d'atténuation indiquées sur l'étiquette. Il est recommandé de réduire le NRR de 50 % pour obtenir une meilleure estimation de la protection typique.

PRÉSERVATION DE L'AUDITION

PROTECTEURS AUDITIFS SANS FIL WORKTUNES^MC CONNECT + SOLAR | NUMÉRO DE MODÈLE : 90573

PROTECTEURS AUDITIFS SANS FIL WORKTUNES^MC CONNECT + SOLAR AVEC COUSSINETS EN GEL | NUMÉRO DE MODÈLE : 90574

ATTÉNUATION CONFORMÉMENT À LA NORME ANSI S3.19-1974

L'EPA fait référence aux lois fédérales des É.-U.

DONNÉES D'ATTÉNUATION (ANSI S3.19-1974)

FRÉQUENCE D'ESSAI (Hz)	125	250	500	1 000	2 000	3 150	4 000	6 300	8 000	NRR	Clase de CSA
Niveau d'atténuation moyen (dB)	21,0	24,9	28,3	34,5	37,6	37,6	38,4	38,0	36.3	26	AL
Écart-type (dB)	3,1	2,7	1,8	2,6	2,7	3,6	3,9	4,0	4,1		

L'EPA fait référence aux lois fédérales des É.-U.

DONNÉES D'ATTÉNUATION (ANSI S3.19-1974)

FRÉQUENCE D'ESSAI (Hz)	125	250	500	1 000	2 000	3 150	4 000	6 300	8 000	NRR	Clase de CSA
Niveau d'atténuation moyen (dB)	19,3	23,9	31,4	37,0	37,2	38,6	40,5	43,4	42,9	26	A
Écart-type (dB)	2,5	3,5	2,9	3,6	3,0	3,8	4,4	4,3	3,2		

L'intensité du bruit qui pénètre dans l'oreille d'une personne portant un protecteur auditif conformément aux directives applicables correspond étroitement à la différence entre le niveau de bruit ambiant pondéré en gamme A et le NRR.

Unajustment inadéquat de cet appareil réduira sa capacité d'atténuation du bruit. Consulter les directives d'utilisation cijointes pour effectuer un ajustement approprié.

1. L'intensité du bruit ambiant mesurée au niveau de l'oreille est de 92 dB(A).

2. Le NRR est de 26 dB(A).

3. Le niveau sonore pénétrant dans l'oreille est d'environ 66 dB(A).

⚠ AVERTISSEMENT

Pour les environnements bruyants dominés par des fréquences inférieures à 500 Hz, c'est le niveau de bruit ambiant pondéré en gamme C qui doit être utilisé. Le NRR utilisé dans l'exemple ci-dessus a été obtenu en laboratoire.

PRÉSERVATION DE L'AUDITION

PROTECTEURS AUDITIFS SANS FIL WORKTUNES^MC CONNECT + SOLAR | NUMÉRO DE MODÈLE : 90573

PROTECTEURS AUDITIFS SANS FIL WORKTUNES^MC CONNECT + SOLAR AVEC COUSSINETS EN GEL | NUMÉRO DE MODÈLE : 90574

ATTÉNUATION CONFORMÉMENT À LA NORME AS/NZS 1270:2002

INDICE DE CONVERSION DU NIVEAU SONORE POUR L'AUSTRALIE/LA NOUVELLE-ZÉLANDE (SLC80)

PROTECTEURS AUDITIFS SANS FIL WORKTUNES^MC CONNECT + SOLAR 3M — Norme AS/NZS 1270:2002

FRÉQUENCES D'ESSAI (Hz)	125	250	500	1 000	2 000	4 000	8 000	SLC_{80}	CLASSE	Force de serrage 9,8 N
Niveau d'atténuation moyen (dB)	16,9	21,1	26,1	32,5	35,9	39,0	38.6	29,2	5	
Écart-type	5,0	3.9	2.5	3,6	3,3	4,6	4.2			Masse
Moyenne moins l'écart-type	11,9	17.2	23.6	28,9	32,6	34,4	34,4			500 g

PROTECTEURS AUDITIFS SANS FIL WORKTUNES^MC CONNECT + SOLAR 3M AVEC COUSSINETS EN GEL — Norme AS/NZS 1270:2002

FRÉQUENCES D'ESSAI (Hz)	125	250	500	1 000	2 000	4 000	8 000	SLC_{80}	CLASSE	Force de serrage 12,5 N
Niveau d'atténuation moyen (dB)	18,5	21,3	25,9	33,3	34,5	38,0	40,8	27,8	5	
Écart-type	3,9	3,4	5,0	3,3	5,4	6,5	5,5			Masse
Moyenne moins l'écart-type	14,6	17,9	20,9	30,0	29,1	31,5	35,3			516 g

Ce produit a été testé conformément aux exigences de la norme AS/NZS 1270 et a satisfait aux spécifications des protecteurs auditifs de classe 5.

Lorsqu'ils sont choisis, utilisés et entretenus comme indiqué dans la norme AS/NZS 1269.3, ces protecteurs auditifs peuvent être utilisés dans des environnements bruyants allant jusqu'à 110 dB(A), en supposant que le niveau de référence est de 85 dB(A). Un niveau de référence inférieur peut nécessiter une classe de protecteur plus élevée.

Un ajustement inadéquat de cet appareil réduira sa capacité d'atténuation du bruit. Consulter les directives d'utilisation ci-jointes pour effectuer un ajustement approprié.

ENTRETIEN ET NETTOYAGE

PROTECTEURS AUDITIFS SANS FIL WORKTUNES^MC CONNECT + SOLAR | NUMÉRO DE MODÈLE : 90573

PROTECTEURS AUDITIFS SANS FIL WORKTUNES^MC CONNECT + SOLAR AVEC COUSSINETS EN GEL | NUMÉRO DE MODÈLE : 90574

ENTRETIEN

- Entreposer l'appareil dans un endroit propre et sec.
- Ne pas l'entreposer dans la lumière directe du soleil, comme sur le tableau de bord d'une voiture, ou à des températures supérieures à 55 °C (131 °F).
- Ne pas l'entreposer à une température inférieure à 4 °C (40 °F).
- Vérifier régulièrement les coquilles antibruit pour toute fente, toute pièce usée et un ajustement adéquat. Remplacer les pièces fissurées ou usées au besoin. La durée utile typique des coussinets d'étanchéité et de la doublure en mousse est de 6 à 12 mois.
- Ne pas ranger les protecteurs auditifs pendant une période prolongée sans retirer les piles. Une pile qui coule peut causer des blessures ou endommager les protecteurs auditifs.
- Pour toute question sur les directives d'entretien, communiquer avec le Service à la clientèle de 3M au 1 800 494-3552.

NETTOYAGE

- Essuyer le serre-tête et les coussinets d'étanchéité avec une éponge ou un chiffon et de l'eau chaude savonneuse. Y enlever tout résidu savonneux à l'aide d'un chiffon propre et humide et les sécher soigneusement.
- Si voulu, retirer les coussinets d'étanchéité et la doublure en mousse avant de les laver.
- Laisser la doublure en mousse sécher avant de la réinsérer dans les coquilles.
- Ne pas utiliser de solvants ou de produits chimiques puissants ou abrasifs.
- Ne pas utiliser de lingette désinfectante, car celle-ci pourrait contenir des ingrédients pouvant assécher le matériel.
- Ne pas immerger dans l'eau.

FOIRE AUX QUESTIONS

PROTECTEURS AUDITIFS SANS FIL WORKTUNES™ CONNECT + SOLAR | NUMÉRO DE MODÈLE : 90573

PROTECTEURS AUDITIFS SANS FIL WORKTUNES™ CONNECT + SOLAR AVEC COUSSINETS EN GEL | NUMÉRO DE MODÈLE : 90574

Q : Je tape deux fois, mais je n'arrive pas à connecter mon téléphone/appareil. Que dois-je faire?

R : Votre unité indique-t-elle « Bluetooth® Pairing » (jumelage Bluetooth®)? Si ce n'est pas le cas, vous devez taper deux fois plus rapidement (c'est-à-dire taper deux fois en moins d'une demi-seconde). Essayez jusqu'à ce que vous l'entendiez.

Q : Mes protecteurs auditifs indiquent « Bluetooth® Pairing » (jumelage Bluetooth®), mais cela ne s'affiche pas sur mon téléphone/appareil. Comment faire pour que mon téléphone/appareil reconnaisse l'unité?

R : Essayez les suggestions suivantes. Si une étape ne résout pas le problème, passez à l'étape suivante :

1. Veillez à ce que votre téléphone soit en mode recherche pour les appareils Bluetooth® environnants.
2. Désactivez et réactivez la fonction Bluetooth® de votre téléphone.
3. Éteignez complètement votre téléphone et rallumez-le.
4. Vérifiez s'il n'y a pas trop d'appareils Bluetooth® jumelés à votre téléphone. Si oui, sélectionnez l'option « oublier » ou « déjumeler » pour quelques-uns des appareils et réessayez de jumeler l'appareil en question.
5. Vérifiez si votre téléphone nécessite des mises à jour du système et mettez-le à jour, le cas échéant.
6. Effectuez une « réinitialisation d'usine » de vos protecteurs auditifs (voir la dernière question de la FAQ).
7. Si vous ne pouvez toujours pas le jumeler, vous devrez communiquer avec le fabricant de votre téléphone pour obtenir de l'aide, car il s'agit probablement d'un problème avec le micrologiciel Bluetooth® du téléphone.

Q : Je peux jumeler l'appareil à mon téléphone, mais lorsque j'essaie de le jumeler à un autre appareil cela ne fonctionne pas. Que puis-je faire?

R : Il se peut que vous deviez « oublier » ou « déjumeler » l'appareil sur votre téléphone afin de pouvoir y connecter un nouvel appareil.

FOIRE AUX QUESTIONS

PROTECTEURS AUDITIFS SANS FIL WORKTUNES^MC CONNECT + SOLAR | NUMÉRO DE MODÈLE : 90573

PROTECTEURS AUDITIFS SANS FIL WORKTUNES^MC CONNECT + SOLAR AVEC COUSSINETS EN GEL | NUMÉRO DE MODÈLE : 90574

Q : Ces protecteurs auditifs peuvent-ils être utilisés dans des conditions humides?

R : Ces protecteurs auditifs ne sont pas étanches, ce qui signifie qu'ils ne sont pas conçus pour être submergés. Cependant, nous
réalisons qu'il n'est pas toujours possible de garder l'appareil sec en tout temps. Ainsi, les protecteurs auditifs ont été conçus
pour tolérer l'humidité que vous pourriez rencontrer lors de travaux extérieurs sur la pelouse et de jardinage (p. ex., la transpiration, la pluie légère, etc.). Si les coussinets internes deviennent humides ou mouillés, retirez-les et laissez-les sécher avant de les réinsérer.

Q : Comment rallumer mon appareil après qu'il se soit éteint automatiquement?

R : Appuyez sur le bouton marche/arrêt et maintenez-le enfoncé pendant 2 secondes.

Q : Y a-t-il des côtés de devant et de derrière, des côtés droit et gauche?

R : Un « L » (pour gauche) et un « R » (pour droite) sont imprimés sur la mousse à l'intérieur de chaque coquille pour vous aider à orienter l'appareil sur votre tête. Les coquilles sont inclinées pour permettre plus d'espace pour vos oreilles à l'intérieur des coquilles. Les boutons se trouvent sur la coquille droite.

Q : Quelle est la durée de la garantie du fabricant?

R : Ce produit est couvert par une garantie limitée de deux ans. Consultez la section sur la garantie pour obtenir de plus amples renseignements.

Q : Comment puis-je réinitialiser l'unité (réinitialisation d'usine)?

R : Une réinitialisation d'usine restaure tous les paramètres par défaut et efface tous les appareils mémorisés. Pour effectuer une réinitialisation d'usine, mettez d'abord l'appareil en marche, puis appuyez sur le bouton marche/arrêt tout en poussant la commande de volume vers le haut et maintenez-la enfoncée pendant 10 secondes. Le voyant DEL clignotera trois
fois et la commande vocale indiquera « Factory Reset. Power Off. » (réinitialisation d'usine, éteint). L'appareil sera alors réinitialisé aux paramètres par défaut.

RENSEIGNEMENTS EN MATIÈRE DE COMPATIBILITÉ ÉLECTROMAGNÉTIQUE

PROTECTEURS AUDITIFS SANS FIL WORKTUNES^MC CONNECT + SOLAR | NUMÉRO DE MODÈLE : 90573

PROTECTEURS AUDITIFS SANS FIL WORKTUNES^MC CONNECT + SOLAR AVEC COUSSINETS EN GEL | NUMÉRO DE MODÈLE : 90574

RENSEIGNEMENTS RELATIFS À LA FCC

Cet appareil est conforme à la partie 15 des règlements de la Federal Commincation Rules (FCC) des États-Unis. L'utilisation de l'appareil est assujettie aux deux conditions suivantes : (1) l'appareil ne doit pas provoquer de brouillage préjudiciable; 2) l'appareil doit accepter tout brouillage, y compris les brouillages qui peuvent en compromettre le fonctionnement.

Aucune modification ne sera apportée à cet appareil sans le consentement écrit de la Compagnie 3M. Toute modification à l'appareil faite sans autorisation peut annuler son utilisation permise en vertu des règlements de la FCC.

Cet appareil a été testé et est conforme aux limites d'un appareil numérique de classe B, selon la partie 15 des règlements de la FCC. Ces limites visent à fournir une protection raisonnable contre les brouillages préjudiciables dans une installation résidentielle. Cet appareil génère, utilise et peut irradier de l'énergie de radiofréquence et, s'il n'est pas installé et utilisé conformément aux directives, peut provoquer un brouillage préjudiciable pour les communications radio. Cependant, il n'existe aucune garantie que du brouillage ne se produira pas dans une installation particulière. Si cet appareil provoque des brouillages préjudiciables pour la réception des téléviseurs et des radios, ce qui peut être déterminé en éteignant et en rallumant l'appareil, on conseille à l'utilisateur de tenter de corriger ces brouillages par l'une des mesures suivantes :

- Réorienter ou déplacer l'antenne de réception.
- Augmenter la distance entre l'appareil et le récepteur.
- Brancher l'appareil sur une prise de courant appartenant à un circuit électrique différent de celui sur lequel le récepteur est branché.
- Pour obtenir de l'aide, consulter le détaillant ou un technicien en radio/télévision expérimenté.

Cet appareil est conforme aux limites relatives à l'exposition à la radiation de radiofréquences établies par la FCC pour un environnement non contrôlé. Cet émetteur ne doit être situé au même endroit que tout autre émetteur ou toute autre antenne ni être utilisé en conjonction avec tout autre émetteur ou toute autre antenne.

RENSEIGNEMENTS EN MATIÈRE DE COMPATIBILITÉ ÉLECTROMAGNÉTIQUE

PROTECTEURS AUDITIFS SANS FIL WORKTUNES^MC CONNECT + SOLAR | NUMÉRO DE MODÈLE : 90573

PROTECTEURS AUDITIFS SANS FIL WORKTUNES^MC CONNECT + SOLAR AVEC COUSSINETS EN GEL | NUMÉRO DE MODÈLE : 90574

RENSEIGNEMENTS SUR ISDE

Cet appareil est conforme aux spécifications des normes applicables au matériel radio exempté de licence d'Innovation, Sciences et Développement économique Canada (ISDE). L'utilisation de l'appareil est assujettie aux deux conditions suivantes :

1. Cet appareil ne doit pas provoquer de brouillages; et

2. Cet appareil doit accepter tout brouillage, y compris les brouillages qui peuvent en compromettre le fonctionnement.

CAN ICES-3(B)/NMB-3(B)

EXPOSITION AUX RF

Cet appareil est conforme aux limites relatives à l'exposition à la radiation de radiofréquences établies par ISDE pour un environnement non contrôlé.

RENSEIGNEMENTS IMPORTANTS

PROTECTEURS AUDITIFS SANS FIL WORKTUNES^MG CONNECT + SOLAR | NUMÉRO DE MODÈLE : 90573

PROTECTEURS AUDITIFS SANS FIL WORKTUNES^MG CONNECT + SOLAR AVEC COUSSINETS EN GEL | NUMÉRO DE MODÈLE : 90574

GARANTIE LIMITÉE

Ce produit est garanti d'être exempt de tout défaut de matériau et de fabrication pour une période de deux ans à compter de la date d'achat d'origine. 3M s'engage, à sa discrétion, à réparer ou à remplacer, sans frais, à l'exception des frais de transport, les pièces qui présentent une défaillance dans des conditions normales d'utilisation et d'entretien lorsqu'elles sont utilisées et entretenues conformément à nos directives. La présente garantie exclut les dommages causés par une mauvaise utilisation, un usage abusif, des modifications non autorisées ou l'utilisation d'accessoires tiers. Une preuve d'achat est requise pour vérifier l'admissibilité.

LIMITE DE RESPONSABILITÉ

3M ne peut pas être tenue responsable de toute perte ou de tout dommage direct, indirect, spécial, fortuit ou conséquent découlant de l'utilisation de ce produit, quelle que soit la théorie juridique dont on se prévaut, y compris celle de violation de garantie, de responsabilité contractuelle, de négligence ou de responsabilité stricte. Certains pays, États ou certaines provinces ne permettent pas l'exclusion ou la limite de responsabilité en ce qui a trait aux dommages fortuits ou conséquents. Dans un tel cas, la clause d'exclusion ou de limite ci-dessus ne s'applique pas.

DÉCLARATION SUR LA DURÉE UTILE DU PRODUIT

Il est recommandé de remplacer le produit dans les 5 ans suivant la date de fabrication. La durée utile du produit dépend fortement de l'environnement dans lequel il est entreposé, utilisé et entretenu. L'utilisateur doit examiner régulièrement le produit pour déterminer à quel moment il atteint la fin de sa durée utile. Voici des exemples indiquant que le produit peut avoir atteint la fin de sa durée utile :

- Des défauts visibles tels que des fissures, déformations, pièces détachées ou manquantes.
- Le constat de la diminution du rendement d'atténuation du bruit du protecteur auditif, d'un bruit étrange ou de volumes sonores anormalement élevés provenant de la restitution sonore électronique du produit.

POUR OBTENIR DE PLUS AMPLES RENSEIGNEMENTS

Pour obtenir de plus amples renseignements sur ce produit et tous les produits de protection 3M, consulter le site
Web 3Msafety.com.

Pour le soutien technique, composer le 1 800 494-3552.

3M WORKTUNES™

CONNECT + SOLAR | PROTECTOR AUDITIVO

INSTRUCCIONES DE USO Y MANUAL DEL PRODUCTO

3M WORKTUNES™

CONNECT + SOLAR
PROTECTOR AUDITIVO

INFORMACIÓN DE SEGURIDAD 59-61
INSTRUCCIONES DE CALCE 62-63
GUÍA DE INICIO RÁPIDO 64
NAVEGACIÓN 65
OPERACIONES BÁSICAS 66-74
PRESERVACIÓN DE LA AUDICIÓN 75-78
CUIDADO Y LIMPIEZA 79
PREGUNTAS FRECUENTES 80-81
INFORMACIÓN SOBRE LA COMPATIBILIDAD ELECTROMAGNÉTICA 82-83
INFORMACIÓN IMPORTANTE Y GARANTÍA 84

INFORMACIÓN DE SEGURIDAD

WORKTUNES™ CONNECT + SOLAR CON PROTECTOR AUDITIVO | NÚMERO DE MODELO: 90573

WORKTUNES™ CONNECT + SOLAR CON PROTECTOR AUDITIVO DE ANILLOS DE GEL | NÚMERO DE MODELO: 90574

IMPORTANTE

El uso de protección auditiva es fundamental cuando realiza proyectos que lo exponen a sonidos iguales o superiores a 85 decibelios.*

Cuando se usa correctamente, el protector auditivo 3M™ WorkTunes™ Connect + Solar ayuda a reducir la exposición a sonidos peligrosos cuando se usan herramientas y equipos eléctricos como taladros, lijadoras manuales, cortadoras de césped, tractores de jardín, sopladores o cortadores de césped a gasolina, y durante actividades recreativas como conciertos, paseos en motos de nieve y eventos deportivos. Para sonidos muy fuertes, como aquellos causados por motosierras, sierras circulares, taladros percutores, martillos neumáticos, fuegos artificiales y disparos, 3M recomienda usar orejeras y tapones para los oídos al mismo tiempo para reducir aún más el ruido. Si usa protectores auditivos para el ruido fuera del trabajo, haga que un audiólogo, médico u otro profesional calificado le examine la audición periódicamente. Los protectores auditivos deben usarse en todo momento en entornos ruidosos para ayudar a reducir el ruido.

** Fuente: Centros para el Control y la Prevención de Enfermedades de EE. UU. (CDC, por sus siglas en inglés)*

INFORMACIÓN DE SEGURIDAD

WORKTUNES™ CONNECT + SOLAR CON PROTECTOR AUDITIVO | NÚMERO DE MODELO: 90573

WORKTUNES™ CONNECT + SOLAR CON PROTECTOR AUDITIVO DE ANILLOS DE GEL | NÚMERO DE MODELO: 90574

Debe leer, comprender y seguir la información de seguridad incluida en estas instrucciones antes de usar este producto de protección auditiva. Conserve estas instrucciones para consultarlas en el futuro.

USO PREVISTO

Este producto de protección auditiva está diseñado para protegerlo contra los ruidos peligrosos. Este producto de protección auditiva se usa en entornos con alto nivel de ruido. 3M no ha evaluado su uso en otros entornos y puede producir condiciones inseguras.

EXPLICACIÓN DE LAS CONSECUENCIAS DE LAS PALABRAS DE ADVERTENCIA	
⚠ ADVERTENCIA:	Indica una situación peligrosa que, si no se evita, podría tener como consecuencia lesiones graves o la muerte.
⚠ PRECAUCIÓN:	Indica una situación de riesgo que, si no se evita, podría tener como consecuencia lesiones menores o moderadas o daño a la propiedad.

⚠ ADVERTENCIA

Este producto de protección auditiva ayuda a reducir la exposición a ruidos peligrosos y otros sonidos fuertes. **Usar de manera indebida o no usar protectores auditivos durante la exposición al ruido puede ocasionar pérdida de la audición o lesiones auditivas.** Si tiene cualquier tipo de secreción del oído, o si tiene una infección en el oído, consulte a su médico antes de utilizar la protección auditiva. No seguir estas indicaciones puede causar pérdida de la audición o lesiones. Para saber cuál es el uso correcto, lea las *Instrucciones de uso* o llame a la línea gratuita del Servicio Técnico de 3M al 1-800-494-3552.

PARA REDUCIR LOS RIESGOS VINCULADOS CON LOS VOLTAJES PELIGROSOS E INCENDIOS:

- Nunca use este producto ni cargue o reemplace las pilas en un entorno explosivo.
- Cargue la pila solamente usando equipo certificado de terceros (como UL, Intertek, etc.).
- Existe riesgo de explosión si se reemplaza la pila por un tipo incorrecto; por ello, deseche las pilas usadas según los requisitos locales.
- No desarme, modifique ni repare este dispositivo. Esta unidad no contiene piezas que puedan repararse.

INFORMACIÓN DE SEGURIDAD (CONT.)

WORKTUNES™ CONNECT + SOLAR CON PROTECTOR AUDITIVO | NÚMERO DE MODELO: 90573

WORKTUNES™ CONNECT + SOLAR CON PROTECTOR AUDITIVO DE ANILLOS DE GEL | NÚMERO DE MODELO: 90574

PARA MINIMIZAR LOS RIESGOS ASOCIADOS AL RUIDO PELIGROSO:

- Siempre use protectores auditivos cuando esté expuesto al ruido.
- Asegúrese de que la protección auditiva tenga un calce adecuado. Siga las instrucciones de calce incluidas con el producto.
- No doble ni cambie la forma de la banda para la cabeza; si lo hace, el calce se aflojará y habrá fugas sonoras.
- Para una mejor protección, las almohadillas para las orejas se deben apoyar firmemente contra la cabeza. Cualquier cosa que interfiera con la hermeticidad, como el cabello largo (retírelo en la medida en que sea posible), las patillas de gafas muy gruesas o mal ajustadas, los lápices o las gorras, puede hacer que disminuya la protección.
- Inspeccione con regularidad las orejeras para detectar partes desgastadas o con grietas, así como para asegurarse de que calcen de manera adecuada. Reemplácelas cuando sea necesario.
- No almacene a temperaturas superiores a 131 °F (55 °C) ni inferiores a 40 °F (4 °C).
- Si sospecha que la reducción de ruido es inadecuada, aléjese del entorno ruidoso y, luego, verifique el calce, inspeccione el protector auditivo o considere usar otro tipo de protector auditivo.
- No sumerja el producto en agua. Límpielo con un paño húmedo y jabón suave. No utilice químicos fuertes o abrasivos.
- El uso de las funciones de entretenimiento o comunicación de este dispositivo puede reducir su consciencia situacional y su capacidad para escuchar las señales de advertencia en el lugar de trabajo. Manténgase alerta y ajuste el volumen del audio al nivel más bajo aceptable.
- No cambie la configuración de "*Control de volumen seguro*" a "Limitador" durante la misma jornada laboral.

DESECHO

El logotipo de RAEE (a la izquierda) aparece en el producto para indicar que no se debe desechar o tirar junto con sus otros residuos domésticos. Usted tiene la obligación de desechar todos los dispositivos electrónicos o eléctricos enviándolos a los puntos de recolección especificados para el reciclado de ese tipo de desechos peligrosos. Deseche los componentes de acuerdo con las normativas locales y gubernamentales vigentes.

INSTRUCCIONES DE CALCE

WORKTUNES™ CONNECT + SOLAR CON PROTECTOR AUDITIVO | NÚMERO DE MODELO: 90573

WORKTUNES™ CONNECT + SOLAR CON PROTECTOR AUDITIVO DE ANILLOS DE GEL | NÚMERO DE MODELO: 90574

Asegúrese de leer y comprender toda la información de seguridad antes de usar este producto.

Figura 1 Figura 2 Figura 3

El calce inadecuado de este dispositivo reducirá su eficacia. Calce sus orejeras antes de entrar en un área con ruidos peligrosos.

- Extienda completamente las correderas *(Figura 1)*.
- Coloque los auriculares sobre las orejas *(Figura 2)*. Los auriculares izquierdo y derecho están marcados en el interior para facilitar la orientación.
- Si desea ajustar la banda para la cabeza, sostenga los auriculares en su lugar sobre las orejas y ajuste las correderas hasta que la banda quede plana en el centro de su cabeza y las almohadillas ejerzan la misma presión alrededor de las orejas *(Figura 3)*.
- Asegúrese de que no quede ningún espacio entre la banda y la parte superior de la cabeza.

INSTRUCCIONES DE CALCE

WORKTUNES™ CONNECT + SOLAR CON PROTECTOR AUDITIVO | NÚMERO DE MODELO: 90573

WORKTUNES™ CONNECT + SOLAR CON PROTECTOR AUDITIVO DE ANILLOS DE GEL | NÚMERO DE MODELO: 90574

¡IMPORTANTE!

Para un calce adecuado, las almohadillas deben envolver por completo las orejas y quedar firmemente herméticas contra la cabeza, mientras que la banda debe quedar ceñida en la parte superior de la cabeza. Cualquier cosa que interfiera con la hermeticidad, como el cabello largo (retírelo en la medida en que sea posible), las patillas de gafas muy gruesas o mal ajustadas, los lápices o las gorras, hará que disminuya la eficacia de la orejera. No doble ni cambie la forma de la banda para la cabeza; si lo hace, el calce se puede aflojar y provocar fugas sonoras.

COMPROBACIÓN DEL CALCE

Cuando las orejeras están correctamente colocadas, su propia voz debe sonar hueca y los sonidos a su alrededor no deben sonar tan alto como antes de ponérselas.

USO CON GORRAS DE BÉISBOL

Esta banda para la cabeza se diseñó para adaptarse cómodamente a las gorras de béisbol. Hay un hueco en la parte inferior de la banda para la cabeza que puede ayudar a aliviar la presión del “botón” que se encuentra en la parte superior de la gorra. Sin embargo, el uso de gorros u otros accesorios puede interferir con la hermeticidad de los auriculares, lo que reduciría el nivel de protección auditiva. Asegúrese de seguir cuidadosamente las instrucciones de calce para minimizar la posibilidad de fugas de ruido.

GUÍA DE INICIO RÁPIDO

WORKTUNES™ CONNECT + SOLAR CON PROTECTOR AUDITIVO | NÚMERO DE MODELO: 90573

WORKTUNES™ CONNECT + SOLAR CON PROTECTOR AUDITIVO DE ANILLOS DE GEL | NÚMERO DE MODELO: 90574

⚠ ADVERTENCIA

Consulte las Instrucciones de calce antes de colocarse la unidad para lograr un ajuste adecuado. De lo contrario, la protección podría ser inadecuada y provocar la pérdida de la audición.

Esta Guía de inicio rápido no reemplaza las *Instrucciones de uso*. Antes de usar la unidad, el usuario debe leer y comprender las *Instrucciones de uso.*

1. Mantenga pulsado el botón de **encendido** durante 2 segundos para prender la unidad.
2. Pulse dos veces el botón de **encendido** para entrar en el modo de emparejamiento y conectarse a través del teléfono celular.
3. Pulse arriba o abajo en el regulador de **volumen** para ajustar el volumen.
4. Utilice el botón de **encendido** para controlar la pista:
   - Una sola pulsación: pausar/reproducir
   - Dos pulsaciones: saltar la pista
   - Tres pulsaciones: pista anterior
5. Utilice el botón de **encendido** para las llamadas telefónicas:
   - Una sola pulsación: contestar y finalizar la llamada telefónica
   - Pulsación larga: rechazar llamada telefónica

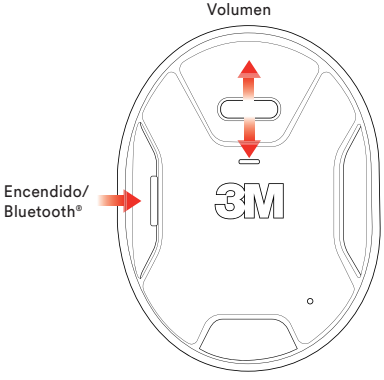

NAVEGACIÓN

WORKTUNES™ CONNECT + SOLAR CON PROTECTOR AUDITIVO | NÚMERO DE MODELO: 90573
WORKTUNES™ CONNECT + SOLAR CON PROTECTOR AUDITIVO DE ANILLOS DE GEL | NÚMERO DE MODELO: 90574

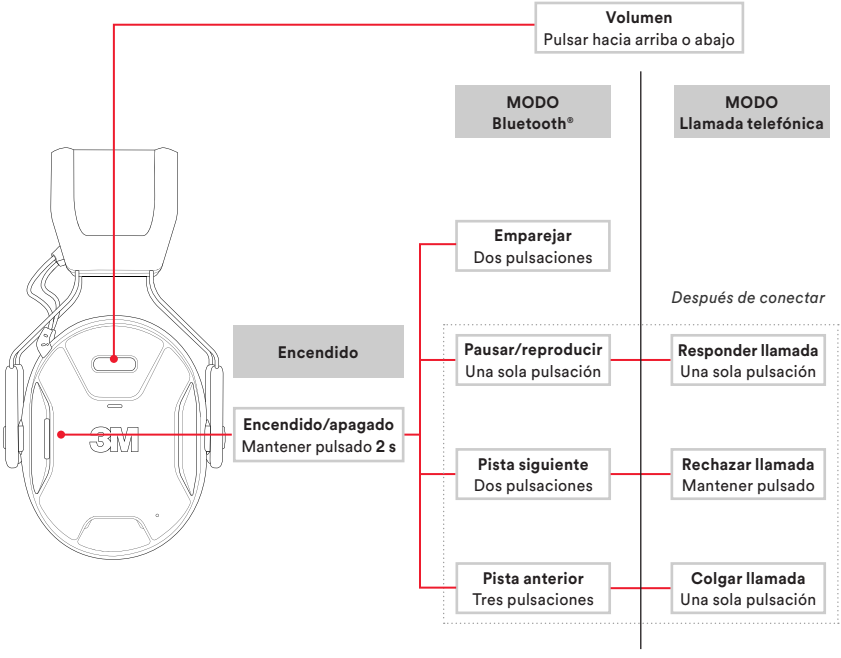

OPERACIONES BÁSICAS

WORKTUNES™ CONNECT + SOLAR CON PROTECTOR AUDITIVO | NÚMERO DE MODELO: 90573

WORKTUNES™ CONNECT + SOLAR CON PROTECTOR AUDITIVO DE ANILLOS DE GEL | NÚMERO DE MODELO: 90574

CARGA DE LOS AURICULARES (CARGA USB)

Para cumplir con las pautas reglamentarias, le hemos enviado el protector auditivo con solo una carga parcial en el paquete integrado de pilas de iones de litio. Se recomienda cargar completamente el protector auditivo antes del primer uso. Para cargarlo, inserte el cable del conector USB-C proporcionado en el conector USB-C ubicado en la parte inferior del auricular derecho del protector auditivo. Conecte el otro extremo del cable a una fuente de alimentación USB adecuada, como una computadora o a un adaptador de pared USB de terceros certificado (UL, Intertek, etc.). La luz LED parpadeará con un color azul mientras se está cargando y permanecerá encendida cuando se haya completado la carga.

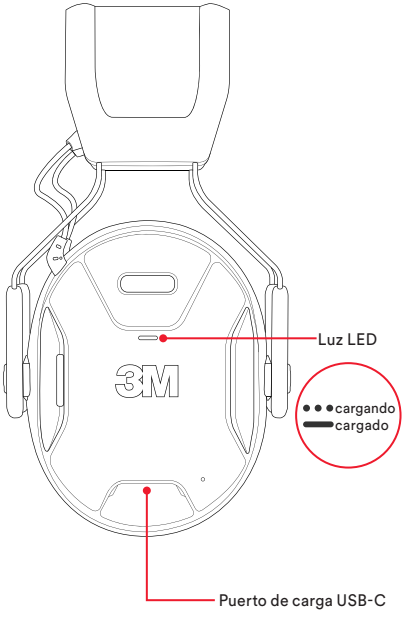

OPERACIONES BÁSICAS

WORKTUNES™ CONNECT + SOLAR CON PROTECTOR AUDITIVO | NÚMERO DE MODELO: 90573

WORKTUNES™ CONNECT + SOLAR CON PROTECTOR AUDITIVO DE ANILLOS DE GEL | NÚMERO DE MODELO: 90574

NIVELES DE CARGA SOLAR Y LUMINOSA

Este producto 3M™ WorkTunes™ Connect + Solar también incluye una celda solar en la banda para la cabeza. La celda solar PowerFoyle™ está diseñada para cargarse con cualquier tipo de luz, por lo cual genera más electricidad en condiciones de mayor luminosidad.
Las mejores condiciones de carga son al aire libre en días soleados. Sin embargo, en días nublados e incluso con la iluminación de interiores se pueden seguir cargando la pila a un ritmo más lento. Cuando no use el protector auditivo, puede colocarlo en algún lugar expuesto a la luz para que se cargue mientras no está en uso. Si nota que la pila está agotada o quiere cargarla más rápidamente, puede cargar el dispositivo con un cable de tipo USB-C (consulte la página 10).

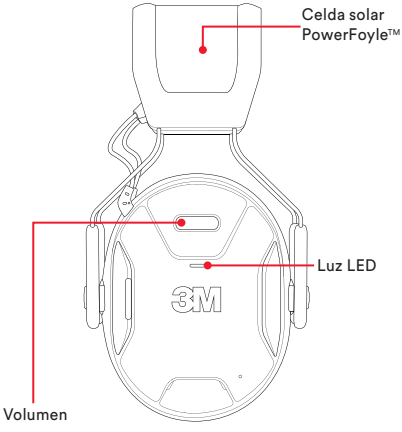

VERIFICAR LA VELOCIDAD DE CARGA

Cuando el aparato esté apagado, pulse hacia abajo el regulador de volumen.

El estado de carga se indicará mediante el parpadeo de la luz LED blanca en uno de los patrones que se muestran a continuación:

○○○○	○○○○	○○○○	carga rápida
○○○	○○○	○○○	carga moderada
○○	○○	○○	carga lenta
○	○	○	sin carga

OPERACIONES BÁSICAS

WORKTUNES™ CONNECT + SOLAR CON PROTECTOR AUDITIVO | NÚMERO DE MODELO: 90573

WORKTUNES™ CONNECT + SOLAR CON PROTECTOR AUDITIVO DE ANILLOS DE GEL | NÚMERO DE MODELO: 90574

ENCENDIDO

Mantenga presionado el botón de encendido durante 2 segundos para encender y apagar los auriculares. La asistencia por voz indicará “Power ON” (Encendido) o “Power OFF” (Apagado). Cuando esté encendido, la asistencia por voz también emitirá una actualización del estado de la pila basada en intervalos de 10 %. Por ejemplo, dirá: “Battery 80%” (Pila al 80 %).

EMPAREJAMIENTO DEL DISPOSITIVO

Según el teléfono que tenga, es posible que se le pida que lo empareje inmediatamente después de encender el dispositivo. Si no es así, puede emparejarlo de dos maneras:

- Mantenga pulsado el botón de encendido para encender el dispositivo y siga pulsándolo hasta que finalicen las indicaciones de audio. Escuchará un mensaje de voz que dice “Bluetooth pairing on” (Emparejamiento por Bluetooth® activado) y verá que el indicador de luz LED parpadea.

O bien:

- Tras encender el dispositivo, pulse dos veces el botón de encendido (dos pulsaciones rápidas separadas por menos de ½ segundo). Escuchará un mensaje de voz que dice “Bluetooth® pairing on” (Emparejamiento por Bluetooth® activado).

En su teléfono celular u otro dispositivo, conéctese a “WorkTunes Connect + Solar” mediante Bluetooth®. Escuchará “Bluetooth® connected” (Bluetooth® conectado) si se logró emparejar correctamente.

Una vez emparejado, cada vez que lo encienda a partir de entonces, su dispositivo se conectará automáticamente si está dentro del alcance.

Si no se conecta la primera vez, verifique lo siguiente:

1. El Bluetooth® está activado en su teléfono o dispositivo.
2. Su teléfono o dispositivo no se encuentra conectado a otro artefacto con Bluetooth®.
3. Su dispositivo WorkTunes no está emparejado con otro teléfono o dispositivo.
4. El teléfono y el protector auditivo están muy cerca.

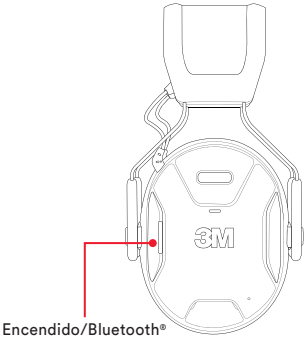

OPERACIONES BÁSICAS

WORKTUNES™ CONNECT + SOLAR CON PROTECTOR AUDITIVO | NÚMERO DE MODELO: 90573

WORKTUNES™ CONNECT + SOLAR CON PROTECTOR AUDITIVO DE ANILLOS DE GEL | NÚMERO DE MODELO: 90574

VOLUMEN

Ajuste el volumen con el regulador de volumen o utilizando el control de volumen de su teléfono celular.
La configuración de volumen del teléfono y de WorkTunes™ Connect + Solar se sincroniza.

CONTROLAR LAS PISTAS DE AUDIO

Utilice el botón de encendido para pausar/reproducir y saltar pistas:

- Pulse una sola vez para pausar/reproducir.
- Pulse dos veces para avanzar.
- Pulse tres veces para retroceder.

También puede utilizar los controles nativos de su teléfono celular para controlar el volumen, pausar/reproducir y seleccionar pistas.

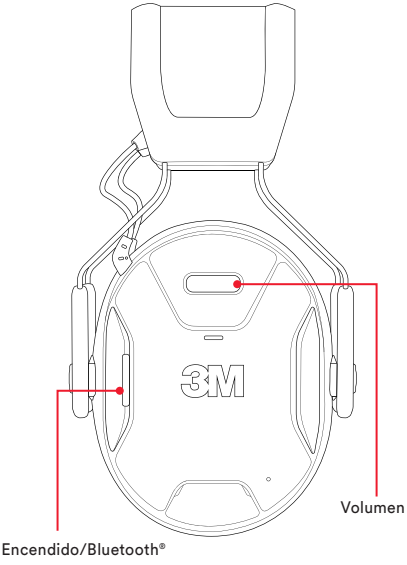

OPERACIONES BÁSICAS

WORKTUNES™ CONNECT + SOLAR CON PROTECTOR AUDITIVO | NÚMERO DE MODELO: 90573

WORKTUNES™ CONNECT + SOLAR CON PROTECTOR AUDITIVO DE ANILLOS DE GEL | NÚMERO DE MODELO: 90574

ADVERTENCIA DE PILA BAJA

El protector auditivo emitirá un aviso de “Battery Low” (Pila baja) cada 20 minutos cuando la capacidad de la pila esté baja. Se escuchará un mensaje adicional de “Battery Empty” (Pila agotada) y “Power off” (Apagando) mientras el protector auditivo se esté apagando cuando la pila se agote por completo. Recargue la unidad en este momento.

APAGADO AUTOMÁTICO

Después de 4 horas sin actividad, el protector auditivo se apaga automáticamente. Para restablecer el Apagado automático antes de que se apague, basta con ajustar el volumen o pulsar cualquier botón.

Alternativamente, si no hay ningún dispositivo Bluetooth® conectado durante un lapso de 5 minutos, la función de Apagado automático se activará y se apagará el dispositivo.

Después del apagado automático, mantenga pulsado el botón de encendido/apagado durante 2 segundos para volver a encenderlo.

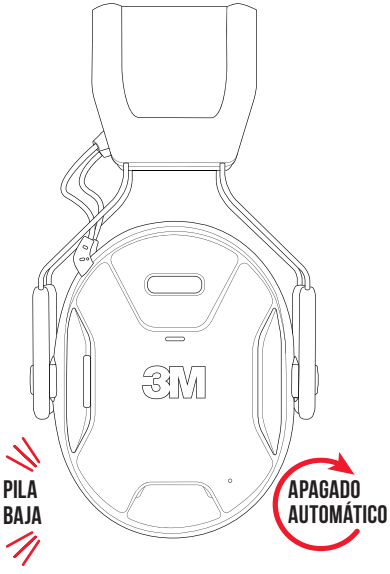

OPERACIONES BÁSICAS

WORKTUNES™ CONNECT + SOLAR CON PROTECTOR AUDITIVO | NÚMERO DE MODELO: 90573

WORKTUNES™ CONNECT + SOLAR CON PROTECTOR AUDITIVO DE ANILLOS DE GEL | NÚMERO DE MODELO: 90574

LLAMADAS ENTRANTES

Si está conectado a su teléfono a través de Bluetooth®, las llamadas entrantes harán que la música se ponga en pausa y, según la configuración de su teléfono, escuchará el tono de llamada o la indicación de audio del teléfono. Para responder a una llamada entrante, pulse una vez el botón de encendido/Bluetooth® del protector auditivo. Para terminar una llamada, pulse el botón de encendido/Bluetooth® una vez más. Tras desconectarse de la llamada, escuchará “Call terminated” (Llamada finalizada) y se reanudará el audio.

Para rechazar una llamada y volver al audio, mantenga presionado el centro del botón de encendido/Bluetooth® durante 2 segundos. Tras rechazar una llamada, escuchará “Call rejected” (Llamada rechazada) y se reanudará el audio.

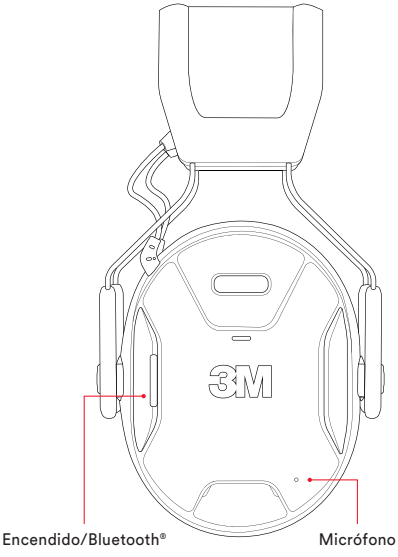

OPERACIONES BÁSICAS

WORKTUNES™ CONNECT + SOLAR CON PROTECTOR AUDITIVO | NÚMERO DE MODELO: 90573

WORKTUNES™ CONNECT + SOLAR CON PROTECTOR AUDITIVO DE ANILLOS DE GEL | NÚMERO DE MODELO: 90574

TASA DE ABSORCIÓN ESPECÍFICA (EN 62479):

Información sobre la exposición a radiofrecuencia: la potencia isotrópica radiada equivalente (EIRP, por sus siglas en inglés) del dispositivo en el caso máximo está por debajo de la condición de exención de la norma EN62479: 2010.
Este equipo cumple los límites de exposición a la radiación de radiofrecuencia de establecidos para un entorno no controlado.

OPERACIONES BÁSICAS

WORKTUNES™ CONNECT + SOLAR CON PROTECTOR AUDITIVO | NÚMERO DE MODELO: 90573

WORKTUNES™ CONNECT + SOLAR CON PROTECTOR AUDITIVO DE ANILLOS DE GEL | NÚMERO DE MODELO: 90574

ALCANCE DEL BLUETOOTH®

El alcance típico entre un dispositivo Bluetooth® y el protector auditivo WorkTunes™ Connect + Solar es de aproximadamente 50 pies (15 metros). A medida que aumenta la distancia entre el dispositivo Bluetooth® y el protector auditivo, también aumenta el riesgo de interrupciones en la señal. Para mejores resultados, sostenga su dispositivo Bluetooth® o manténgalo a una distancia de un brazo del protector auditivo mientras utiliza el modo Bluetooth®.
El alcance máximo puede variar en función de sus condiciones específicas.

Detalles técnicos del Bluetooth®

Potencia máxima de transmisión:
4 dBm (EIRP)

Banda de frecuencia de funcionamiento:
de 2402 MHz a 2480 MHz

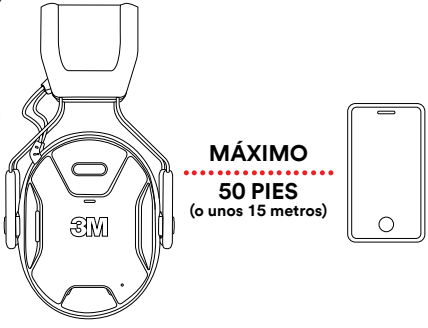

OPERACIONES BÁSICAS

WORKTUNES™ CONNECT + SOLAR CON PROTECTOR AUDITIVO | NÚMERO DE MODELO: 90573

WORKTUNES™ CONNECT + SOLAR CON PROTECTOR AUDITIVO DE ANILLOS DE GEL | NÚMERO DE MODELO: 90574

CONTROL DE VOLUMEN SEGURO VS. MODO LIMITADOR

Este dispositivo viene con dos modos de limitador para evitar que los usuarios escuchen el audio demasiado alto.

- El Limitador estándar permite reproducir indefinidamente por los altavoces a un nivel de volumen máximo de 82 dB.
- La tecnología de *Control de volumen seguro* es un limitador de sonido único que tiene en cuenta los límites de exposición recomendados (REL, por sus siglas en inglés) durante toda una jornada laboral. Esta tecnología le permite disfrutar de su música a un volumen más alto, pero durante períodos más cortos. A medida que escuche música durante más tiempo, el dispositivo ajustará automáticamente el volumen máximo para mantenerlo dentro de los límites recomendados.

CAMBIAR EL MODO LIMITADOR

Su protector auditivo viene con el *Control de volumen seguro* activado por defecto. Para cambiar al modo Limitador, asegúrese de que la unidad está apagada y, a continuación, pulse hacia abajo el regulador de volumen y mantenga pulsado el botón de encendido durante cinco segundos. Escuchará varias indicaciones de audio, incluido el mensaje de “Limiter mode” (Modo Limitador).

Para volver al *Control de volumen seguro*, apague la unidad, pulse hacia arriba el regulador de volumen y mantenga pulsado el botón de encendido durante cinco segundos.

PRESERVACIÓN DE LA AUDICIÓN

WORKTUNES™ CONNECT + SOLAR CON PROTECTOR AUDITIVO | NÚMERO DE MODELO: 90573

WORKTUNES™ CONNECT + SOLAR CON PROTECTOR AUDITIVO DE ANILLOS DE GEL | NÚMERO DE MODELO: 90574

¿QUIÉN DEBERÍA PREOCUPARSE POR EL RUIDO?

Independientemente de su edad, una exposición excesiva a ruidos peligrosos puede dañar su audición de forma permanente. Ya sea el chirrido de una motosierra, la explosión repentina de un rifle de caza o el estruendo de una cortadora de césped, la exposición a sonidos peligrosos puede causar pérdida de la audición inducida por el ruido (NIHL, por sus siglas en inglés).

La NIHL es muy común y millones de personas corren riesgo de padecerla. Las entrevistas a los participantes y el análisis de pruebas de audición realizados por los Centros para el Control y la Prevención de Enfermedades (CDC) de EE. UU. en 2011 y 2012 indicaron que entre 10 y 40 millones de adultos pueden tener pérdida de la audición en uno o ambos oídos por la exposición a ruidos peligrosos. Los CDC trabajan conjuntamente con el Instituto Nacional para la Seguridad y Salud Ocupacional (NIOSH) para enseñar sobre cuestiones de la NIHL y su prevención.

https://www.cdc.gov/niosh/topics/noise/default.html

¿QUÉ ES EL NIVEL DE REDUCCIÓN DE RUIDO (NRR)?

La Agencia de Protección Ambiental (EPA, por sus siglas en inglés) eligió el nivel de reducción de ruido (NRR, por sus siglas en inglés) como indicador de la capacidad de reducción de ruido de un protector auditivo.

Este es un ejemplo de cómo se calcula el NRR:

1. Una cortadora de césped con operador a bordo funciona a 95 decibelios, un nivel de sonido que no es seguro para exponer los oídos sin protección auditiva.
2. Suponga que tiene un protector auditivo con un NRR de 25 decibelios.
3. Cuando se usan correctamente (después de leer y cumplir por completo las *Instrucciones de uso*), sus oídos solo están expuestos a sonidos de 70 decibelios (95 decibelios – 25 decibelios = 70 decibelios), un nivel de decibelios mucho más seguro para sus oídos. Tenga en cuenta que un ajuste inadecuado de este dispositivo reducirá su eficacia. Consulte las Instrucciones de calce para saber cómo lograr un buen ajuste y hermeticidad. Se recomienda reducir el NRR en un 50 % para estimar mejor la protección típica.

¿QUÉ ES UN DECIBELIO?

Un decibelio es un término de medida que sirve para describir la intensidad o fuerza de una onda sonora. La exposición continuada a sonidos de más de 85 decibelios puede provocar una pérdida de la audición permanente. Si conoce el nivel de decibelios de un sonido, podrá elegir la protección auditiva adecuada para su proyecto.

¿Cómo puede saber si está expuesto a ruidos de 85 decibelios o más? Esta es una prueba rápida: Si tiene que levantar la voz para hablar con alguien que está a un brazo de distancia, es probable que se encuentre en un entorno con un nivel sonoro de 85 decibelios o más.

PRESERVACIÓN DE LA AUDICIÓN

WORKTUNES™ CONNECT + SOLAR CON PROTECTOR AUDITIVO | NÚMERO DE MODELO: 90573

WORKTUNES™ CONNECT + SOLAR CON PROTECTOR AUDITIVO DE ANILLOS DE GEL | NÚMERO DE MODELO: 90574

NIVEL DE REDUCCIÓN DE RUIDO (NRR)

La Agencia de Protección Ambiental (EPA) eligió el nivel de reducción de ruido (NRR) como indicador de la capacidad de reducción de ruido de un protector auditivo. 3M no ofrece garantías con respecto a la idoneidad del NRR como medida de protección real ante cualquier nivel de ruido, ya que dicha protección depende del nivel de sonido (volumen), por cuánto tiempo escucha el sonido peligroso y qué tan bien se ajusta la orejera sobre sus oídos. Aunque se pueden recomendar protectores auditivos para proteger contra los efectos nocivos del ruido de impulso, el NRR se basa en la atenuación del ruido continuo y puede no ser un indicador preciso de la protección que se puede lograr contra ruidos de impulso como de los disparos.

Cuando se usa según las *Instrucciones de uso,* este protector auditivo ayuda a reducir la exposición tanto a ruidos continuos como ruidos industriales y ruidos de vehículos y aviones, además de ruidos de impulso muy fuertes, como de los disparos. Es difícil predecir cuál será la protección auditiva necesaria o la que se obtiene realmente durante la exposición a ruidos de impulso. En cuanto a los disparos, factores como el tipo de arma de fuego, el número de rondas disparadas, una selección adecuada, la idoneidad y el uso de la protección auditiva, el cuidado correcto de la protección auditiva y otras variables afectarán el rendimiento.

Si pareciera que su audición está disminuida, o si escucha un repiqueteo o zumbido durante o después de la exposición a ruidos (inclusive a los disparos), o si por cualquier otro motivo sospecha que tiene un problema de audición, podría estar en riesgo. Para obtener más información sobre la protección auditiva para el ruido de impulso, visite **www.3M.com/hearing**.

Si este dispositivo no se coloca adecuadamente, perderá su eficacia para atenuar el ruido. Consulte las instrucciones adjuntas para lograr un calce adecuado.

⚠ ADVERTENCIA

La EPA de EE. UU. especifica el NRR como la medida de reducción del ruido del protector auditivo. Sin embargo, 3M no ofrece ninguna garantía sobre la idoneidad del NRR para este fin. La investigación sugiere que los usuarios pueden recibir una reducción de ruido menor que la indicada por los valores de la etiqueta de atenuación en el empaque debido a variaciones en el ajuste, la habilidad de ajuste y la motivación del usuario. Consulte la normativa vigente y la orientación sobre cómo ajustar los valores de la etiqueta de atenuación. Se recomienda reducir el NRR en un 50 % para estimar mejor la protección típica.

PRESERVACIÓN DE LA AUDICIÓN

WORKTUNES™ CONNECT + SOLAR CON PROTECTOR AUDITIVO | NÚMERO DE MODELO: 90573

WORKTUNES™ CONNECT + SOLAR CON PROTECTOR AUDITIVO DE ANILLOS DE GEL | NÚMERO DE MODELO: 90574

ATENUACIÓN SEGÚN LA NORMA ANSI S3.19-1974

Las referencias de la EPA al término "federal" aluden a las leyes federales de EE. UU.

DATOS DE ATENUACIÓN (ANSI S3.19-1974)

Frecuencias de prueba (Hz)	125	250	500	1000	2000	3150	4000	6300	8000	NRR	Clase CSA
Atenuación media (dB)	21,0	24,9	28,3	34,5	37,6	37,6	38,4	38,0	36.3	26	AL
Desviación estándar (dB)	3,1	2,7	1,8	2,6	2,7	3,6	3,9	4,0	4,1		

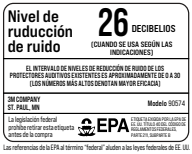

Las referencias de la EPA al término "federal" aluden a las leyes federales de EE. UU.

DATOS DE ATENUACIÓN (ANSI S3.19-1974)

Frecuencias de prueba (Hz)	125	250	500	1000	2000	3150	4000	6300	8000	NRR	Clase CSA
Atenuación media (dB)	19,3	23,9	31,4	37,0	37,2	38,6	40,5	43,4	42,9	26	A
Desviación estándar (dB)	2,5	3,5	2,9	3,6	3,0	3,8	4,4	4,3	3,2		

El nivel de sonido que entra al oído de una persona, con el uso del protector auditivo según las instrucciones, es muy similar a la diferencia entre el nivel de ruido de un ambiente tipo A y el NRR.

Si este dispositivo no se coloca adecuadamente, perderá su eficacia para atenuar el ruido. Consulte las instrucciones adjuntas para lograr un calce adecuado.

1. El nivel de ruido ambiental medido en el oído es de 92 dB(A).
2. El NRR es 26 dB(A).
3. El nivel de ruido que ingresa al oído es aproximadamente igual a 66 dB(A).

⚠ PRECAUCIÓN

Para entornos ruidosos dominados por frecuencias inferiores a 500 Hz, debe utilizarse el nivel de ruido ambiental ponderado de tipo C. El NRR utilizado en el ejemplo anterior se alcanzó bajo condiciones de laboratorio.

PRESERVACIÓN DE LA AUDICIÓN

WORKTUNES™ CONNECT + SOLAR CON PROTECTOR AUDITIVO | NÚMERO DE MODELO: 90573

WORKTUNES™ CONNECT + SOLAR CON PROTECTOR AUDITIVO DE ANILLOS DE GEL | NÚMERO DE MODELO: 90574

ATENUACIÓN SEGÚN LA NORMA AS/NZS 1270:2002

CLASIFICACIÓN DE CONVERSIÓN DE NIVEL DE SONIDO DE AUSTRALIA/NUEVA ZELANDA (SLC80)

3M WORKTUNES™ CONNECT + SOLAR — AS/NZS 1270:2002

FRECUENCIAS DE PRUEBA (HZ)	125	250	500	1000	2000	4000	8000	SLC_{80}	CLASE	Fuerza de sujeción 9,8 N
Atenuación media (dB)	16,9	21,1	26,1	32,5	35,9	39,0	38.6	29,2	5	Masa 500 g
Desviación estándar	5,0	3.9	2.5	3,6	3,3	4,6	4.2			
Media menos DE	11,9	17.2	23.6	28,9	32,6	34,4	34,4			

3M WORKTUNES™ CONNECT + SOLAR — AS/NZS 1270:2002

FRECUENCIAS DE PRUEBA (HZ)	125	250	500	1000	2000	4000	8000	SLC_{80}	CLASE	Fuerza de sujeción 12,5 N
Atenuación media (dB)	18,5	21,3	25,9	33,3	34,5	38,0	40,8	27,8	5	Masa 516 g
Desviación estándar	3,9	3,4	5,0	3,3	5,4	6,5	5,5			
Media menos DE	14,6	17,9	20,9	30,0	29,1	31,5	35,3			

Este producto se ha sometido a pruebas de acuerdo con los requisitos de la norma AS/NZS 1270 y cumple las especificaciones de los protectores auditivos de Clase 5.

Cuando se selecciona, se mantiene y utiliza según lo especificado en la norma AS/NZS 1269.3, este protector auditivo puede utilizarse para ruidos de hasta 110 dB(A), asumiendo un criterio de 85 dB(A). Un criterio inferior puede requerir una clase de protección superior.

CUIDADO Y LIMPIEZA

WORKTUNES™ CONNECT + SOLAR CON PROTECTOR AUDITIVO | NÚMERO DE MODELO: 90573

WORKTUNES™ CONNECT + SOLAR CON PROTECTOR AUDITIVO DE ANILLOS DE GEL | NÚMERO DE MODELO: 90574

CUIDADO

- Almacene en un lugar limpio y seco.
- No almacene a temperaturas superiores a 131 °F (55 °C) ni inferiores a 40 °F (4 °C).
- Inspeccione regularmente las orejeras para detectar partes desgastadas o con grietas, así como para asegurarse de que tenga un ajuste adecuado. Sustituya las piezas agrietadas o desgastadas según sea necesario. Por lo general, la vida útil de las almohadillas de espuma y las almohadillas para las orejas es de 6 a 12 meses.
- Si tiene más preguntas sobre las instrucciones de cuidado, póngase en contacto con el Servicio de Atención al Cliente de 3M al: 1-800-494-3552.

LIMPIEZA

- Limpie la banda para la cabeza y las almohadillas con una esponja o paño y agua tibia jabonosa. Elimine los restos de jabón con un paño limpio y húmedo y seque bien.
- Si lo desea, puede retirar las almohadillas y el forro de espuma antes de lavarlos.
- Deje que el forro de espuma se seque antes de volver a insertarlo en los auriculares.
- No utilice disolventes ni productos químicos agresivos o abrasivos.
- No use toallitas desinfectantes, ya que pueden contener ingredientes que resequen el material.
- No sumerja el producto en agua.

PREGUNTAS FRECUENTES

WORKTUNES™ CONNECT + SOLAR CON PROTECTOR AUDITIVO | NÚMERO DE MODELO: 90573

WORKTUNES™ CONNECT + SOLAR CON PROTECTOR AUDITIVO DE ANILLOS DE GEL | NÚMERO DE MODELO: 90574

P: Presioné dos veces, pero no se conecta a mi teléfono/dispositivo. ¿Qué debería hacer?

R: ¿Su unidad dice "Bluetooth® pairing" (Emparejando Bluetooth)? Si esto no así, tiene que pulsar dos veces más rápido (2 pulsaciones en menos de ½ segundo). Siga intentándolo hasta escuchar dicho mensaje.

P: Mi protector auditivo dice "Bluetooth® pairing" (Emparejando Bluetooth), pero no aparece en mi teléfono/dispositivo. ¿Cómo consigo que mi teléfono/dispositivo reconozca la unidad?

R: Pruebe las siguientes sugerencias. Si un paso no resuelve el problema, vaya al siguiente:

1. Asegúrese de estar buscando/explorando dispositivos de Bluetooth® en su teléfono.
2. Desactive y active el Bluetooth® de su teléfono.
3. Apague el teléfono por completo y vuelve a encenderlo.
4. Es posible que haya demasiados productos de Bluetooth® emparejados con su teléfono. Pruebe con "olvidar" o "desemparejar" algunos de estos e intente conectarse de nuevo.
5. Compruebe si su teléfono necesita alguna actualización del sistema y actualícelo si es necesario.
6. Realice un "restablecimiento de fábrica" en su dispositivo de protección auditiva (consulte la última pregunta frecuente).
7. Si aun así no consigue emparejarlo, tendrá que ponerse en contacto con el fabricante del teléfono para obtener ayuda, ya que es probable que se trate de un problema con el firmware del Bluetooth® del teléfono.

P: Puedo emparejarlo con mi teléfono sin problemas, pero cuando intento emparejarlo con otro dispositivo, no funciona.
¿Qué puedo hacer?

R: Es posible que tenga que "olvidar" o "desemparejar" el dispositivo de su teléfono para poder conectarlo a otro dispositivo.

PREGUNTAS FRECUENTES

WORKTUNES™ CONNECT + SOLAR CON PROTECTOR AUDITIVO | NÚMERO DE MODELO: 90573

WORKTUNES™ CONNECT + SOLAR CON PROTECTOR AUDITIVO DE ANILLOS DE GEL | NÚMERO DE MODELO: 90574

P: ¿Este protector auditivo se puede usar en condiciones de humedad?

R: Este protector auditivo no es impermeable, lo que significa que no debe sumergirse en el agua. Sin embargo, entendemos que puede no ser posible mantener la unidad seca en todo momento. Por lo tanto, el protector auditivo fue diseñado para tolerar la humedad que se puede encontrar al trabajar en el césped y la jardinería al aire libre (p. ej., transpiración, lluvia ligera, etc.). Si las almohadillas interiores se humedecen o mojan, retírelas y deje que se sequen antes de volver a ensamblarlas.

P: ¿Cómo puedo volver a encender el dispositivo después de que se apaga automáticamente?

R: Mantenga pulsado el botón de encendido durante 2 segundos.

P: ¿Hay un lado delantero y trasero o derecho e izquierdo?

R: Hay una L (izquierda) y una R (derecha) impresas en la espuma del interior de cada auricular para ayudarle a orientar el dispositivo en su cabeza.
Los auriculares están inclinados de manera tal que haya más espacio para las orejas, y los botones deben estar en el auricular derecho.

P: ¿Cuál es la duración de la garantía del fabricante?

R: Este producto tiene una garantía limitada de dos años. Consulte la sección Garantía para obtener más información.

P: ¿Cómo reinicio la unidad? (restablecimiento de fábrica)

R: Un restablecimiento de fábrica restablecerá todos los ajustes predeterminados y borrará todo dispositivo recordado. Para realizar un restablecimiento de fábrica, comience con los auriculares encendidos y mantenga pulsado el botón de encendido con el regulador de volumen hacia arriba durante diez segundos. La luz LED parpadeará tres veces y el asistente de audio dirá “Factory Reset.
Power off.” (Restablecimiento de fábrica. Apagar). El dispositivo se ha restablecido a su configuración predeterminada.

INFORMACIÓN SOBRE LA COMPATIBILIDAD ELECTROMAGNÉTICA

WORKTUNES™ CONNECT + SOLAR CON PROTECTOR AUDITIVO | NÚMERO DE MODELO: 90573

WORKTUNES™ CONNECT + SOLAR CON PROTECTOR AUDITIVO DE ANILLOS DE GEL | NÚMERO DE MODELO: 90574

INFORMACIÓN DE LA COMISIÓN FEDERAL DE COMUNICACIONES

Este dispositivo cumple con la Sección 15 de las Reglas de la Comisión Federal de Comunicaciones (FCC) de los EE. UU. El funcionamiento del dispositivo está sujeto a las siguientes dos condiciones: (1) este dispositivo no debe provocar interferencias nocivas y (2) este dispositivo debe admitir cualquier interferencia que reciba, incluso interferencias que puedan provocar una operación indeseada.

No deben realizarse modificaciones a este dispositivo sin el consentimiento por escrito de 3M Company. Las modificaciones sin autorización pueden anular la autoridad otorgada de acuerdo con las Reglas de la FCC que permiten el uso de este dispositivo.

Se probó este equipo y se determinó que cumple con los requisitos para un dispositivo digital de Clase B, consecuente con la Sección 15 de las Reglas de la FCC. Estas limitaciones se han calculado para proveer protección razonable contra interferencias perjudiciales en una instalación residencial. Este equipo genera, usa y puede irradiar energía de radiofrecuencia y, si no se instala y utiliza de acuerdo con las instrucciones, puede causar interferencia dañina a las comunicaciones de radio.

Sin embargo, no hay garantías que la interferencia no ocurrirá en una instalación en particular. Si este equipo causa interferencias perjudiciales en la recepción de radio o televisión, que se pueden determinar encendiendo y apagando el equipo, se recomienda al usuario que intente corregir la interferencia mediante una o más de las siguientes medidas:

- Volver a orientar o trasladar la antena de recepción
- Aumentar la separación entre el equipo y el receptor
- Conectar el equipo en un tomacorriente de un circuito distinto al que está conectado el receptor
- Para obtener ayuda, consultar al distribuidor o a un técnico experto en radio/TV

Este equipo cumple con los límites de exposición a la radiación de la radio frecuencia establecidos por la FCC para un entorno no controlado. No se debe colocar ni operar este transmisor junto con otras antenas o transmisores.

INFORMACIÓN SOBRE LA COMPATIBILIDAD ELECTROMAGNÉTICA

WORKTUNES™ CONNECT + SOLAR CON PROTECTOR AUDITIVO | NÚMERO DE MODELO: 90573

WORKTUNES™ CONNECT + SOLAR CON PROTECTOR AUDITIVO DE ANILLOS DE GEL | NÚMERO DE MODELO: 90574

INFORMACIÓN DE ISDE:

Este dispositivo cumple con las Especificaciones de estándares de radio (RSS) exentas de licencia de Industry Canada (ISDE). El funcionamiento del dispositivo está sujeto a las siguientes dos condiciones:

1. este dispositivo no puede causar interferencia; y
2. este dispositivo debe aceptar cualquier interferencia, incluso aquella que pudiera provocar un funcionamiento no deseado.

CAN ICES-3(B)/NMB-3(B)

EXPOSICIÓN A RADIOFRECUENCIA

Este equipo cumple con los límites de exposición a la radiación de radiofrecuencia de ISDE establecidos para un entorno no controlado.

INFORMACIÓN IMPORTANTE

WORKTUNES™ CONNECT + SOLAR CON PROTECTOR AUDITIVO | NÚMERO DE MODELO: 90573

WORKTUNES™ CONNECT + SOLAR CON PROTECTOR AUDITIVO DE ANILLOS DE GEL | NÚMERO DE MODELO: 90574

GARANTÍA LIMITADA

Este producto está garantizado contra defectos de material y mano de obra durante un período de dos años a partir de la fecha de compra original. Según corresponda, 3M reembolsará o reemplazará sin cargo, excepto los costos de transporte, cualquier pieza que falle bajo condiciones normales de uso y de servicio mientras se use y se dé mantenimiento al producto conforme a nuestras instrucciones. Esta garantía no cubre los daños causados por uso indebido, abuso o modificaciones no autorizadas o resultantes del uso de accesorios de terceros. Se requiere un comprobante de compra para corroborar la elegibilidad.

LIMITACIÓN DE RESPONSABILIDAD

3M no será responsable por las pérdidas o los daños ocasionados por este producto, ya sean directos, indirectos, especiales, incidentales o consecuentes, independientemente del argumento presentado, incluidos los de garantía, contrato, negligencia o responsabilidad estricta. Algunos estados y países no permiten la exclusión o restricción de daños incidentales o emergentes, por lo cual es posible que la restricción o exclusión anterior no se aplique a su caso.

DECLARACIÓN DE VIDA ÚTIL DEL PRODUCTO

Se recomienda sustituir el producto en un plazo de 5 años a partir de la fecha de fabricación. La vida útil del producto dependerá en gran medida del entorno en el que se almacene, use, revise y mantenga. El usuario debe inspeccionar periódicamente el producto para determinar cuándo habrá llegado al final de su vida útil. Algunos ejemplos de que el producto puede haber llegado al final de su vida útil:

- Defectos visibles como grietas, deformaciones, piezas sueltas o faltantes
- Deterioro en el rendimiento de atenuación del protector auditivo, ruidos extraños o volúmenes de sonido anormalmente altos por la reproducción electrónica de sonido del producto

MÁS INFORMACIÓN

Para obtener más información sobre este producto y todos los productos de seguridad de 3M, visite 3Msafety.com.

Para obtener asistencia técnica, llame al 1-800-494-3552

3M
3M Company | La Compagnie 3M
3M Center
St. Paul, MN 55144-1000
3M.com
3Msafety.com

90573-DC
90574-DC
34-2000-4779-2
0187073.1

Spanish 85

3M WORKTUNES™

CONNECT + SOLAR HEARING PROTECTOR | MODEL NUMBER: 90573
CONNECT + SOLAR WITH GEL RINGS HEARING PROTECTOR | MODEL NUMBER: 90574
PROTECTEURS AUDITIFS SANS FIL CONNECT + SOLAR | NUMÉRO DE MODÈLE : 90573
PROTECTEURS AUDITIFS SANS FIL CONNECT + SOLAR AVEC COUSSINETS EN GEL | NUMÉRO DE MODÈLE : 90574
CONNECT + SOLAR CON PROTECTOR AUDITIVO | NÚMERO DE MODELO: 90573
CONNECT + SOLAR CON PROTECTOR AUDITIVO DE ANILLOS DE GEL | NÚMERO DE MODELO: 90574

©2024, 3M. All rights reserved. 3M and WorkTunes are trademarks of 3M. Used under license in Canada. The Bluetooth® word mark and logo are registered trademarks owned by Bluetooth® SIG, INC. and any use of such marks by 3M is under license. The Powerfoyle™ wordmark and logos are registered trademarks owned by Exeger Operations AB, and any use of such marks by 3M is made subject to a separate trademark license. All other trade names referenced are the service marks, trademarks, or registered trademarks of their respective companies. Dist. By: 3M Company, 3M Center, St. Paul, MN 55144-1000. For more information in United States, see www.3MSafety.com or call 1-800-494-3552. In Canada, call 1-800-267-4414. In Australia, call 1 800 024 464.
MADE IN CHINA

© 2024, 3M. Tous droits réservés. 3M et WorkTunes sont des marques de commerce de 3M, utilisées sous licence au Canada. La marque verbale et le logo Bluetooth® sont des marques déposées de Bluetooth® SIG, inc. et toute utilisation de ces marques par 3M est faite sous licence. La marque verbale et les logos Powerfoyle™ sont des marques déposées d'Exeger Operations AB et toute utilisation de ces marques par 3M est faite sous une licence de marque distincte. Toutes les autres appellations commerciales mentionnées sont des marques de service, des marques de commerce ou des marques déposées de leurs sociétés respectives. Distribué par : La Compagnie 3M, 3M Center, St. Paul, MN 55144-1000 Pour obtenir de plus amples renseignements aux États-Unis, consulter le site Web www.3MSafety.com ou composer le 1 800 494-3552. Au Canada, composer le 1 800 267-4414.
En Australie, composer le 1 800 024-464.
FABRIQUÉ EN CHINE

©2024, 3M. Todos los derechos reservados. 3M y WorkTunes son marcas comerciales de 3M. Utilizada bajo licencia en Canadá. La marca denominativa y el logotipo de Bluetooth® son marcas comerciales registradas propiedad de Bluetooth® SIG, Inc. y cualquier uso de dichas marcas por parte de 3M se hace bajo licencia. La marca Powerfoyle™ y sus logotipos son marcas comerciales registradas propiedad de Exeger Operations AB, y cualquier uso de dichas marcas por parte de 3M está sujeto a una licencia de marca comercial independiente. Todos los demás nombres comerciales a los que se hace referencia en el documento son marcas de servicio, marcas comerciales o marcas comerciales registradas de sus respectivas empresas. Distribuido por: 3M Company, 3M Center, St. Paul, MN 55144-1000 Para obtener más información en Estados Unidos, visite www.3MSafety.com o llame al 1-800-494-3552. En Canadá, llame al 1-800-267-4414. En Australia, llame al 1 800 024 464.
HECHO EN CHINA

Issue Date: 2024-05 / Date de publication : 2024-05 / Fecha de emisión: 2024-05