Lenovo
Keyboard Pack for Tab P12 Pro

Quick Start Guide & Safety, Warranty

Lenovo KB-Q704-1

English/Français/Español

Contents

English 1
Français 9
Español 17

English

Keyboard Pack

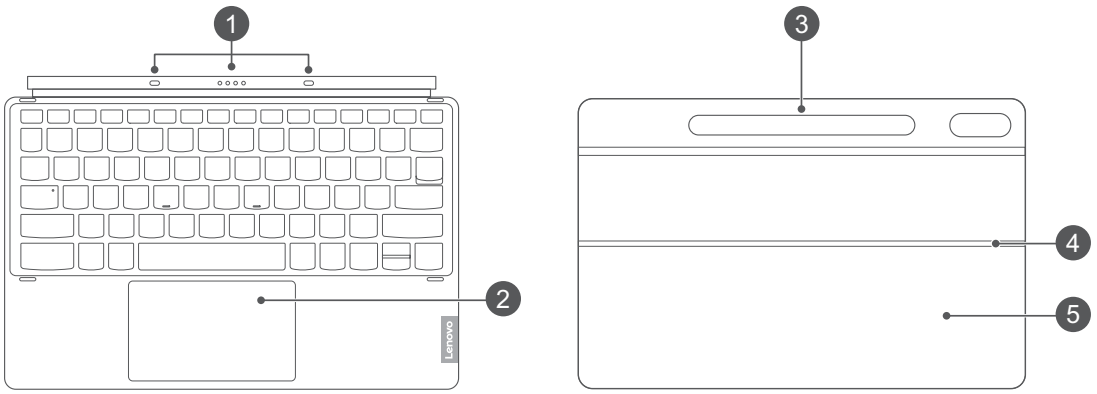

1 Keyboard connector
2 Trackpad
3 Pen cover
4 Hinge
5 Kickstand

Keyboard layouts vary from country to country. The Keyboard layout in this document is for reference only and your Keyboard may differ.

Attaching the Keyboard Pack

Make sure that the camera hole is aligned with the tablet's rear camera when attaching the Stand cover to the Tablet.

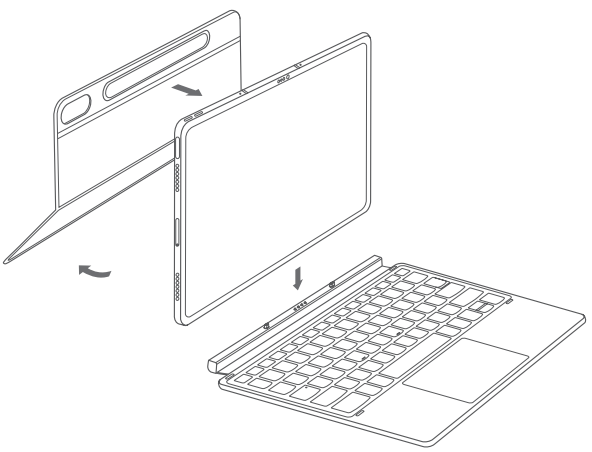

Opening and adjusting the Kickstand

You can adjust the Tablet angle using the Stand Cover. Grasp either side of the kickstand and gently open it until you reach the desired angle.

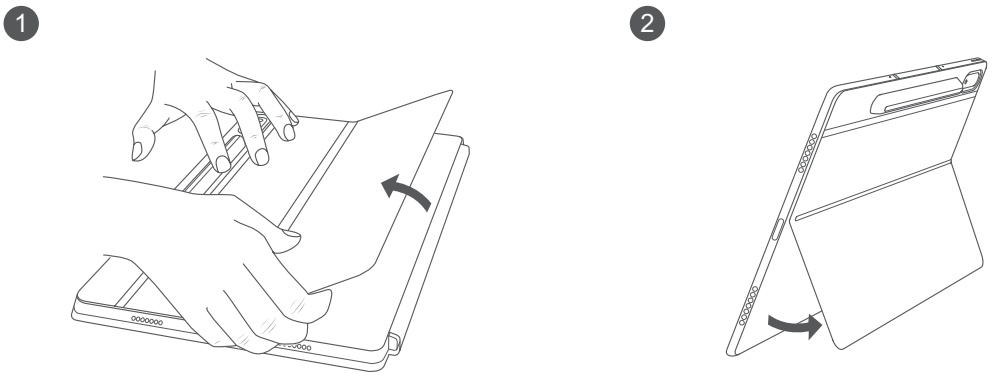

To prevent damage, do not apply excessive pressure to the Stand Cover or force the Kickstand beyond its natural range of motion.

Using the device

You can use your device in three modes:

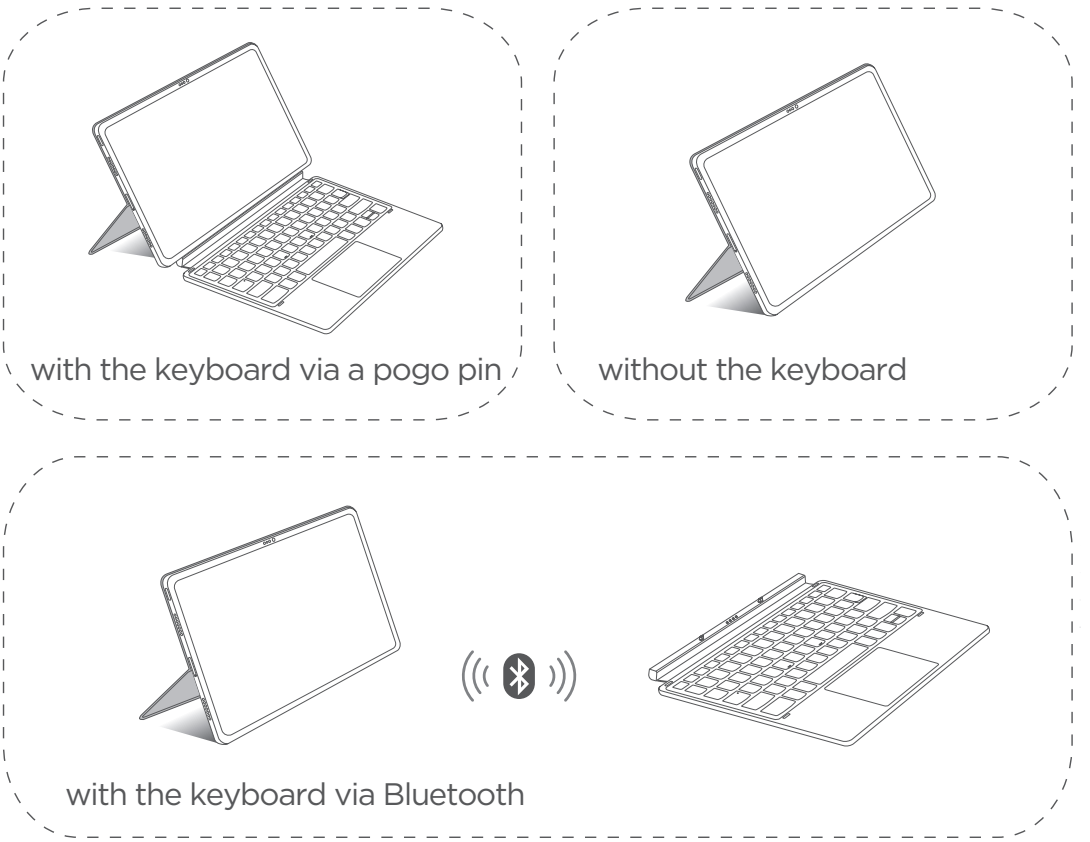

When using for the first time, it is recommended to connect the keyboard through pogo pins for the automatic Bluetooth pairing next time.

Store the pen

Attach the pen to the tablet and then cover the pen with the pen cover.

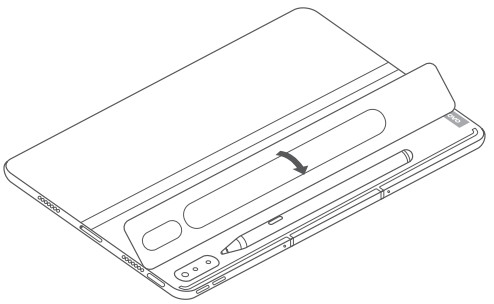

- Do not overtilt or apply excessive pressure to the Stand Cover, doing so may damage the hinges.
- Adjust the tablet angle by opening the Kickstand and changing the position of the tablet until the desired angle is found.
- The Tablet, Keyboard and Stand Cover all contain magnetic materials. To avoid loss of magnetism, avoid exposing the Tablet, Keyboard and Stand Cover to high temperatures or direct sunlight.
- To prevent demagnetization of credit cards and other items with magnetic data, keep them away from the Tablet, Keyboard and Stand Cover.
- Don’t use your device in temperatures below 0°C or above 40°C. Don’t store/transport your device in temperatures below -20°C or above 60°C.

Important safety and handling information

Plastic bag notice

Danger: Plastic bags can be dangerous. Keep plastic bags away from babies and children to avoid danger of suffocation.

EurAsia compliance mark

This device complies with Part 15 of the FCC Rules. Operation is subject to the following two conditions: (1) this device may not cause harmful interference, and (2) this device must accept any interference received, including interference that may cause undesired operation.
NOTE: This equipment has been tested and found to comply with the limits for a Class B digital device, pursuant to Part 15 of the FCC Rules. These limits are designed to provide reasonable protection against harmful interference in a residential installation. This equipment generates uses and can radiate radio frequency energy and, if not installed and used in accordance with the instructions, may cause harmful interference to radio communications. However, there is no guarantee that interference will not occur in a particular installation. If this equipment does cause harmful interference to radio or television reception, which can be determined by turning the equipment off and on, the user is encouraged to try to correct the interference by one of the following measures:

- Reorient or relocate the receiving antenna.
- Increase the separation between the equipment and receiver.
- Connent the equipment into an outlet on a circuit different from that to which the receiver is connected.
- Consult the dealer or an experienced radio/TV technician for help.

Warranty and support information

Lenovo Limited Warranty notice

This product is covered by the terms of the Lenovo Limited Warranty (LLW), version L5050010-02 08/2011, Read the LLW at https://www.lenovo.com/warranty/llw_02. You can view the LLW in a number of languages from this Web site.

Warranty information

Lenovo provides a warranty period for your device. To check the warranty status of your device purchase upgrades, go to https://support.lenovo.com/warrantylookup, and then select the product on-screen instructions.

Get support

Visiting Lenovo's support website https://support.lenovo.com with the device serial number to get more Lenovo support options.
Consult Lenovo Community by visiting http://forums.lenovo.com

Environmental, recycling, and disposal information

General recycling statement

Lenovo encourages owners of information technology (IT) equipment to responsibly recycle their equipment when it is no longer needed.
Lenovo offers a variety of programs and services to assist equipment owners in recycling their IT products. For information on recycing Lenovo products, go to http://www.lenovo.com/recycing.

Important Battery Recycling & WEEE information

Don't dispose of your product or battery with your household waste. Refer to the User Guide that came with your product for further information, or go to https://www.lenovo.com/recycling

Recycling information for Japan

Recycling and disposal information for Japan is availab le at:
http://www.lenovo.com/recycling/japan

Additional recycling statements

Additional information about recycling device components and batteries is in your *User Guide*. See "**Accessing your User Guide**" for details.

Restriction of Hazardous Substances Directive (RoHS)

Turkey

Lenovo products sold in Turkey, on or after June 1, 2009, meet the requirements of the former Republic of Turkey Restriction of Hazardous Substances legislation from 30th of May 2008 and the Control of Waste Electrical and Electronic Equipment Regulations from 22nd of May 2012 ("Turkey RoHS").

Ukraine

Lenovo products sold in Ukraine, on or after January 1, 2011, meet the requirements of the Technical Directive on Restriction of Hazardous Substances in Electric and Electronic Equipment enforced by the Government, Decision No 1057 dated 2008/12/03" ("Ukraine TR on RoHS").

India

Lenovo products sold in India, on or after May 1, 2012, meet the requirements of the India E-waste (Management) Rules ("India RoHS").

Vietnam

Lenovo products sold in Vietnam, on or after September 23, 2011, meet the requirements of the Vietnam Circular 30/2011/TT-BCT ("Vietnam RoHS").

Singapore

Lenovo products sold in Singapore, on or after June 1, 2017, meet the requirements of Government Gazette order No. S 263/2016 Restriction of Hazardous Substances in Electrical and Electronic Equipment in Singapore ("SG-RoHS").

European Union (EU) / United Kingdom (UK) RoHS

This Lenovo product, with included parts (cables, cords, and so on) meets the requirements of EU Directive 2011/65/EU as amended by Directive 2015/863/ EU and UK SI 2012 No. 3032 on the restriction of the use of certain hazardous substances in electrical and electronic equipment ("RoHS recast" or "RoHS 2").

For more information about Lenovo progress on RoHS, go to:
https://www.lenovo.com/us/en/social_responsibility/RoHS-Communication.pdf

Any Changes or modifications not expressly approved by the party responsible for compliance could void the user's authority to operate the equipment.

European Union (EU) / United Kingdom (UK) compliance statement

Lenovo (Singapore) Pte. Ltd declares that the radio equipment type: Lenovo KB-Q704-1 is in compliance with EU Radio Equipment Directive 2014/53/EU.
Lenovo (Slovakia) Ltd declares that the radio equipment type: Lenovo KB-Q704-1 is in compliance with UK Radio Equipment Regulation SI 2017 No. 1206.
The full text of the system declarations of conformity are available at : https://www.lenovo.com/us/en/compliance/eu-doc for EU and https://www.lenovo.com/us/en/compliance/uk-doc for UK.
This radio equipment operates with the following frequency bands and maximum radio-frequency power:

Model Name	Frequency Bands	Maximum Power (dBm)
Lenovo KB-Q704-1	Bluetooth 2400-2483.5 MHz	<10

The above information is for EU countries and UK. Please refer to the actual product for supported frequency bands in other countrties.

ENERGY STAR

Select models conform to ENERGY STAR requirements. Additional ENERGY STAR information is in the User Guide. Refer to “Accessing your User Guide” in this publication.

This device complies with Part 15 of the FCC Rules. Operation is subject to the following two conditions: (1) This device may not cause harmful interference, and (2) this device must accept any interference received, including interference that may cause undesired operation.

Wireless-radio compliance information

Tablet models equipped with wireless communications comply with the radio frequency and safety standards of any country or region in which it has been approved for wireless use.

Mexico wireless-radio compliance information

Advertencia: La operación de este equipo está sujeta a las siguientes dos condiciones:

(1) es posible que este equipo o dispositivo no cause interferencia perjudicial y
(2) este equipo o dispositivo debe aceptar cualquier interferencia, incluyendo la que pueda causar su operación no deseada.

Français

Pack clavier

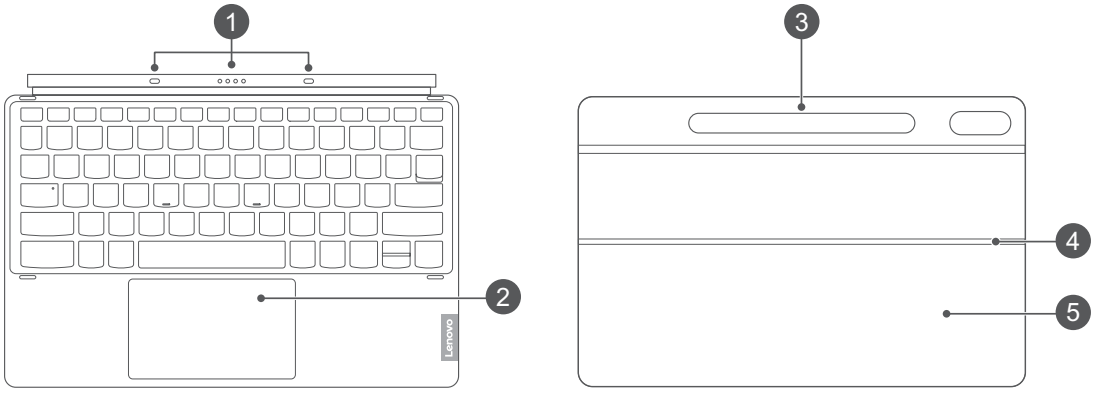

1. Connecteur du clavier
2. Pavé tactile
3. Couvercle du stylet
4. Charnière
5. Support

Les dispositions de clavier diffèrent d'un pays à l'autre. La disposition du clavier affichée dans ce document est fournie à titre de référence uniquement, et peut présenter des différences avec celle de votre clavier.

Fixation du pack clavier

Assurez-vous que le trou de la caméra est aligné avec les caméras arrières de la tablette lors de la fixation de l'étui de support à la tablette.

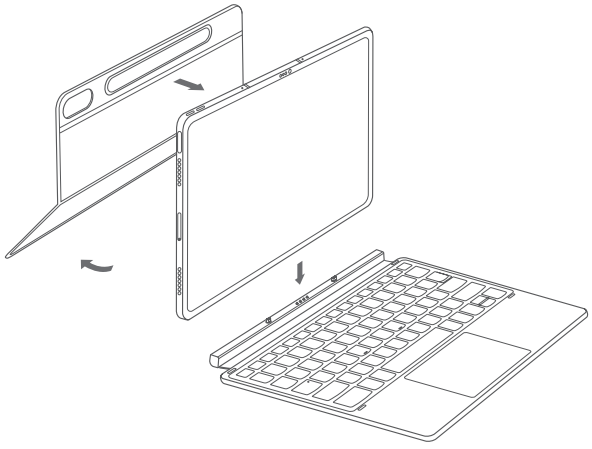

Dépliage et réglage du support

Vous pouvez régler l'angle de la tablette à l'aide de l'étui de support. Saisissez l'un des deux côtés du support et ouvrez-le doucement jusqu'à obtenir l'angle souhaité.

1

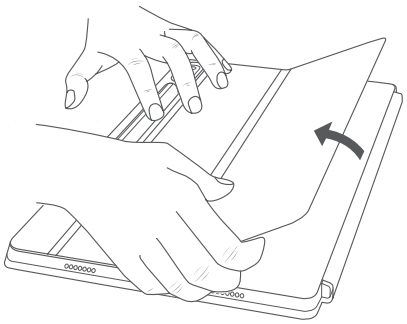

2

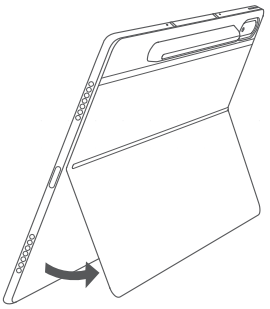

Pour éviter tout dommage, n'appuyez pas trop sur l'étui du support et ne forcez pas sur le support afin de ne pas dépasser son amplitude de mouvement naturelle.

Utilisation de l'appareil

Vous pouvez utiliser votre appareil en trois modes :

avec le clavier via les broches pogo

sans le clavier

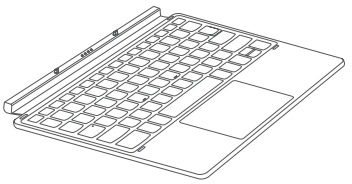

avec le clavier via Bluetooth

Lors de la première utilisation, il est recommandé de connecter le clavier par des broches pogo pour l'association Bluetooth automatique pour la prochaine fois.

Rangement du stylet

Fixez le stylet à la tablette et rangez ensuite le styler avec le couvercle du stylet.

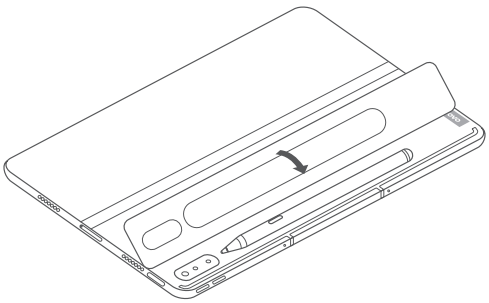

- N'inclinez pas ou n'appliquez pas de pression de façon excessive sur l'étui de support, car cela pourrait endommager ses charnières.
- Ajustez l'angle de la tablette en dépliant le support et en changeant la position de la tablette jusqu'à atteindre l'angle souhaité.
- La tablette, le clavier et l'étui de support contiennent tous des matériaux magnétiques. Pour éviter toute perte de magnétisme, évitez d'exposer la tablette, le clavier et l'étui de support à des températures élevées ou à la lumière directe du soleil.
- Pour empêcher toute démagnétisation des cartes de crédit et d'autres éléments comportant des données magnétiques, tenez-les éloignés de la tablette, du clavier et de l'étui de support.
- N'utilisez pas votre appareil à des températures inférieures à 0 °C ou supérieures à 40 °C. Ne conservez/transportez pas votre appareil dans des températures inférieures à -20 °C ou supérieures à 60 °C.

Consignes de sécurité et de manipulation importantes

Consignes relatives aux sacs plastiques

Danger : les sacs plastiques peuvent être dangereux. Tenez-les à l'écart des bébés et des enfants, afin d'éviter tout risque de suffocation.

Marque de conformité eurasienne

EAC

Cet appareil est conforme à la section 15 de la réglementation de la FCC. Son utilisation est sujette aux deux conditions suivantes : (1) cet appareil ne doit pas causer d'interférences nuisibles et (2) cet appareil doit accepter toutes les interférences reçues, y compris celles pouvant entraîner un fonctionnement indésirable.
Remarque : Cet équipement a été testé et déclaré conforme aux limites pour appareils numériques de classe B, selon la section 15 des règlements de la FCC. Ces limites sont conçues pour fournir une protection raisonnable contre les interférences nocives dans un environnement domestique. Cet appareil génère, utilise et émet de l'énergie de fréquences radio et peut, en cas d'installation ou d'utilisation non conforme aux instructions, engendrer des interférences nuisibles au niveau des communications radio. Cependant, il n'existe aucune garantie contre ces interférences dans le cas où l'installation n'est pas conforme. Si cet appareil cause des interférences nuisibles à la réception des signaux de radio ou de télévision, ce qui peut être déterminé en allumant et en éteignant l'appareil, on encourage l'utilisateur d'essayer de corriger ces interférences par l'une des mesures suivantes :

- Réorienter ou repositionner l'antenne de réception.
- Augmenter la distance entre l'équipement et le récepteur.
- Brancher l'équipement à une prise de courant d'un circuit autre que celui utilisé pour le récepteur.
- Demander conseil à un revendeur ou un technicien qualifié en radio/télévision.

Informations concernant la garantie et l'assistance technique

Notification de garantie limitée Lenovo

Ce produit est couvert par les termes de la garantie limitée Lenovo (LLW), version L5050010-02 08/2011. Les conditions de la garantie limitée Lenovo sont disponibles à l'adresse https://www.lenovo.com/warranty/llw_02. La garantie limitée Lenovo est disponible dans différentes langues sur ce site Web.

Informations relatives à la garantie

Lenovo fournit une période de garantie pour votre appareil. Pour vérifier l'état de la garantie de votre appareil ou mettre à niveau cette dernière, accédez à la page https://support.lenovo.com/warrantylookup, puis suivez les instructions affichées à l'écran.

Obtenir de l'aide

Visitez le site Web d'assistance de Lenovo (https://support.lenovo.com) en vous munissant du numéro de série de l'appareil pour accéder à plus d'options d'assistance Lenovo.
Consultez la Communauté Lenovo en visitant http://forums.lenovo.com

Informations relatives à l'environnement, au recyclage et à la mise au rebut

Consigne de recyclage Lenovo

Lenovo encourage les propriétaires de matériel informatique (IT) à recycler leur matériel dès lors que celui-ci n'est plus utilisé.
Lenovo propose une gamme de programmes et services concernant le recyclage du matériel informatique. Pour plus d'informations sur le recyclage des produits Lenovo, consultez la page http://www.lenovo.com/recycling.

Informations importantes sur le recyclage des piles et les DEEE

Ne jetez pas votre produit ou votre batterie avec vos déchets ménagers. Pour plus d'informations, consultez le Manuel d'utilisation fourni avec votre produit ou rendez-vous sur le site https://www.lenovo.com/recycling

Informations sur le recyclage pour le Japon

Les informations sur le recyclage et la mise au rebut des produits pour le Japon sont disponibles à l'adresse suivante :
http://www.lenovo.com/recycling/japan

Déclarations complémentaires relatives au recyclage

Des informations complémentaires sur le recyclage des composants de l'appareil et des batteries sont disponibles dans le *Guide d'utilisateur*. Consultez la rubrique **« Accès au Guide d'utilisateur »** pour plus d'informations.

Directive européenne RoHS (Restriction of Hazardous Substances)

Turquie

Les produits de Lenovo distribués en Turquie à compter du 1er juin 2009 (compris) respectent les exigences de la législation Limitation de l'utilisation des substances dangereuses du 30 mai 2008 et des réglementations sur le contrôle des déchets d'équipements électriques et électroniques du 22 mai 2012 (« RoHS turque »).

Ukraine

Les produits de Lenovo distribués en Ukraine à compter du 1er janvier 2011 (compris) respectent les exigences de la directive technique sur la limitation de l'utilisation des substances dangereuses dans les équipements électriques et électroniques, appliquée par le gouvernement, décision num. 1057 du 03/12/2008 (« TR ukrainienne sur la RoHS »).

Inde

Les produits Lenovo distribués en Inde à compter du mardi 1er mai 2012 respectent les exigences des règles de gestion des déchets électroniques en Inde (« RoHS indienne »).

Vietnam

Les produits Lenovo distribués au Vietnam à compter du 23 septembre 2011 respectent les exigences de la circulaire 30/2011/TT-BCT (« Vietnam RoHS ») du Vietnam.

Singapour

Les produits Lenovo vendus à Singapour, à partir du 1er juin 2017, sont reconnus conformes au décret (Government Gazette) S 263/2016 relatif aux restrictions sur les substances dangereuses dans les équipements électriques et électroniques à Singapour (« SG-RoHS »).

Union européenne (UE) / Royaume-Uni (R.-U.) RoHS

Ce produit Lenovo, avec les pièces incluses (câbles, cordons, etc.), est conforme aux exigences de la directive européenne 2011/65/UE telle que modifiée par la directive 2015/863/UE et de la norme britannique SI 2012 n° 3032 sur la restriction de l'utilisation de certaines substances dangereuses dans les équipements électriques et électroniques ("RoHS recast" ou "RoHS 2").

Pour obtenir plus d'informations sur l'avancée de Lenovo concernant la directive RoHS, veuillez consulter le document :
https://www.lenovo.com/us/en/social_responsibility/RoHS-Communication.pdf

Déclaration de conformité de l'Union européenne (UE) / Royaume-Uni (R.-U.)

Lenovo (Singapore) Pte. Ltd déclare que le type d'équipement radio : Lenovo KB-Q704-1 est conforme à la directive européenne sur les équipements radio 2014/53/UE.

Lenovo (Slovakia) Ltd déclare que le type d'équipement radio : Lenovo KB-Q704-1 est conforme à la règlement sur les équipements radio pour le Royaume-Uni SI 2017 n° 1206.

Le texte intégral des déclarations de conformité de systèmes est disponible à l'adresse suivante :
https://www.lenovo.com/us/en/compliance/eu-doc pour l'UE et
https://www.lenovo.com/us/en/compliance/uk-doc pour le Royaume-Uni.

Cet équipement radio fonctionne avec les bandes de fréquences et la puissance radiofréquence maximale suivantes :

Dénomination du modèle	Bandes de fréquences	Puissance maximale (dBm)
Lenovo KB-Q704-1	Bluetooth 2400-2483,5 MHz	< 10

Les informations ci-dessus s'appliquent aux pays de l'UE et au Royaume-Uni. Veuillez consulter les informations spécifiques au produit réel pour connaître les bandes de fréquences prises en charge dans les autres pays.

Informations sur la conformité des radios sans fil

Les modèles de tablette équipés de communications sans fil respectent les normes de fréquence radioélectrique et de sécurité du pays ou de la région où l'utilisation des communications sans fil est autorisée.

Informations sur la conformité des radios sans fil au Mexique

Advertencia: la operación de este equipo está sujeta a las siguientes dos condiciones:

(1) es posible que este equipo o dispositivo no cause interferencia perjudicial y

(2) este equipo o dispositivo debe aceptar cualquier interferencia, incluyendo la que pueda causar su operación no deseada.

Español

Paquete del teclado

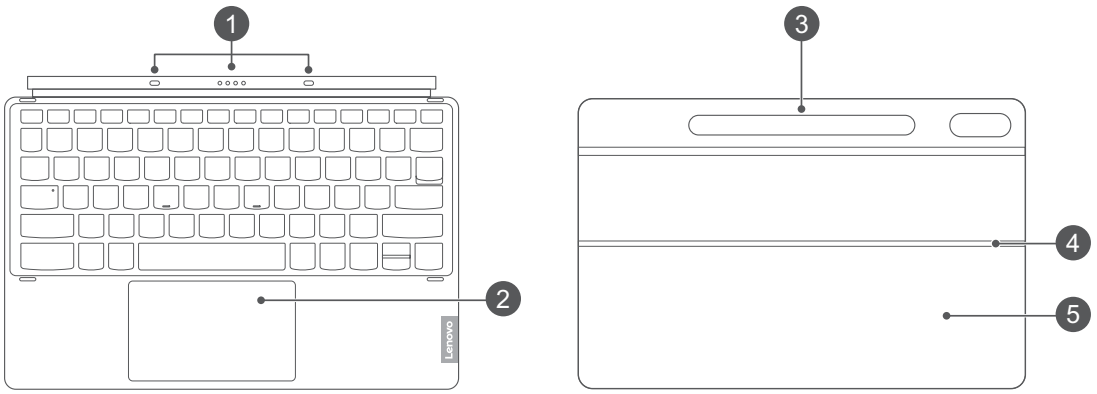

1 Conector del teclado
2 Panel táctil
3 Funda del lápiz
4 Bisagra
5 Soporte

La disposición del teclado varía de un país a otro. La disposición del teclado que se muestra en este documento se proporciona solo a modo de referencia, su teclado puede ser distinto.

Montaje del paquete del teclado

Asegúrese de que la ranura para la cámara está alineada con las cámaras trasera de la tableta cuando acople la tableta a la funda con soporte.

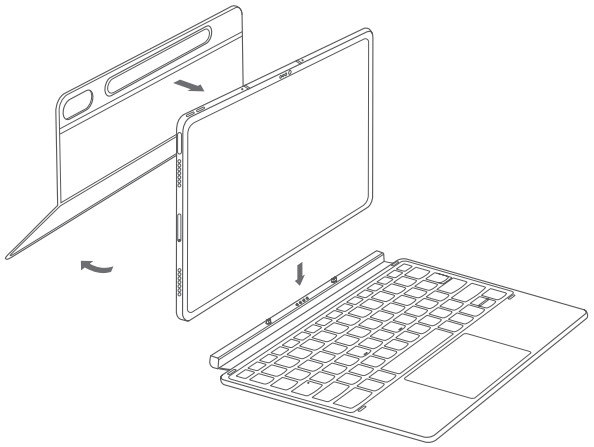

Operación y ajuste del soporte

Puede ajustar el ángulo de la tablet utilizando la funda con soporte. Tome los dos lados del soporte y ábralo con delicadeza hasta obtener el ángulo deseado.

1

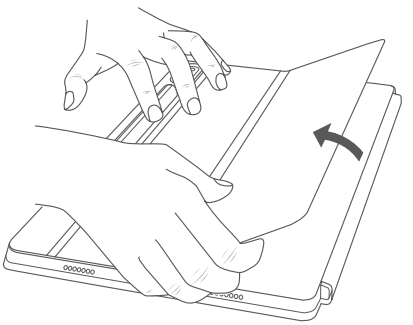

2

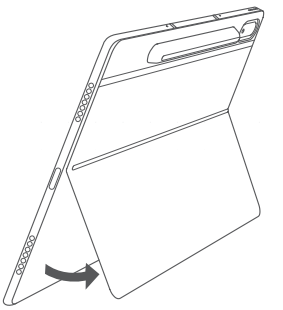

Para evitar daños, no aplique presión excesiva en la Funda con soporte ni la fuerce más allá de su rango de movimiento natural.

Uso del dispositivo

Puede utilizar el dispositivo en dos modalidades:

con el teclado, mediante pin pogo

sin teclado

con el teclado, mediante Bluetooth

Al utilizar el dispositivo por primera vez, se recomienda conectarlo al teclado mediante pin pogo para llevar a cabo el emparejamiento mediante Bluetooth automáticamente la próxima vez.

Almacenamiento del lápiz

Acople el lápiz a la tableta y luego guarde el lápiz en la funda del lápiz.

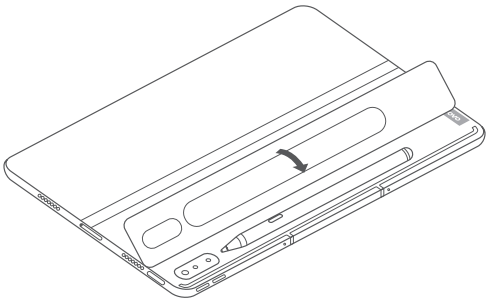

- No incline demasiado la funda con soporte ni aplique demasiada presión sobre ella, dado que hacerlo podría dañar las bisagras.
- Ajuste el ángulo de la tablet abriendo el soporte y cambiando la posición de la tablet hasta alcanzar el ángulo deseado.
- La tablet, el teclado y la funda con soporte contienen materiales magnéticos. Para evitar la desimantación, no exponga la tablet, el teclado ni la funda con soporte a temperaturas elevadas o a la luz solar directa.
- Para evitar la desimantación de las tarjetas de crédito y demás artículos con registro magnético, manténgalos alejados de la tablet, el teclado y la funda con soporte.
- No utilice su dispositivo a temperaturas inferiores a 0 °C o superiores a 40 °C. No guarde ni transporte su dispositivo a temperaturas inferiores a -20 °C o superiores a 60 °C.

Información importante de seguridad y manejo

Aviso sobre bolsas de plástico

Peligro: Las bolsas de plástico pueden ser peligrosas. Manténgalas fuera del alcance de bebés y niños para evitar el peligro de asfixia.

Etiqueta de conformidad de Eurasia

EAC

Este dispositivo cumple con el apartado 15 de las reglas de la Comisión Federal de Comunicaciones (Federal Communications Commission, FCC). El funcionamiento está sujeto a las dos condiciones siguientes: (1) este dispositivo no causará interferencias perjudiciales y (2) deberá aceptar cualquier interferencia que reciba, incluida las interferencias que pudieran causar un funcionamiento no deseado.

Nota: Se ha comprobado que este equipo cumple con los límites para un dispositivo digital de Clase B, de acuerdo con el apartado 15 de las normas de la FCC. Estos límites están diseñados para ofrecer la protección suficiente frente a las interferencias perjudiciales en las instalaciones domésticas. Este dispositivo genera, utiliza y puede irradiar ondas de radiofrecuencia y, si no se instala y se utiliza según las instrucciones, puede provocar interferencias perjudiciales en los servicios de radiocomunicación.

No obstante, no existe garantía de que no se produzcan interferencias en una instalación concreta. En caso de que este dispositivo provoque interferencias perjudiciales en la recepción de radio o televisión, lo cual puede comprobarse al encender y apagar el equipo, se recomienda al usuario que trate de corregir las interferencias mediantes una de las medidas siguientes:

- Reorientación o reubicación de la antena receptora.
- Aumento de la distancia de separación entre el equipo y el receptor.
- Conexión del dispositivo a una toma de alimentación diferente de aquella a la que se encuentre conectado el receptor.
- Consulta con el proveedor o un técnico especializado en radio/televisión para obtener asistencia.

Suplemento de Garantía para México

Este Suplemento de Garantía se considera parte integrante de la Garantía Limitada de Lenovo y será efectivo única y exclusivamente para los productos distribuidos y comercializados dentro del Territorio de los Estados Unidos Mexicanos. En caso de conflicto, se aplicarán los términos de este Suplemento.

El comercializador responsable del producto es Lenovo México S de R L de CV y para efectos de esta garantía en la República Mexicana su domicilio es Paseo de Tamarindos No.400-A Piso 27 Arcos Torre Poniente, Bosques de Las Lomas, Delegación Miguel Hidalgo, C.P. 05120 México, D.F. En el caso de que se precise una reparación cubierta por la garantía o precise de partes, componentes, consumibles o accesorios diríjase a este domicilio.

Si no existiese ningún Centro de servicio autorizado en su ciudad, población o en un radio de 70 kilómetros de su ciudad o población, la garantía incluirá cualquier gasto de entrega razonable relacionado con el transporte del producto a su Centro de servicio autorizado más cercano. Por favor, llame al Centro de servicio autorizado más cercano para obtener las aprobaciones necesarias o la información relacionada con el envío del producto y la dirección de envío

Esta garantía ampara todas las piezas de hardware del producto e incluye mano de obra.

El procedimiento para hacer efectiva la garantía consiste en la presentación del producto, acompañado de la póliza correspondiente, debidamente sellada por el establecimiento que lo vendió, o la factura, o recibo o comprobante, en el que consten los datos específicos del producto objeto de la compraventa.

Lenovo sólo pueden eximirse de hacer efectiva la garantía en los siguientes casos:
a) Cuando el producto se hubiese utilizado en condiciones distintas a las normales.
b) Cuando el producto no hubiese sido operado de acuerdo con el instructivo de uso que se le acompaña.
c) Cuando el producto hubiese sido alterado o reparado por personas no autorizadas por el fabricante nacional, importador o comercializador responsable respectivo.

Todos los programas de software precargados en el equipo sólo tendrán una garantía de noventa (90) días por defectos de instalación desde la fecha de compra. Lenovo no es responsable de la información incluida en dichos programas de software y /o cualquier programa de software adicional instalado por Usted o instalado después de la compra del producto.

La garantía cubre la atención, revisión y corrección de errores, defectos o inconsistencias que impidan el desempeño normal de un equipo de cómputo en cuanto a su hardware y software. Los servicios no cubiertos por la garantía se cargarán al usuario final, previa obtención de una autorización.

Esta garantía tiene una duración de un año a partir del momento de la compra e incluye la mano de obra, por lo que en caso de aplicarse la garantía, esta no causara ningún gasto o costo para el cliente.

Centros de Servicios autorizados para hacer efectiva la garantía:

Lenovo México con domicilio en Paseo de Tamarindos No.400-A Piso 27 Arcos, Torre Poniente, Bosques de Las Lomas, Delegación Miguel Hidalgo, C.P. 05120 México, D.F. Teléfono 01800- 083-4916,

http://support.lenovo.com/es_MX/product-service/service-provider/default.page

Lenovo Monterrey con domicilio en Boulevard Escobedo No.316, Apodaca Technology Park, Apodaca, C.P. 66601, Nuevo León, México. Teléfono 01800-083-4916,
http://support.lenovo.com/es_MX/product-service/service-provider/default.page

Fabricado por: Lenovo PC HK Limited

23/F, Lincoln House, Taikoo Place 979 King's Road, Quarry Bay, Hong Kong

Modelo del producto: _____

Fecha en que el consumidor recibió el producto: _____

Marca Lenovo

ASP / AWSP	DIRECCION	COLONIA	C. P.	DELEGACION	ESTADO	TELEFONO
Servinext Grupo Prybo	Av. Aguascalientes Norte No. 622-10	Col. Centro, El Cilindro	20138	Aguascalientes	Aguascali-entes	0454491119337 4499126159 4491088000
Servinext	Priv. San Pedro No. 7704 Int.55	Col. Real De San Francisco 2	22236	Tijuana	Baja California	(045) 6643091802
Servinext	Paseo del Bosque No. 25227 Int. O-10	Col. Fracc. Villa Residencial del Bosque	22204	Tijuana	Baja California	(045) 6441717022
Servinext Newtech	Prol. Leona Vicario Mza 84 Lote 16	Col. Lomas del Sol	23477	Cabo San Lucas	Baja California Sur	(624) 1051020 045 (624) 1268780
Nouva Tek Campeche	Calle 4 No. 13 Altos entre 1 y 2	Esquina col. Esperanza san Francisco	24080	Campeche	Campeche	9818153432 9811168873
Theos Tapa-chula	Novena Oriente 25	Col. Centro	30700	Tapachula	Chiapas	01 962 626 22 11 01 962 626 1374
Theos Tuxtla Gutierrez	11 Oriente Sur # 344, Loc-1	Col. Centro	29000	Tuxtla Gutierrez	Chiapas	01 961 61 121 86
Theos Cd Juarez	Paseo de los Zenzontles No. 7931 Int. 20A	Paseos del Alba	32696	Ciudad Juarez	Chihuahua	656 6910232
Theos Chihuahua/ Compuax	Calle Cuauhte-moc 149 B	Col. Revolución	31107	Chihuahua	Chihuahua	01 614 493 4180 01 614 183 1283 045 614 184 8476

ASP / AWSP	DIRECCION	COLONIA	C. P.	DELEGACION	ESTADO	TELEFONO
Syga Colima	Paseo de Gilberto # 60	Col. Jardines de Bugambilias	28978	Colima	Colima	01312 3235860
Enter Mexico	Reforma No. 543	Azcapotzalco	2000	Distrito Federal	Mexico	30672700, ext. 1305, 1311, 1700
Soltic	San Francisco No. 521- G	Del Valle	03100	Distrito Federal	Mexico	9140 4600 9140 4621 9140 4623
Theos S.A. De C.V.	Alvaro Obregón No. 188	Roma	06700	Distrito Federal	México	5564 8403 30670670, ext. 231
Servinext Computer Center	Av. 20 de Noviembre No.1006	Col. Centro	34000	Durango	Durango	(618) 8114010 045 (618) 1587852
Servinext Soluciones Computacio-nales	Calz. Rio Nazas No. 76	Col. Villa de Jacarandas	27110	Torreon	Coahuila	(55) 547935 (871) 72689301
Servinext Desarrollo de Soluciones	Av Ejido 5 Int. 101	Col. Carabali Centro	39590	Acapulco	Guerrero	0457444295158 0457442253285 017444835350
Servinext GRO	Av Santa Cruz 238	Col. Cuauhtemoc	39550	Acapulco	Guerrero	7445867098
Syga Hidalgo	Hacienda la Españita No. 300, esquina con Blvrd. Hacienda de Pitahayas	Fracc. Hacienda de Pitahayas	42082	Pachuca	Hidalgo	17711339188
SIP	Andrés Terán # 1482	Col. Chapulte-pec Country	44620	Jalisco	Jalisco	33 3616 3113 33 3616 3114
Theos Tepic	Calle Prolongación Abasolo No. 90	La Huerta Residencial	63070	Tepic	Nayarit	31 1217 1508 31 1216 2689
Genesys Monterrey	Angel Martinez Vil-larreal No. 433	Col. Chepevera	64030	Nuevo Leon	Nuevo León	8347 7640 8347 7641 8347 7642 8347 7643
Sistemas Jal-tec	Pablo Moncayo No. 135	Colinas de San Jerónimo	64630	Nuevo Leon	Nuevo León	81 1052 3950

ASP / AWSP	DIRECCION	COLONIA	C. P.	DELEGACION	ESTADO	TELEFONO
Soltic Que-retaro	Espiritu Santo 225	Col. Carretas	76050	Queretaro	Queretaro	442 2136 913
Nouva Tek Quintana Roo	Palenque 46-A	SMZ 26	77509	Cancun	Quintana Roo	0199 8887 2227/ 0199 8884 6361, ext. 105
Soluciones De Computo Avanzadas SLP	Av. Himno Nacional No. 5735, Local D-11	Barrio de San Juan de Guadalupe	78350	San Luis Potosi	San Luis Potosi	01-4448-391836
Servinext Compuslan Soluciones Integrales	Mariano Escobedo No.432 Ote.	Col. Centro	80000	Culiacán	Sinaloa	6677153362 6677131472 045 6672130297
Servinext Soluciones de Computo	Anahuac No. 905-B	Col. López Mateos	82140	Mazatlán	Sinaloa	6699903012 045 6691258638
Theos Cd Obregon	Enrique Rebsa-men No. 999 Pte	Municipio Libre	85080	CD Obregon	Sonora	0164 4412 6136 01800 5067336
Theos Syga Hermosillo	Cumbre nevada 68	Col. Nuevo Hermosillo	83296	Hermosillo	Sonora	662-252-6220 01800 5067336 045662 1370812 Carlos Fourcade
Nouva Tek Tabasco	Manuel Mestre 137	Col. Nueva Vil-lahermorsa	86070	Villahermosa	Tabasco	9211516702 9988846361 9988872227
Servinext Tamsys Nuevo Laredo	Priv. Laguna Seca # 6203	Col. Villas de Lago	88290	Nuevo Laredo	Tamaulipas	8671294764
Sigma Tampico S.A. De C.V.	Primera Avenida No. 310	Smith	89140	Tampico	Tamaulipas	0183 3217 0483 0183 3217 0436
Soltic Toluca	Av. Santa Elena 107 Privada de los Girasoles 4C-32	Rincón de San Lorenzo de Tepatitlan	50010	Toluca	Estado de México	01722-3190060 01722-3190061
Servinext Grupo DYCS	Av. Ávila Camacho # 225	Col. Fracciona-miento Veracruz	91020	Xalapa	Veracruz	0445541409777 0445547409739
Servinext LAMBDA-PRAC	Sur 15 No. 145	Col. Centro	94300	Orizaba	Veracruz	272-7246445

ASP / AWSP	DIRECCION	COLONIA	C. P.	DELEGACION	ESTADO	TELEFONO
Servinext Servicios Profesionales del Sureste	Malpica 2100 Local 3	Col. Benito Juarez Norte	96576	Coatzacoalcos	Veracruz	9212141258 9211528999 0459211782270
Servinext SISTEC	Gonzalez Ortega 11	Col. Centro	92800	Tuxpan	Veracruz	(783) 83 4 97 39 (783) 110 46 18
Nouva Tek Veracruz	Calle Libertad 109 B Entre Díaz Mirón y L. Cardenas	Col. Marco Antonio Muñoz	94295	Boca del Rio	Veracrúz	(229) 9273931, ext. 812 Fax: 9273932
Thera Xalapa	Av. El Olmo No. 41 Interior 1	Col. El Olmo	91194	Xalapa	Veracrúz	01 228 1655369 228 177 8033 228 102 3043
Nouva Tek Yucatan	Calle 42 # 565D x 77	Col. Centro	97000	Yucatan	Yucatan	0199 8887 2227/ 0199 8884 6361, ext. 105
Lenovo Mexico S. de R.L. de C.V	Boulevard Escobedo 316	Col. Apodaca Technology Parlk	66601	Apodaca	Nuevo León	01 800 2 53 66 86

Información de garantía y soporte

Aviso de garantía limitada de Lenovo

Este producto está cubierto por los términos y las condiciones de la Garantía limitada de Lenovo (LLW), versión L5050010-02 08/2011. Lea la garantía limitada de Lenovo (LLW) en https://www.lenovo.com/warranty/llw_02. Puede ver la Garantía limitada de Lenovo en varios idiomas en este sitio web.

Información sobre la garantía

Lenovo brinda un periodo de garantía a su dispositivo. Para comprobar el estado de la garantía de su dispositivo y adquirir actualizaciones, visite https://support.lenovo.com/warrantylookup y, luego, seleccione las instrucciones del producto en pantalla.

Obtener asistencia

Visite el sitio web de asistencia de Lenovo https://support.lenovo.com con el número de serie del dispositivo para obtener más opciones de asistencia de Lenovo.
Consulte la Comunidad Lenovo en http://forums.lenovo.com

Información sobre medioambiente, reciclaje y eliminación

Declaración general de reciclaje

Lenovo recomienda a los propietarios de equipos de tecnología de la información (TI) que reciclen sus equipos cuando ya no sean necesarios. Lenovo dispone de varios programas y servicios para ayudar a los propietarios de equipos a reciclar sus productos de TI. Para obtener información sobre cómo reciclar productos Lenovo, visite http://www.lenovo.com/recycling.

Información importante sobre el reciclado de baterías y los RAEE

No deseche su producto ni la batería junto con su basura doméstica. Consulte la Guía del usuario incluida con su producto para obtener más información, o visite https://www.lenovo.com/recycling.

Información sobre reciclaje para Japón

La información de reciclaje y eliminación para Japón está disponible en: http://www.lenovo.com/recycling/japan

Declaración de reciclaje adicional

Puede encontrar información adicional acerca de cómo reciclar componentes y baterías del dispositivo en la *Guía del usuario*. Consulte "**Acceso a la Guía del usuario**" para obtener más detalles.

Directiva de Restricción de Sustancias Peligrosas (RoHS)

Turquía

Los productos Lenovo vendidos en Turquía, el 1 de junio de 2009 o después de esa fecha, cumplen con los requisitos de la antigua legislación de la República de Turquía sobre Restricción de Sustancias Peligrosas del 30 de mayo de 2008 y el Reglamento de Control de Residuos de Aparatos Eléctricos y Electrónicos del 22 de mayo de 2012 ("Turquía RoHS").

Ucrania

Los productos Lenovo vendidos en Ucrania, el 1 de enero de 2011 o después de esa fecha, cumplen con los requisitos de la Directiva Técnica sobre Restricción de Sustancias Peligrosas en Equipos Eléctricos y Electrónicos aplicada por el Gobierno, Decisión No. 1057 con fecha 03/12/2008 ("RT de Ucrania sobre RoHS").

India

Los productos Lenovo vendidos en India, el 1 de mayo de 2012 o después de esa fecha, cumplen los requisitos de las Normas de residuos electrónicos de India (Gestión) ("India RoHS").

Vietnam

Los productos Lenovo vendidos en Vietnam, el 23 de septiembre de 2011 o después de esa fecha, cumplen los requisitos de la Circular de Vietnam 30/2011/TT-BCT ("Vietnam RoHS").

Singapur

Los productos Lenovo vendidos en Singapur a partir del 1 de junio de 2017 cumplen con los requisitos del Boletín Oficial número S 263/2016 sobre la restricción de sustancias peligrosas en aparatos eléctricos y electrónicos en Singapur ("SG-RoHS").

Unión Europea (UE) / Reino Unido (RU) – RoHS

Este producto Lenovo, con sus partes incluidas (cables, entre otros), cumple con los requisitos de la Directiva 2011/65/UE de la UE, modificada por la Directiva 2015/863/UE, y la Reino Unido SI 2012 N.° 3032 sobre las restricciones en el uso de ciertas sustancias peligrosas en equipos eléctricos y electrónicos ("reformulación RoHS" o "RoHS 2").
Para obtener más información sobre el progreso de Lenovo en RoHS, visite:
https://www.lenovo.com/us/en/social_responsibility/RoHS-Communication.pdf

Declaración de conformidad de la Unión Europea (UE) / Reino Unido (RU)

Lenovo (Singapore) Pte. Ltd declara que el equipo de radio tipo: Lenovo KB-Q704-1 cumple con la Directiva 2014/53/UE de equipos de radio de la UE.
Lenovo (Slovakia) Ltd declara que el equipo de radio tipo: Lenovo KB-Q704-1 cumple con las normas SI 2017 No. 1206 de equipos de radio del Reino Unido.
El texto completo de la declaración de conformidad está disponible en: https://www.lenovo.com/us/en/compliance/eu-doc para la Unión Europea, y en https://www.lenovo.com/us/en/compliance/uk-doc para el Reino Unido.
Este equipo de radio opera con las siguientes bandas de frecuencia y la potencia de radiofrecuencia máxima:

Nombre del modelo	Bandas de frecuencia	Potencia máxima (dBm)
Lenovo KB-Q704-1	Bluetooth 2400-2483,5 MHz	< 10

La información anterior corresponde a los países de la UE y al Reino Unido. Consulte el producto en cuestión para conocer las bandas de frecuencia admitidas en otros países.

Información sobre el cumplimiento normativo de la radio inalámbrica

Los modelos de la tablet equipados con comunicaciones inalámbricas cumplen con los estándares de seguridad y radiofrecuencia de cualquier país o región donde se haya aprobado su uso para conexiones inalámbricas.

Información sobre el cumplimiento normativo de la radio inalámbrica de México

Advertencia: la operación de este equipo está sujeta a las siguientes dos condiciones:

(1) es posible que este equipo o dispositivo no cause interferencia perjudicial y

(2) este equipo o dispositivo debe aceptar cualquier interferencia, incluyendo la que pueda causar su operación no deseada.

© Copyright Lenovo 2021.

Reduce | Reuse | Recycle

V1.0_20210902

18-D4-032A0-20-003BA MC

Printed in China