Acer Enduro T1

ET110-31W

Quick Guide

Guide rapide

Panduan cepat

คู่มืออย่างย่อ

快速使用指南

© 2019. All Rights Reserved.

Acer Enduro T1

Covers: ET110-31W

This revision: December 2019

This manual contains proprietary information that is protected by copyright laws. The information contained in this manual is subject to change without notice. Some features described in this manual may not be supported depending on the Operating System version. Images provided herein are for reference only and may contain information or features that do not apply to your computer. Acer Group shall not be liable for technical or editorial errors or omissions contained in this manual.

Model number: _____

Serial number: _____

Date of purchase: _____

Place of purchase: _____

ENVIRONMENT

Temperature:

- Operating: 5 °C to 35 °C
- Storage: -20 °C to 60 °C

Humidity (non-condensing):

- Operating: 20% to 80%
- Storage: 20% to 60%

Product Overview

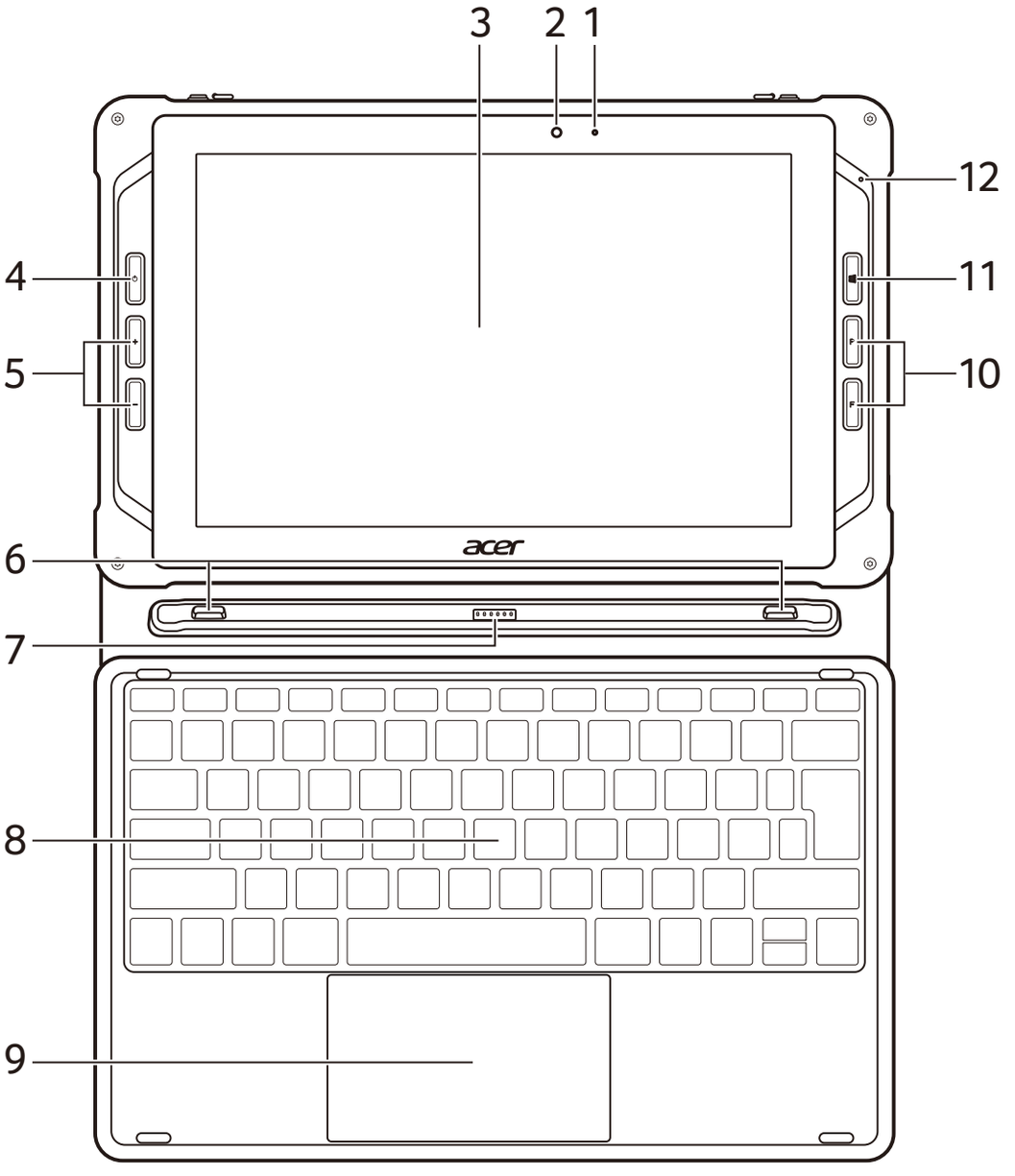

1. LED indicator
2. Front camera
3. Touchscreen
4. Power button
5. Volume buttons
6. Location hooks*
7. Keyboard connector*
8. Keyboard*
9. Touchpad*
10. Programmable keys
11. Windows key
12. Microphone

* Optional

Product Overview

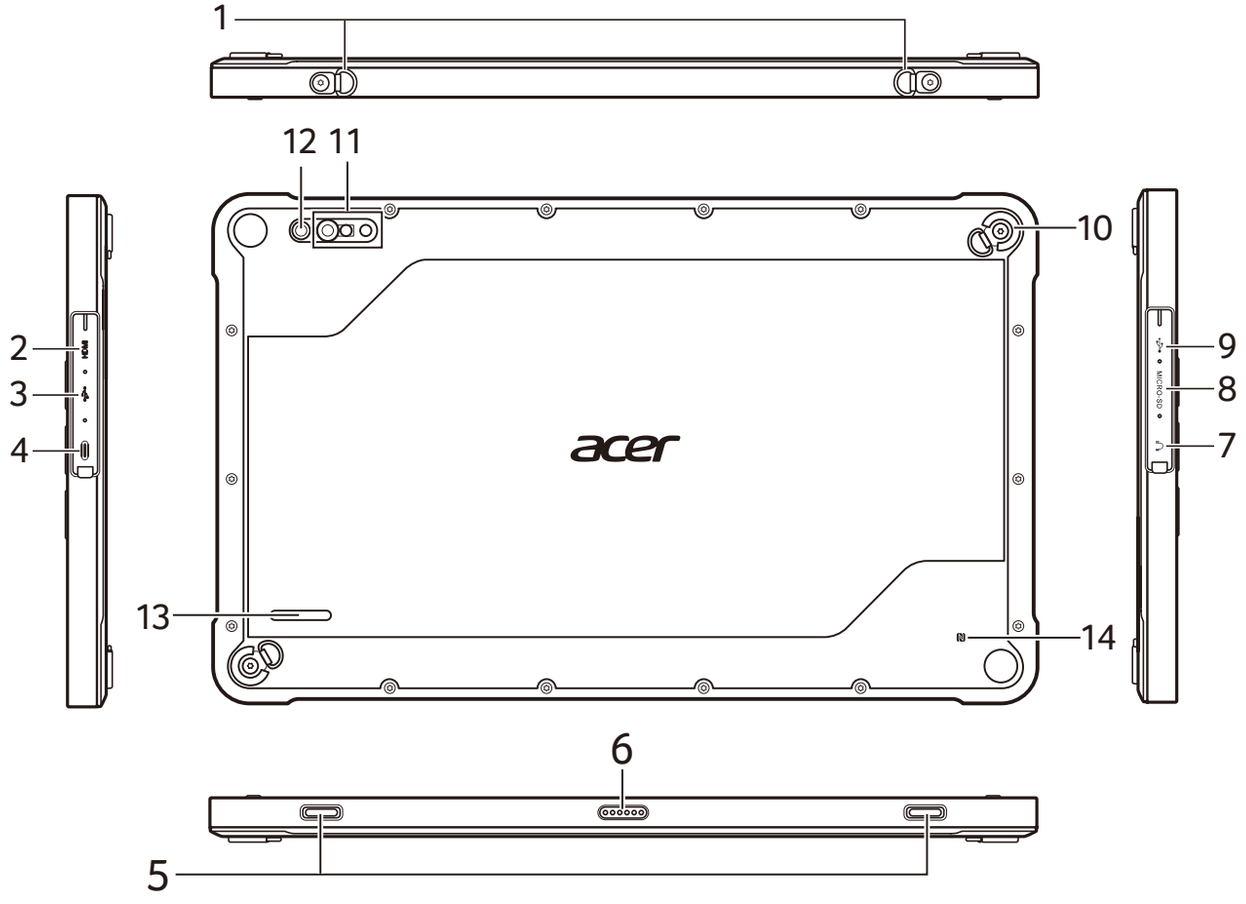

1. Hang buckles
2. Micro HDMI port
3. USB 3.2 port Gen 1
4. USB Type-C port with DC-in (delivers up to 1.5 A at 5 V DC)
5. Location holes
6. Keyboard connector
7. Headset jack
8. Micro SD card reader
9. USB 2.0 port
10. Metal buckles
11. Barcode scanner (optional)
12. Rear camera
13. Speaker
14. NFC transmitter (optional)

Package contents

- Tablet computer
- Power adapter
- Power cord
- Quick Guide
- Warranty

Note: *Components may vary.*

*Only use Acer-approved accessories (adapter, power cord, battery, etc.).

Using the keyboard

The keyboard has full-sized keys, separate cursor, lock, Windows and hotkey keys.

Hotkeys

To activate hotkeys, press and hold the **Fn** key before pressing the other key in the hotkey combination.

Hotkey	Icon	Function	Description
Fn + **F1**		Speaker toggle	Turns the speakers on and off.
Fn + **F2**		Volume down	Decreases the sound volume.
Fn + **F3**		Volume up	Increases the sound volume.
Fn + **F4**		Play / Pause	Play or Pause a selected media file.
Fn + **F5**		Search	Opens the search box in browser.
Fn + **F6**		Display toggle	Switches display output between the display screen, external monitor (if connected) and both.
Fn + **F7**		Wireless device	Shows connected wireless devices.
Fn + **F8**		Settings	Activates Windows Settings options.
Fn + **F9**		Brightness down	Decreases the screen brightness.

Hotkey	Icon	Function	Description
Fn + F10	☼ +	Brightness up	Increases the screen brightness.
Fn + F11	✉	Mail	Activates the default email.
Fn + F12	**Scroll Lock**	Scroll Lock	Turns Scroll Lock on or off.
Fn + ◁	**Home**	Home	Scrolls to the beginning of a document.
Fn + ▷	**End**	End	Scrolls to the end of a document.
Fn + △	**PgUp**	Page up	Scrolls up a page in a document.
Fn + ▽	**PgDn**	Page down	Scrolls down a page in a document.

Using your computer for the first time

1. Plug in before turning on for the first time.
2. Press the power button.

Note: *Hold until you see the Acer logo.*

3. Then follow the onscreen instructions to complete setup.

Important: *Do not press the power button repeatedly. Only press it to activate the device after the current function is completed.*

Getting started with Windows 10

Icon	Description	Icon	Description
	Settings		App switching icon
	Start Menu		Network settings
	Search box		

Note: *Open the Start Menu and search for 'Acer Documents' for help with setting up a network connection, using the touchpad, and other information which is important for your health and safety. (The information of the Safety Guide may vary by product or region.)*

Connecting to the Internet

If using a wireless LAN:

Select the wireless icon in the lower-right corner of the screen and you will see the available wireless networks.

Select a Wi-Fi network and enter the security key if required.

If using a LAN:

Connect a network cable to the Ethernet (RJ-45) port. Please refer to your router's or ISP's user guide for additional assistance.

Improve your computer's performance with Acer Control Center

My System Information and User's Manual

My system gives you clear information on your computer's information such as CPU, memory, or device drivers, and allows you to download the User's Manual. The User's Manual can also be downloaded from the Acer support website by going to:

http://go.acer.com/?id=17883

System and Driver Updates

Update provides you the latest drivers and updates for your computer, without requiring you to go to a website and enter your serial number.

Recovery Management

Recovery Management allows you to quickly and easily back up or restore your computer.

Customer Support

Support is your one-stop place to find answers for questions you may have.

Illustrations are for reference only. Actual product specifications may vary. Information contained in this *Quick Guide* is for Windows platforms only. Other operating systems may not support all the features listed.

© 2019. Tous droits réservés.

Acer Enduro T1

Couvre : ET110-31W

Cette révision : 12/2019

Ce manuel contient des informations exclusives qui sont protégées par les lois sur le copyright. Les informations contenues dans ce manuel peuvent être modifiées sans préavis. Certaines fonctionnalités décrites dans ce manuel peuvent ne pas être prises en charge en fonction de la version du système d'exploitation. Les images fournies dans ce document sont pour référence seulement et peuvent contenir des informations ou des fonctions qui ne s'appliquent pas à votre ordinateur. Le Groupe Acer ne sera pas responsable des erreurs techniques ou éditoriales ou des omissions contenues dans ce manuel.

Numéro de modèle : _____

Numéro de série : _____

Date d'achat : _____

Lieu d'achat : _____

ENVIRONNEMENT

Température :

- En marche : 5 °C à 35 °C
- Stockage : -20 °C à 60 °C

Humidité (sans condensation) :

- En marche : 20% à 80%
- Stockage : 20% à 60%

Présentation du produit

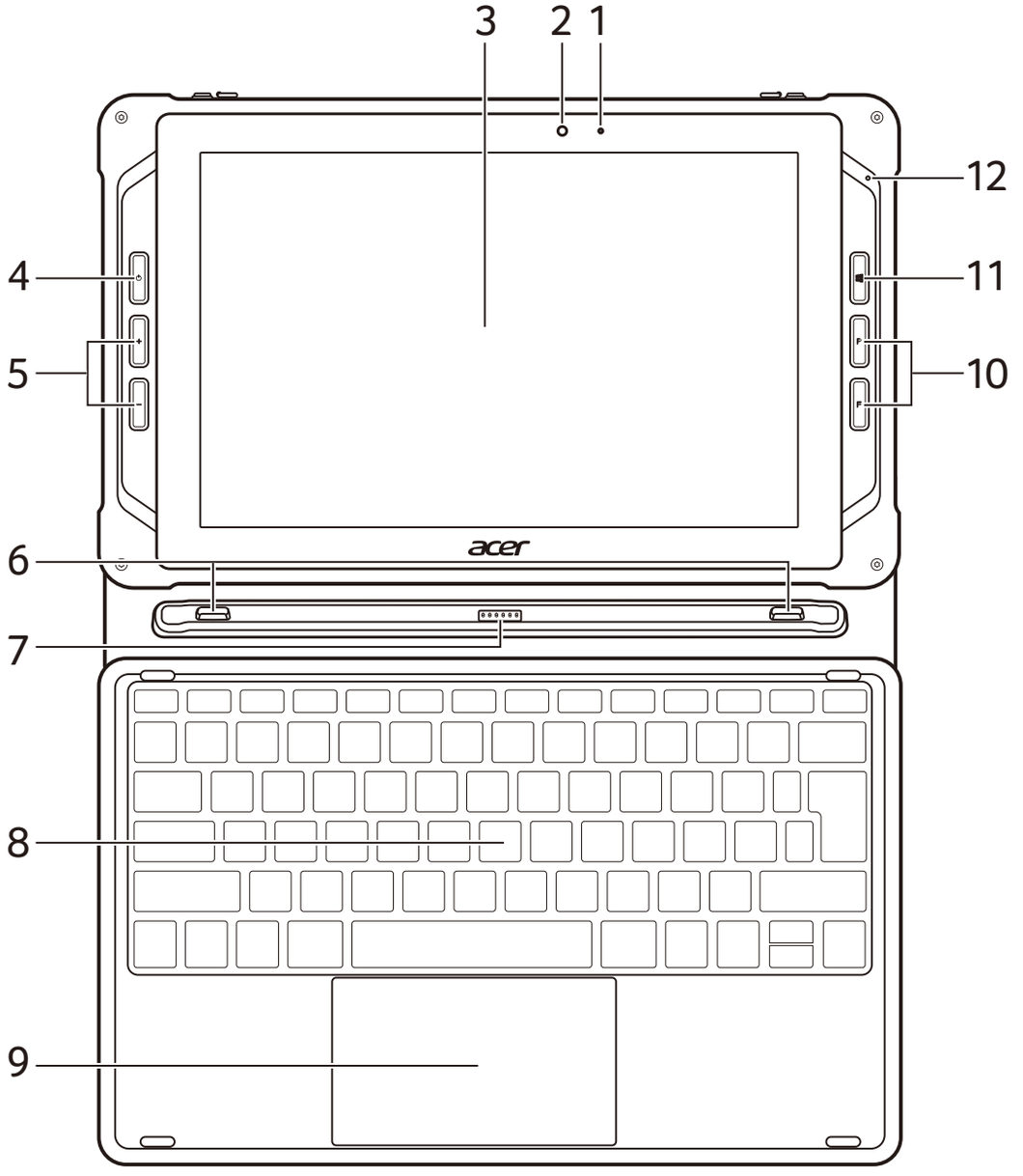

1. Indicateur à diode
2. Appareil photo avant
3. Écran tactile
4. Bouton d'alimentation
5. Boutons de volume
6. Crochets de position*
7. Connecteur clavier*
8. Clavier*
9. Pavé tactile*
10. Touches programmables
11. Touche Windows
12. Microphone

* Facultatif

Présentation du produit

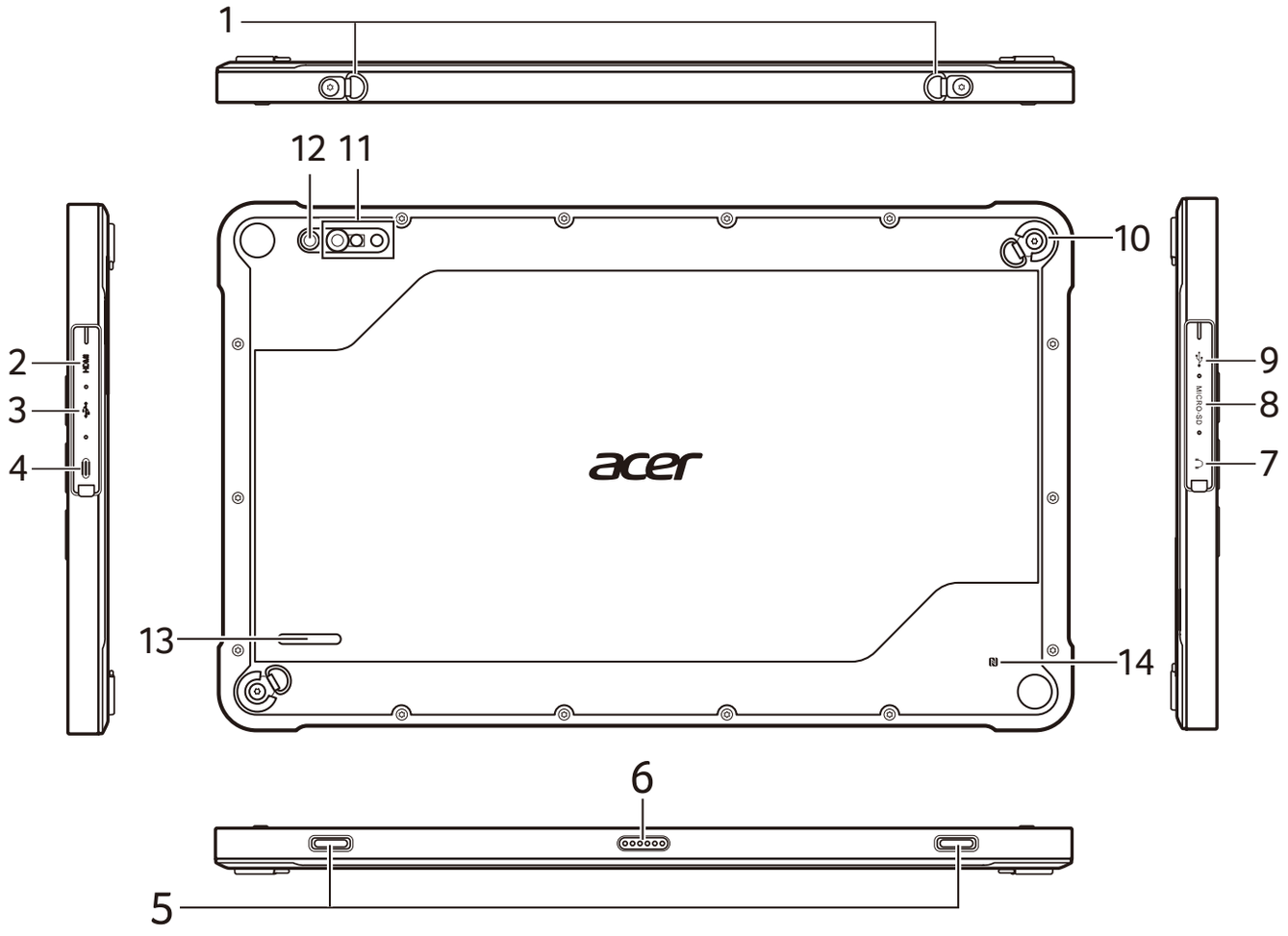

1. Boucles d’accrochage
2. Port micro HDMI
3. Ports USB 3.2 Gen 1
4. Port USB de type C avec entrée c.c. (fournit jusqu’à 1,5 A à 5 V c.c.)
5. Trous de position
6. Connecteur clavier
7. Prise casque
8. Lecteur de la carte Micro SD
9. Port USB 2.0
10. Boucles métalliques
11. Lecteur de code à barres (facultatif)
12. Appareil photo arrière
13. Haut-parleur
14. Émetteur NFC (facultatif)

Contenu de l’emballage

- Ordinateur tablette
- Adaptateur c.a.
- Cordon d’alimentation
- Guide rapide
- Garantie

Remarque : *Les composants peuvent varier.*

*Utilisez uniquement des accessoires approuvés par Acer (adaptateur, cordon d’alimentation, pile, etc.).

Utilisation du clavier

Le clavier a des touches de dimension normale, de direction séparées, de verrouillage, Windows, et de raccourci.

Touches de raccourci

Pour activer les touches de raccourci, appuyez et maintenez la touche **Fn** avant d'appuyer sur l'autre touche dans la combinaison de la touche de raccourci.

Touche de raccourci	Icône	Fonction	Description
Fn + **F1**		Haut-parleur	Active et désactive les haut-parleurs.
Fn + **F2**		Volume -	Diminue le volume sonore.
Fn + **F3**		Volume +	Augmente le volume sonore.
Fn + **F4**		Lecture / Pause	Lisez ou effectuez une pause d'un fichier multimédia sélectionné.
Fn + **F5**		Rechercher	Ouvre le champ de recherche dans le navigateur.
Fn + **F6**		Choix de l'affichage	Permet de permuter l'affichage entre l'écran d'affichage, le moniteur externe (s'il est connecté) et les deux.
Fn + **F7**		Appareil sans fil	Affiche les appareils sans fil connectés.
Fn + **F8**		Paramètres	Active les options des paramètres Windows.

Touche de raccourci	Icône	Fonction	Description
Fn + **F9**	☀ —	Luminosité -	Diminue la luminosité de l'écran.
Fn + **F10**	☀ +	Luminosité +	Augmente la luminosité de l'écran.
Fn + **F11**	✉	Courriel	Active le courriel par défaut.
Fn + **F12**	**Scroll Lock**	Arrêt Défil	Active et désactive l'arrêt défilement.
Fn + ◁	**Home**	Accueil	Défile au début d'un document.
Fn + ▷	**End**	Fin	Défile à la fin d'un document.
Fn + △	**PgUp**	Page préc.	Défile d'une page vers le haut dans un document.
Fn + ▽	**PgDn**	Page suiv.	Défile d'une page vers le bas dans un document.

Utiliser votre ordinateur pour la première fois

1. Branchez avant d'allumer pour la première fois.
2. Appuyez le bouton d'alimentation.

Remarque : *Maintenez jusqu'à ce que vous voyez le logo Acer.*

3. Puis suivez les instructions à l'écran pour terminer la configuration.

Important : *N'appuyez pas le bouton d'alimentation à plusieurs reprises. Appuyez-le uniquement pour activer l'appareil une fois la fonction actuelle terminée.*

Pour commencer avec Windows 10

Icône	Description	Icône	Description
	Paramètres		Icône de changement d'appli
	Menu [Start] (Démarrer)		Paramètres réseau
	Zone de recherche		

Remarque : *Ouvrez le menu [Start] (Démarrer) et recherchez 'Documents Acer' pour de l'aide sur la configuration d'une connexion réseau, l'utilisation du pavé tactile, et d'autres informations importantes pour votre santé et votre sécurité. (Les informations du Guide de sécurité peuvent varier selon le produit ou la région.)*

Connexion à Internet

Si vous utilisez un réseau sans-fil :

Sélectionnez l'icône sans-fil dans le coin inférieur droit de l'écran et vous verrez les réseaux sans-fil disponibles.

Sélectionnez un réseau Wi-Fi et entrez la clé de sécurité si nécessaire.

Si vous utilisez un réseau local :

Connectez un câble réseau au port Ethernet (RJ-45). Veuillez consulter le guide d'utilisation de votre routeur ou de votre FSI pour de l'aide additionnelle.

Améliorer les performances de votre ordinateur avec Acer Control Center

Informations Mon système et manuel d'utilisation

[My system] (Mon système) vous donne des informations claires sur les informations de votre ordinateur, comme le processeur, la mémoire, ou les pilotes des périphériques, et vous permet de télécharger le manuel d'utilisation. Le Manuel d'utilisation peut également être téléchargé depuis le site Web de support Acer en allant à :

http://go.acer.com/?id=17883

Mises à jour du système et des pilotes

[Update] (Mise à jour) vous fournit les derniers pilotes et mises à jour pour votre ordinateur, sans vous obliger à aller à un site Web et à entrer votre numéro de série.

Recovery Management

Recovery Management vous permet de rapidement et facilement sauvegarder ou restaurer votre ordinateur.

Soutien client

[Support] (Soutien) est votre lieu unique pour trouver des réponses aux questions que vous pourriez avoir.

Les illustrations sont mises uniquement à titre de référence. Les caractéristiques réelles des produits peuvent changer. Les informations contenues dans ce *Guide rapide* sont pour les plateformes Windows seulement. D'autres systèmes d'exploitation peuvent ne pas prendre en charge toutes les fonctions énumérées.

© 2019. Hak Cipta Dilindungi Undang-undang.

Acer Enduro T1

Mencakup: ET110-31W

Revisi ini: 12/2019

Manual ini berisi informasi hak milik yang dilindungi oleh undang-undang hak cipta. Informasi yang terdapat dalam manual ini dapat berubah tanpa pemberitahuan. Beberapa fitur yang dijelaskan dalam manual ini mungkin tidak didukung tergantung versi Sistem Operasi Anda. Gambar yang disediakan di sini hanya untuk referensi dan mungkin berisi informasi atau fitur yang tidak berlaku untuk komputer Anda. Grup Acer tidak dapat dianggap bertanggung jawab atas kesalahan teknis atau editorial atau kelalaian yang terdapat dalam manual ini.

Nomor model: _____

Nomor seri: _____

Tanggal pembelian: _____

Alamat pembelian: _____

LINGKUNGAN

Suhu:

- Beroperasi: 5 °C hingga 35 °C
- Penyimpanan: -20 °C hingga 60 °C

Kelembapan (non-kondensasi):

- Beroperasi: 20% hingga 80%
- Penyimpanan: 20% hingga 60%

Ikhtisar Produk

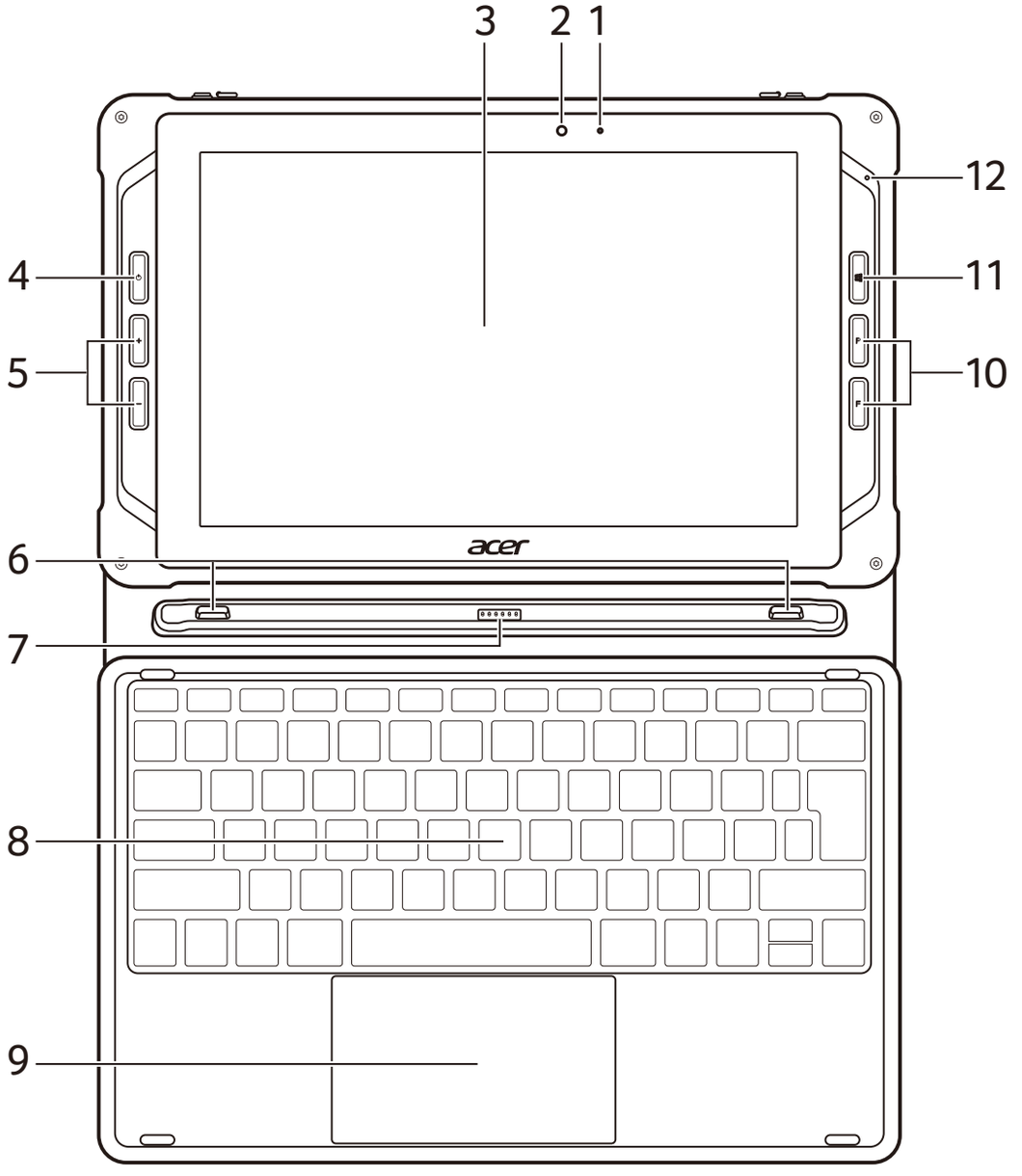

1. Indikator LED
2. Kamera depan
3. Layar sentuh
4. Tombol daya
5. Tombol volume
6. Kait lokasi*
7. Konektor keyboard*
8. Keyboard*
9. Panel sentuh*
10. Tombol yang dapat diprogram
11. Tombol Windows
12. Mikrofon

* Opsional

Ikhtisar Produk

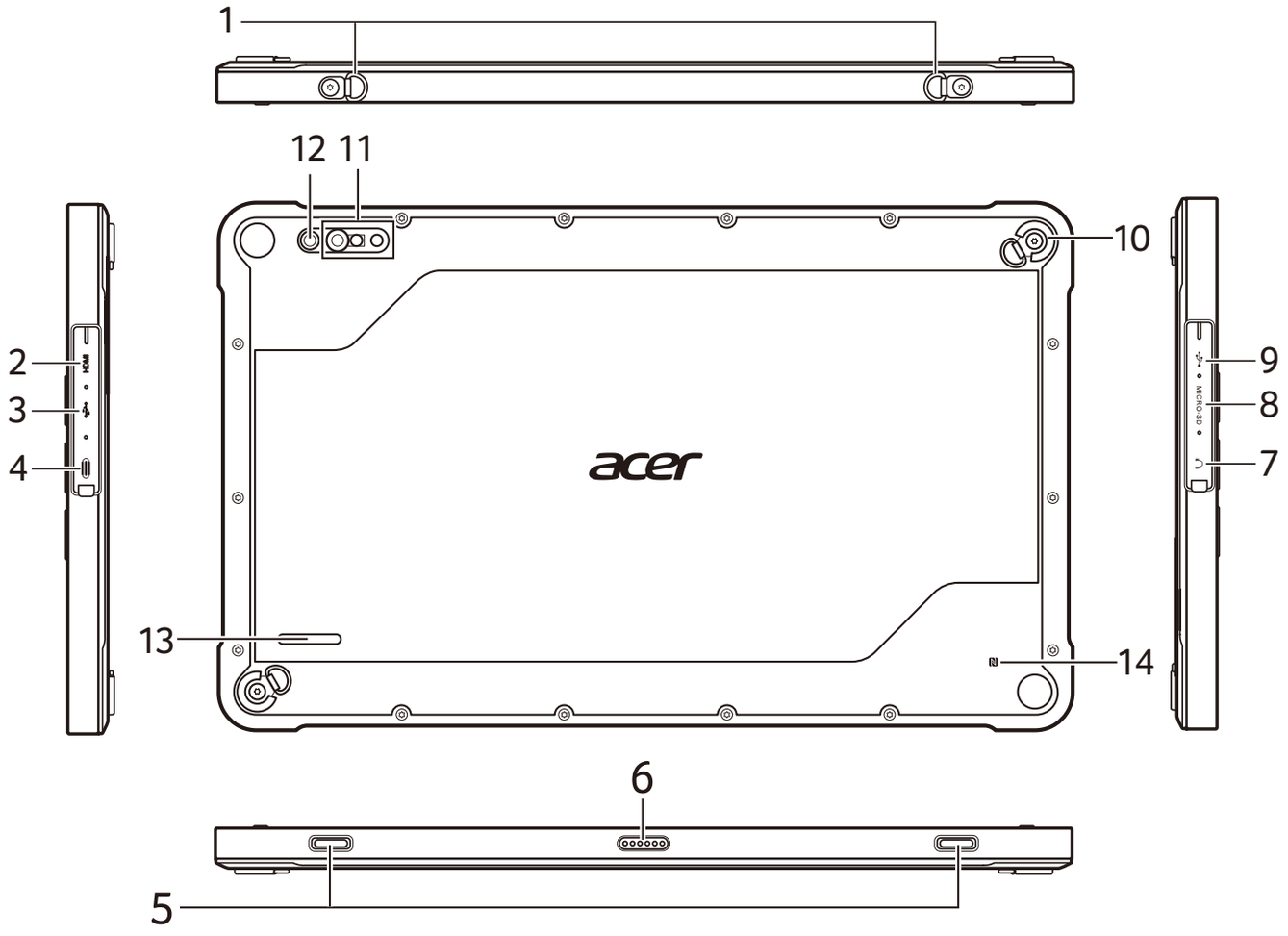

1. Gesper gantungan
2. Port HDMI mikro
3. Port USB 3.2 Gen 1
4. Port USB Tipe C dengan DC-in (menghasilkan hingga 1,5 A pada 5 V DC)
5. Lubang lokasi
6. Konektor keyboard
7. Jack headset
8. Pembaca kartu SD mikro
9. Port USB 2.0
10. Gesper logam
11. Pemindai kode batang (opsional)
12. Kamera belakang
13. Pengeras suara
14. Pemancar NFC (opsional)

Isi paket

- Komputer tablet
- Adaptor daya
- Kabel daya
- Panduan cepat
- Jaminan

Catatan: *Komponen mungkin berbeda.*

*Hanya gunakan aksesori yang disetujui Acer (adaptor, kabel daya, baterai, dsb.).

Menggunakan keyboard

Keyboard memiliki tombol berukuran penuh, tombol kursor, tombol kunci, tombol Windows dan tombol pintasan yang terpisah.

Tombol pintas

Untuk mengaktifkan tombol pintas, tekan dan tahan tombol **Fn** sebelum menekan tombol lain pada kombinasi tombol pintas.

Bahasa Indonesia

Tombol pintas	Ikon	Fungsi	Keterangan
Fn + **F1**		Hidupkan/matikan speaker	Mengaktifkan dan menonaktifkan pengeras suara.
Fn + **F2**		Volume turun	Mengurangi volume suara.
Fn + **F3**		Volume naik	Menaikkan volume suara.
Fn + **F4**		Putar/Jeda	Memutar atau menjeda file media yang dipilih.
Fn + **F5**		Telusuri	Membuka kotak pencarian di browser.
Fn + **F6**		Hidupkan/matikan layar	Mengalihkan output tampilan antara layar tampilan, monitor eksternal (jika dipasang), dan keduanya.
Fn + **F7**		Perangkat nirkabel	Menampilkan perangkat nirkabel yang terhubung.
Fn + **F8**		Pengaturan	Mengaktifkan opsi Pengaturan Windows

Tombol pintas	Ikon	Fungsi	Keterangan
Fn + **F9**	☀ −	Kecerahan berkurang	Mengurangi kecerahan layar.
Fn + **F10**	☼ +	Kecerahan meningkat	Meningkatkan kecerahan layar.
Fn + **F11**	✉	Email	Mengaktifkan email default.
Fn + **F12**	**Scroll Lock**	Scroll Lock	Mengaktifkan dan menonaktifkan Scroll Lock.
Fn + ◁	**Home**	Awal	Gulir mulai awal dokumen.
Fn + ▷	**End**	Akhir	Gulir pada akhir dokumen.
Fn + △	**PgUp**	Naik halaman	Gulir ke atas halaman pada suatu dokumen.
Fn + ▽	**PgDn**	Turun halaman	Menggulung ke bawah halaman pada suatu dokumen.

Menggunakan komputer Anda untuk pertama kalinya

1. Colokkan sebelum menyalakan untuk pertama kalinya.
2. Tekan tombol daya.

Catatan: *Tahan sampai Anda melihat logo Acer.*

3. Kemudian ikuti petunjuk pada layar untuk menyelesaikan penyiapan.

Penting: *Jangan menekan tombol daya berulang-ulang. Hanya tekan untuk mengaktifkan perangkat setelah fungsi saat ini selesai.*

Memulai Windows 10

Ikon	Keterangan	Ikon	Keterangan
	Pengaturan		Ikon pengalih aplikasi
	Menu [Start] (Mulai)		Pengaturan Jaringan
	Kotak pencarian		

Catatan: *Klik Menu [Start] (Mulai) dan cari 'Acer Documents' untuk memperoleh bantuan mengenai menyiapkan sambungan jaringan, menggunakan panel sentuh, dan informasi lainnya yang penting bagi kesehatan dan keselamatan Anda. (Informasi Panduan Keselamatan mungkin berbeda menurut produk atau wilayah)*

Terhubung ke Internet

Jika menggunakan LAN nirkabel:

Pilih ikon nirkabel di sudut kanan bawah layar dan Anda akan melihat jaringan nirkabel yang tersedia.

Pilih sebuah jaringan Wi-Fi dan masukkan kunci keamanan jika diperlukan.

Jika menggunakan LAN:

Sambungkan kabel jaringan ke port Ethernet (RJ-45). Lihat panduan pengguna router atau ISP untuk memperoleh bantuan tambahan.

Tingkatkan performa komputer Anda dengan Acer Control Center

Informasi Sistem Saya dan Manual Pengguna

[My system] (Sistem saya) memberi Anda informasi tentang informasi komputer Anda seperti CPU, memori, atau driver perangkat, dan memungkinkan Anda mengunduh Manual Pengguna. Manual Pengguna juga dapat diunduh dari situs web dukungan Acer dengan mengunjungi:

http://go.acer.com/?id=17883

Pembaruan Sistem dan Driver

[Update] (Pembaruan) menyediakan driver dan pembaruan terbaru bagi Anda, tanpa mengharuskan Anda untuk masuk ke situs web dan memasukkan nomor seri.

Recovery Management

Recovery Management memungkinkan Anda membuat cadangan dan memulihkan komputer dengan cepat dan mudah.

Dukungan Pelanggan

[Support] (Dukungan) adalah tempat satu atap untuk menemukan jawaban bagi pertanyaan yang mungkin Anda miliki.

Ilustrasi hanya untuk referensi. Spesifikasi produk yang sebenarnya mungkin berbeda. Informasi yang terdapat dalam *Panduan cepat* ini hanya untuk platform Windows. Sistem operasi lain mungkin tidak mendukung semua fitur yang tercantum.

© 2019 สงวนลิขสิทธิ์

Acer Enduro T1

หน้าปก: ET110-31W

เวอร์ชันนี้: 12/2019

คู่มือนี้ประกอบด้วยข้อมูลกรรมสิทธิ์ซึ่งได้รับการคุ้มกันภายใต้กฎหมายลิขสิทธิ์ ข้อมูลในคู่มือนี้อาจมีการเปลี่ยนแปลงโดยไม่ต้องแจ้งให้ทราบล่วงหน้า คุณลักษณะบางประการที่อธิบายไว้ในคู่มือนี้อาจไม่ได้รับการสนับสนุน ขึ้นอยู่กับเวอร์ชันของระบบปฏิบัติการ ภาพประกอบในที่นี้ใช้เพื่ออ้างอิงเท่านั้น และอาจประกอบด้วยข้อมูลหรือคุณสมบัติที่ไม่มีการกำหนดใช้สำหรับคอมพิวเตอร์ของคุณ กลุ่ม Acer จะไม่รับผิดชอบต่อข้อความผิดพลาดด้านเทคนิคหรือจากบรรณาธิการหรือมีการละเว้นไว้ในคู่มือนี้

หมายเลขรุ่น: _____

หมายเลขซีเรียล: _____

วันที่ซื้อ: _____

สถานที่ซื้อ: _____

สิ่งแวดล้อม

อุณหภูมิ:

- ขณะทำงาน: 5 °C ถึง 35 °C
- การเก็บข้อมูล: -20 °C ถึง 60 °C

ความชื้น (ไม่ควบแน่นเป็นไอน้ำ):

- ขณะทำงาน: 20% ถึง 80%
- การเก็บข้อมูล: 20% ถึง 60%

ภาพรวมผลิตภัณฑ์

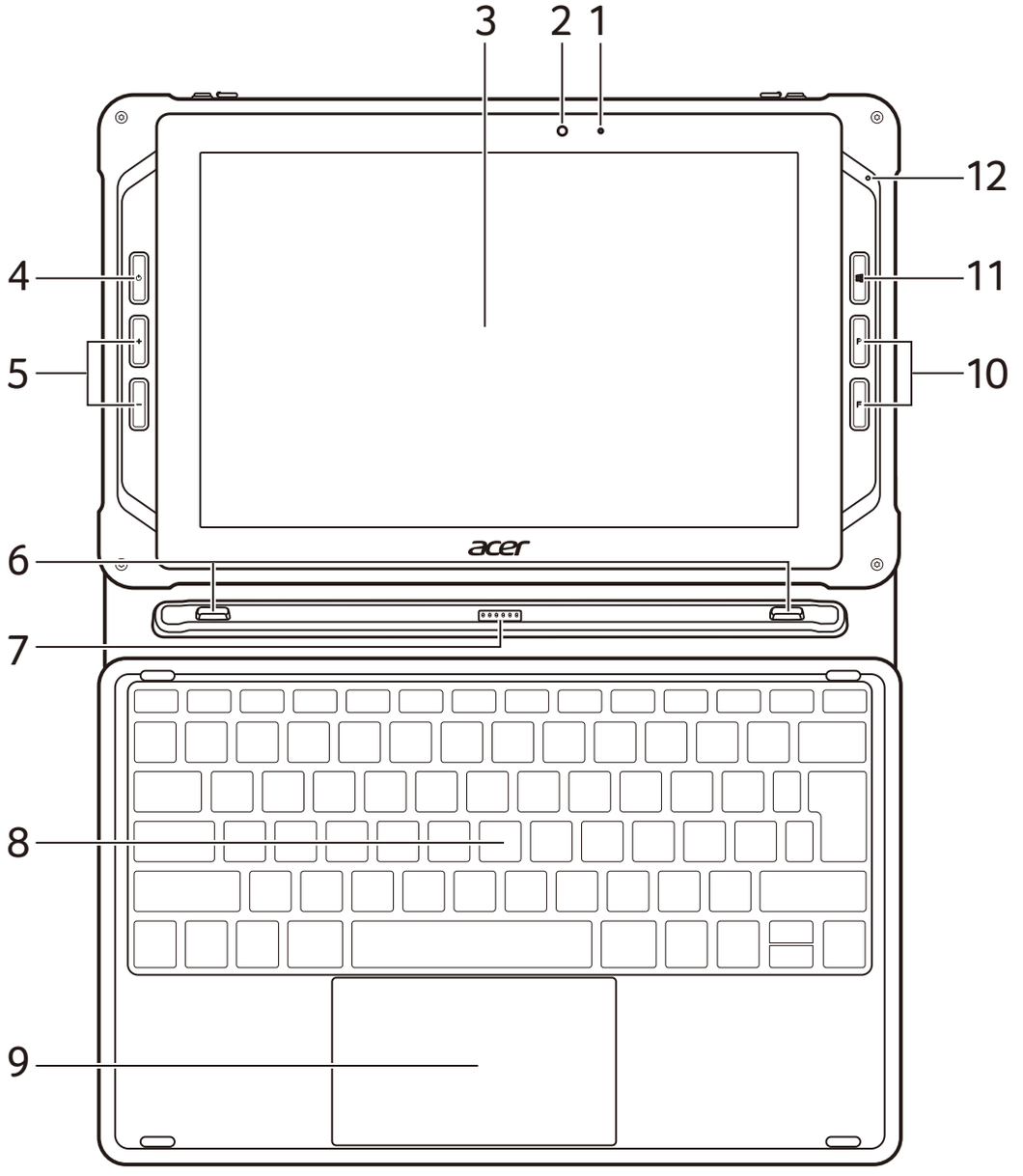

1. ไฟแสดงสถานะ LED
2. กล้องหน้า
3. หน้าจอสัมผัส
4. ปุ่มพาวเวอร์
5. ปุ่มปรับระดับเสียง
6. ตำแหน่งตะขอ*
7. ตัวเชื่อมต่อแป้นพิมพ์*
8. คีย์บอร์ด*
9. ทัชแพด*
10. ปุ่มที่สามารถตั้งโปรแกรมได้
11. ปุ่ม Windows
12. ไมโครโฟน

* ตัวเลือก

ภาพรวมผลิตภัณฑ์

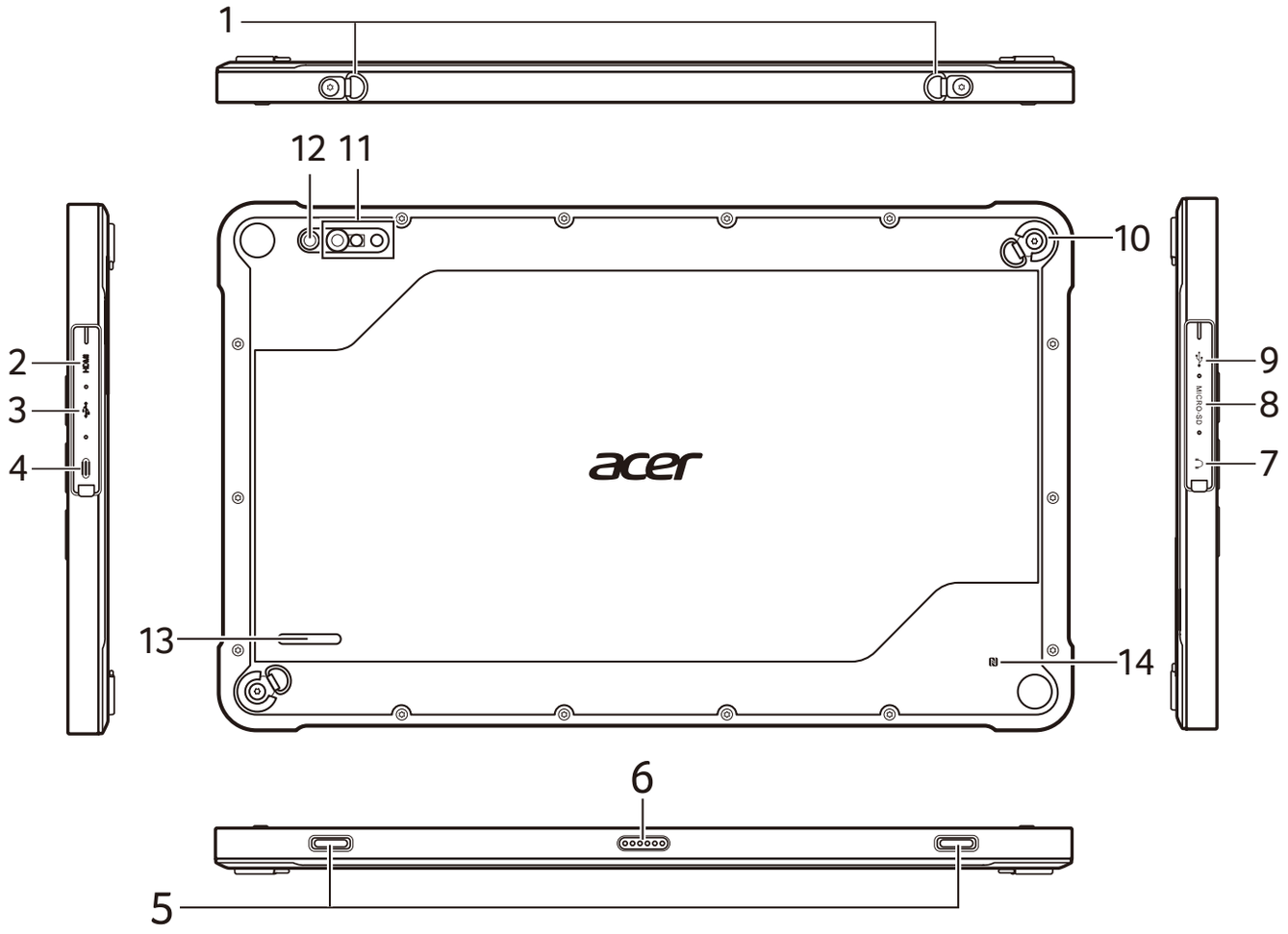

1. ห่วงแขวน
2. พอร์ตไมโคร HDMI
3. พอร์ต USB 3.2 รุ่น 1
4. พอร์ต USB Type-C พร้อม DC-in (มีการจ่ายไฟสูงถึง 1,5A ที่ 5V DC)
5. ตำแหน่งรู
6. ตัวเชื่อมต่อแป้นพิมพ์
7. แจ็คชุดหูฟัง
8. ตัวอ่านการ์ดไมโคร SD
9. พอร์ต USB 2.0
10. ห่วงโลหะ
11. เครื่องสแกนบาร์โค้ด (ตัวเลือก)
12. กล้องหลัง
13. ลำโพง
14. เครื่องส่งสัญญาณ NFC (ตัวเลือก)

ชุดอุปกรณ์ที่จัดส่งมาพร้อม

- คอมพิวเตอร์แท็บเล็ต
- อะแดปเตอร์ไฟ
- สายไฟ
- คู่มืออย่างย่อ
- การรับประกัน

หมายเหตุ: *ส่วนประกอบอาจแตกต่างกัน*

*ใช้เฉพาะอุปกรณ์เสริมที่ผ่านการรับรองจาก Acer เท่านั้น (อะแดปเตอร์ สายไฟ แบตเตอรี่ เป็นต้น)

การใช้งานคีย์บอร์ด

คีย์บอร์ดมีปุ่มแบบเต็มขนาด โดยแยกปุ่มเคอร์เซอร์ ล็อก ปุ่ม Windows และฮ็อตคีย์

ฮ็อตคีย์

เพื่อเปิดใช้งานฮ็อตคีย์ ให้กดปุ่ม **Fn** ค้างเอาไว้ก่อนที่จะกดปุ่มอื่นในชุดฮ็อตคีย์

ฮอตคีย์	ไอคอน	ฟังก์ชั่น	รายละเอียด
Fn + **F1**		สวิตช์เปิดปิดลำโพง	เปิดและปิดลำโพง
Fn + **F2**		ลดเสียง	ลดระดับเสียง
Fn + **F3**		เพิ่มเสียง	เพิ่มระดับเสียง
Fn + **F4**		เล่น / หยุดเล่น	เล่นหรือหยุดเล่นไฟล์มีเดียชั่วคราว
Fn + **F5**		ค้นหา	เปิดกล่องสำหรับค้นหาในเบราว์เซอร์
Fn + **F6**		สวิตช์เปิดปิดจอแสดงผล	สลับเอาท์พุทจอแสดงผลระหว่างหน้าจอแสดงผล, จอแสดงผลภายนอก (หากเชื่อมต่ออยู่) และทั้งสองชนิด
Fn + **F7**		อุปกรณ์ไร้สาย	แสดงอุปกรณ์ไร้สายที่เชื่อมต่อไว้
Fn + **F8**		การตั้งค่า	เปิดใช้งานตัวเลือกการตั้งค่า Windows
Fn + **F9**		ลดความสว่าง	ลดความสว่างของหน้าจอ

ไทย

ฮอตคีย์	ไอคอน	ฟังก์ชั่น	รายละเอียด
Fn + **F10**	☼ +	เพิ่มความสว่าง	เพิ่มความสว่างของหน้าจอ
Fn + **F11**	✉	เมล	เปิดใช้งานอีเมลตามค่าเริ่มต้น
Fn + **F12**	**Scroll Lock**	Scroll Lock	เปิดหรือปิด Scroll Lock
Fn + ◁	**Home**	หน้าหลัก	ไล่รายการจากตอนต้นของเอกสาร
Fn + ▷	**End**	สิ้นสุด	ไล่รายการไปตอนท้ายของเอกสาร
Fn + △	**PgUp**	เลื่อนหน้าจอขึ้น	ไล่รายการไปหน้าบนของเอกสาร
Fn + ▽	**PgDn**	เลื่อนหน้าจอลง	ไล่รายการไปหน้าถัดไปของเอกสาร

การใช้คอมพิวเตอร์ของคุณเป็นครั้งแรก

1. เสียบปลั๊กก่อนใช้งานเป็นครั้งแรก
2. กดปุ่มพาวเวอร์

หมายเหตุ: *กดค้างไว้จนกระทั่งคุณเห็นโลโก้ Acer*

3. จากนั้น ทำตามคำแนะนำบนหน้าจอเพื่อทำการติดตั้งให้เสร็จสมบูรณ์

สิ่งสำคัญ: *ห้ามกดปุ่มพาวเวอร์ซ้ำ ๆ กดเฉพาะเพื่อเปิดใช้งาน อุปกรณ์หลังจากฟังก์ชันปัจจุบันเสร็จเรียบร้อย*

เริ่มต้นใช้งานกับ Windows 10

ไอคอน	รายละเอียด	ไอคอน	รายละเอียด
	การตั้งค่า		ไอคอนสลับแอป
	เมนู [Start] (เริ่ม)		การตั้งค่าเครือข่าย
	ช่องค้นหา		

หมายเหตุ: *เปิดเมนู [Start] (เริ่ม) และค้นหา 'เอกสาร Acer' สำหรับวิธีการตั้งค่าการเชื่อมต่อเครือข่าย โดยใช้ทัชแพด และข้อมูลอื่นๆ ที่สำคัญสำหรับสุขภาพและความปลอดภัยของคุณ (ข้อมูลเกี่ยวกับคู่มือด้านความปลอดภัยอาจแตกต่างกันตามผลิตภัณฑ์หรือภูมิภาค)*

เชื่อมต่ออินเทอร์เน็ต

หากมีการใช้ LAN ไร้สาย:

เลือกไอคอนไร้สายที่อยู่มุมขวาล่างของหน้าจอ และคุณจะเห็นเครือข่ายไร้สายที่สามารถเลือกใช้งานได้

เลือกเครือข่าย Wi-Fi และป้อนคีย์รักษาความปลอดภัยเครือข่ายหากจำเป็น

หากมีการใช้ LAN:
เชื่อมต่อสายเชื่อมต่อเครือข่ายเข้ากับพอร์ต อีเทอร์เน็ต (RJ-45) โปรดดูคู่มือของเราเตอร์หรือ ISP สำหรับความช่วยเหลือเพิ่มเติม

ปรับปรุงประสิทธิภาพคอมพิวเตอร์ของคุณกับ Acer Control Center

ข้อมูลระบบของฉันและคู่มือผู้ใช้

[My system] (ระบบของฉัน) ให้ข้อมูลเกี่ยวกับคอมพิวเตอร์ของคุณ เช่น CPU หน่วยความจำ หรือไดรเวอร์อุปกรณ์ และอนุญาตให้คุณทำการดาวน์โหลดคู่มือผู้ใช้ ยังสามารถดาวน์โหลดคู่มือผู้ใช้ได้จากเว็บไซต์การสนับสนุน Acer โดยไปที่
http://go.acer.com/?id=17883

อัพเดตระบบและไดรเวอร์

[Update] (อัพเดต) จะแสดงข้อมูลไดรเวอร์ล่าสุดและอัพเดตสำหรับคอมพิวเตอร์ของคุณ โดยคุณไม่ต้องไปที่เว็บไซต์และป้อนหมายเลขซีเรียลของคุณ

การจัดการการกู้คืน

[Recovery Management] (การจัดการการกู้คืน) ช่วยให้คุณสามารถทำการสำรองหรือเรียกคืนข้อมูลคอมพิวเตอร์ของคุณได้อย่างรวดเร็วและง่ายดาย

การสนับสนุนลูกค้า

[Support] (การสนับสนุน) เป็นที่ที่คุณสามารถค้นหาคำตอบสำหรับคำถามที่คุณอาจสงสัยได้ทั้งหมด

ภาพแสดงการสาธิตเพื่ออ้างอิงเท่านั้น ข้อมูลจำเพาะของผลิตภัณฑ์จริงอาจแตกต่างออกไป ข้อมูลที่มีอยู่ใน *คู่มืออย่างย่อ* นี้สำหรับแพลทฟอร์ม Windows เท่านั้น ระบบปฏิบัติการอื่นอาจไม่สนับสนุนคุณลักษณะทั้งหมดที่แสดงรายการไว้

© 2019. 版權所有。

Acer Enduro T1

涵蓋範圍：ET110-31W

本修訂版本：2019 年 12 月

本手冊內含受著作權法保護的專用資訊。本手冊中涵蓋的資訊若有改變恕不另行通知。視您的作業系統版本而定，可能無法支援本手冊中所述的某些功能。在此提供的影像僅供參考，涵蓋的資訊或功能可能無法用於您的裝置上。宏碁集團對此手冊中任何技術或編輯上的錯誤或刪節不負責任。

產品型號：_____

產品序號：_____

購買日期：_____

購買地點：_____

環境

溫度：

- 操作中：5 °C 至 35 °C
- 儲存：-20 °C 至 60 °C

溼度 （非冷凝狀態）：

- 操作中：20% 至 80%
- 儲存：20% 至 60%

產品概觀

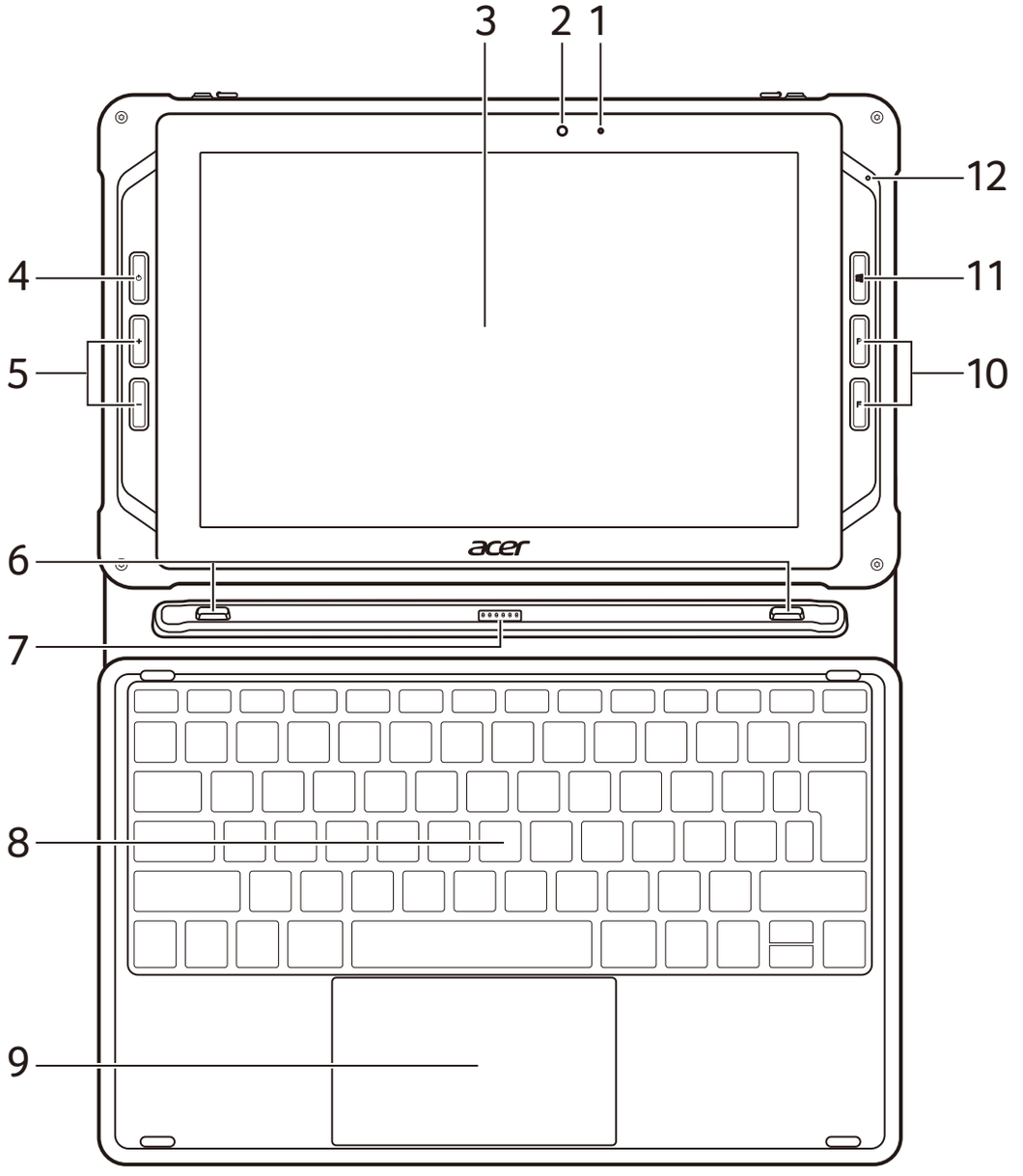

1. LED 指示燈
2. 前鏡頭
3. 觸控式螢幕
4. 電源鍵
5. 音量鍵
6. 位置鉤 *
7. 鍵盤接頭 *
8. 鍵盤 *
9. 觸控板 *
10. 自訂功能鍵
11. Windows 鍵
12. 麥克風

* 選購

產品概觀

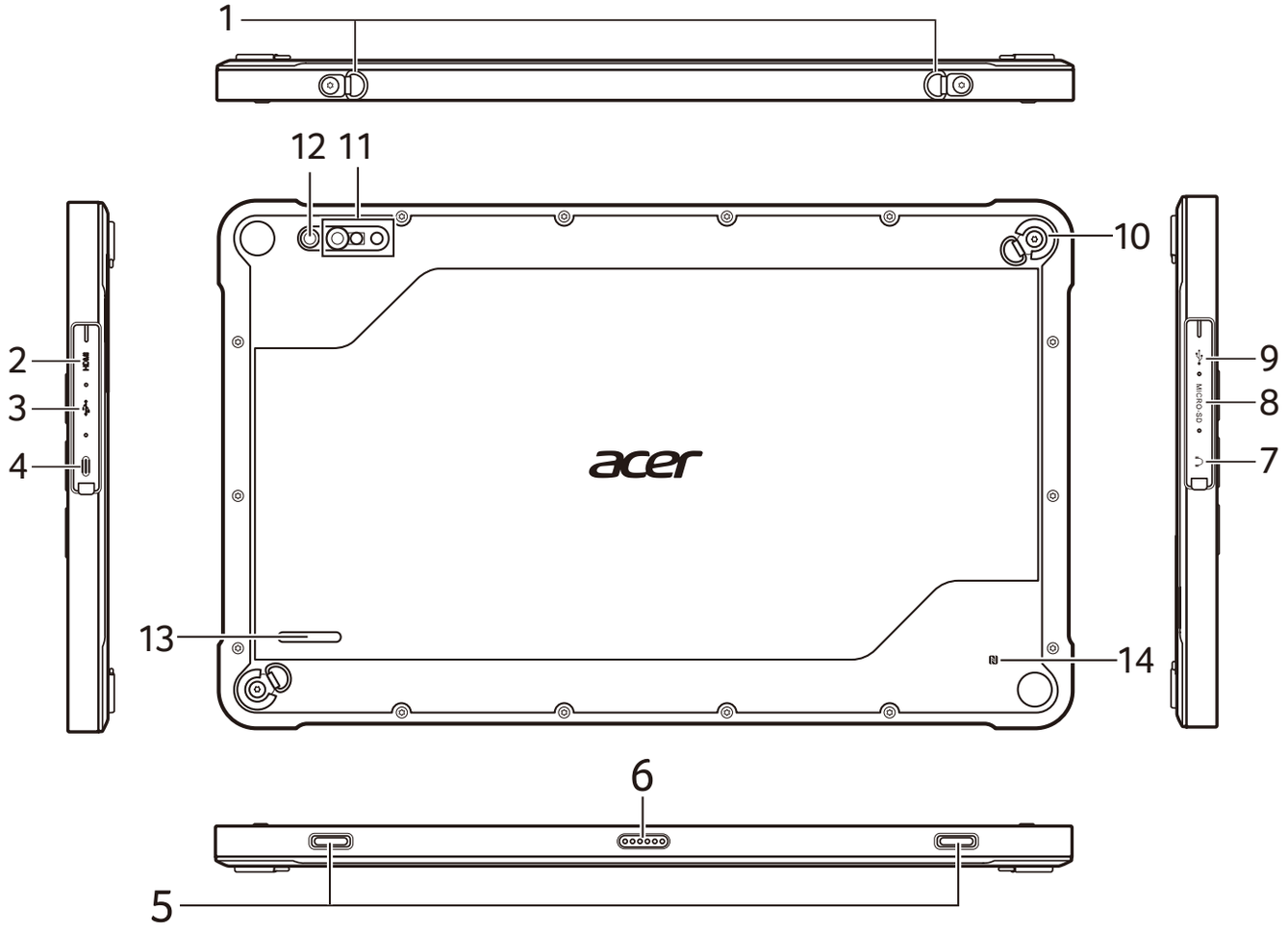

1. 吊扣
2. Micro HDMI 連接埠
3. USB 3.2 第 1 代連接埠
4. DC 輸入的 USB Type-C 連接埠 （供電高達 1.5 A （在 5 V DC 時））
5. 位置孔
6. 鍵盤接頭
7. 耳機插孔
8. Micro SD 讀卡機
9. USB 2.0 連接埠
10. 金屬扣
11. 條碼掃描器 （選購）
12. 後鏡頭
13. 喇叭
14. NFC 發射器 （選購）

包裝內容

- 平板電腦
- 電源變壓器
- 電源線
- 快速使用指南
- 保固

***附註：**元件可能不同。*

* 僅可使用 Acer 認證之配件 （變壓器、電源線、電池等）。

繁體中文

使用鍵盤

鍵盤配備全尺寸按鍵以及獨立的游標、鎖定、Windows 與快捷鍵。

快捷鍵

若要使用快捷鍵，請先按住 **Fn** 鍵，再按下組合鍵的另一按鍵。

快捷鍵	圖示	功能	說明
Fn + **F1**		喇叭開關切換	開啓和關閉喇叭。
Fn + **F2**		降低音量	降低喇叭音量。
Fn + **F3**		提高音量	提高喇叭音量。
Fn + **F4**		播放 / 暫停	播放或暫停選取的媒體檔。
Fn + **F5**		搜尋	在瀏覽器開啓搜尋方塊。
Fn + **F6**		螢幕顯示切換	在螢幕及外接顯示器 （如有連接）之間切換，或同時顯示。
Fn + **F7**		無線裝置	顯示已連線的無線裝置。
Fn + **F8**		設定	啓動 Windows 設定選項。
Fn + **F9**		調低亮度	調低螢幕亮度。

繁體中文

快捷鍵	圖示	功能	說明
Fn + **F10**	☼ +	調高亮度	調高螢幕亮度。
Fn + **F11**	✉	郵件	啓動預設電子郵件。
Fn + **F12**	**Scroll Lock**	Scroll Lock	啓用或停用 Scroll Lock。
Fn + ◁	**Home**	開頭	捲動到文件開始處。
Fn + ▷	**End**	結尾	捲動到文件結尾處。
Fn + △	**PgUp**	上一頁	在文件中向上捲動一頁。
Fn + ▽	**PgDn**	下一頁	在文件中向下捲動一頁。

第一次使用電腦

1. 第一次開機前請先插入電源。
2. 按下電源鍵。

***注意：**按住不放直到顯示 Acer 標誌。*

3. 然後依照螢幕上的指示完成設定。

***重要：**請勿重複按下電源鍵。僅能在當前功能完成後按下來啓動裝置。*

Windows 10 快速入門

圖示	說明	圖示	說明
	設定		應用程式切換圖示
	[Start] （開始）功能表		網路設定
	搜尋方塊		

***注意：**開啓 [Start] （開始）功能表，然後搜尋 「Acer 文件」幫助設定網路連線、使用觸控板以及其他重要的健康安全資訊。(安全手冊的資訊可能因產品及地區而不同。)*

連線至網際網路

使用無線區域網路：

選取螢幕右下角的無線圖示，將會顯示可用的無線網路。

選取一組 Wi-Fi 網路，並在需要時輸入安全性金鑰。

使用區域網路：

將網路線連接到乙太網路 (RJ-45) 連接埠。如需其他協助，請參閱路由器或 ISP 的使用指南。

繁體中文

使用 Acer Control Center 提升電腦效能

我的系統資訊和使用手冊

[My system] （我的系統）會清楚顯示電腦的資訊，如 CPU、記憶體、裝置驅動程式等，也能讓您下載使用手冊。您也能在 Acer 支援網站下載使用手冊：
http://go.acer.com/?id=17883

系統驅動程式更新

[Update]（更新）提供電腦最新的驅動程式與更新，讓您不需前往任何網站輸入序號。

備份與還原

[Recovery Management] （備份與還原）讓您快速簡單地備份或還原電腦。

客戶支援

無論您有何疑問，[Support] （支援）都能給您完善的解答。

繁體中文

所有插圖僅供參考。實際產品規格可能會有所不同。本*快速使用指南*所包含之資訊僅適用於 Windows 平台。其他作業系統不一定支援快速使用指南中列出的所有功能。

EC/EU DECLARATION OF CONFORMITY

We,

Acer Incorporated
8F, 88, Sec. 1, Xintai 5th Rd., Xizhi,
New Taipei City 221, Taiwan
Contact Person: Mr. RU Jan,e-mail:ru.jan@acer.com

Acer Italy s.r.l.
Viale delle Industrie 1/A, 20020 Arese (MI), Italy
Tel: +39-02-939-921Fax: +39-02-9399-2913

Product:	Tablet PC
Trade Name:	acer
Model Number:	A9002
SKU Number:	Acer Enduro T1 ET110-31W**********
	(* is “0-9”, “a-z”, “A-Z”, “-“, or blank)

We, Acer Incorporated, hereby declare under our sole responsibility that the product described above is in conformity with the relevant Union harmonization legislation: Directive 2014/53/EU on Radio Equipment, RoHS Directive 2011/65/EU and ErP Directive 2009/125/EC. The following harmonized standards and/or other relevant standards have been applied:

Electromagnetic compatibility (Directive 2014/30/EU)		
EN 55032:2015+AC:2016-07	EN 55024: 2010+A1:2015	EN 301 489-1 V2.1.1
EN 301 489-17 V3.1.1	EN 301 489-19 V2.1.0:2017-03	EN 61000-3-2:2014
EN 61000-3-3:2013		
Radio frequency spectrum usage (Directive 2014/53/EU)		
EN 300 328 V2.1.1	EN 300 440-1 V1.6.1	EN 301 893 V2.1.1
EN 303 413 V1.1.1		
Healthy and Safety (Directive 2014/35/EU)		
EN 60950-1:2006/A11:2009/A1:2010/A12:2011/A2:2013		EN 50566:2013 or EN62311:2008
RoHS (Directive 2011/65/EU)		
EN 50581:2012		
ErP (Directive 2009/125/EC)		
(EU) No. 278/2009; EN 50563:2011	(EC) No. 1275/2008; EN 50564:2011	

This device contains the radio equipment and should operate with a minimum distance of 0 cm between the radiator and your body
Radio Equipment Model: 3165D2W,
Operation frequency and radio-frequency power are listed as below
Bluetooth: 2402-2480MHz < 10 dBm
WLAN 2412MHz-2462MHz < 20dBm, 5180-5320MHz < 23dBm, 5500-5700MHz < 23dBm

Year to begin affixing CE marking:2019

RU Jan, Sr.Manager 2019-12-20

Note: Open the Start Menu and search for ‘Acer Documents’ for help with setting up a network connection, using the touchpad, and other information which is important for your health and safety.

Acer America Corporation
333 West San Carlos St. Suite 1500
San Jose, CA 95110 U.S.A
Tel. 1-254-298-4000
Fax. 1-254-298-4147
www.acer.com

Federal Communications Commission Declaration of Conformity

This device complies with Part 15 of the FCC Rules. Operation is subject to the following two conditions: (1) this device may not cause harmful interference, and (2) this device must accept any interference received, including interference that may cause undesired operation.

The following local Manufacturer / Importer is responsible for this declaration:

Product Type:	Tablet PC
Trade Name:	acer
Model No.:	A9002
Sku Name:	Acer Enduro T1 ET110-31W*******
	(where * is 0-9, a-z, A-Z, -, or blank)

Name of Responsible Party:	Acer America Corporation
Address of Responsible Party:	333 West San Carlos St., Suite 1500 San Jose, CA 95110, U. S. A.
Contact Person:	Acer Representative
Phone No.:	1-254-298-4000
Fax No.:	1-254-298-4147

Open the Start Menu, search for "Acer Documents" for Setup, regulatory and important safety guide, or visit www.acer.com > support

acer.com

HIGH-DEFINITION MULTIMEDIA INTERFACE

Recyclable Paper

NC.R0H11.002