Google APP QR

iOS APP QR

APP user manual QR

QR para APP del manual del usuario
QR du manuel d'utilisation de l'appli
QR do manual do usuário do aplicativo

Acer Electric Scooter ES Series 5
AES015

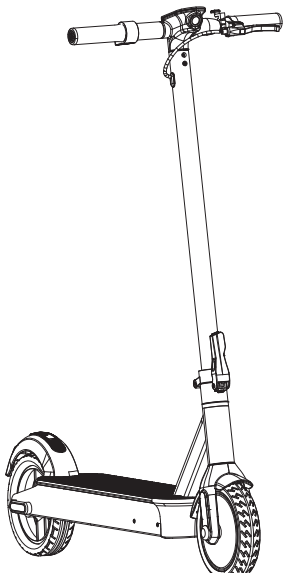

User Manual

Manual del usuario
Manuel d'utilisation
Manual do Usuário

I. Inbox Content

Scooter *1	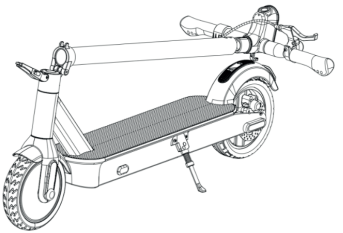
3 mm hex wrench *1	
Owner manual *1	
Battery charger *1	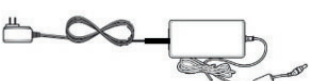
M5*14L countersunk screw *4 PCS	

II. Parts

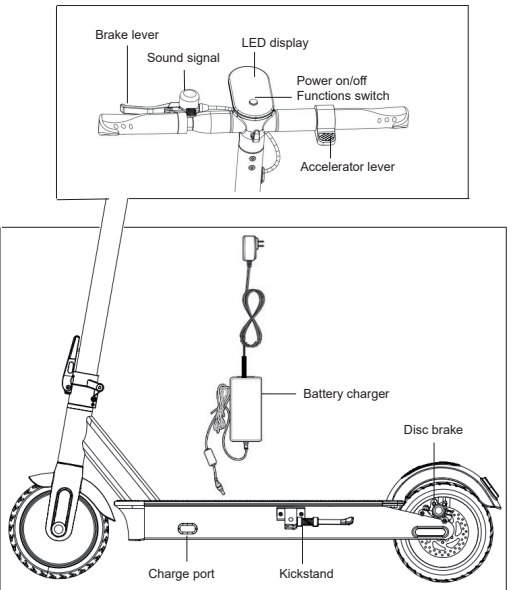

III. Assembling

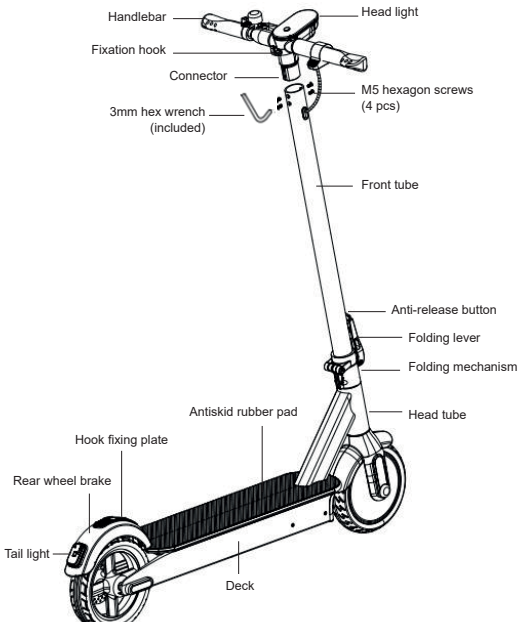

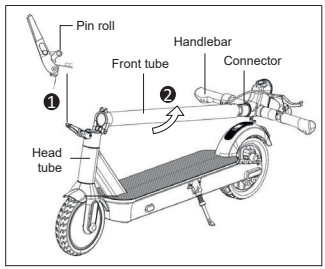

❶ Open the folding lever fully to expose the pin roll.
❷ Lift up the front tube along with connector and handlebar, level with head tube.

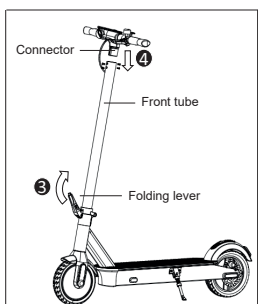

❸ Lock the folding lever.
❹ Insert the connector to the front tube.

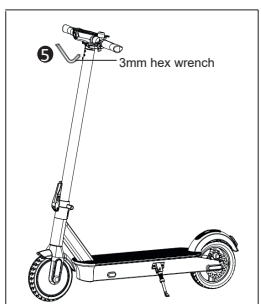

❺ Tighten all the 4 hexagon screws on the front tube by the 3mm hex wrench included.

IV. Charge the Battery

Note: The charger light is ***red*** when charging and turns ***green*** when charging is complete.

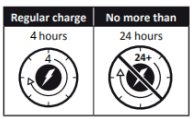

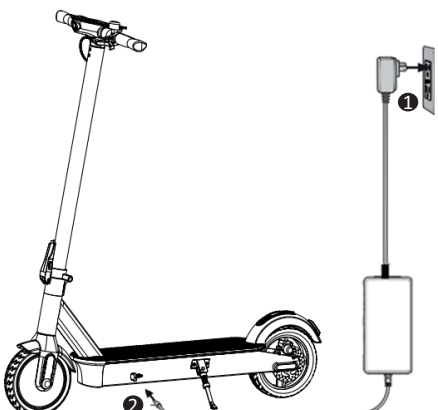

V. USE

Starting the scooter

1. Press and hold the power button in for 3 seconds to turn the scooter on.
   Press power button shortly once for light on/off.
   Press power button continuously for twice to switch speed regulations.
   Press power button continuously for 3 times to switch between km/h & mp/h.
2. Grip handlebars firmly with both hands.
3. Step on deck with one foot, kick against the ground with the other foot to assist to speed up, and press the accelerator lever gently.
4. Step both feet on the deck after starting.
5. Turn signal (optional).

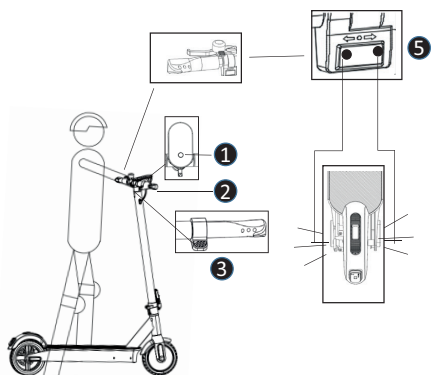

Stopping the scooter

1. Release the accelerator lever
2. Brake by pressing down on the front hand brake lever.
3. Press the power button off when not in use.

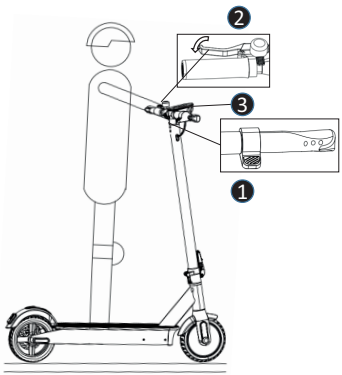

Folding the Scooter

1. Press down anti-release button.
2. Unlock folding lever.
3. Fold back the front tube and lock the fixation hook to the fixing plate on rear wheel brake.

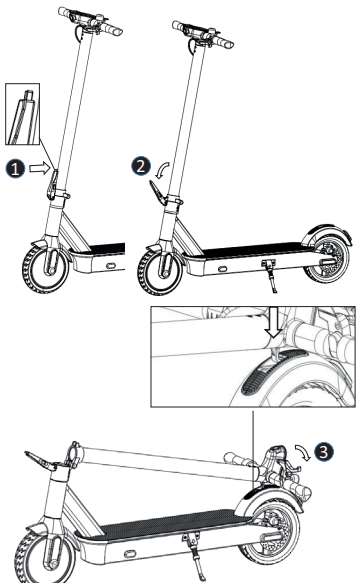

Unfolding the Scooter

1. Open the folding lever fully to expose the pin roll.
2. Press down the hook fixing plate to have the fixation hook released.
3. Lift up the front tube.
4. Lock the folding lever.

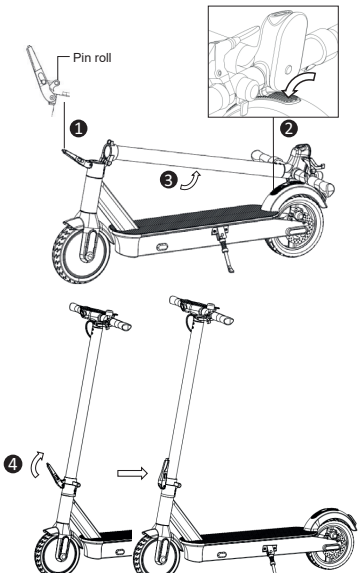

VI. Troubleshooting Method

The Introduction and Arrangement of Fault Code		
Fault Code	Introduction	Arrangement
0E	Low battery	Fully charge the battery
1E	Over charge the battery	Remove the charger. Please contact an authorized servise center if the fault code is still not eliminated.
2E	Controller failure	Please contact an authorized servise center.
3E	Over temperature on controller, start the protection program	Please do not use the scooter for the time being. Wait until the temperature drops and try again.
4E	Signal line may be loosen or dropped	Please contact an authorized service center.
5E	Loose connection between motor and controller	Please contact an authorized service center.
6E	Accelerator failure	Please contact an authorized service center.
7E	Brake system failure	Please contact an authorized service center.

The Introduction and Arrangement of Fault Code		
8E	Over current, start the protection program	Stop the scooter and re-start later. Please contact an authorized service center if the fault code is still not eliminated.
9E	Motor Locked Rotor	Stop the scooter and re-start later. Please contact an authorizedservice center if the fault code is still not eliminated.

The battery does not charge

Arrangement method:

1. The plug is not proper inserted.
2. The charger is damaged, use new charger.
3. The battery wring is loose, re-connect the terminals.

Insufficient mileage after charging

Arrangement method:

1. Insufficient charging, fully charge the battery.
2. Uphill and heavy headwinds, heavy load, poor road surface and low temperature.
3. The terminal's connected between battery and charge port are loosen, re-connect the terminals.

Speed is too low

Arrangement method:

1. The battery voltage is too low, fully charge the battery.

The brake is not working

Arrangement method:

1. The brake cable is too long, re-tighten the brake cable.
2. If the brake pad is damaged, replace the original one.

Note: When malfunction is detected, please contact an authorized service center. Do not repair or modify scooter by yourself, this can cause guarantee limitations and injuries.

VII. RIDE AND SAFETY

A learning process is necessary for the use of this device. A use of it without a correct learning process can cause injuries. Use protections to prevent damage. Once you complete these steps you can turn on the electric scooter:

BRAKE ADJUSTMENT

Before every ride check brakes. If you feel the brake is too tight, use the hex wrench counterclockwise to loosen the screws on the pressure plate on the disc brake seat, release the brake line to shorten slightly the exposed length and tighten the screws of the pressure plate. If you feel that the brake is too loose, release the screws on the pressure plate, drag the brake cable to slightly lengthen the length and then lock the screws on the pressure plate.

WARNING! When hard braking, you risk serious injury due to loss of traction and falls. Maintain a moderate speed and look out for potential hazards.

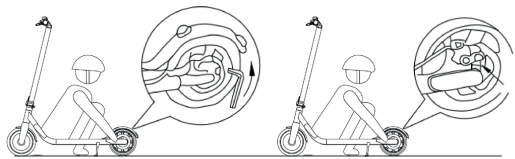

USE

Keep one foot on the board and one foot on the ground. Immerse yourself with your foot on the ground, when the speed reach to 3km/h start accelerating. Keep another foot on the board and accelerate appropriately or maintain a certain speed. This action is necessary to start the march, for your safety.

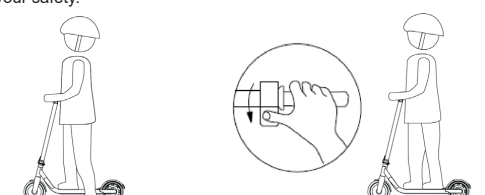

CONSTANT SPEED

If you keep the accelerator pressed, the speed will be fixed, for greater comfort of travel. To cancel this function please activate the brake.

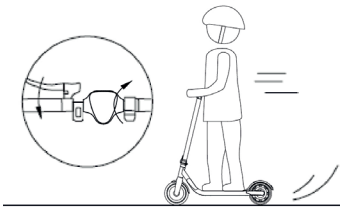

Look for the equilibrium posture to circulate constantly:

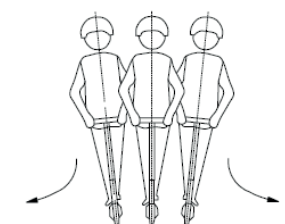

FOLDING AND TRANSPORTATION

Once folded hold the electric scooter by the bar to transport it as indicated in the figure:

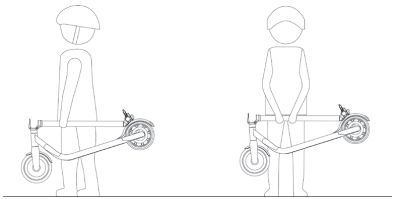

Warnings: failure to follow these instructions could lead to serious injury.

- DO NOT ride the electric scooter in the rain.
- DO NOT get wet.
  Watch your head when passing through doorways.
  Keep your speed between 3.1–6.2 mph (5–10 km/h) when you ride through speed bumps, elevator door stills, bumpy roads or other uneven surfaces. Slightly bend your knee to better adjust mentioned surfaces.
- DO NOT keep your feet on the rear fender.
- DO NOT press the throttle when walking with the electric scooter.
  Avoid contacting obstacles with the tire/wheel.
- DO NOT carry heavy objects on the handlebar.
- DO NOT ride the electric scooter with only one foot.
- DO NOT ride on public roads, motorways, or highways.
- DO NOT rotate the handle violently while driving at high speed.
- DO NOT ride up and down stairs or jump over obstacles.
- DO NOT take your hands off the handlebar while riding. Do not ride with one hand only.

- Do NOT ride through puddles or any other (water) obstacles. In such a case please lower your speed and bypass the obstacle.
- DO NOT carry any passengers. The electric scooter is for one rider only
- Do not carry a child.
- Do not ride when pregnant.
- DO NOT use mobile phone or wear earphones when operating the electric scooter.
- DO NOT touch the hub motor after riding because it can get hot.
- Always keep both hands on the handlebar or you risk serious injury due to loss of balance and falls.
- Only for use in dry weather.
- We do not recommend the use on public roads.
- Never turn violently when driving fast.
- Do not start or stop suddenly.
- Make sure the speed of the electric scooter is safe for you and others and be ready to stop at any time while it is running.
- When driving the electric scooter, please stay at a distance from others to avoid collisions.
- When you turn you must use the center of gravity of your body; the violent change in the center of gravity can cause damage.
- Routinely check the bearings for moisture and dirt. Dry and clean the bearings. If necessary, grease the bearings after cleaning. Only sue suitable lubricants for this purpose. Also check the steering position to ensure this product is safe.
- No modifications other than to the manufacturer’s instructions shall be made.
- When self-locking nuts and other self-locking fixings can lose their effectiveness.
- Avoid driving on steep slopes.

VIII. CLEANING AND MAINTENANCE

This electric scooter can be used as a means of transport and as such requires maintenance of all its components, which suffer wear and tear due to the use of the same and is not covered by the warranty.

CLEANING

Make sure the electric scooter is powered OFF, the charge cable is unplugged, and the rubber cap on the charge port is tightly sealed before cleaning; otherwise you may damage the electronic components. Always disconnect the product from the charger first, cover the charging waterproof plug, turn off the power of the product, and avoid fluid contact with the battery, motor and other electronic parts during cleaning to avoid unforeseen hazard. Do not use a high pressure water jet to clean the product or soak it in water.

To clean the electric scooter, use a damp cloth. If you need to scrape dirt, use a soft brush and then a damp cloth.

Be sure to cover the charging port to avoid problems with the electronic components.

Do not use alcohol, gasoline, kerosene or other volatile or corrosive chemical components. This can damage both the appearance and the internal structure of the electric scooter. Also, do not use a pressure water gun or running water.

CONSERVATION

Store the electric scooter in a cool, dry environment when not in use. Avoid leaving it outside, since it is not manufactured for use in wet areas, near corrosive agents such as seawater, ports, etc. It is also not recommended to expose it to high temperatures caused by direct sunlight for a long time.

IX. BATTERY HANDLING AND PROHIBITED ACTIONS

Do not use other models or brands of batteries, use only original battery.

Do not place the battery in an environment with high temperatures higher than 50°C or lower than -20°C (for example, do not place the electric scooter inside a car trunk in summer), and do not put the battery in places near the fire. Otherwise, it may cause battery failure, overheating and even the risk of fire.

Avoid completely discharging the batteries, it is better to charge them while there is still power in them. This will prolong the life of the battery. Also if you drive the electric scooter in very cold or warm areas, you can decrease the time of use of the batteries. It is not a failure of the batteries, but it is their normal behavior.

When not in use for more than 30 days, fully charge and store in a cool, dry place and fully charge the battery every 60 days. Failure to follow these steps could damage the battery, and this damage is not covered by the warranty.

It is forbidden to disassemble the battery compartment. Only its manipulation in Official Technical Services or adhered Workshops is allowed.

Use only the original charger to charge, otherwise there is a risk of damage or fire.

Inadequate disposal of used batteries can cause serious environmental contamination. Observe local regulations when disposing of this battery pack.

After each use, recharge the battery, this will lengthen the life of the battery.

⚠ DANGER!

Battery cell contains flammable and hazard substances. Mishandling can cause fire, smoke, explosion and severe personal injury or property loss. Always read and comply the following prohibited action, equip proper protective gear before perform any battery related operation.

Keep the battery away from infant and children to avoid any accidents. If younger children use the battery, their guardians should explain the proper handling method and precaution before using, and always ensure the integrity of the battery.

Use only dedicated charger and charge the battery only in the dedicated way. Don’t charge the battery by an electric outlet directly or an automobile cigarette lighter charger. Don’t charge battery unattended.

- Don’t charge the battery reversely.
- Don’t leave the battery near the fire or a heated source and don’t throw the battery into fire.
- Don’t charge or use the battery in a car or similar place where inside of temperature may be over 50°C.
- Don’t immerse, throw, and wet the battery in water / seawater etc.
- Don’t short circuit or connect (+) positive and (-) negative terminals with metallic object. Don’t store the battery in a pocket or a bag together with metallic objects such as keys, necklaces, hairpins, coins, or screws.
- Don’t pierce the battery with a sharp object such as a needle, screw drivers.
- Don’t heat partial area of the battery with heated objects such as soldering iron.
- Don’t hit with heavy objects such as a hammer, weight. Don’t step on the battery and throw or drop the battery to avoid mechanical shock. Don’t use seriously deformed battery.
- Don’t disassemble the battery or modify the battery design including electric circuit.

- Don’t solder on the battery directly and don’t use or assemble old and new batteries together.
- Don’t put the battery into a microwave oven, dryer, or high-pressure container.
- Don’t use or assemble the battery with other makers’ batteries, different types and/or models of batteries such as dry batteries, nickel-metal hydrogen batteries, or nickel-cadmium batteries.

Keep away from fire immediately when leakage or foul odors are detected. If liquid leaks onto your skin or clothes, wash well with fresh water immediately. If liquid leaking from the battery gets into your eyes, don’t rub your eyes and wash them with clean water and go to see a doctor immediately. If the terminals of the battery become dirty, wipe with a dry cloth before using the battery.

Cover terminals with proper insulating tape before disposal.

Before using /installing /removing the battery or using the charger, always read the user’s manual and comply the precaution of the handling.

Replace the battery when using time of battery becomes much shorter than usual.

If the battery is needed to be stored for a long period, battery should be removed from the application and stored in a place where humidity and temperature are low.

While the battery is charged, used and stored, keep it away from object materials with static electric.

Cannot use non-rechargeable battery as replacement.

The battery must be removed from the appliance before it is scrapped.

The appliance must be disconnected from the supply mains when removing the battery.

The battery is to be disposed of safely.

Do not use the battery in the case of static electricity generation (more than 100V), the battery protection circuit will be damaged.

Do not remove the battery. Removing the battery is complicated and can alter the operation of the machine. You must contact the authorized service center only to operate the battery.

Do not store or charge the battery at temperatures outside the stated limits (see in this manual). Do not puncture the battery. Refer to your local laws and regulations regarding battery recycling and/or disposal.

A well maintained battery can perform well even after many miles of riding. Charge the battery after each ride and avoid draining the battery completely.

⚠ WARNING!

Keep away from fire immediately when leakage or foul odors are detected. If liquid leaks onto your skin or clothes, wash well with fresh water immediately. If liquid leaking from the battery gets into your eyes, don’t rub your eyes and wash them with clean water and go to see a doctor immediately. If the terminals of the battery become dirty, wipe with a dry cloth before using the battery.

Cover terminals with proper insulating tape before disposal.

Before using /installing/ removing the battery or using the charger, always read the user’s manual and comply the precaution of the handling.

Replace the battery when using time of battery becomes much shorter than usual.

If the battery is needed to be stored for an long period, battery should be removed from the application and stored in a place where humidity and temperature are low.

While the battery is charged, used and stored, keep it away from object materials with static electric.

Cannot use non-rechargeable battery as replacement.

The battery must be removed from the appliance before it is scrapped.

The appliance must be disconnected from the supply mains when removing the battery.

The battery is to be disposed of safely.

Do not attempt to disassemble the battery. Do not touch battery contacts. Do not dismantle or puncture the casing.

Keep the battery contacts away from metal objects to prevent short circuit. Risk of fire and electric shock. Do not charge or use your battery if it is damaged or see trace of water.

In case of accident or breakdown: please contact an authorized repairer in your country.

User must contact an authorized or a specialized customer service.

X. Charging/ Discharge and store the battery

Warning: always comply following message.

Use only original charger, improper use can cause personal injury and property lost .The warranty does not bear any liability caused by the use of non-original charger.

Do not charge when near any fluid /fire source, always avoid flammable substance. Do not leave the device unattended while charging.

Don`t charge if the charge port or charge cable is wet.

Don`t charge or use your battery if it is damaged or see trace of water.

The charging interface is provided with special slot. Do not force the connector to be inserted, which can cause damage to the device.

The charger indicator is red when the battery is charging. The indicator is green, when charging completed.

Remove the charger when charger indicator is green. Overcharge or over discharge will cause irreversible damage to the battery or property loss. If the charger indicator turned green immediately while charging after riding, please disconnect the charger and allows the battery to cool down before recharge. This is the normal phenomenon of intelligent protection due to the high internal temperature of the battery. Charging can begin after the battery cools down.

Stop charging and disconnect the charger, if the battery is not fully charged after the following recommended period of time. Contact customer service for further information.

The charging port must be covered by attached rubber cap after each charging.

Always take extra care while handling the battery.

Stop using the battery if the battery becomes abnormally hot, or has odor, discoloration, deformation, or other abnormal condition is detected during use, charge, or storage.

The battery can be used within the following temperature ranges. Don't exceed these ranges.

Operating Temperature: -10-60°C (Battery performance vary by temperature)

Charging Temperature: 10-45°C

Storage & Transportation Temperature: -10-45°C

Storage Humidity: 10-80%

XI. Utilization information

Product Name	Acer Electric Scooter ES Series 5
Model	AES015
Dimensions, unfolded	118L x 49W x 125H (cm)
Dimensions, folded	118L x 49W x 55H (cm)
Weight incl. battery	18.5Kg
Motor	350W
Battery	15Ah
Battery type	lithium-ionic
Battery manufacturer	TIANHONG
Charging	42V/2.0A
Adaptor Manufacturer: FUYUANDIAN, Model No.: FY-4202000	
Full charging time	4 hours
Maximum speed	20 km/h or 25km/hr (Depends on countries regulation)
Maximum distance w/o charging	60Km
Speed regulation	yes
Speed modes	3
Speed modes level	0-6km/h; 0-10km/h; 0-20 or 25km/h (Depends on countries regulation)
Folding mechanism	Yes
Main material	aluminum alloy deck, steel front tube
Maximum load	up to 100 kg
Clearance	11cm
Height adjustable handlebar	no
Brakes	front electronic brake and rear disc brake
Display	LED display

Wheel absorber	Yes
Wheels	solid tire wheel
Tire material	ruber
Drive unit	Front wheel drive
Wheel diameter	10’’
Waterproof	IPX4
Reflectors	yes
Headlight	yes
Application	no
Sound signal	yes
Backlight	yes
Bluetooth	yes
Climbing Ability	10°

XII. Others

1. Manufacturer date is mentioned on Product label
2. ⚠ Storage
   Store this product in a dry, cool and safe place, avoid moisture and high temperatures. Humidity can cause electrical components damaged. When the lithium battery fails, please contact your local recycling agency and dispose of the lithium battery in accordance with your national or local laws and regulations.
   - Operating Temperature: -10-60°C
   - Charging Temperature: 10-45°C
   - Storage & Transportation Temperature: -10-45°C
   - Storage Humidity: 10-80%
3. This product must not be disposed of with others household waste. Please recycle it to minimize environmental pollution in compliance with the local regulations or contact your local city office, household waste disposal service.
4. 1) Devices are not intended for use at elevations greater than 2000m above sea level.
   2) Prolonged Exposure to UV Rays, Rain and the Elements May Damage the Enclosure Material, Store Indoors When Not in Use.
   3) WARNING - Risk of Fire - No User Serviceable Parts.
   AVERTISSEMENT - Risque d’incendie et de choc électrique - Aucune des piéces ne peut être réparée par l’utilisateur.

Note: Canadian users
CAN ICES-003(B)/NMB-003(B)

Acer Incorporated
8F, 88, Sec. 1, Xintai 5th Rd., Xizhi
New Taipei City 221, Taiwan

EU Declaration of Conformity

We,

Acer Incorporated
8F, 88, Sec. 1, Xintai 5th Rd., Xizhi, New Taipei City 221, Taiwan

And,

Acer Italy s.r.l.
Viale delle Industrie 1/A, 20044 Arese (MI), Italy
Tel: +39-02-939-921, Fax: +39-02 9399-2913
www.acer.it

Product:	**Acer Electric Scooter ES Series 5**
Trade Name:	**acer**
Model Number:	**AES015**
SKU Number:	**AES015 ***********
	("*"=0~9, a~z, A~Z, or Blank)

We, Acer Incorporated, hereby declare under our sole responsibility that the product described above is in conformity with the relevant Union harmonization legislation: Machinery Directive 2006/42/EC and RoHS Directive 2011/65/EU. The following harmonized standards and/or other relevant standards have been applied:

EN 17128:2020	EN 301 489-17 V3.2.4
EN 300 328 V2.2.2	EN 62479:2010
EN 301 489-1 V2.2.3	EN IEC 63000:2018

Year to begin affixing CE marking: 2022.

RU Jan / Sr. Manager
Acer Incorporated (Taipei, Taiwan)

5/16/2022
Date

Federal Communications Commission Declaration of Conformity

This device complies with Part 15 of the FCC Rules. Operation is subject to the following two conditions: (1) this device may not cause harmful interference, and (2) this device must accept any interference received, including interference that may cause undesired operation.
The following local Manufacturer /Importer is responsible for this declaration:

Product:	Acer Electric Scooter Series 5
Model Number:	AES015
Name of Responsible Party:	Acer America Corporation
Address of Responsible Party:	333 West San Carlos St. Suite 1500 San Jose, CA 95110 U. S. A.
Contact Person:	Acer Representative
Phone No.:	254-298-4000
Fax No.:	254-298-4147

FCC compliance statement

This device complies with Part 15 of the FCC Rules. Operation is subject to the following two conditions: (1) this device may not cause harmful interference, and (2) this device must accept any interference received, including interference that may cause undesired operation.
changes or modifications not expressly approved by the party responsible for compliance could void the user' s authority to operate the equipment.
This equipment has been tested and found to comply with the limits for a Class B digital device, pursuant to Part 15 of the FCC Rules. These limits are designed to provide
reasonable protection against harmful interference in a residential installation. This equipment generates, uses and can radiate radio frequency energy and, if not installed and used in accordance with the instructions, may cause harmful interference to radio communications. However, there is no guarantee that interference will not occur in a
particular installation.
If this equipment does cause harmful interference to radio or television reception, which can be determined by turning the equipment off and on, the user is encouraged to try to correct the interference by one or more of the following measures:

-- Reorient or relocate the receiving antenna.
-- Increase the separation between the equipment and receiver.
-- Connect the equipment into an outlet on a circuit different from that to which the receiver is connected.
-- Consult the dealer or an experienced radio/TV technician for help.

FCC Radiation Exposure statement

This equipment complies with FCC radiation exposure limits set forth for an uncontrolled environment. This equipment should be installed and operated with minimum distance 5mm between the radiator and your body. This transmitter must not be co-located or operating in conjunction with any other antenna or transmitter.

ISED compliance statement

This device contains licence-exempt transmitter(s)/receiver(s) that comply with Innovation, Science and Economic Development Canada' s licence-exempt RSS(s).
Operation is subject to the following two conditions:
(1) This device may not cause interference.
(2) This device must accept any interference, including interference that may cause undesired operation of the device.
L' émetteur/récepteur exempt de licence contenu dans le présent appareil est conforme aux CNR d' Innovation, Sciences et Développement économique Canada applicables aux appareils radio exempts de licence. L' exploitation est autorisée aux deux conditions suivantes :
(1) L' appareil ne doit pas produire de brouillage;
(2) L' appareil doit accepter tout brouillage radioélectrique subi, même si le brouillage est susceptible d' en compromettre le fonctionnement.

Radiation Exposure statement

This equipment complies with IC RSS-102 radiation exposure limits set forth for an uncontrolled environment. This equipment should be installed and operated with minimum distance 5mm between the radiator and your body. This transmitter must not be co-located or operating in conjunction with any other antenna or transmitter.
Cet équipement est conforme aux limites d'exposition aux radiations IC CNR-102 établies pour un environnement non contrôlé. Cet équipement doit être installé et utilisé avec une distance minimale de 5mm entre le radiateur et votre corps. Cet émetteur ne doit pas être colocalisé ou fonctionner en conjonction avec une autre antenne ou un autre émetteur.

UK Declaration of Conformity

We,

Acer Incorporated
8F, 88, Sec. 1, Xintai 5th Rd., Xizhi, New Taipei City 221

And,

Acer UK Ltd
Heathrow Boulevard III 282 Bath Road West Drayton Greater London UB7 0DQ

Product: **Acer Electric Scooter ES Series 5**
Trade Name: **acer**
Model Number: **AES015**
SKU Number: **AES015 xxxxxxxxx**
("x" = 0~9, a ~ z, A ~ Z, or blank)

We, Acer Incorporated, hereby declare under our sole responsibility that the product described above is in conformity with the relevant Union harmonization legislation:

- Machinery (Safety) Regulations 2008
- Radio Equipment Regulations 2017
- Electromagnetic Compatibility Regulations 2016
- The Restriction of the Use of Certain Hazardous Substances in Electrical and Electronic Equipment Regulations 2012.

The following harmonized standards and/or other relevant standards have been applied:

EN 17128:2020
EN 300 328 V2.2.2
EN 301 489-1 V2.2.3
EN 301 489-17 V3.2.4
EN 62479:2010
EN IEC 63000:2018

Signed for and on behalf of:

RU Jan / Sr. Manager
Acer Incorporated (New Taipei City)

Dec. 28, 2022
Date

I. Contenido de la caja

Scooter *1	
Llave hexagonal de 3mm *1	
Manual del propietario *1	
Cargador de batería *1	
Tornillo avellanado de M5*14L *4 unidades	

II. Partes

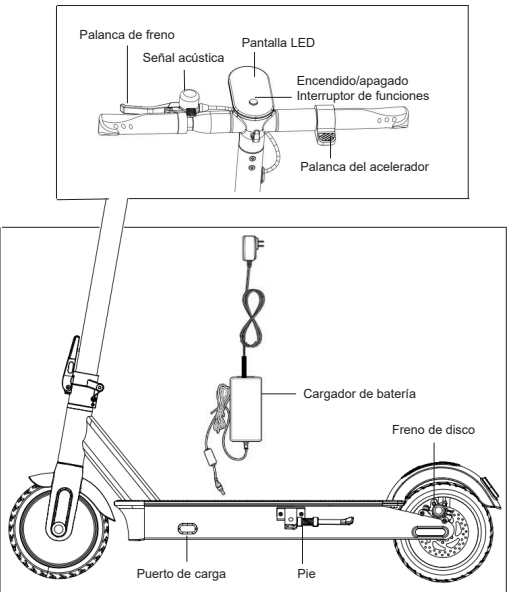

III. Ensamblado

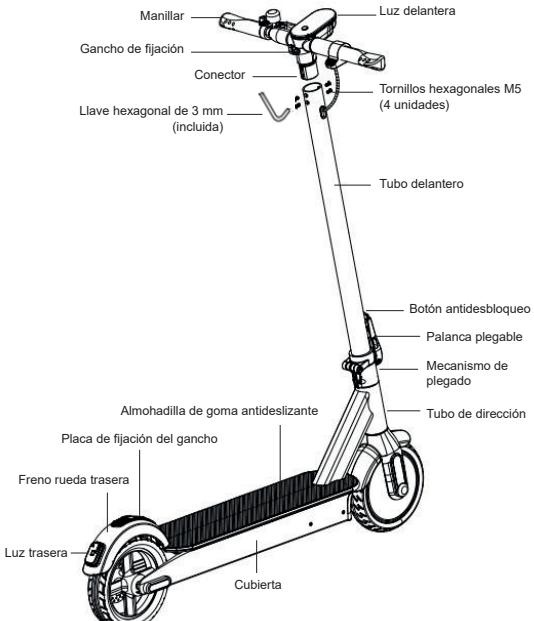

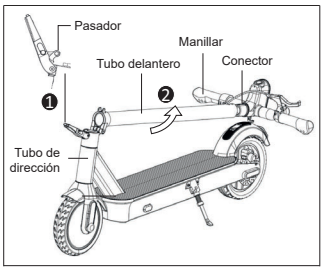

❶ Abrir por completo la palanca plegable para exponer el conector.
❷ Levantar el tubo delantero junto con el conector y el manillar, nivelar con el tubo de dirección.

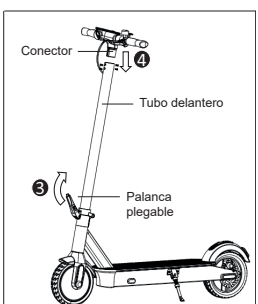

❸ Trabe la palanca de plegado.
❹ Introduzca el conector en el tubo delantero.

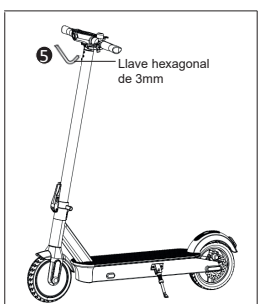

❺ Ajuste los 4 tornillos hexagonales en el tubo delantero con la llave hexagonal de 3mm incluida.

IV. Cargar la batería

Nota: La luz del cargador es ***roja*** mientras está cargando y se vuelve ***verde*** cuando la carga está completa.

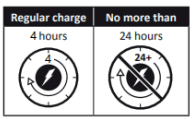

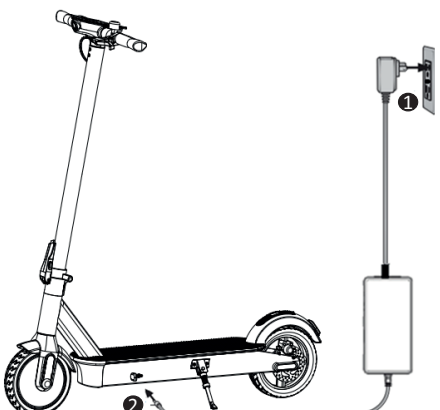

V. USO

Encender el scooter

1. Presione durante 3 segundos el botón de encendido para encender el scooter.
   Presione el botón de encendido brevemente una vez para encender/apagar la luz.
   Presione el botón de encendido de forma continua dos veces para cambiar las regulaciones de velocidad.
   Presione el botón de encendido de forma continua 3 veces para alternar entre km/h y mp/h.
2. Tome firmemente el manillar con ambas manos.
3. Suba a la base con un pie, dé una patada contra el suelo con el otro pie para ayudar a acelerar y pise suavemente la palanca del acelerador.
4. Coloque ambos pies a la base después de encenderlo.
5. Señal de giro (opcional).

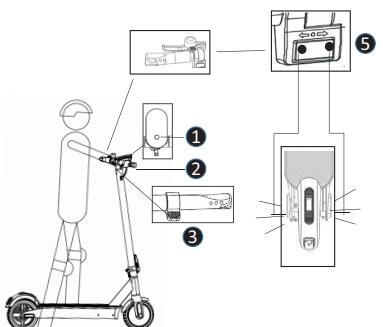

Detener el scooter

1. Suelte la palanca del acelerador.
2. Frene presionando la palanca del freno de mano delantero.
3. Apague el botón de encendido cuando no lo utilice.

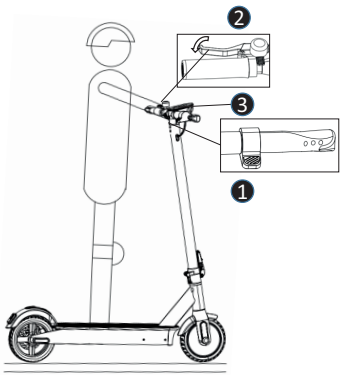

Plegar el scooter

1. Presione hacia abajo el botón antidesbloqueo.
2. Desbloquee la palanca de plegado.
3. Pliegue hacia atrás el tubo delantero y trabe el gancho de fijación en la placa de fijación del freno de la rueda trasera.

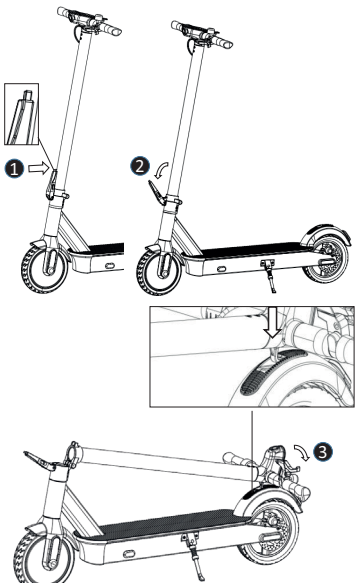

Desplegar el scooter

1. Abrir por completo la palanca plegable para exponer el conector.
2. Presione hacia abajo la placa de fijación del gancho para que se suelte el gancho de fijación.
3. Levante el tubo delantero.
4. Trabe la palanca de plegado.

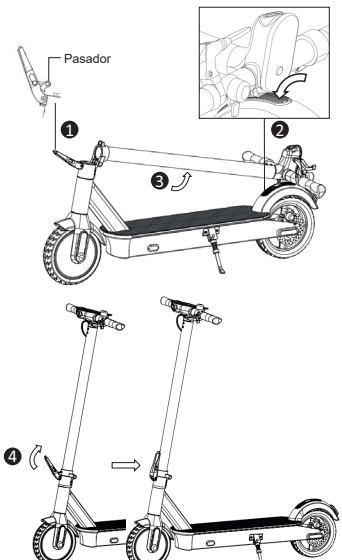

VI. Método de solución de problemas

Introducción y arreglo del código de averías		
Código de averías	Introducción	Arreglo
0E	Batería baja	Cargue la batería por completo.
1E	Sobrecarga de la batería	Retire el cargador. Póngase en contacto con un centro de servicio autorizado si el código de avería no desaparece.
2E	Falla del controlador	Póngase en contacto con un centro de servicio autorizado.
3E	Sobretemperatura en el controlador, inicie el programa de protección	No utilice el scooter por el momento. Espere a que baje la temperatura y vuelva a intentarlo.
4E	La línea de señal puede haberse aflojado o caído	Póngase en contacto con un centro de servicio autorizado.
5E	Conexión suelta entre el motor y el controlador	Póngase en contacto con un centro de servicio autorizado.
6E	Falla del acelerador	Póngase en contacto con un centro de servicio autorizado.

Introducción y arreglo del código de averías		
7E	Falla del sistema de frenos	Póngase en contacto con un centro de servicio autorizado.
8E	Sobrecarga, inicie el programa de protección	Detenga el scooter y vuelva a encenderlo más tarde. Póngase en contacto con un centro de servicio autorizado si el código de avería no desaparece.
9E	Rotor bloqueado del motor	Detenga el scooter y vuelva a encenderlo más tarde. Póngase en contacto con un centro de servicio autorizado si el código de avería no desaparece.

La batería no carga

Método de arreglo:

1. El enchufe no está introducido correctamente.
2. El cargador está dañado, use un nuevo cargador.
3. El cableado de la batería está suelto, vuelva a conectar los terminales.

Kilometraje insuficiente después de la carga

Método de arreglo:

1. Carga insuficiente, cargue por completo la batería.
2. Viento en contra y cuesta arriba, carga pesada, superficie en mal estado y baja temperatura.
3. Los terminales conectados entre la batería y el puerto de carga están sueltos, vuelva a conectar los terminales.

La velocidad es muy baja

Método de arreglo:

1. El voltaje de la batería es demasiado bajo, cargue por completo la batería.

El freno no funciona

Método de arreglo:

1. El cable de freno es demasiado largo, vuelva a ajustar el cable de freno.
2. Si la pastilla de freno está dañada, reemplace la original.

Nota: Cuando se detecte un mal funcionamiento, póngase en contacto con un centro de servicio autorizado. No repare ni modifique el scooter por su cuenta, esto puede causar limitaciones de garantía y lesiones.

VII. CONDUCCIÓN Y SEGURIDAD

Es necesario un proceso de aprendizaje para el uso de este aparato. El uso del mismo sin un correcto proceso de aprendizaje puede causar lesiones. Utilice protectores para evitar daños. Una vez completados estos pasos puede encender el scooter eléctrico:

AJUSTE DE LOS FRENOS

Antes de cada salida compruebe los frenos. Si siente que el freno está demasiado ajustado, utilice la llave hexagonal en el sentido contrario a las agujas del reloj para aflojar los tornillos de la placa de presión del asiento del freno de disco, suelte el cable de freno para acortar ligeramente la longitud expuesta y apriete los tornillos de la placa de presión. Si siente que el freno está demasiado flojo, afloje los tornillos de la placa de presión, arrastre el cable de freno para alargar ligeramente la longitud y, a continuación, bloquee los tornillos de la placa de presión.

¡ADVERTENCIA! Al frenar bruscamente, corre el riesgo de sufrir lesiones graves por pérdida de tracción y caídas. Mantenga una velocidad moderada y esté atento a posibles peligros.

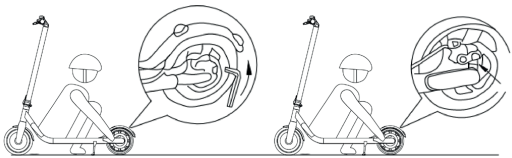

USO

Mantenga un pie en la tabla y otro en el suelo. Empiece con el pie en el suelo, cuando la velocidad alcance los 3 km/h empiece a acelerar. Mantenga otro pie en la tabla y acelere adecuadamente o mantenga una velocidad determinada. Esta acción es necesaria para iniciar la marcha, por su seguridad.

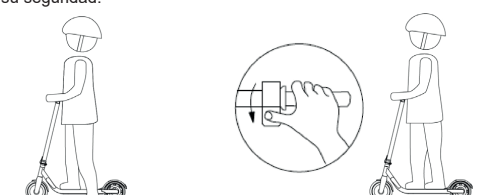

VELOCIDAD CONSTANTE

Si mantiene el acelerador presionado, la velocidad será fija, para mayor comodidad de desplazamiento. Para anular esta función accione el freno.

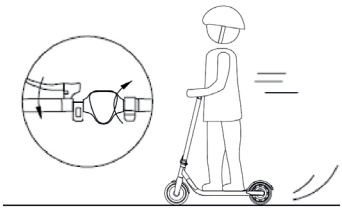

Busque la postura de equilibrio para circular constantemente:

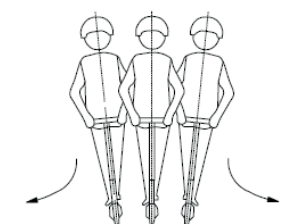

PLEGADO Y TRANSPORTE

Una vez plegado, sujete el scooter eléctrico por la barra para transportarlo como se indica en la figura:

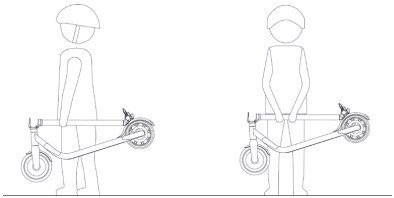

Advertencias: el incumplimiento de estas instrucciones puede provocar lesiones graves.

- NO conduzca el scooter eléctrico bajo la lluvia.
- NO se moje.
  Cuidado con la cabeza al pasar por puertas.
  Mantenga la velocidad entre 3,1–6,2 mph (5–10 km/h) cuando pase por badenes, puertas de ascensor paradas, carreteras con baches u otras superficies irregulares. Flexione ligeramente la rodilla para adaptarse mejor a las superficies mencionadas.
- NO mantenga los pies sobre el guardabarros trasero.
- NO presione el acelerador cuando camina con el scooterléctrico.
  Evite entrar en contacto con obstáculos con el neumático/rueda.
- NO lleve objetos pesados en el manillar.
- NO conduzca el scooter eléctrico con un solo pie.
- NO circule por vías públicas, autopistas o carreteras.
- NO gire el manillar violentamente mientras conduce a alta velocidad.
- NO suba ni baje escaleras ni salte obstáculos.
- NO retire las manos del manillar mientras conduce. NO conduzca con una sola mano.

- NO pase por charcos ni otros obstáculos (de agua). En tal caso, reduzca la velocidad y evite el obstáculo.
- NO lleve pasajeros. El scooter eléctrico es para un solo conductor
- No lleve niños.
- No conduzca cuando esté embarazada.
- NO utilice el teléfono móvil ni los auriculares cuando conduzca el scooter eléctrico.
- NO toque el motor acoplado al cubo de la rueda después de conducir porque puede calentarse.
- Mantenga siempre ambas manos en el manillar o corre el riesgo de sufrir lesiones graves por pérdida de equilibrio y caídas.
- Sólo para uso en clima seco.
- No se recomienda su uso en vías públicas.
- Nunca gire violentamente al conducir rápido.
- No arranque ni se detenga bruscamente.
- Asegúrese de que la velocidad del scooter eléctrico es segura para usted y para los demás y esté preparado para detenerse en cualquier momento mientras esté en marcha.
- Cuando conduzca el scooter eléctrico, manténgase a cierta distancia de los demás para evitar colisiones.
- Cuando gire debe utilizar el centro de gravedad de su cuerpo; el cambio violento del centro de gravedad puede causar daños.
- Compruebe periódicamente que los rodamientos no estén húmedos ni sucios. Seque y limpie los rodamientos. Si es necesario, engrase los cojinetes después de limpiarlos. Para ello, utilice únicamente lubricantes adecuados. Compruebe también la posición de la dirección para asegurarse de que este producto es seguro.
- No se realizarán modificaciones que no se ajusten a las instrucciones del fabricante.
- Cuando las tuercas autobloqueantes y otras fijaciones autobloqueantes puedan perder su eficacia.
- Evite circular por pendientes pronunciadas.

VIII. LIMPIEZA Y MANTENIMIENTO

Este scooter eléctrico puede ser utilizado como medio de transporte y como tal requiere un mantenimiento de todos sus componentes, los cuales sufren un desgaste debido al uso del mismo y no está cubierto por la garantía.

LIMPIEZA

Asegúrese de que el scooter eléctrico está apagado, el cable de carga desenchufado y la tapa de goma del puerto de carga bien cerrada antes de limpiarlo; de lo contrario, podría dañar los componentes electrónicos. Desconecte siempre el producto del cargador en primer lugar, tape el tapón impermeable de carga, apague el producto y evite el contacto de líquidos con la batería, el motor y otras piezas electrónicas durante la limpieza para evitar peligros imprevistos. No utilice un chorro de agua a alta presión para limpiar el producto ni lo sumerja en agua.

Para limpiar el scooter eléctrico, utilice un paño húmedo. Si necesita raspar la suciedad, utilice un cepillo suave y después un paño húmedo.

Asegúrese de tapar el puerto de carga para evitar problemas con los componentes electrónicos.

No utilice alcohol, gasolina, querosén u otros componentes químicos volátiles o corrosivos. Esto puede dañar tanto el aspecto como la estructura interna del scooter eléctrico. Tampoco utilice una pistola de agua a presión ni agua corriente.

CONSERVACIÓN

Guarde el scooter eléctrico en un lugar fresco y seco cuando no lo utilice. Evite dejarlo en el exterior, ya que no está fabricado para su uso en zonas húmedas, cerca de agentes corrosivos como agua de mar, puertos, etc. Tampoco es recomendable exponerlo a altas temperaturas provocadas por la luz solar directa durante un tiempo prolongado.

IX. MANIPULACIÓN DE LA BATERÍA Y ACCIONES PROHIBIDAS

No utilice baterías de otros modelos o marcas, utilice sólo baterías originales.

No coloque la batería en un entorno con altas temperaturas superiores a 50°C o inferiores a -20°C (por ejemplo, no coloque el scooter eléctrico dentro del baúl de un coche en verano), y no coloque la batería en lugares cercanos al fuego. De lo contrario, podría provocar daños en la batería, sobrecalentamiento e incluso riesgo de incendio.

Evite descargar completamente las baterías, es mejor cargarlas mientras aún tengan energía. Esto prolongará la vida de la batería. Además, si conduce el scooter eléctrico en zonas muy frías o cálidas, puede disminuir el tiempo de uso de las baterías. No se trata de una falla de las baterías, sino que es su comportamiento normal.

Cuando no las utilice durante más de 30 días, cárguelas completamente y guárdelas en un lugar fresco y seco y cargue completamente la batería cada 60 días. No seguir estos pasos podría dañar la batería, y este daño no está cubierto por la garantía.

Está prohibido desmontar el compartimento de la batería. Sólo está permitida su manipulación en Servicios Técnicos Oficiales o Talleres adheridos.

Utilice únicamente el cargador original para cargar, de lo contrario existe riesgo de daños o incendio.

La eliminación inadecuada de las baterías usadas puede provocar una grave contaminación ambiental. Respete la normativa local a la hora de desechar esta batería.

Después de cada uso, recargue la batería, esto alargará su vida útil.

⚠ ¡PELIGRO!

La célula de la batería contiene sustancias inflamables y peligrosas. Una manipulación incorrecta puede causar fuego, humo, explosión y graves lesiones personales o pérdidas materiales. Antes de realizar cualquier operación relacionada con la batería, lea y respete siempre las siguientes medidas prohibidas y utilice el equipo de protección adecuado.

Mantenga la batería alejada de bebés y niños para evitar accidentes. Si los niños más pequeños utilizan la batería, sus cuidadores deben explicarles el método de manipulación adecuado y las precauciones antes de utilizarla, y garantizar siempre la integridad de la batería.

Utilice únicamente un cargador específico y cargue la batería sólo de esta forma. No cargue la batería directamente en una toma de corriente ni con un cargador para el encendedor del coche. No cargue la batería sin vigilancia.

- No cargue la batería al revés.
- No deje la batería cerca del fuego o de una fuente de calor y no arroje la batería al fuego.
- No cargue ni utilice la batería en un coche o lugar similar donde la temperatura interior pueda superar los 50°C.
- No sumerja, tire ni moje la batería en agua/agua de mar, etc.
- No cortocircuite ni conecte los terminales (+) positivo y (-) negativo con objetos metálicos. No guarde la batería en un bolsillo o bolso junto con objetos metálicos como llaves, collares, hebillas para el pelo, monedas o tornillos.
- No perfore la batería con objetos punzantes como agujas o destornilladores.
- No caliente la zona parcial de la pila con objetos calientes como soldadores.
- No la golpee con objetos pesados como martillos o pesas. No pise la pila ni la tire o deje caer para evitar golpes mecánicos. No utilice baterías muy deformadas.

- No desmonte la pila ni modifique su diseño, incluido el circuito eléctrico.
- No suelde directamente sobre la pila ni utilice o ensamble pilas viejas y nuevas juntas.
- No introduzca la pila en un horno microondas, secadora o recipiente de alta presión.
- No utilice ni ensamble la pila con pilas de otros fabricantes, diferentes tipos y/o modelos de pilas como pilas secas, pilas de hidrógeno de níquel-metal o pilas de níquel-cadmio.

Aléjese inmediatamente del fuego si detecta fugas o malos olores. Si el líquido entra en contacto con la piel o la ropa, lávese bien con agua limpia inmediatamente. Si le entra líquido de la batería en los ojos, no se los frote, láveselos con agua limpia y acuda inmediatamente al médico. Si los terminales de la batería se ensucian, límpielos con un paño seco antes de utilizar la batería.

Cubra los terminales con cinta aislante adecuada antes de desecharla.

Antes de utilizar/instalar/retirar la batería o utilizar el cargador, lea siempre el manual del usuario y respete las precauciones de manipulación.

Reemplace la batería cuando el tiempo de uso de la misma sea mucho más corto de lo habitual.

Si es necesario almacenar la batería durante un periodo prolongado, retírela de la aplicación y guárdela en un lugar donde la humedad y la temperatura sean bajas.

Durante la carga, el uso y el almacenamiento de la batería, manténgala alejada de objetos con electricidad estática.

No se puede utilizar una batería no recargable como repuesto.

La batería debe retirarse del aparato antes de desecharla.

El aparato debe estar desconectado de la red eléctrica al retirar la batería.

La batería debe desecharse de forma segura.

No utilice la batería en caso de generación de electricidad estática (más de 100V), ya que se dañará el circuito de protección de la batería.

No extraiga la batería. Extraer la batería es complicado y puede alterar el funcionamiento de la máquina. Sólo debe ponerse en contacto con el servicio técnico autorizado para manipular la batería.

No almacene ni cargue la batería a temperaturas fuera de los límites indicados (ver en este manual). No perfore la batería. Consulte las leyes y normativas locales sobre reciclaje y/o eliminación de baterías.

Una batería bien mantenida puede funcionar bien incluso después de muchos kilómetros de uso. Cargue la batería después de cada uso y evite que se descargue por completo.

⚠ ¡ADVERTENCIA!

Aléjese inmediatamente del fuego si detecta fugas o malos olores. Si el líquido entra en contacto con la piel o la ropa, lávese bien con agua limpia inmediatamente. Si le entra líquido de la batería en los ojos, no se los frote, láveselos con agua limpia y acuda inmediatamente al médico. Si los terminales de la batería se ensucian, límpielos con un paño seco antes de utilizar la batería.

Cubra los terminales con cinta aislante adecuada antes de desecharla.

Antes de utilizar/instalar/retirar la batería o utilizar el cargador, lea siempre el manual del usuario y respete las precauciones de manipulación.

Reemplace la batería cuando el tiempo de uso de la misma sea mucho más corto de lo habitual.

Si es necesario almacenar la batería durante un periodo prolongado, retírela de la aplicación y guárdela en un lugar donde la humedad y la temperatura sean bajas.

Durante la carga, el uso y el almacenamiento de la batería, manténgala alejada de objetos con electricidad estática.

No se puede utilizar una batería no recargable como repuesto.

La batería debe retirarse del aparato antes de desecharla.

El aparato debe estar desconectado de la red eléctrica al retirar la batería.

La batería debe desecharse de forma segura.

No intente desmontar la batería. No toque los contactos de la batería. No desmonte ni perfore la carcasa.

Mantenga los contactos de la batería alejados de objetos metálicos para evitar cortocircuitos. Riesgo de incendio y descarga eléctrica. No cargue ni utilice la batería si está dañada o ve restos de agua.

En caso de accidente o avería: póngase en contacto con un reparador autorizado en su país.

El usuario debe ponerse en contacto con un servicio de atención al cliente autorizado o especializado.

X. Carga/descarga y almacenamiento de la batería

Advertencia: respete siempre el siguiente mensaje.

Utilice únicamente un cargador original, el uso inadecuado puede causar lesiones personales y pérdidas materiales. La garantía no asume ninguna responsabilidad causada por el uso de un cargador no original.

No lo cargue cerca de una fuente de fuego o líquido, evite siempre las sustancias inflamables. No deje el dispositivo desatendido mientras se carga.

No lo cargue si el puerto o el cable de carga están mojados.

No cargue ni utilice la batería si está dañada o ve restos de agua.

La interfaz de carga dispone de una ranura especial. No fuerce la inserción del conector, ya que podría dañar el dispositivo.

El indicador del cargador está en rojo cuando la batería se está cargando. El indicador se ilumina en verde cuando se ha completado la carga.

Retire el cargador cuando el indicador de carga esté en verde. La sobrecarga o sobredescarga causará daños irreversibles a la batería o pérdidas materiales. Si el indicador del cargador se pone verde inmediatamente después de la carga, desconecte el cargador y deje que la batería se enfríe antes de recargarla. Este es el fenómeno normal de protección inteligente debido a la alta temperatura interna de la batería. La carga puede comenzar después de que la batería se enfríe.

Detenga la carga y desconecte el cargador, si la batería no está completamente cargada después del siguiente período de tiempo recomendado. Póngase en contacto con el servicio de atención al cliente para obtener más información.

El puerto de carga debe cubrirse con la tapa de goma colocada después de cada carga.

Tenga siempre mucho cuidado al manipular la batería.

Deje de utilizar la batería si ésta se calienta de forma anormal o presenta olor, decoloración, deformación u otra condición anormal que se detecte durante el uso, la carga o el almacenamiento.

La batería puede utilizarse dentro de los siguientes rangos de temperatura. No exceda estos rangos.

Temperatura de funcionamiento: -10-60°C (El rendimiento de la batería varía según la temperatura)

Temperatura de carga: 10-45°C

Temperatura de almacenamiento y transporte: -10-45°C

Humedad de almacenamiento: 10-80%

XI. Información de uso

Nombre del producto	Scooter eléctrico ES Series 5 de Acer
Modelo	AES015
Dimensiones, desplegado	118 de largo x 49 de ancho x 125 de alto (cm)
Dimensiones, plegado	118 de largo x 49 de ancho x 55 de alto (cm)
Peso con batería	18,5Kg
Motor	350W
Batería	15Ah
Tipo de batería	iónica de litio
Fabricante de baterías	TIANHONG
Carga	42 V/ 2,0 A
Fabricante del adaptador: FUYUANDIAN, Nro. de modelo: FY-4202000	
Tiempo de carga completa	4 horas
Velocidad máxima	20 km/h o 25 km/hr (Depende de la normativa del país)
Distancia máxima sin carga	60 Km
Regulación de la velocidad	sí
Modos de velocidad	3
Nivel de modos de velocidad	0-6 km/h; 0-10 km/h; 0-20 o 25 km/h (Depende de la normativa del país)
Mecanismo de plegado	Sí
Material principal	cubierta de aleación de aluminio, tubo delantero de acero
Carga máxima	hasta 100 kg
Espacio libre	11 cm
Manillar regulable en altura	no

Frenos	freno electrónico delantero y freno de disco trasero
Pantalla	Pantalla LED
Amortiguador de ruedas	Sí
Ruedas	rueda de neumático macizo
Material del neumático	goma
Unidad motriz	Tracción delantera
Diámetro de la rueda	10’’
Impermeable	IPX4
Reflectores	sí
Luz delantera	sí
Aplicación	no
Señal acústica	sí
Retroiluminación	sí
Bluetooth	sí
Capacidad de ascenso	10°

XII. Otros

1. La fecha del fabricante figura en la etiqueta del producto
2. ⚠ Almacenamiento

   Almacene este producto en un lugar seco, fresco y seguro, evite la humedad y las altas temperaturas. La humedad puede dañar los componentes eléctricos. Cuando falle la batería de litio, póngase en contacto con su agencia local de reciclaje y deseche la batería de litio de acuerdo con las leyes y normativas nacionales o locales.

   - Temperatura de funcionamiento: -10-60°C
   - Temperatura de carga: 10-45°C
   - Temperatura de almacenamiento y transporte: -10-45°C
   - Humedad de almacenamiento: 10-80%
3. Este producto no debe desecharse con otros residuos domésticos. Por favor, recíclelo para minimizar la contaminación medioambiental de acuerdo con la normativa local o póngase en contacto con la oficina municipal o el servicio de eliminación de residuos domésticos de su localidad.
4. 1) Los dispositivos no están diseñados para su uso en alturas superiores a 2 000m sobre el nivel del mar.

   2) La exposición prolongada a los rayos UV, la lluvia y las inclemencias del tiempo puede dañar el material de la carcasa, guárdelo en lugar cerrado cuando no lo utilice.

   3) ADVERTENCIA - Riesgo de incendio - Ninguna de las partes puede ser reparada por el usuario.

Acer Incorporated
8F, 88, Sec. 1, Xintai 5th Rd., Xizhi
New Taipei City 221, Taiwan

Declaración de conformidad UE

Nosotros,

Acer Incorporated
8F, 88, Sec. 1, Xintai 5th Rd., Xizhi, Nuevo Taipei, 221, Taiwán

Y,

Acer Italy s.r.l.
Viale delle Industrie 1/A, 20044 Arese (MI), Italia
Tel: +39-02-939-921, Fax: +39-02 9399-2913
www.acer.it

Producto:	**Scooter eléctrico ES Series 5 de Acer**
Marca comercial:	**acer**
Número de modelo:	**AES015**
Número de SKU:	**AES015 ***********
	("*"=0~9, a~z, A~Z, o en blanco)

Nosotros, Acer Incorporated, declaramos bajo nuestra exclusiva responsabilidad que el producto descrito anteriormente cumple con la legislación de armonización de la Unión pertinente: Directiva de máquinas 2006/42/CE y Directiva RoHS 2011/65/UE. Se han aplicado las siguientes normas armonizadas y/u otras normas pertinentes:

EN 17128:2020	EN 301 489-17 V3.2.4
EN 300 328 V2.2.2	EN 62479:2010
EN 301 489-1 V2.2.3	EN IEC 63000:2018

Año para comenzar a fijar el marcado CE: 2022.

Sr. RU Jan / Gerente
Acer Incorporated (Taipei, Taiwán)

16/05/2022
Fecha

Declaración de conformidad de la Comisión Federal de Comunicaciones

Este dispositivo cumple con la parte 15 de las normas de la FCC. La operación está sujeta a las siguientes dos condiciones: (1) este dispositivo no puede causar interferencia perjudicial, y (2) este dispositivo debe aceptar cualquier interferencia, incluso la interferencia que pueda causar un funcionamiento no deseado.
El siguiente Fabricante/Importador es responsable de esta declaración:

Producto:	Scooter eléctrico Series 5 de Acer
Número de modelo:	AES015
Nombre de la parte responsable:	Acer America Corporation
Dirección de la parte responsable:	333 West San Carlos St. Suite 1500 San Jose, CA 95110 U. S. A.
Persona de contacto:	Representante de Acer
Número de teléfono:	254-298-4000
Número de fax:	254-298-4147

I. Contenu de l’emballage

Trottinette x1	
Clé hexagonale 3 mm x1	
Manuel d’utilisation x1	
Chargeur de la pile x1	
Vis à tête fraisée M5 x 14L x4	

II. Composants

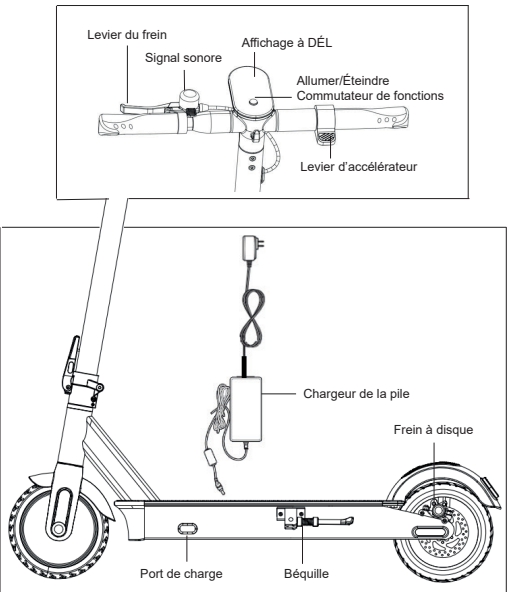

III. Assembler

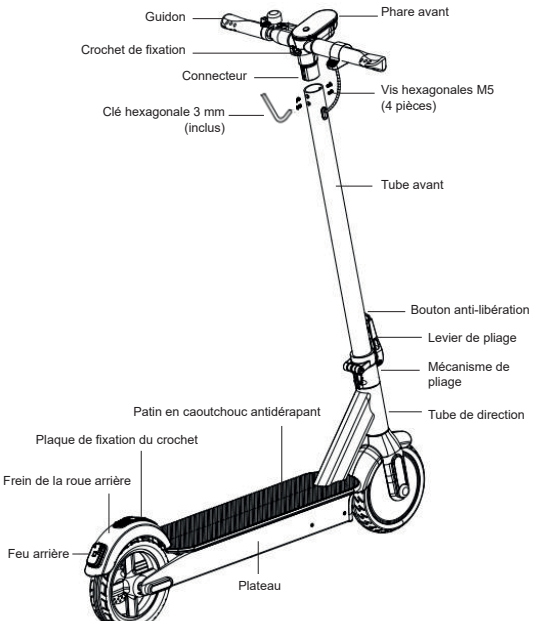

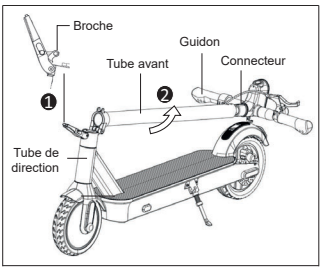

❶ Ouvrez complètement le levier de pliage pour exposer la broche.
❷ Soulevez le tube avant avec le connecteur et le guidon, au niveau du tube de direction.

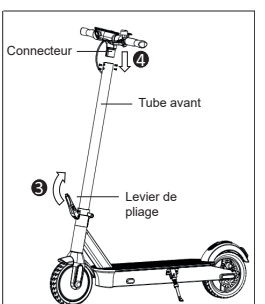

❸ Verrouillez le levier de pliage.
❹ Insérez le connecteur dans le tube avant.

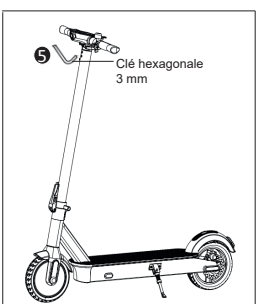

❺ Serrez les 4 vis hexagonales du tube avant à l'aide de la clé hexagonale 3 mm fournie.

IV. Charger la pile

Remarque : Le voyant du chargeur est ***rouge*** pendant la charge et devient ***vert*** lorsque la charge est terminée.

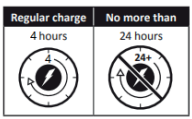

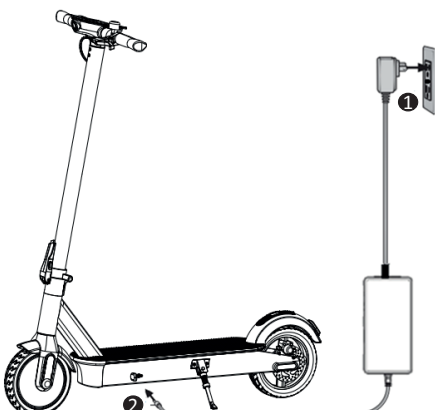

V. UTILISATION

Démarrer la trottinette

1. Appuyez et maintenez le bouton d'alimentation pendant 3 secondes pour allumer la trottinette.
   Appuyez brièvement le bouton d'alimentation une fois pour allumer/éteindre la lumière.
   Appuyez le bouton d'alimentation deux fois de suite pour changer de vitesse.
   Appuyez le bouton d'alimentation 3 fois de suite pour passer de km/h à mp/h.
2. Saisissez fermement le guidon avec les deux mains.
3. Montez sur le plateau avec un pied, frappez le sol avec l'autre pied pour aider à accélérer, et appuyez doucement le levier d'accélérateur.
4. Posez les deux pieds sur le plateau après avoir démarré.
5. Clignotant (optionnel).

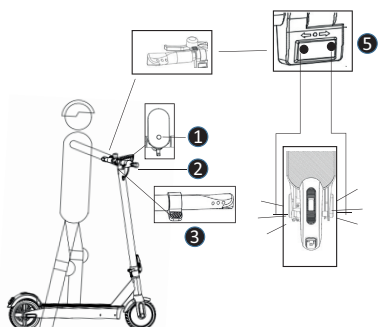

Arrêter la trottinette

1. Relâchez le levier d'accélérateur.
2. Freinez en appuyant sur le levier du frein à main avant.
3. Appuyez le bouton d'alimentation pour éteindre lorsque vous ne l'utilisez pas.

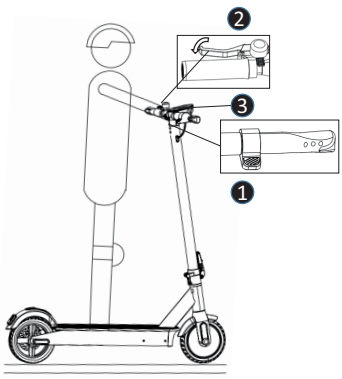

Plier la trottinette

1. Appuyez sur le bouton anti-libération.
2. Déverrouillez le levier de pliage.
3. Rabattez le tube avant et verrouillez le crochet de fixation sur la plaque de fixation sur le frein de la roue arrière.

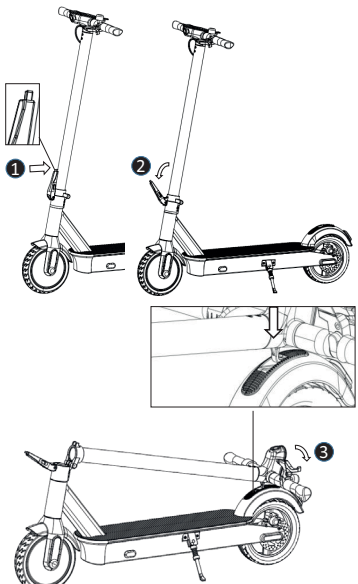

Déplier la trottinette

1. Ouvrez complètement le levier de pliage pour exposer la broche.
2. Appuyez sur la plaque de fixation du crochet pour libérer le crochet de fixation.
3. Soulevez le tube avant.
4. Verrouillez le levier de pliage.

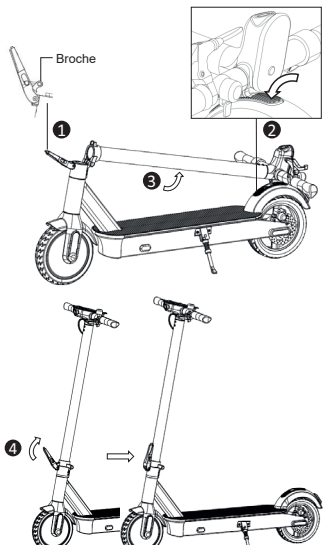

VI. Méthode de dépannage

Introduction et solution des codes d'erreur		
Code d'erreur	Introduction	Solution
0E	Pile faible	Chargez complètement la pile.
1E	Surcharge de la pile	Retirez le chargeur. Veuillez contacter un centre de service agréé si le code d'erreur n'est toujours pas éliminé.
2E	Défaillance du contrôleur	Veuillez contacter un centre de service agréé.
3E	Surchauffe du contrôleur, lancement du programme de protection	Veuillez ne pas utiliser la trottinette pour le moment. Attendez que la température baisse et réessayez.
4E	La ligne de signalisation peut être desserrée ou tombée	Veuillez contacter un centre de service agréé.
5E	Connexion lâche entre le moteur et le contrôleur	Veuillez contacter un centre de service agréé.
6E	Défaillance de l'accélérateur	Veuillez contacter un centre de service agréé.
7E	Défaillance du système de freinage	Veuillez contacter un centre de service agréé.

Introduction et solution des codes d’erreur		
8E	Surchauffe, lancement du programme de protection	Arrêtez la trottinette et redémarrez-la plus tard. Veuillez contacter un centre de service agréé si le code d’erreur n’est toujours pas éliminé.
9E	Rotor bloqué du moteur	Arrêtez la trottinette et redémarrez-la plus tard. Veuillez contacter un centre de service agréé si le code d’erreur n’est toujours pas éliminé.

La pile ne se charge pas

Solution :

1. La prise n’est pas correctement insérée.
2. Le chargeur est endommagé, utilisez un nouveau chargeur.
3. Le câble de la pile est desserré, rebranchez les prises.

Kilométrage insuffisant après la charge

Solution :

1. Charge insuffisante, chargez complètement la pile.
2. Montée et forts vents de face, charge lourde, mauvais revêtement de la route et basse température.
3. Les prises connectées entre la pile et le port de charge sont desserrées, reconnectez les prises.

La vitesse est trop lente

Solution :

1. La tension de la pile est trop faible, chargez complètement la pile.

Le frein ne fonctionne pas

Solution :

1. Le câble de frein est trop long, resserrez le câble de frein.
2. Si la plaquette de frein est endommagée, remplacez la plaquette d’origine.

Remarque : En cas de dysfonctionnement, veuillez contacter un centre de service agréé. Ne réparez pas ou ne modifiez pas la trottinette par vous-même, cela peut entraîner des limitations de garantie et des blessures.

VII. CONDUITE ET SÉCURITÉ

Un processus d'apprentissage est nécessaire pour l'utilisation de cet appareil. Une utilisation sans un processus d'apprentissage correct peut provoquer des blessures. Utilisez des protections pour éviter tout dommage. Une fois que vous avez terminé ces étapes, vous pouvez allumer la trottinette électrique :

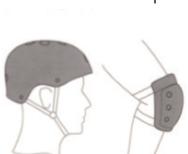

RÉGLAGE DU FREIN

Avant chaque trajet, vérifiez les freins. Si vous sentez que le frein est trop serré, utilisez la clé hexagonale dans le sens antihoraire pour desserrer les vis de la plaque de pression sur le logement du frein à disque, relâchez le câble du frein pour raccourcir légèrement la longueur exposée et serrez les vis de la plaque de pression. Si vous estimez que le frein est trop lâche, desserrez les vis de la plaque de pression, faites glisser le câble de frein pour en augmenter légèrement la longueur, puis bloquez les vis de la plaque de pression.

AVERTISSEMENT ! En cas de freinage brusque, vous risquez de vous blesser gravement en raison de la perte d'adhérence et de chute. Maintenez une vitesse modérée et soyez attentifs aux dangers potentiels.

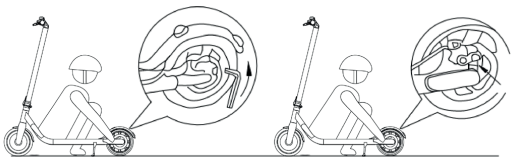

UTILISATION

Gardez un pied sur le plateau et un pied sur le sol. Commencez avec votre pied sur le sol, quand la vitesse atteint 3km/h commencez à accélérer. Posez l'autre pied sur le plateau et accélérez de manière appropriée ou maintenez une certaine vitesse. Cette action est nécessaire pour commencer le trajet, pour votre sécurité.

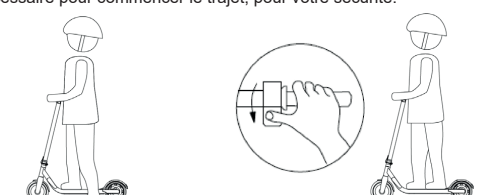

VITESSE CONSTANTE

Si vous maintenez l'accélérateur appuyé, la vitesse sera fixe, pour un plus grand confort de déplacement. Pour annuler cette fonction, veuillez activer le frein.

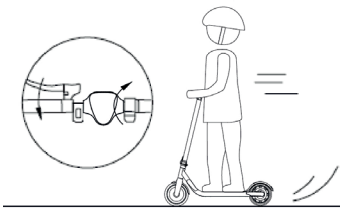

Recherchez la posture d'équilibre pour circuler de manière constante :

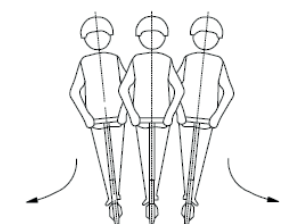

PLIER ET TRANSPORTER

Une fois plié, tenez la trottinette électrique par la barre pour la transporter comme indiqué sur la figure :

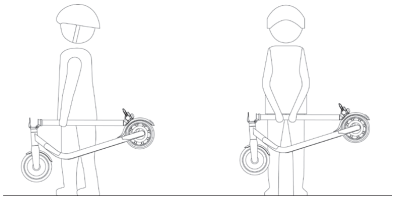

Avertissements : le non-respect de ces instructions peut entraîner des blessures graves.

- NE conduisez PAS la trottinette électrique sous la pluie.
- NE vous mouillez PAS.
  Faites attention à votre tête lorsque vous passez une porte.
  Maintenez votre vitesse entre 5 et 10 km/h (3,1 et 6,2 km/h) lorsque vous traversez des ralentisseurs, des arrêts de porte d'ascenseur, des routes cahoteuses ou d'autres surfaces irrégulières. Fléchissez légèrement le genou pour mieux vous adapter aux surfaces mentionnées.
- NE gardez PAS vos pieds sur le garde-boue arrière.
- N'appuyez PAS sur l'accélérateur lorsque vous marchez avec la trottinette électrique.
- Évitez de heurter des obstacles avec le pneu/la roue.
- NE transportez PAS d'objets lourds sur le guidon.
- NE conduisez PAS la trottinette électrique avec seulement un pied.
- NE roulez PAS sur les routes publiques, les autoroutes ou les voies rapides.

- NE faites PAS tourner le guidon violemment lorsque vous conduisez à grande vitesse.
- NE montez PAS et ne descendez PAS les escaliers et ne sautez PAS par-dessus les obstacles.
- NE retirez PAS vos mains du guidon pendant la conduite. NE roulez PAS avec une seule main.
- NE traversez PAS les flaques d'eau ou tout autre obstacle (eau). Dans ce cas, veuillez réduire votre vitesse et contourner l'obstacle.
- NE transportez PAS de passagers. La trottinette électrique est destinée à une seule personne.
- NE transportez PAS d'enfant.
- NE conduisez PAS si vous êtes enceinte.
- N'utilisez PAS de téléphone mobile et NE portez PAS d'écouteurs lorsque vous utilisez la trottinette électrique.
- NE touchez PAS le moteur du moyeu après avoir roulé car il peut devenir chaud.
- Gardez toujours les deux mains sur le guidon, sinon vous risquez de graves blessures dues à une perte d'équilibre et à des chutes.
- À utiliser uniquement par temps sec.
- Nous ne recommandons pas l'utilisation sur les routes publiques.
- Ne tournez jamais violemment lorsque vous conduisez rapidement.
- Ne démarrez pas ou n'arrêtez pas brusquement.
- Assurez-vous que la vitesse de la trottinette électrique est sans danger pour vous et les autres et soyez prêt à vous arrêter à tout moment lorsqu'elle est en marche.
- Lorsque vous conduisez la trottinette électrique, veuillez rester à une certaine distance des autres pour éviter les collisions.
- Quand vous tournez, vous devez utiliser le centre de gravité de votre corps; le changement violent du centre de gravité peut causer des dommages.
- Vérifiez régulièrement l'absence d'humidité et de saleté dans les roulements. Séchez et nettoyez les roulements. Si nécessaire, graissez les roulements après le nettoyage. N'utilisez que des lubrifiants appropriés à cet effet. Vérifiez également la position de la direction pour vous assurer que ce produit est sûr.
- Aucune modification autre que celle prévue par les instructions du fabricant ne doit être apportée.
- Quand les écrous et autres fixations autobloquantes peuvent perdre leur efficacité.
- Évitez de conduire sur des pentes raides.

VIII. NETTOYAGE ET ENTRETIEN

Cette trottinette électrique peut être utilisée comme un moyen de transport et, en tant que telle, elle nécessite un entretien de tous ses composants, qui subissent une usure due à son utilisation et n'est pas couverte par la garantie.

NETTOYAGE

Assurez-vous que la trottinette électrique est éteinte, que le câble de charge est débranché et que le bouchon en caoutchouc du port de charge est bien fermé avant de la nettoyer, sinon vous risquez d'endommager les composants électroniques. Commencez toujours par débrancher le produit du chargeur, couvrez la prise étanche de chargement, éteignez le produit et évitez tout contact fluide avec la pile, le moteur et les autres pièces électroniques pendant le nettoyage pour éviter tout risque imprévu. N'utilisez pas de jet d'eau à haute pression pour nettoyer le produit et ne le trempez pas dans l'eau.

Pour nettoyer la trottinette électrique, utilisez un chiffon humide. Si vous devez éliminer la saleté, utilisez une brosse douce, puis un chiffon humide.

Veillez à couvrir le port de charge pour éviter tout problème avec les composants électroniques.

N'utilisez pas d'alcool, d'essence, de kérosène ou d'autres composants chimiques volatils ou corrosifs. Cela peut endommager l'apparence et la structure interne de la trottinette électrique. N'utilisez pas non plus de pistolet à eau sous pression ou d'eau courante.

CONSERVATION

Rangez la trottinette électrique dans un endroit frais et sec lorsque vous ne l'utilisez pas. Évitez de la laisser à l'extérieur, car elle n'est pas fabriquée pour être utilisée dans des zones humides, à proximité d'agents corrosifs tels que l'eau de mer, les ports, etc. Il n'est pas non plus recommandé de l'exposer à des températures élevées dues à la lumière directe du soleil pendant une longue période.

IX. MANIPULATION DE LA PILE ET ACTIONS INTERDITES

N'utilisez pas de piles d'autres modèles ou marques, utilisez uniquement des piles d'origine.

Ne placez pas la pile dans un environnement où la température est supérieure à 50°C ou inférieure à -20°C (par exemple, ne placez pas la trottinette électrique dans le coffre d'une voiture en été), et ne placez pas la pile dans des endroits proches du feu. Sinon, cela peut entraîner une défaillance de la pile, une surchauffe et même un risque d'incendie.

Évitez de décharger complètement les piles, il est préférable de les charger tant qu'elles sont encore chargées. Cela permettra de prolonger la durée de vie de la pile. De même, si vous conduisez la trottinette électrique dans des régions très froides ou très chaudes, vous pouvez réduire la durée d'utilisation des piles. Ce n'est pas une défaillance des piles, mais c'est leur comportement normal.

Lorsque vous ne l'utilisez pas pendant plus de 30 jours, chargez-la complètement et rangez-la dans un endroit frais et sec. Rechargez complètement la pile tous les 60 jours. Si vous ne suivez pas ces étapes, vous risquez d'endommager la pile, et ces dommages ne sont pas couverts par la garantie.

Il est interdit de démonter le compartiment de la pile. Seule sa manipulation dans les services techniques officiels ou les ateliers agréés est autorisée.

Utilisez uniquement le chargeur d'origine pour la charge, sinon il y a un risque de dommage ou d'incendie.

Une élimination inadéquate des piles usagées peut entraîner une grave contamination de l'environnement. Respectez la réglementation locale pour mettre au rebut cette pile.

Après chaque utilisation, rechargez la pile, cela prolongera la durée de vie de la pile.

⚠ DANGER !

La cellule de la pile contient des substances inflammables et dangereuses. Une mauvaise manipulation peut provoquer un incendie, de la fumée, une explosion et des blessures graves ou des pertes matérielles. Lisez et respectez toujours les actions interdites suivantes, équipez-vous d'un équipement de protection approprié avant d'effectuer toute opération liée à la pile.

Gardez la pile hors de portée des enfants pour éviter tout accident. Si de jeunes enfants utilisent la pile, leurs parents doivent leur expliquer la méthode de manipulation appropriée et les précautions à prendre avant l'utilisation, et toujours veiller à l'intégrité de la pile.

Utilisez uniquement un chargeur dédié et chargez la pile uniquement de la manière prévue. Ne chargez pas la pile par une prise électrique directe ou par un chargeur d'allume-cigare de voiture. Ne chargez pas la pile sans surveillance.

- Ne chargez pas la pile en sens inverse.
- Ne laissez pas la pile près d'un feu ou d'une source de chaleur et ne la jetez pas dans le feu.
- Ne chargez pas ou n'utilisez pas la pile dans une voiture ou un endroit similaire où la température intérieure peut dépasser 50°C.
- Ne plongez pas, ne jetez pas et ne mouillez pas la pile dans l'eau, l'eau de mer, etc.
- Ne court-circuitez pas ou ne connectez pas les bornes positives (+) et négatives (-) avec un objet métallique. Ne rangez pas la pile dans une poche ou un sac avec des objets métalliques tels que des clés, des colliers, des épingles à cheveux, des pièces de monnaie ou des vis.
- Ne percez pas la pile avec un objet pointu tel qu'une aiguille, un tournevis.
- Ne chauffez pas une partie de la pile avec des objets chauffants tels qu'un fer à souder.
- Ne frappez pas avec des objets lourds comme un marteau, un poids. Ne marchez pas sur la pile et ne la jetez pas ou ne la laissez pas tomber pour éviter tout choc mécanique. N'utilisez pas une pile sérieusement déformée.
- Ne démontez pas la pile et ne modifiez pas sa conception, y compris son circuit électrique.
- Ne soudez pas directement sur la pile et n'utilisez pas ou n'assemblez pas des piles anciennes et nouvelles ensemble.
- Ne mettez pas la pile dans un four à micro-ondes, un sèche-linge ou un récipient à haute pression.
- N'utilisez pas ou n'assemblez pas la pile avec des piles d'autres fabricants, des types et/ou modèles de piles différents tels que des piles sèches, des piles nickel-métal-hydrogène ou des piles nickel-cadmium.

Éloignez immédiatement du feu en cas de détection de fuites ou d'odeurs nauséabondes. Si le liquide s'écoule sur votre peau ou vos vêtements, lavez-vous immédiatement à l'eau fraîche. Si le liquide qui s'écoule de la pile entre en contact avec vos yeux, ne les frottez pas, lavez-les à l'eau claire et allez immédiatement consulter un médecin. Si les bornes de la pile sont sales, essuyez-les avec un chiffon sec avant d'utiliser la pile.

Recouvrez les bornes avec un ruban isolant approprié avant de les éliminer.

Avant d'utiliser / installer / retirer la pile ou d'utiliser le chargeur, lisez toujours le manuel d'utilisation et respectez les précautions de manipulation.

Remplacez la pile lorsque sa durée d'utilisation est beaucoup plus courte que d'habitude.

Si la pile doit être stockée pendant une longue période, elle doit être retirée de l'appareil et stockée dans un endroit où l'humidité et la température sont faibles.

Pendant la charge, l'utilisation et le stockage de la pile, tenez-la à l'écart des objets contenant de l'électricité statique.

Il n’est pas possible d’utiliser une pile non rechargeable en remplacement.

La pile doit être retirée de l’appareil avant sa mise au rebut.

L’appareil doit être déconnecté du réseau électrique lors du retrait de la pile.

La pile doit être mise au rebut en toute sécurité.

N’utilisez pas la pile en cas de génération d’électricité statique (plus de 100V), le circuit de protection de la pile sera endommagé.

Ne retirez pas la pile. Le retrait de la pile est compliqué et peut altérer le fonctionnement de la machine. Vous devez contacter le centre de service autorisé uniquement pour faire fonctionner la pile.

Ne stockez pas et ne chargez pas la pile à des températures hors des limites indiquées (voir dans ce manuel). Ne percez pas la pile. Consultez les lois et règlements locaux concernant le recyclage et/ou la mise au rebut des piles.

Une pile bien entretenue peut fonctionner correctement même après de nombreux kilomètres de conduite. Rechargez la pile après chaque trajet et évitez de la vider complètement.

AVERTISSEMENT !

Éloignez immédiatement du feu en cas de détection de fuites ou d’odeurs nauséabondes. Si le liquide s’écoule sur votre peau ou vos vêtements, lavez-vous immédiatement à l’eau fraîche. Si le liquide qui s’écoule de la pile entre en contact avec vos yeux, ne les frottez pas, lavez-les à l’eau claire et allez immédiatement consulter un médecin. Si les bornes de la pile sont sales, essuyez-les avec un chiffon sec avant d’utiliser la pile.

Recouvrez les bornes avec un ruban isolant approprié avant de les éliminer.

Avant d’utiliser / installer / retirer la pile ou d’utiliser le chargeur, lisez toujours le manuel d’utilisation et respectez les précautions de manipulation.

Remplacez la pile lorsque sa durée d’utilisation est beaucoup plus courte que d’habitude.

Si la pile doit être stockée pendant une longue période, elle doit être retirée de l’appareil et stockée dans un endroit où l’humidité et la température sont faibles.

Pendant la charge, l’utilisation et le stockage de la pile, tenez-la à l’écart des objets contenant de l’électricité statique.

Il n’est pas possible d’utiliser une pile non rechargeable en remplacement.

La pile doit être retirée de l’appareil avant sa mise au rebut.

L’appareil doit être déconnecté du réseau électrique lors du retrait de la pile.

La pile doit être mise au rebut en toute sécurité.

N’essayez pas de démonter la pile. Ne pas toucher les contacts de la pile. Ne démontez pas et ne percez pas le boîtier.

Maintenez les contacts de la pile à l’écart des objets métalliques pour éviter tout court-circuit. Risque d’incendie et de choc électrique. Ne chargez pas et n’utilisez pas votre pile si elle est endommagée ou si elle présente des traces d’eau.

En cas d’accident ou de panne : veuillez contacter un réparateur agréé dans votre pays.

L’utilisateur doit contacter un service client agréé ou spécialisé.

X. Charger / décharger et stocker la pile

Attention : respectez toujours le message suivant.

Utilisez uniquement un chargeur d'origine, une utilisation incorrecte peut entraîner des blessures corporelles et la perte de biens. La garantie ne couvre pas la responsabilité causée par l'utilisation d'un chargeur non original.

Ne pas recharger à proximité d'un fluide ou d'une source de feu, toujours éviter les substances inflammables. Ne laissez pas l'appareil sans surveillance pendant la charge.

Ne chargez pas si le port de charge ou le câble de charge est mouillé.

Ne chargez pas et n'utilisez pas votre pile si elle est endommagée ou si elle présente des traces d'eau.

L'interface de chargement est dotée d'un logement spécial. Ne forcez pas pour insérer le connecteur, ce qui pourrait endommager l'appareil.

Le voyant du chargeur est rouge lorsque la pile est en cours de charge. Le voyant est vert, lorsque la charge est terminée.

Retirez le chargeur lorsque le voyant du chargeur est vert. Une surcharge ou une décharge excessive entraînera des dommages irréversibles à la pile ou des pertes matérielles. Si le voyant du chargeur est devenu vert immédiatement pendant la charge après le trajet, veuillez débrancher le chargeur et laisser la pile refroidir avant de la recharger. C'est le phénomène normal de la protection intelligente due à la température interne élevée de la pile. La charge peut commencer après le refroidissement de la pile.

Arrêtez la charge et débranchez le chargeur, si la pile n'est pas complètement chargée après la période recommandée suivante. Contactez le service clientèle pour plus d'informations.

Le port de charge doit être couvert par le capuchon en caoutchouc attaché après chaque charge.

Faites toujours très attention lorsque vous manipulez la pile.

Arrêtez d'utiliser la pile si elle devient anormalement chaude, ou si une odeur, une décoloration, une déformation ou toute autre condition anormale est détectée pendant l'utilisation, la charge ou le stockage.

La pile peut être utilisée dans les plages de température suivantes. Ne dépassez pas ces plages.

Température de fonctionnement : -10 à 60°C (les performances de la pile varient selon la température)

Température de charge : 10 à 45°C

Température de stockage et de transport : -10 à 45°C

Humidité de stockage : 10 à 80%

XI. Informations d’utilisation

Nom de produit	Trottinette électrique Acer ES série 5
Modèle	AES015
Dimensions, dépliée	118Lo x 49La x 125H (cm)
Dimensions, pliée	118Lo x 49La x 55H (cm)
Poids avec pile	18,5kg
Moteur	350W
Pile	15Ah
Type de pile	Lithium-ion
Fabricant de la pile	TIANHONG
Charge	42V/2,0A
Fabricant de l’adaptateur : FUYUANDIAN, No. de modèle : FY-4202000	
Temps de charge complète	4 heures
Vitesse maximale	20 km/h ou 25 km/h (selon la réglementation du pays)
Distance maximale sans charge	60 km
Régulation de la vitesse	Oui
Modes de vitesse	3
Niveau des modes de vitesse	0 à 6 km/h; 0 à 10 km/h; 0 à 20 ou 25 km/h (selon la réglementation du pays)
Mécanisme de pliage	Oui
Matière principale	Plateau en alliage d’aluminium, tube avant en acier
Charge maximale	Jusqu’à 100 kg
Dégagement	11 cm
Guidon réglable en hauteur	Non
Freins	Frein électronique avant et frein à disque arrière

Affichage	Affichage à DÉL
Amortisseur de roue	Oui
Roues	Roue à pneu plein
Matériau du pneu	Caoutchouc
Unité de conduite	Traction avant
Diamètre de la roue	10"
Étanchéité	IPX4
Réflecteurs	Oui
Phare avant	Oui
Application	Non
Signal sonore	Oui
Rétroéclairage	Oui
Bluetooth	Oui
Capacité à monter	10°

XII. Autres

1. La date du fabricant est mentionnée sur l'étiquette du produit
2. ⚠ Stockage
   Conservez ce produit dans un endroit sec, frais et sûr, évitez l'humidité et les températures élevées. L'humidité peut endommager les composants électriques. En cas de défaillance de la pile au lithium, veuillez contacter votre agence de recyclage locale et mettre la pile au lithium au rebut conformément aux lois et réglementations nationales ou locales.
   - Température de fonctionnement : -10 à 60°C
   - Température de charge : 10 à 45°C
   - Température de stockage et de transport : -10 à 45°C
   - Humidité de stockage : 10 à 80%
3. Ce produit ne doit pas être jeté avec les autres déchets ménagers. Veuillez le recycler afin de minimiser la pollution de l'environnement, conformément aux réglementations locales ou contactez votre bureau municipal local, le service d'élimination des déchets ménagers.
4. 1) Les appareils ne sont pas destinés à être utilisés à des altitudes supérieures à 2000 m au-dessus du niveau de la mer.
   2) Une exposition prolongée aux rayons UV, à la pluie et aux intempéries peut endommager le matériau du boîtier. Rangez à l'intérieur quand vous ne l'utilisez pas.
   3) AVERTISSEMENT - Risque d'incendie et de choc électrique - Aucune des pièces ne peut être réparée par l'utilisateur.

Acer Incorporated
8F, 88, Sec. 1, Xintai 5th Rd., Xizhi
New Taipei City 221, Taiwan

Déclaration de conformité de l'UE

Nous,

Acer Incorporated
8F, 88, Sec. 1, Xintai 5th Rd., Xizhi, New Taipei City 221, Taïwan

Et,

Acer Italy s.r.l.
Viale delle Industrie 1/A, 20044 Arese (MI), Italie
Tél : +39-02-939-921, Fax : +39-02 9399-2913
www.acer.it

Produit :	**Trottinette électrique Acer ES série 5**
Nom commercial :	**acer**
Numéro de modèle :	**AES015**
Numéro UGS :	**AES015 ********* (« * »= 0~9, a ~ z, A ~ Z ou vide)**

Nous, Acer Incorporated, déclarons sous notre seule responsabilité que le produit décrit ci-dessus est en conformité avec les législations d'harmonisation de l'Union pertinentes : Directive relative aux machines 2006/42/CE et directive RoHS 2011/65/UE. Les normes harmonisées suivantes et/ou autres normes pertinentes ont été appliquées :

EN 17128:2020	EN 301 489-17 V3.2.4
EN 300 328 V2.2.2	EN 62479:2010
EN 301 489-1 V2.2.3	EN IEC 63000:2018

Année début d'apposition du marquage CE : 2022.

RU Jan / Sr. Manager
Acer Incorporated (Taipei, Taïwan)

16/05/2022
Date

Déclaration de conformité de la Federal Communications Commission

Cet appareil est conforme à l'article 15 des Réglementations de la FCC. Le fonctionnement est subordonné aux deux conditions suivantes : (1) cet appareil ne doit pas provoquer d'interférences nuisibles, et (2) cet appareil doit accepter toute interférence reçue, y compris des interférences qui peuvent provoquer un fonctionnement non désiré.
Le fabricant/importateur local suivant est responsable de cette déclaration :

Produit :	Trottinette électrique Acer série 5
Numéro de modèle :	AES015
Nom de la partie responsable :	Acer America Corporation
Adresse de la partie responsable :	333 West San Carlos St. Suite 1500 San Jose, CA 95110 U. S. A.
Personne contact :	Représentant Acer
No. de téléphone :	254-298-4000
No. de fax :	254-298-4147

I. Conteúdo da Caixa

Scooter *1	
Chave hexagonal de 3 mm *1	
Manual do proprietário *1	
Carregador de bateria *1	
M5*14L parafuso contra-afundado *4 PCS	

II. Partes

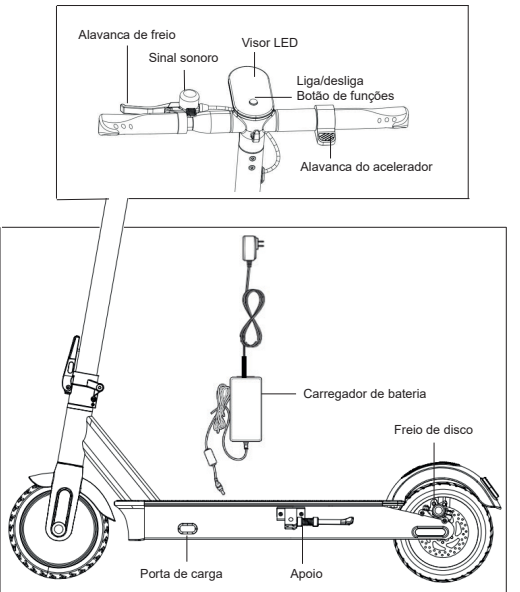

III. Montagem

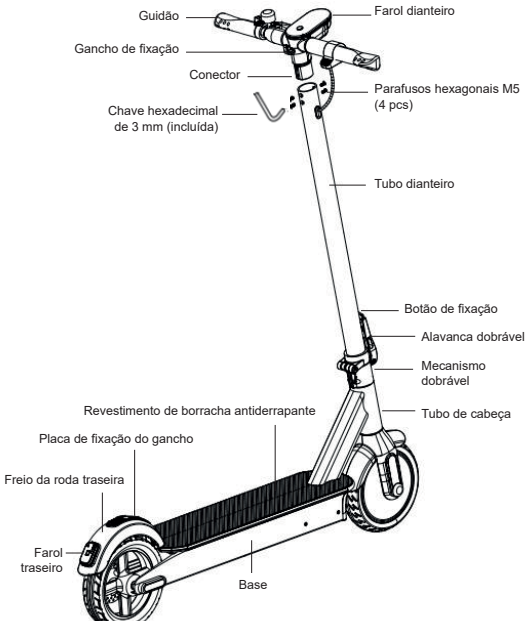

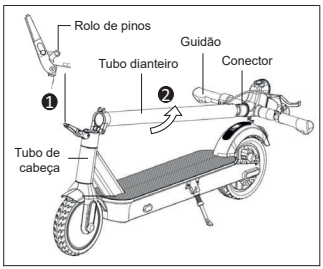

❶ Abra totalmente a alavanca dobrável para expor o rolo do pino.
❷ Levante o tubo dianteiro juntamente com o conector e o guidão, nivele com o tubo da cabeça.

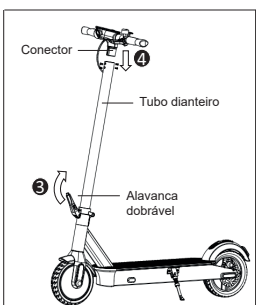

❸ Trave a alavanca dobrável.
❹ Insira o conector no tubo dianteiro.

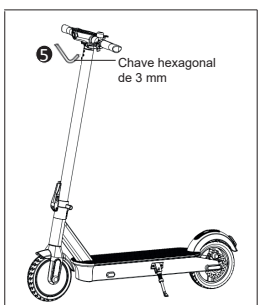

❺ Aperte todos os 4 parafusos hexagonais no tubo frontal com a chave hexagonal de 3 mm incluída.

IV. Carregue a bateria

Observação: A luz do carregador fica ***vermelha*** durante o carregamento e fica ***verde*** quando o carregamento é concluído.

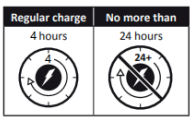

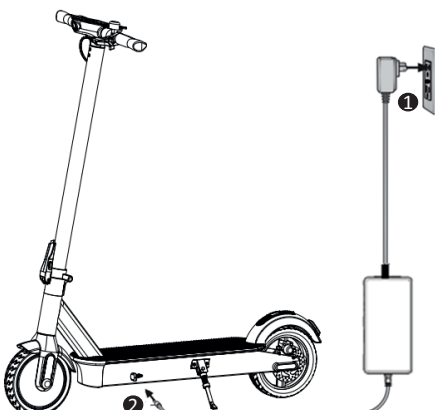

V. USO

Ligar a scooter

1. Mantenha pressionado o botão liga/desliga por 3 segundos para ligar a scooter.
   Pressione o botão liga/desliga brevemente uma vez para acender/desligar a luz.
   Pressione o botão liga/desliga continuamente duas vezes para alternar os ajustes de velocidade.
   Pressione o botão liga/desliga continuamente 3 vezes para alternar entre km/h e mp/h.
2. Segure o guidão firmemente com as duas mãos.
3. Coloque um pé sobre a base, empurre contra o chão com o outro pé para ajudar a acelerar e pressione a alavanca do acelerador suavemente.
4. Coloque os dois pés na base depois de começar.
5. Dê o sinal de mudança de direção (opcional).

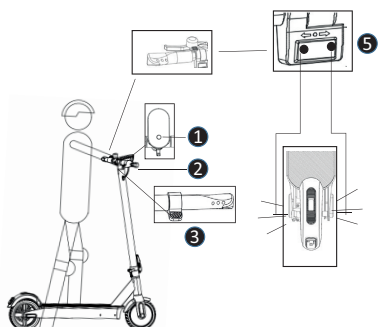

Parar a scooter

1. Solte a alavanca do acelerador
2. Freie pressionando a alavanca do freio de mão dianteiro.
3. Pressione o botão liga/desliga quando não estiver em uso.

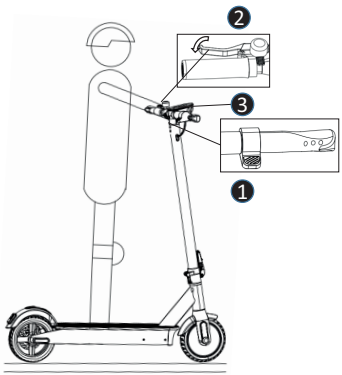

Dobrar a scooter

1. Pressione o botão de fixação para baixo.
2. Destrave a alavanca dobrável.
3. Dobre o tubo dianteiro e prenda o gancho de fixação à placa de fixação no freio da roda traseira.

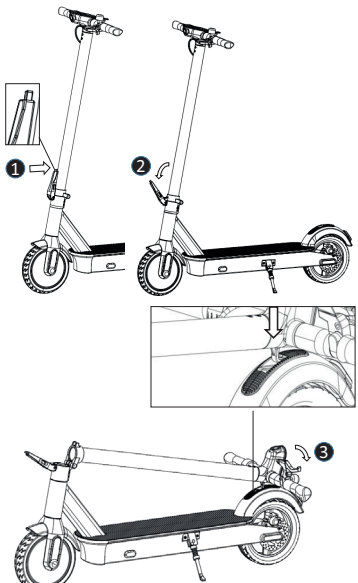

Desdobrar a scooter

1. Abra totalmente a alavanca dobrável para expor o rolo do pino.
2. Pressione a placa de fixação do gancho para soltar o gancho de fixação.
3. Levante o tubo dianteiro.
4. Trave a alavanca dobrável.

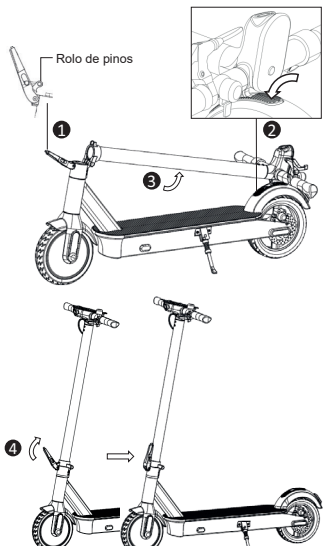

VI. Método de solução de problemas

Introdução e correção do código de falha		
Código de falha	Introdução	Correção
0E	Bateria fraca	Carregue totalmente a bateria.
1E	Sobrecarrega da bateria	Remova o carregador. Entre em contato com um centro de serviço autorizado se o código de falha persistir.
2E	Falha do controlador	Entre em contato com um centro de serviço autorizado.
3E	Alta temperatura no controlador, iniciar o programa de proteção	Não use a scooter por enquanto. Espere até que a temperatura diminua e tente novamente.
4E	A linha de sinal pode estar solta ou ter caído	Entre em contato com um centro de serviço autorizado.
5E	Conexão frouxa entre o motor e o controlador	Entre em contato com um centro de serviço autorizado.
6E	Falha do acelerador	Entre em contato com um centro de serviço autorizado.

Introdução e correção do código de falha		
7E	Falha no sistema de freio	Entre em contato com um centro de serviço autorizado.
8E	Sobretensão, iniciar o programa de proteção	Desligue a scooter e ligue novamente mais tarde. Entre em contato com um centro de serviço autorizado se o código de falha persistir.
9E	Rotor travado do motor	Desligue a scooter e ligue novamente mais tarde. Entre em contato com um centro de serviço autorizado se o código de falha persistir.

A bateria não carrega

Método de correção:

1. O plugue não está inserido corretamente.
2. O carregador está danificado, use um novo carregador.
3. A conexão da bateria está solta, reconecte os terminais.

Quilometragem insuficiente após o carregamento

Método de correção:

1. Carregamento insuficiente, carregue totalmente a bateria.
2. Subidas e ventos contrários fortes, carga pesada, superfície da estrada irregular e baixa temperatura.
3. A conexão do terminal entre a bateria e a porta de carga está solta, reconecte os terminais.

A velocidade está muito baixa

Método de correção:

1. A tensão da bateria é muito baixa, carregue totalmente a bateria.

O freio não está funcionando

Método de correção:

1. O cabo do freio é muito longo, aperte o cabo do freio.
2. Se a pastilha do freio estiver danificada, troque-a.

Observação: Se for detectado um defeito, entre em contato com um centro de serviço autorizado. Não conserte ou reajuste a scooter por conta própria, isso pode causar perda de garantia e ferimentos.

VII. USO E SEGURANÇA

O uso adequado deste equipamento requer um tempo de aprendizado. Usá-lo sem esse aprendizado pode causar ferimentos. Use proteções para evitar danos. Depois de concluir as seguintes etapas, você pode ligar a scooter elétrica:

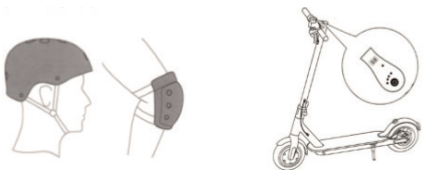

AJUSTE DO FREIO

Antes de cada passeio, verifique os freios. Se você sentir que o freio está muito apertado, use a chave hexadecimal no sentido anti-horário para soltar os parafusos na placa de pressão no assento do freio a disco, solte a linha do freio para encurtar ligeiramente o comprimento exposto e aperte os parafusos da placa de pressão. Se você sentir que o freio está muito solto, afrouxe os parafusos na placa de pressão, arraste o cabo do freio para alongar ligeiramente o comprimento e, em seguida, prenda os parafusos na placa de pressão.

ADVERTÊNCIA! Ao acionar o freio com força, você corre o risco de ferimentos graves devido a perdas de equilíbrio e quedas. Mantenha uma velocidade moderada e fique atento aos riscos.

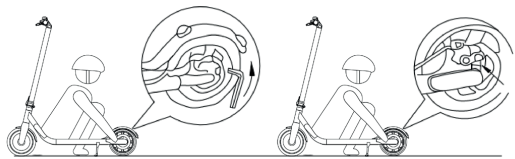

USO

Mantenha um pé na base e o outro no chão. Empurre o pé no chão e, quando a velocidade chegar a 3km/h, começar a acelerar. Mantenha o outro pé na base e acelere adequadamente ou mantenha uma velocidade constante. Essa ação é necessária para iniciar a marcha, para sua segurança.

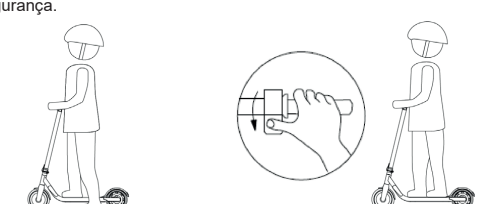

VELOCIDADE CONSTANTE

Se você mantiver o acelerador pressionado, a velocidade será fixa, para maior conforto durante o movimento. Para cancelar essa função, acione o freio.

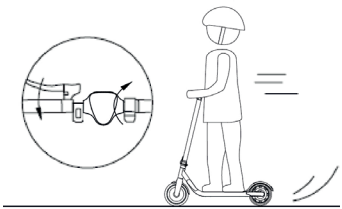

Procure a postura de equilíbrio para circular de forma constante:

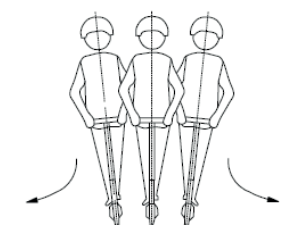

DOBRAGEM E TRANSPORTE

Após dobrar a scooter elétrica, segure-a pela barra para transportá-la, conforme indicado na figura:

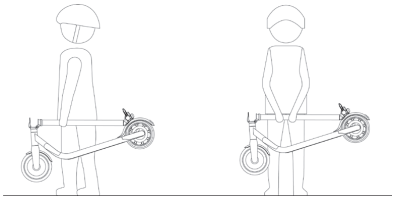

Advertências: se você não seguir as instruções adequadamente, poderá sofrer ferimentos graves.

- NÃO ande de scooter elétrico na chuva.
- NÃO se molhe.
  Cuidado com a cabeça ao passar pelas portas.
  Mantenha sua velocidade entre 3,1 e 6,2 mph (5 a 10 km/h) quando ao passar por lombadas, alambiques de portas de elevadores, estradas esburacadas ou outras superfícies irregulares. Dobre ligeiramente o joelho para ajustar melhor as superfícies mencionadas.
- NÃO mantenha os pés no para-lama traseiro.
- NÃO pressione o acelerador ao caminhar com a scooter elétrica.
  Evite bater o pneu/roda contra objetos.
- NÃO carregue objetos pesados no guidão.
- NÃO ande de a scooter elétrica com apenas um pé.
- NÃO ande em vias públicas, autoestradas ou rodovias.
- NÃO gire o guidão abruptamente enquanto dirige em alta velocidade.
- NÃO suba e desça escadas ou pule sobre obstáculos.
- NÃO tire as mãos do guidão durante a condução. Não ande com apenas uma mão.

- NÃO passe por poças de água ou outros obstáculos com água. Nesse caso, diminua a velocidade e contorne o obstáculo.
- NÃO transporte passageiros. A scooter elétrica é para apenas uma pessoa.
- Não carregue crianças.
- Não ande durante a gravidez.
- NÃO use o telefone celular ou fones de ouvido ao operar a scooter elétrica.
- NÃO toque no motor depois de andar, pois ele pode ficar quente.
- Mantenha sempre as duas mãos no guidão para evitar ferimentos graves devido a perda de equilíbrio e quedas.
- Apenas para uso em tempo seco.
- Não recomendamos o uso em vias públicas.
- Nunca vire abruptamente ao dirigir rápido.
- Não acelere ou pare de repente.
- Certifique-se de que a velocidade da scooter elétrica seja segura para você e as outras pessoas e esteja pronto para parar a qualquer momento enquanto estiver em alta velocidade.
- Ao dirigir a scooter elétrica, mantenha uma distância razoável de outras pessoas para evitar colisões.
- Ao virar, você deve usar o centro de gravidade do seu corpo. Uma mudança violenta no centro de gravidade pode causar danos.
- Verifique rotineiramente se há umidade e sujeira nos rolamentos. Seque e limpe os rolamentos. Se necessário, lubrifique os rolamentos após a limpeza. Use apenas lubrificantes adequados para esse fim. Verifique também a posição da direção para garantir que este produto seja seguro.
- Nenhuma outra modificação deve ser feita além das instruções do fabricante.
- Porcas autotraváveis e outras fixações autotraváveis podem perder sua eficácia.
- Evite dirigir em ladeiras íngremes.

VIII. LIMPEZA E MANUTENÇÃO

Esta scooter elétrica pode ser usada como meio de transporte e, como tal, requer a manutenção de todos os seus componentes, que sofrem desgaste devido ao uso e não estão cobertos pela garantia.

LIMPEZA

Certifique-se de que a scooter elétrica esteja desligada, o cabo de carga esteja desconectado e a tampa de borracha na porta de carga esteja hermeticamente fechada antes da limpeza; caso contrário, você pode danificar os componentes eletrônicos. Sempre desconecte o produto do carregador primeiro, cubra o plugue à prova d'água de carregamento, desligue a energia do produto e evite o contato do fluido com a bateria, o motor e outras peças eletrônicas durante a limpeza para evitar riscos imprevistos. Não use um jato de água de alta pressão para limpar o produto nem o submerja em água.

Para limpar a scooter elétrica, use um pano úmido. Se você precisar raspar a sujeira, use uma escova macia e, em seguida, um pano úmido.

Certifique-se de cobrir a porta de carga para evitar problemas com os componentes eletrônicos.

Não use álcool, gasolina, querosene ou outros componentes químicos voláteis ou corrosivos. Isso pode danificar tanto a aparência quanto a estrutura interna da scooter elétrica. Além disso, não use uma pistola de água a pressão ou água corrente.

CONSERVAÇÃO

Armazene a scooter elétrica em um ambiente fresco e seco quando não estiver em uso. Evite deixá-la em ambientes externos, pois não ela não foi fabricado para uso em áreas úmidas ou próximo a agentes corrosivos, como água do mar, portos etc. Também não é recomendável expô-la a altas temperaturas causadas pela luz direta do sol por longos períodos.

IX. MANUSEIO DA BATERIA E AÇÕES PROIBIDAS

Não use outros modelos ou marcas de baterias, use apenas a bateria original.

Não coloque a bateria em um ambiente com temperaturas extremas superiores a 50°C ou inferiores a -20°C (por exemplo, não coloque a scooter elétrica dentro de um porta-malas no verão) e não coloque a bateria em locais próximos ao fogo. Caso contrário, poderá ocorrer falha da bateria, superaquecimento e até mesmo risco de incêndio.

Evite descarregar completamente as baterias. O ideal é carregá-las enquanto ainda há carga. Isso prolongará a vida útil da bateria. Além disso, se você dirigir a scooter elétrica em áreas muito frias ou quentes, poderá diminuir a duração das baterias. Não é uma falha das baterias, mas seu comportamento normal.

Quando não usar a scooter por mais de 30 dias, carregue-a totalmente e guarde-a em um local fresco e seco. Carregue totalmente a bateria a cada 60 dias. Caso contrário, poderá haver danos à bateria, os quais não são cobertos pela garantia.

É proibido desmontar o compartimento da bateria. Apenas é permitida a sua manipulação nas instalações de Serviço Técnico Oficial ou em oficinas autorizadas.

Use apenas o carregador original para carregar a scooter, caso contrário, poderá haver risco de danos ou incêndio.

O descarte inadequado de baterias usadas pode causar grave contaminação ambiental. Observe os regulamentos locais ao descartar a bateria.

Recarregue a bateria após cada uso. Isso prolongará a vida útil da bateria.

⚠ PERIGO!

A célula da bateria contém substâncias inflamáveis e perigosas. O manuseio incorreto pode causar incêndio, fumaça, explosão e ferimentos graves ou danos a objetos. Sempre leia e cumpra as precauções a seguir e use o equipamento de proteção adequado antes de manipular a bateria.

Mantenha a bateria longe de bebês e crianças para evitar acidentes. Se crianças utilizarem a bateria, seus responsáveis devem explicar o método de manuseio e as precauções adequadas antes do uso e sempre garantir a integridade da bateria.

Use apenas carregador dedicado e carregue a bateria apenas da maneira recomendada. Não carregue a bateria diretamente em uma tomada elétrica ou por um carregador de isqueiro de automóvel. Não deixe a bateria carregando sem supervisão.

- Não carregue a bateria de modo inverso.
- Não deixe a bateria perto do fogo ou de uma fonte aquecida e não jogue a bateria no fogo.
- Não carregue ou use a bateria em um carro ou local semelhante onde a temperatura interna possa estar acima de 50°C.
- Não submerja, jogue e molhe a bateria em água/água do mar etc.
- Não provoque curto-circuito ou conecte os terminais positivos (+) e negativos (-) a objetos metálicos. Não guarde a bateria no bolso ou em uma bolsa junto com objetos metálicos como chaves, colares, grampos de cabelo, moedas ou parafusos.
- Não perfure a bateria com um objeto pontiagudo, como uma agulha ou chave de fenda.
- Não aqueça a área lateral da bateria com objetos quentes, como ferro de solda.
- Não bata com objetos pesados, como um martelo ou peso. Não pise na bateria nem jogue ou solte a bateria para evitar choques mecânicos. Não use a bateria se ela apresentar deformações significativas.

- Não desmonte a bateria ou modifique a estrutura da bateria, incluindo o circuito elétrico.
- Não solde a bateria diretamente e não use ou conecte baterias antigas junto com novas.
- Não coloque a bateria em um forno de micro-ondas, secadora ou recipiente de alta pressão.
- Não use ou monte a bateria com baterias de outros fabricantes, diferentes tipos e/ou modelos distintos de baterias, como baterias secas, baterias de hidrogênio níquel-metal ou baterias de níquel-cádmio.

Afaste-se do fogo imediatamente quando forem detectados vazamentos ou odores desagradáveis. Se o líquido vazar em sua pele ou roupas, lave bem com água corrente imediatamente. Se o líquido que sair da bateria entrar em seus olhos, não os esfregue. Lave-os com água limpa e procure um médico imediatamente. Se os terminais da bateria ficarem sujos, limpe com um pano seco antes de usar a bateria.

Cubra os terminais com uma fita isolante adequada antes do descarte.

Antes de usar/instalar/remover a bateria ou usar o carregador, leia sempre o manual do usuário e siga as precauções do manuseio.

Troque a bateria quando o tempo de atividade dela se tornar muito mais curto do que o normal.

Se a bateria precisar ficar guardada por um longo período, ela deve ser removida do equipamento e armazenada em um local de baixa umidade e temperatura.

Enquanto a bateria estiver sendo carregada, usada e armazenada, mantenha-a longe de materiais ou objetos com eletricidade estática.

Não é possível usar uma bateria não recarregável como substituta.

A bateria deve ser removida do aparelho antes da limpeza.

O aparelho deve ser desligado da alimentação antes de remover a bateria.

A bateria deve ser descartada em segurança.

Não utilize a bateria em caso de geração de eletricidade estática (mais de 100V), pois o circuito de proteção da bateria será danificado.

Não remova a bateria. A remoção da bateria não é um procedimento simples e pode alterar o funcionamento do equipamento. Você deve entrar em contato com o centro de serviço autorizado para operar a bateria.

Não armazene nem carregue a bateria em temperaturas fora dos limites indicados (ver os valores neste manual). Não perfure a bateria. Consulte as leis e os regulamentos locais relativos à reciclagem e/ou ao descarte de baterias.

Uma bateria bem conservada pode continuar funcionando bem, mesmo depois de muitos quilômetros de condução. Carregue a bateria após cada passeio e evite esgotar a bateria completamente.

⚠ ADVERTÊNCIA!

Afaste-se do fogo imediatamente quando forem detectados vazamentos ou odores desagradáveis. Se o líquido vazar em sua pele ou roupas, lave bem com água corrente imediatamente. Se o líquido que sair da bateria entrar em seus olhos, não os esfregue. Lave-os com água limpa e procure um médico imediatamente. Se os terminais da bateria ficarem sujos, limpe com um pano seco antes de usar a bateria.

Cubra os terminais com uma fita isolante adequada antes do descarte.

Antes de usar/instalar/remover a bateria ou usar o carregador, leia sempre o manual do usuário e siga as precauções do manuseio.

Troque a bateria quando o tempo de atividade dela se tornar muito mais curto do que o normal.

Se a bateria precisar ficar guardada por um longo período, ela deve ser removida do equipamento e armazenada em um local de baixa umidade e temperatura.

Enquanto a bateria estiver sendo carregada, usada e armazenada, mantenha-a longe de materiais ou objetos com eletricidade estática.

Não é possível usar uma bateria não recarregável como substituta.

A bateria deve ser removida do aparelho antes da limpeza.

O aparelho deve ser desligado da alimentação antes de remover a bateria.

A bateria deve ser descartada em segurança.

Não tente desmontar a bateria. Não toque nos contatos da bateria. Não retire ou perfure o revestimento.

Mantenha os contatos da bateria longe de objetos metálicos para evitar curto-circuito. Há o risco de incêndio e choque elétrico. Não carregue nem utilize a bateria se ela estiver danificada ou se observar vestígios de água.

Em caso de acidente ou defeitos, entre em contato com uma oficina de conserto autorizada no seu país.

O usuário deve entrar em contato com um serviço de atendimento ao cliente autorizado ou especializado.

X. Carregar/descarregar e armazenar a bateria

Aviso: sempre siga a recomendação abaixo.

Use apenas o carregador original. O uso indevido pode causar ferimentos e danos a objetos. A garantia não cobre danos causados pelo uso de um carregador não original.

Não efetue a carga quando perto de qualquer fluido/fonte de incêndio, sempre evitando a proximidade com evite substâncias inflamáveis. Não deixe o dispositivo sem supervisão durante a carga.

Não carregue se a porta de carga ou o cabo de força estiver molhado.

Não carregue nem utilize a bateria se ela estiver danificada ou se observar vestígios de água.

A interface de carga vem com uma ranhura especial. Não force a inserção do conector, o que pode causar danos ao dispositivo.

O indicador do carregador fica vermelho quando a bateria está carregando. O indicador é verde indica que a carga foi concluída.

Remova o carregador quando o indicador ficar verde. A sobrecarga ou a descarga total causará danos irreversíveis à bateria ou objetos. Se o indicador de carga ficar verde imediatamente ao carregar após a condução, desconecte o carregador e espere que a bateria esfrie antes de recarregar. Esse é um comportamento normal da proteção inteligente devido à alta temperatura interna da bateria. A carga poderá ser feita depois que a bateria esfriar.

Pare de carregar e desconecte o carregador se a bateria não estiver totalmente carregada após o seguinte período de tempo recomendado. Entre em contato com o atendimento ao cliente para obter orientação.

A porta de carga deve ser coberta por uma tampa de borracha após cada carga.

Sempre tome muito cuidado ao manusear a bateria.

Pare de usar a bateria se ela ficar anormalmente quente ou se houver odor, descoloração, deformação ou outra condição anormal durante o uso, a carga ou o armazenamento.

A bateria pode ser usada dentro das seguintes faixas de temperatura. Não exceda essas faixas.

Temperatura operacional: -10 a 60°C (o funcionamento da bateria varia de acordo com a temperatura)

Temperatura de carga: 10 a 45°C

Temperatura de armazenamento e transporte: -10 a 45°C

Umidade de armazenamento: 10 a 80%

XI. Informações de utilização

Nome do produto	Scooter Elétrica Acer ES Série 5
Modelo	AES015
Dimensões, desdobrada	118C x 49L x 125A (cm)
Dimensões, dobrada	118C x 49L x 55A (cm)
Peso com bateria	18,5 Kg
Motor	350 W
Bateria	15 Ah
Tipo de bateria	íon de lítio
Fabricante da bateria	TIANHONG
Carga	42 V/2,0 A
Fabricante do adaptador: FUYUANDIAN, Núm. do modelo: FY-4202000	
Tempo de carga total	4 horas
Velocidade máxima	20 km/h ou 25 km/h (depende das leis do país)
Distância máxima sem carga	60 km
Ajuste de velocidade	sim
Modos de velocidade	3
Nível dos modos de velocidade	0 a 6 km/h; 0 a 10 km/h; 0 a 20 ou 25 km/h (depende das leis do país)
Mecanismo dobrável	Sim
Material principal	Base de liga de alumínio, tubo dianteiro de aço
Carga máxima	até 100 kg
Espaço	11 cm
Guidão com ajuste de altura	não
Freios	freio dianteiro eletrônico e freio a disco traseiro

Visor	Visor LED
Amortecedor de roda	Sim
Rodas	Roda de pneu sólido
Material do pneu	borracha
Direção	Direção frontal
Diâmetro do volante	10 pol.
À prova d'água	IPX4
Refletores	sim
Farol dianteiro	sim
Aplicativo	não
Sinal sonoro	sim
Luz de fundo	sim
Bluetooth	sim
Capacidade de subida	10°

XII. Outros

1. A data de fabricação é mencionada na etiqueta do produto
2. ⚠ Armazenamento
   Armazene este produto em local seco, fresco e seguro. Evite umidade e altas temperaturas. A umidade pode causar danos aos componentes elétricos. Quando a bateria de lítio parar de funcionar, entre em contato com o organismo local de coleta seletiva e descarte a bateria de lítio de acordo com as leis e os regulamentos nacionais ou locais.
   - Temperatura operacional: -10 a 60°C
   - Temperatura de carga: 10 a 45°C
   - Temperatura de armazenamento e transporte: -10 a 45°C
   - Umidade de armazenamento: 10 a 80%
3. Este produto não deve ser descartado junto com outros resíduos domésticos. Recicle-o para minimizar a poluição ambiental em conformidade com os regulamentos locais ou entrar em contato com o organismo local de coleta de lixo doméstico.
4. 1) Os dispositivos não são destinados a uso em elevações superiores a 2000 m acima do nível do mar.
   2) A exposição prolongada a raios ultravioleta, chuva e outras intempéries pode danificar o material da carcaça. Guarde em ambiente interno quando não estiver em uso.
   3) ADVERTÊNCIA - Risco de incêndio - Nenhuma peça passível de manutenção por parte do usuário.

Acer Incorporated
8F, 88, Sec. 1, Xintai 5th Rd., Xizhi
New Taipei City 221, Taiwan

Declaração de conformidade UE

Nós,

Acer Incorporated
8F, 88, Sec. 1, Xintai 5th Rd., Xizhi, New Taipei City 221, Taiwan

E,

Acer Italy s.r.l.
Viale delle Industrie 1/A, 20044 Arese (MI), Itália
Tel.: +39-02-939-921, Fax: +39-02 9399-2913
www.acer.it

Produto:	**Scooter Elétrica Acer ES Série 5**
Nome comercial:	**acer**
Número do modelo:	**AES015**
Número da SKU:	**AES015 ***********
	("*"=0~9, a~z, A~Z ou vazio)

Nós, a Acer Incorporated, declaramos por meio deste documento, sob nossa responsabilidade exclusiva, que o produto descrito acima está em conformidade com a legislação de harmonização da União correspondente: Diretiva de Maquinário 2006/42/CE e Diretiva RoHS 2011/65/UE. As seguintes normas harmonizadas e/ou outras normas relevantes foram aplicadas:

EN 17128:2020	EN 301 489-17 V3.2.4
EN 300 328 V2.2.2	EN 62479:2010
EN 301 489-1 V2.2.3	EN IEC 63000:2018

Ano para iniciar a fixação da marca CE: 2022.

RU Jan / Gerente Sr.
Acer Incorporated (Taipei, Taiwan)

16/5/2022
Data

Declaração de Conformidade da Comissão Federal de Comunicações

Este dispositivo está em conformidade com o capítulo 15 das normas da FCC. Seu funcionamento está sujeito às duas condições a seguir: (1) Este dispositivo não poderá causar interferência prejudicial; e (2) este dispositivo deverá aceitar qualquer interferência recebida, inclusive interferências que possam causar um funcionamento indesejado.
O seguinte Fabricante/Importador local é responsável por esta declaração:

Produto:	Scooter Elétrica Acer Série 5
Número do modelo:	AES015
Nome da Parte Responsável:	Acer America Corporation
Endereço da Parte Responsável:	333 West San Carlos St. Suite 1500 San Jose, CA 95110 U. S. A.
Contatar:	Representante da Acer
Telefone:	254-298-4000
Fax:	254-298-4147