Xplova NOZA

NOZA BIKE POWER TRAINER
Quick Start Guide

NOZA 單車功率訓練台
快速入門手冊

NOZA バイク パワー トレーナー
クイック スタート ガイド

TABLE OF CONTENTS

Knowing your NOZA 1
Package contents 1
Introduction of product appearance 2
Assembly descriptions 3
Assembling the Xplova NOZA 3
Attaching the cassette (sold separately) 4
Mounting your bicycle 5
Specifications 6
Safety precautions and regulations 7
Safety precautions before use 7
Notices 7
Disclaimer 8
Maintenance and care 8
Federal Communications Commission (FCC) Statement 8
Xplova Limited Product Warranty Policy 9

KNOWING YOUR NOZA

Package contents

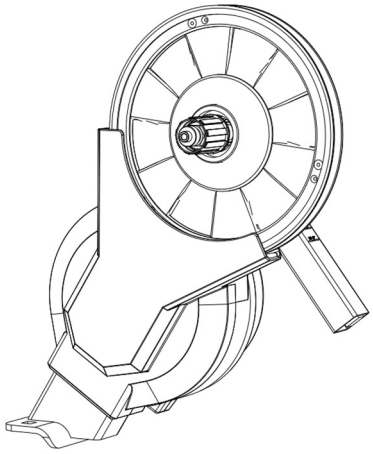

Xplova NOZA bike trainer main unit

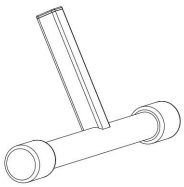

Front bottom tube

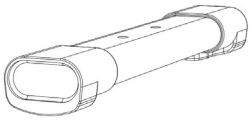

Rear bottom tube

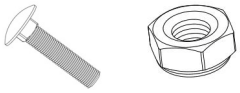

Bolt x2 / Nut x2

1.8mm cassette washer

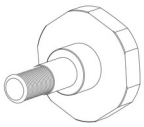

Tuning knob – for front/rear bottom tubes adjustment and tightness

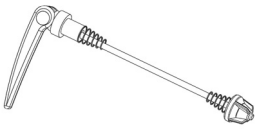

Quick release kit

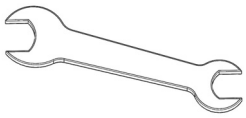

Open-end wrench

Power adapter

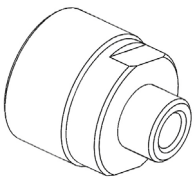

Adapter A – for quick release cassette nut

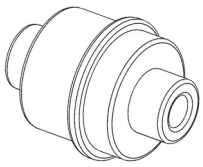

Adapter B – for quick release 130mm/135mm

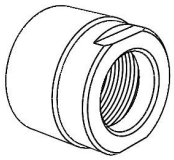

Adapter C – for thru axle cassette nut

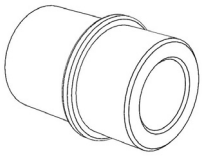

Adapter D – for thru axle 12x142/ 12x148mm

Note: Accessories may vary by country or region.

EN

Introduction of product appearance

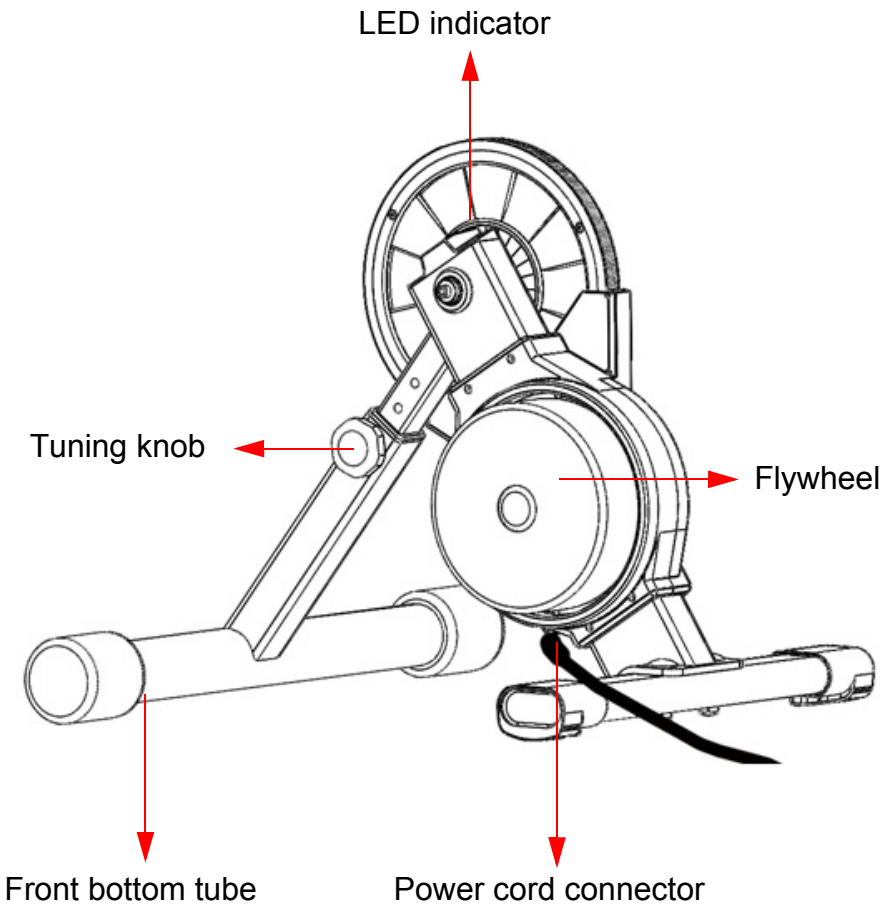

ASSEMBLY DESCRIPTIONS

Assembling the Xplova NOZA

1. Flip the box and open the bottom of the box. Take the Xplova NOZA main unit and Styrofoam packaging out of the box at the same time.
2. Remove the front and rear bottom tubes from the sides of the Styrofoam packaging.
   (DO NOT open the Styrofoam packaging at both sides.)
3. Take out the bolts and insert them into the bolt holes on the main frame.

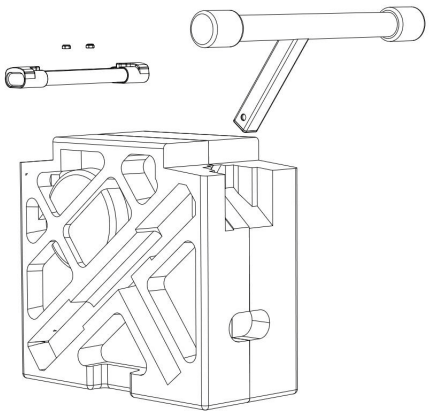

4. Put the front and rear bottom tubes on the main frame, then push the bolts into bolt holes.
5. Use the wrench to tighten the nuts.

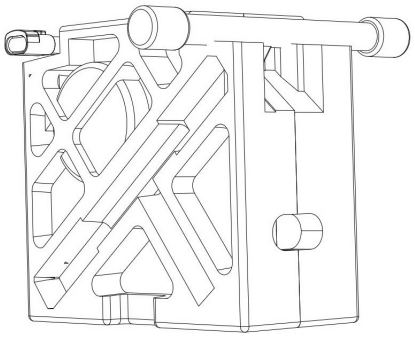

6. Flip the entire Styrofoam packaging to make the Xplova NOZA bike trainer stand upright on the floor where it will be used. Remove the Styrofoam packaging on both sides to complete assembly of the bike trainer.
7. Install the cassette (sold separately) into the cassette body and lock the cassette nut to prevent loosening.

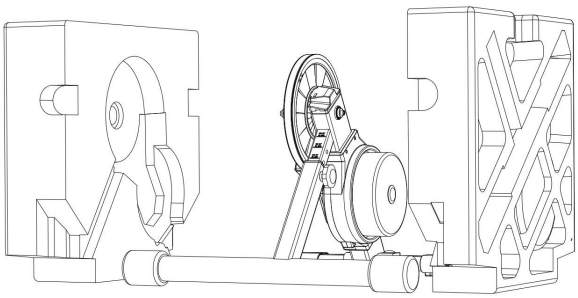

Attention:
The Xplova NOZA bike trainer cassette body is compatible with Shimano and SRAM cassette which can be directly installed with an 11-speed cassette. If you are using a non-11-speed cassette, please fit the cassette washer on the bottom of the cassette body first before installing the cassette.

EN

Attaching the cassette (sold separately)

- **Attaching a compatible 11-speed cassette**

Attach the cassette onto the cassette body manually and use the cassette nut to secure it on the cassette body. Use the cassette removal socket to secure it tightly on the NOZA cassette body (the tool is not included).

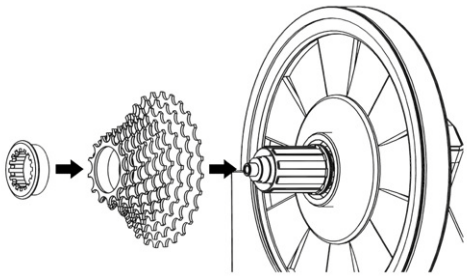

- **Attaching a 9-speed or 10-speed cassette**

Before attaching a 9-speed or 10-speed cassette, you need to put the 1.8mm cassette washer onto the cassette body first and then secure the cassette tightly on the NOZA cassette body as mentioned above.

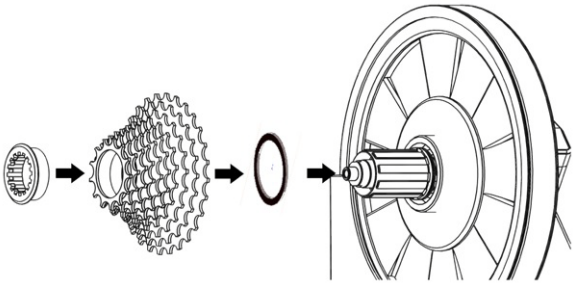

- **130mm or 135mm quick release installation**

When installing on a quick release bicycle frame, you need to use adapter A, adapter B and the quick release kit (these three accessories are included in the package). Please refer to the figure on the right for the installation.

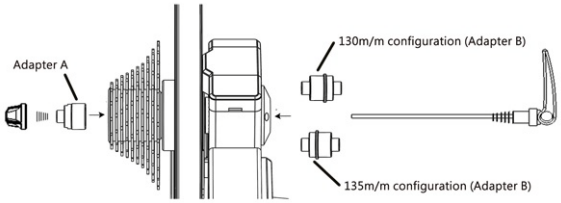

- **142mm or 148mm thru axle installation**

When installing on a thru axle bicycle frame, you need to use adapters C and D (the two accessories are included in the package). Please refer to the figure on the right for the installation.

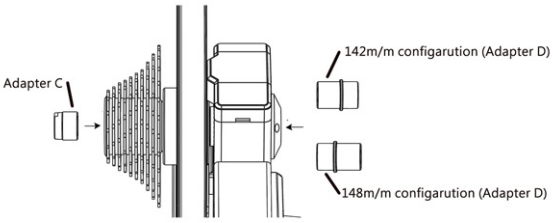

Please use the supplied power adapter and plug one end into a wall outlet. Connect the other end to the power jack on the bike trainer as shown in the figure on the right.

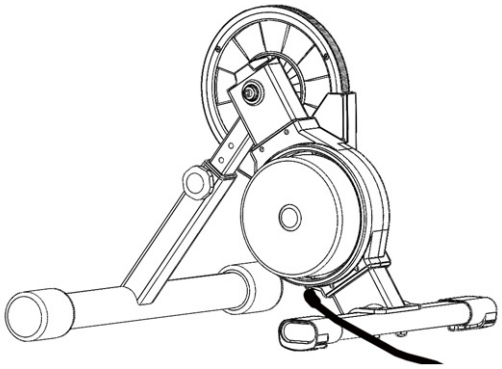

Mounting your bicycle

Shift the chain on your bicycle to the smallest sprocket of the cassette and then remove the rear wheel. Align the bicycle chain with the smallest sprocket of the cassette and then put on the chain as well as mount the bicycle on NOZA's axle to have the bicycle in a suitable position for riding.

Please use the bicycle quick release lever properly with care. When the arc of the rotating arm of the quick release level is toward outside, it means the lever is in a released state. Rotate the rotating arm of the lever clockwise to tighten the quick release lever. The rotating arm of the quick release lever should be placed on the other side of the NOZA's cassette.

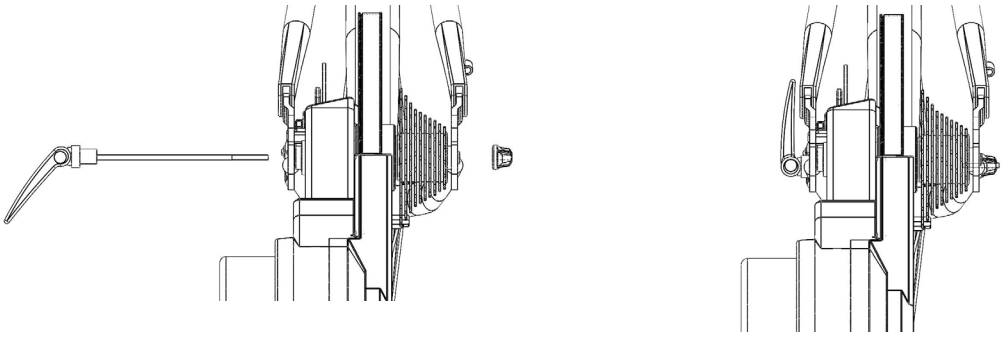

Please refer to the following figure for the installation of the thru axle bicycle. Insert the thru axle from the other side of the cassette and tighten the axle.

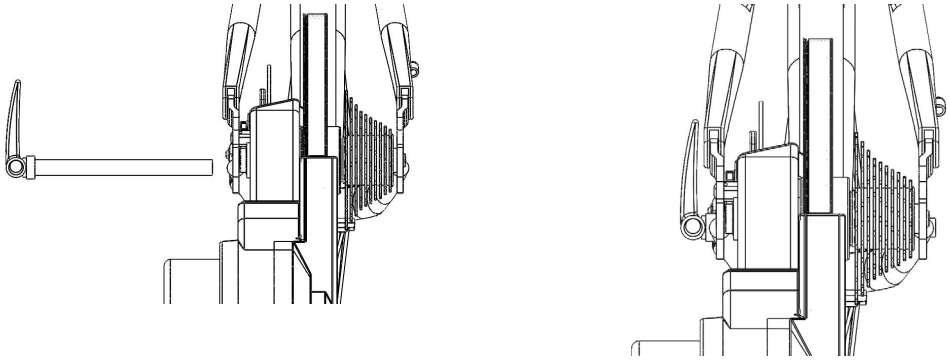

Attention:

1. Please firmly tighten the quick release lever and the thru axle to prevent damage to property or human body. If you cannot tighten the quick release lever and the thru axle, please contact your dealer or Xplova customer service. Please DO NOT attempt to use the NOZA in this situation.
2. When mounting the bicycle, please lift its front wheel and press the frame down to make the bicycle firmly mounted on the NOZA.

EN

Indicator descriptions

When the bike trainer is powered on, the indicator will light red first to indicate that the control panel is conducting self diagnostics and auto zeroing. When the indicator is blinking green, it means the control panel has finished self diagnostics and auto zeroing and is entering standby mode to get ready for riding.

No.	Indicator status	Status description	Notice and remark
1	Red	Control panel self diagnostics and auto zeroing in progress	• Normally, the process will complete in 2-4 seconds after it is powered on. • Please DO NOT use the bike trainer before auto zeroing and self diagnostics are completed to avoid power measurement deviations.
2	Blinking green	Self diagnostics and auto zeroing completed	Can connect to software.
3	Solid green	Bluetooth is connected	Connected to a Bluetooth device and paired successfully.
4	Blue	The bike trainer is active and providing power normally	When connecting to Bluetooth or ANT+ devices, it will light blue during riding.

Specifications

Dimensions (installed)	620*518*453mm
Total Weight (unboxed)	16.5KG
Flywheel Weight	5.7kg
Sound Level	58 dB (@30KPH)
Max Power Output	2500W (@58KPH)
Max Simulated Incline	18% (@70KG)
Accuracy	±2.5%
Drivetrain	Cassette not included. Requires purchase/installation of new cassette: 8/9/10/11 Speed SRAM/Shimano
Connectivity	ANT+, ANT+ FE-C, and Bluetooth Smart
Firmware Upgradable	Yes
Electrical Requirements	100-240Volt, 1.5A, 50Hz-60Hz
Box Dimensions	598*275*565mm

SAFETY PRECAUTIONS AND REGULATIONS

Safety precautions before use

1. Specs of the Xplova NOZA power adapter are as follows:
   - Input: 100 ~ 240 VAC / 1.5 A
   - Output: 19 VDC / 4.7 A
   - Power plug: External diameter 5.5 m/m; internal diameter 2.5 m/m; length 10~12 m/m
2. Only use the power adapter certified by the Xplova NOZA. Non-compliant power adapters will cause irreparable damage to the bike trainer.
3. When the bike trainer is active, please do not touch it and you should keep non users, animals or objects away from it to avoid danger.
4. Consult your coach before you start any training plans.
5. Please DO NOT put your hands or any object near the spinning parts of the Xplova NOZA.
6. The flywheel/cassette of the Xplova NOZA might get hot after you use it for a while. Please DO NOT touch the flywheel/cassette within a short time.
7. Please DO NOT attempt to disassemble the bicycle when the cassette is running.
8. When you are using the Xplova NOZA, keep your children and pets away from it to prevent injury.
9. The Xplova NOZA can only be installed and used on a firm, level ground.
10. When training is in progress, please ride safely.
11. Keep away from water.
12. Before training, you should check if the bicycle is firmly secured to the Xplova NOZA.
13. The Xplova NOZA can only be used after it is completely assembled.
14. When using the Xplova NOZA, you can only use accessories and power adapters certified by Xplova.

Notices

1. Xplova shall not be held responsible for users using software, applications and devices from other companies that result in malfunctioning of the Xplova NOZA.
2. As ANT+™ and Bluetooth are mutually exclusive, it is impossible for the Xplova NOZA to send data simultaneously through ANT+™ or Bluetooth, i.e., when one of the protocols is in use, the Xplova NOZA will automatically stop the other protocol to avoid the possibility of causing NOZA programs to misbehave.
3. Radio devices may cause interference and may change or completely prevent the Xplova NOZA from functioning normally. Therefore, when training using the NOZA, it is advised to stay away from high voltage power lines, traffic signals, railway power lines, buses or trams.

4. When the Xplova NOZA is not in use, make sure not to expose it to direct sunlight for long periods of time.

Disclaimer

Attention! Xplova shall not be held responsible for temporary or permanent injury to the user out of using the Xplova NOZA (either directly or indirectly).

Maintenance and care

1. When cleaning the bike trainer, please use neutral lubrication oil. DO NOT use corrosive detergents.
2. DO NOT burnish the surface of the bike trainer or drill holes. Scratches or drilled holes will lead to occurrence of cracks.
3. Please place the bike trainer indoors and keep it dry to avoid damage from humidity.

Federal Communications Commission (FCC) Statement

This device complies with part 15 of the FCC Rules. Operation is subject to the following two conditions: (1) This device may not cause harmful interference, and (2) this device must accept any interference received, including interference that may cause undesired operation.

Changes or modifications not expressly approved by the party responsible for compliance could void the user‘s authority to operate the equipment.

This equipment has been tested and found to comply with the limits for a Class B digital device, pursuant to part 15 of the FCC Rules. These limits are designed to provide reasonable protection against harmful interference in a residential installation. This equipment generates, uses and can radiate radio frequency energy and, if not installed and used in accordance with the instructions, may cause harmful interference to radio communications. However, there is no guarantee that interference will not occur in a particular installation. If this equipment does cause harmful interference to radio or television reception, which can be determined by turning the equipment off and on, the user is encouraged to try to correct the interference by one or more of the following measures:

- Reorient or relocate the receiving antenna.
- Increase the separation between the equipment and receiver.
- Connect the equipment into an outlet on a circuit different from that to which the receiver is connected.
- Consult the dealer or an experienced radio/TV technician for help.

This device complies with radio frequency (RF) exposure limits adopted by the Federal Communications Commission for an uncontrolled environment. This equipment should be installed and operated to ensure a minimum of 20 cm spacing to any person at all times.

Xplova Limited Product Warranty Policy

This Limited Product Warranty shall apply to Xplova products including all accessories as contained within the original Xplova gift box. Xplova warrants that products from its authorized distributors and retailers will meet the applicable product specifications and be free from all defects in material and workmanship during the Limited Product Warranty Period, **one year** starting from the date of original purchase, if the products are used and serviced in accordance with the user manual and other documentation provided to the purchaser at the time of purchase. This Limited Product Warranty is subjected to the following terms and conditions:

1. To obtain warranty service, a proof of purchase, an original or copy of the sales receipt from the original retailer, is required.
2. This Limited Product Warranty is only valid and enforceable in the country/region where the product is sold.
3. This Limited Product Warranty is at sole option of Xplova to either repair or replace the defective product during the Limited Product Warranty Period. Xplova will not replace missing components from any package purchased through online auctions.
4. To obtain warranty service, contact your local Xplova authorized retailer or Xplova for shipping instructions and an RMA number.
5. This Limited Product Warranty covers expenses for inspecting and repairing the product during the Limited Product Warranty Period. The defective product shall be delivered by the purchaser at his/her own expense to the designated premises together with the proof of purchase and RMA number.
6. Xplova will return the repaired or replaced product to the drop-zone for collection by the customer in good working condition. All replaced faulty products or components will become the property of Xplova.
   If Xplova repairs or replaces the product, the repaired or replaced product shall continue to be warranted for the remaining time of the original warranty period or for three (3) months from the date of repair or replacement, whichever is longer.
7. Before returning any units for service, be sure to back up data and remove any confidential, proprietary, or personal information from the Product. Xplova is not responsible for damage to or loss of data.
8. Xplova reserves the right to add, delete or amend the terms and conditions at any time without prior notice on its website indicated below.
9. **THIS LIMITED WARRANTY SHALL NOT APPLY IF THE DAMAGE WAS CAUSED BY ANY OF THE FOLLOWING:**
   A. The product serial number has been removed, erased, defaced, altered or is illegible,
   B. The damage is resulting from the use of the product in a manner other than its normal and customary manner,
   C. Deterioration of the product due to normal wear and tear,
   D. The damage is arising from improper installation, unauthorized repair, alteration or modification to this product by third parties other than Xplova or its designee,

E. The damage is arising from operating with components or accessories not officially authorized or provided by Xplova or used in other than its intended use,

F. The damage is arising from exposure to abnormally corrosive conditions or operation with extreme heat or humidity, or

10 XPLOVA WILL NOT BE LIABLE FOR INCIDENTAL OR CONSEQUENTIAL LOSSES OR DAMAGES TO ANY NATURE, INCLUDING BUT NOT LIMITED TO LOST PROFITS OR COMMERCIAL LOSS, TO THE FULLEST EXTENT THAT THOSE LOSSES OR DAMAGES CAN BE DISCLAIMED BY LAW.

11. This Limited Product Warranty does not affect the customer's statutory rights in law specific to the country of purchase, such rights remain protected. Some countries do not allow the exclusion or limitation of incidental or consequential loss or damage, or limitation of the implied warranties, in those circumstances the preceding limitation of exclusions may not apply to such customers.

Warranty Coverage:

1. Under normal conditions of use, the product main unit and components gets a one year free after-sales maintenance services.
2. Please present the original purchase approval or receipt with this Product Warranty on upon of requesting a service. Service fee might be charged in accordance with this Product Warranty.

Please note the Limited Product Warranty Period and service availability and response times may vary from country to country and may also be subject to registration requirement in the country of purchase. If you require assistance regarding warranty conditions, or any other enquiries, please contact the original retailer or Xplova.

Website: https://www.xplova.com

This device meets the EU requirements and the International Commission on Non-Ionizing Radiation Protection (ICNIRP) on the limitation of exposure of the general public to electromagnetic fields by way of health protection. This equipment should be installed and operated to ensure a minimum of 20 cm spacing to any person at all times.

Waste Electrical and Electronic Equipment (WEEE)
This symbol means that according to local laws and regulations your product and/or its battery shall be disposed of separately from household waste. When this product reaches its end of life, take it to a collection point designated by local authorities. Proper recycling of your product will protect human health and the environment.

BLE Power (dBm)	ANT+ Power (dBm)
Frequency: 2400MHz - 2483.5MHz	**Frequency: 2400MHz - 2483.5MHz**
-0.38	**-27.03**

Responsible Party – U.S. Contact Information
Company Name:
Address:
Telephone number or internet contact information:

EN

CE

Declaration of Conformity

Applicant:

Name: Acer Incorporated

Address: 8F., No. 88, Sec. 1, Xintai 5th Rd., Xizhi Dist., New Taipei City 22181, Taiwan (R.O.C)

Radio Equipment:

Model: NOZA Nx (x：A-Z, 0-9)

Description: bike power trainer

Software version: V204.3.1

Supplied Accessories and Components: Adpater

Specification of Accessory		
AC Adapter 1	Brand Name	Chicony
	Model Name	A10-090P3A
AC Adapter 2	Brand Name	DVE
	Model Name	DSA-90PFE-19

We, Acer Incorporated, declare under our sole responsibility that the product described above is in conformity with the relevant Union harmonization legislations:

RE Directive (2014/53/EU), RoHS Directive (2011/65/EU)

The following harmonized standards and/or other relevant standards have been applied:

1. **Health and Safety (Article 3.1(a) of the RE Directive)**
   - EN 62311:2008
   - EN 60950-1:2006/A11:2009+A1:2010+A12:2011+A2:2013
2. **Electromagnetic compatibility (Article 3.1 (b) of the RE Directive)**
   - Draft ETSI EN 301 489-1 V2.2.0
   - Draft ETSI EN 301 489-17 V3.2.0
   - EN 55032 : 2015/AC:2016
   - EN 55024 : 2010 / A1: 2015
   - EN 61000-3-2 : 2014
   - EN 61000-3-3 : 2013
3. **Radio frequency spectrum usage (Article 3.2 of the RE Directive)**
   - EN 300 328 V2.1.1
4. **RoHS Directive (2011/65/EU)**
   - **EN 50581:2012**

The notified body (Name: **Telefication B.V.**, ID: **0560**) performed the conformity assessment according to Annex III of the RE Directive and issued the EU-type examination certificate (Ref. No.: xxxxxxx).

Signed for and on behalf of: Acer Incorporated

Place: 8F., No. 88, Sec. 1, Xintai 5th Rd., Xizhi Dist., New Taipei City 22181, Taiwan (R.O.C), **Date:** November 1, 2018

Name: Harriot Lee, **Function:** Manager, **Signature:**

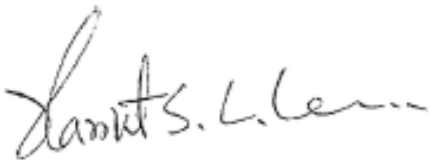

目錄

認識您的 NOZA 1
包裝內容物 1
產品外觀介紹 2
組裝說明 3
組裝 Xplova NOZA 3
安裝飛輪 (選購) 4
安裝您的自行車 5
規格表 6
安全警告及規範 7
使用前安全警告 7
注意事項 7
免責聲明 7
維護與保養 8
無線警語 8
Xplova 有限產品保固政策 8

認識您的 NOZA

TC

包裝內容物

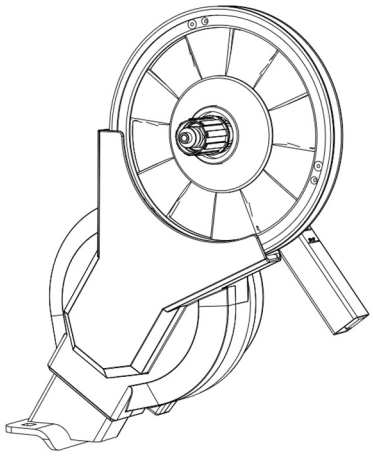

Xplova NOZA 訓練台主體

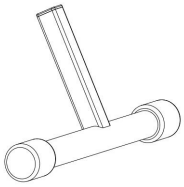

前底管

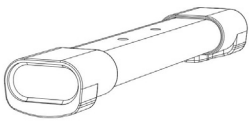

後底管

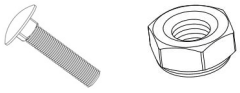

螺栓 x2 / 帽 x2

1.8mm 棘輪座墊片

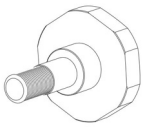

調整旋鈕 -- 前底管
高度調整後固定用

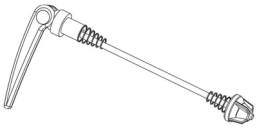

快拆組

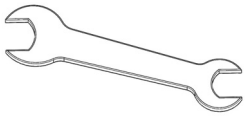

開口扳手

電源供應器

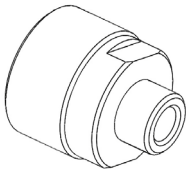

轉接頭 A 快拆用
棘輪座螺帽

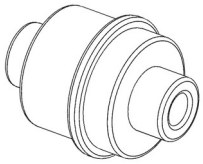

轉接頭 B 快拆用
130mm/135mm

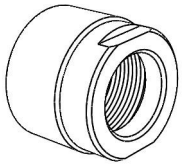

轉接頭 C 桶軸用
棘輪座螺帽

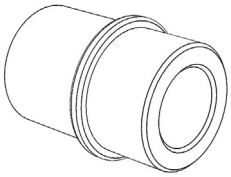

轉接頭 D 桶軸用
12x142/
12x148mm

註：配件可能會因國家或區域而異。

TC

產品外觀介紹

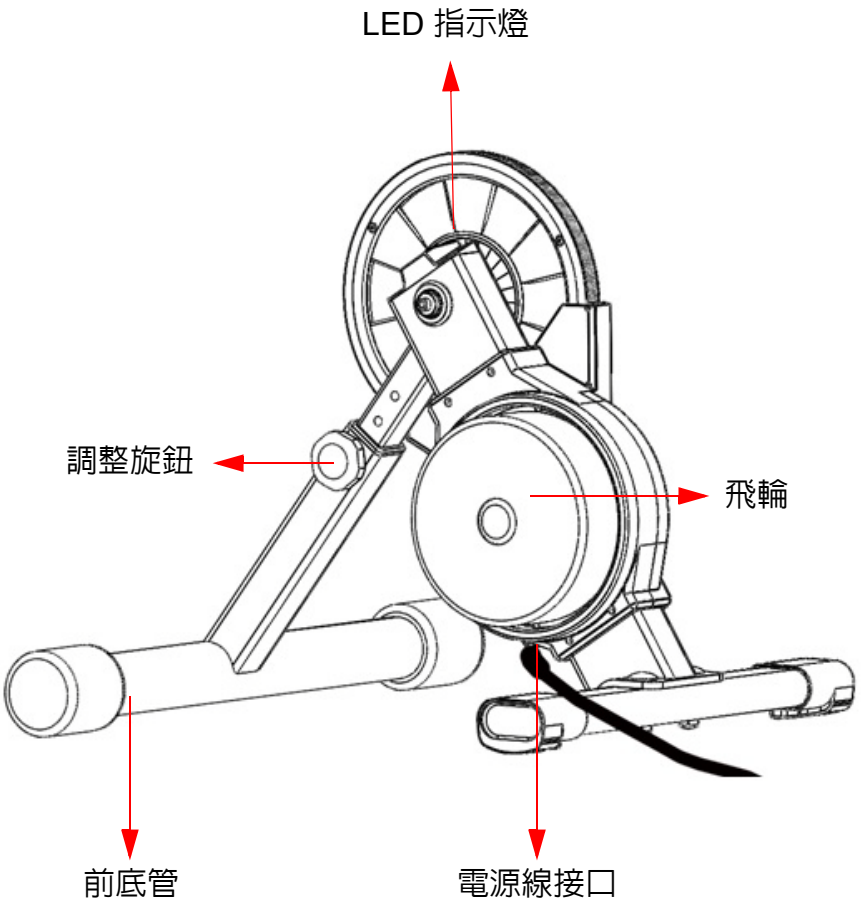

組裝說明

組裝 Xplova NOZA

1. 將紙箱 180 度翻轉，並打開紙箱的底部，將訓練台連同保麗龍一併取出。
2. 將前、後底管從保麗龍的側邊取出（請勿打開兩側保麗龍）。
3. 取出螺栓穿入主支架上的螺栓孔。

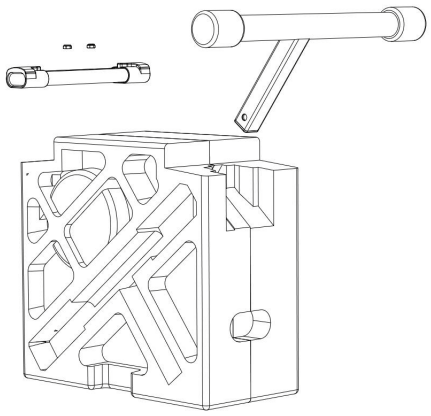

4. 將前、後底管穿入螺栓，平放在主支架上。
5. 使用扳手將螺帽鎖緊。

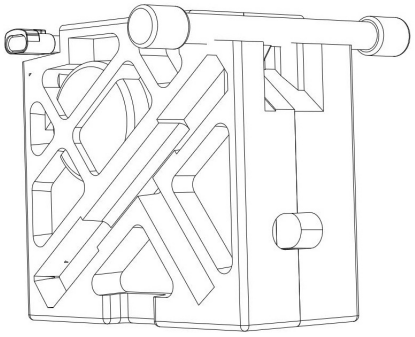

6. 反轉保麗龍使NOZA 訓練台正立於地面，並拆開兩側保麗龍，完成訓練台組裝。
7. 將您自行購買的飛輪盤，對準缺口安裝入棘輪座，並將飛輪盤鎖緊以防止鬆脫。

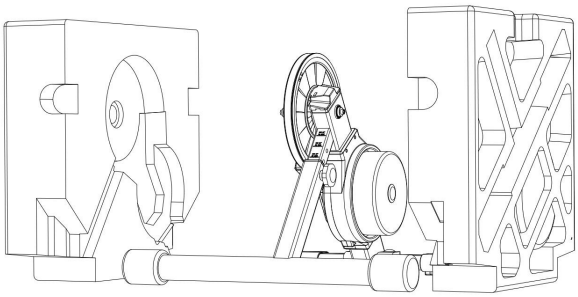

注意：
NOZA 訓練台棘輪座相容 shimano 及 SRAM 飛輪盤，可直接安裝 11 速飛輪盤。如您使用非 11 速飛輪盤，請將棘輪座墊圈先行裝入棘輪座底部再安裝飛輪盤。

TC

安裝飛輪 (選購)

- **安裝相容 11 速的飛輪**

手動將飛輪裝上棘輪座，並以飛輪外蓋將飛輪固定在棘輪座上。使用飛輪拆卸套筒將飛輪鎖緊在 NOZA 的棘輪座上 （工具不包括在內）。

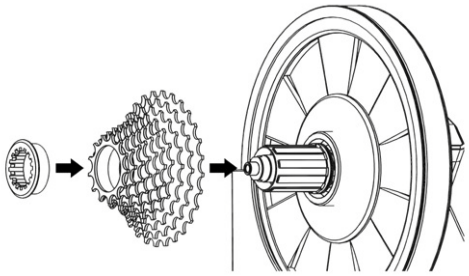

- **安裝 9 速或 10 速的飛輪**

安裝9或10速的飛輪前，需先將1.8mm的棘輪座墊片套入棘輪座中，然後依上述方式將飛輪鎖緊在 NOZA 的棘輪座上。

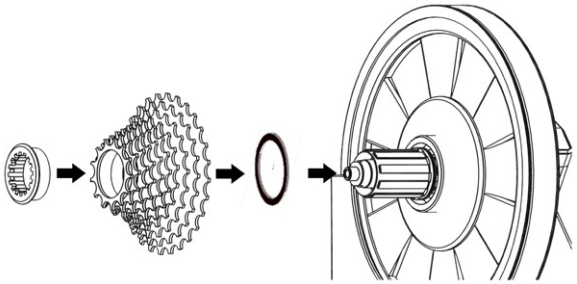

- **13OMM 或 135MM 快拆式安裝**

安裝在快拆式自行車車架時，您需要使用轉換頭 A、轉換頭 B 和快拆組（這三個配件已經包含在您的配件裏）。安裝方式請參照右圖所示。

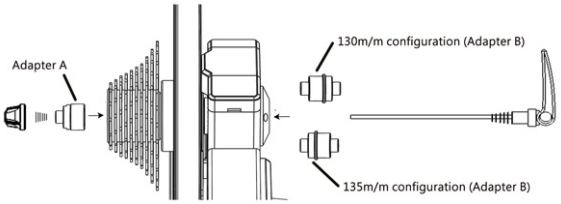

- **142MM 或 148MM 桶軸式安裝**

安裝在桶軸式自行車車架時。您需要使用轉換頭 C 和轉換頭 D （這兩個配件已經包含在您的配件裏）。安裝方式請參照右圖所示。

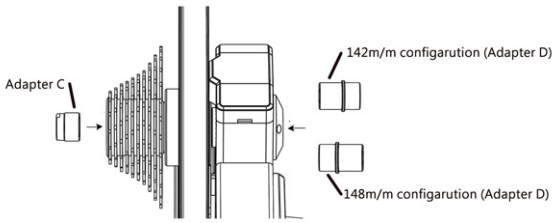

請使用隨附的電源供應器，並將供應器插頭插入牆面上的插座來供應電源。另一端插入如右圖所示的訓練臺電源插孔內。

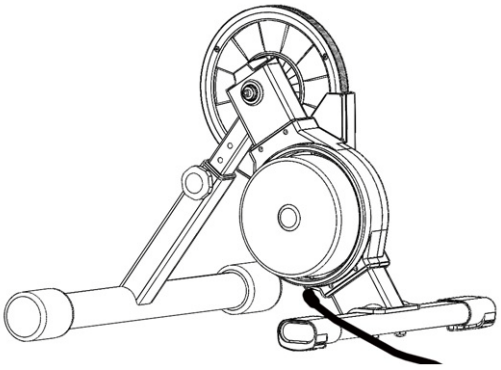

安裝您的自行車

將自行車鏈條轉換到最小的飛輪齒盤上，然後拆卸後輪。接著將自行車鏈條與 NOZA 最小的飛輪齒盤對齊後掛上鍊條，並將自行車安裝到 NOZA 的軸上，使自行車進入到可騎乘的位置。

請正確地使用自行車快拆桿，使用時注意安全。當快拆桿的旋轉臂圓弧向外時，表示快拆桿是鬆開的狀態，以順時鐘方向旋轉快拆桿旋轉臂可以鎖緊快拆桿。快拆桿的旋轉臂應該放置在 NOZA 飛輪 （棘輪座）的另外一側。

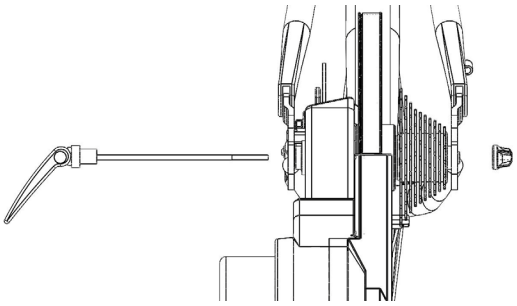

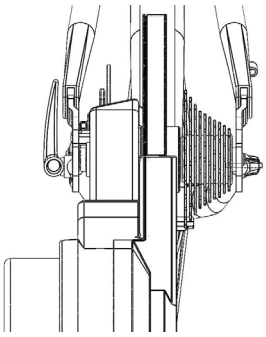

關於桶軸自行車的安裝方式，請參照下圖。將桶軸由飛輪 （棘輪座）的另外一側穿入，並將軸鎖緊。

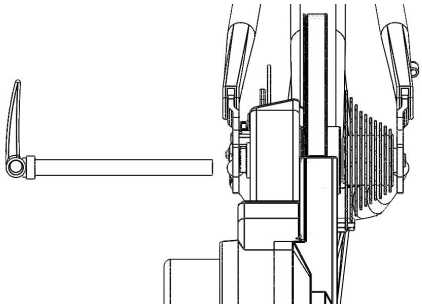

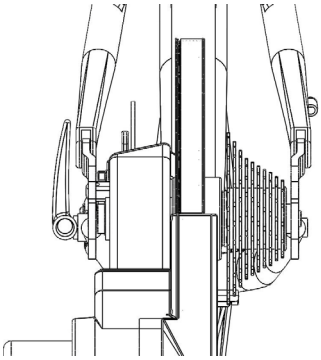

注意：

1. 請確實地鎖緊快拆桿與桶軸，以避免造成財產或人身傷害。若無法確實地鎖緊快拆桿與桶軸，請與您購買的經銷商，或與 Xplova 客服人員聯繫，切勿強行使用 NOZA。
2. 安裝時請將前輪抬起來，並同時按壓車架，使自行車確實安裝在 NOZA 上。

TC

指示燈說明

當訓練台接上電源時，指示燈會先亮紅色，表示訓練台控制板正在進行自我檢測與自動歸零的動作。當指示燈閃爍綠色，表示控制板已經完成自我檢測及自動歸零，並且進入待機狀態，可以進行正常的騎行了。

編號	指示燈狀態	狀態說明	注意事項及備註
1	紅色	控制板自動檢測及自動歸零正在進行中	• 一般情況下，插上電源後 2-4 秒後會完成。 • 在尚未完成自動歸零及自動檢測時，請勿使用訓練台，以避免功率測量偏差。
2	閃爍綠色	自動檢測及自動歸零完成	可以連接軟體。
3	常亮綠色	藍牙已連接	已連接藍牙設備且配對成功。
4	藍色	訓練台已啓動且供電正常	與藍牙或 ANT+ 設備連接時，訓練台騎行時的燈號皆會亮藍色。

規格表

訓練台尺寸 （已組裝）	620*518*453mm
總重量 （未含包裝）	16.5KG
飛輪重量	5.7kg
噪音級別	58 dB (@30KPH)
最大功率輸出	2500W (@58KPH)
最高模擬坡度	18% (@70KG)
功率誤差	±2.5%
傳動系統	飛輪 （選購） 需購買 / 安裝飛輪盤：相容 shimano 及 SRAM 8/9/10/11 速的飛輪盤
傳輸訊號	ANT+、ANT+ FE-C、Bluetooth Smart
韌體更新	是
電源規格	100-240 V、1.5A、50Hz-60Hz
包裝尺寸	598*275*565mm

安全警告及規範

使用前安全警告

1. Xplova NOZA 的電源供應器規格如下：
   - 輸入：100 ~ 240 VAC / 1.5 A
   - 輸出：19 VDC / 4.7 A
   - 插頭：外徑 5.5 m/m；內徑 2.5 m/m；長度 10~12 m/m
2. 僅能使用 Xplova NOZA 指定的電源供應器，不符合規格的電源供應器將造成訓練台不可挽回的損害。
3. 訓練台運作時，請勿碰觸訓練台，並應避免讓不相關的人員、動物或物品靠近，以免造成危險。
4. 請在開始任何訓練計畫之前諮詢您的教練。
5. 請勿將您的手或任何物體放在 Xplova NOZA 的旋轉零件附近。
6. 當您使用一段時間後，Xplova NOZA 的飛輪可能會變熱。請勿在短時間內碰觸飛輪。
7. 在飛輪轉動時，切勿試圖拆卸自行車。
8. 當您使用 Xplova NOZA 時，請讓您的小孩和寵物遠離，避免造成傷害。
9. Xplova NOZA 只能夠安裝及使用在平穩的地面。
10. 進行訓練時，請小心騎乘安全。
11. 請遠離水源。
12. 訓練前，應檢查自行車是否牢固的固定在 Xplova NOZA 上。
13. Xplova NOZA 只能在組裝完整後才能使用。
14. 使用 Xplova NOZA 時，僅能使用經過本公司認定的配件和供應器。

注意事項

1. 對於使用其他廠商軟體、應用程式、設備導致 Xplova NOZA 故障，Xplova 公司概不負責。
2. 由於 ANT+™ 與藍牙通信協議相互排斥，因此 Xplova NOZA 不可能同時透過 ANT+™ 或藍牙協議發送資料，即其中一個協議連接時，Xplova NOZA 會自動停止使用另一協定，避免可能造成 NOZA 程式的錯誤。
3. 無線電配備可能產生干擾，會改變或完全阻止 Xplova NOZA 的正常運作。故，使用 NOZA 訓練，應避免在高壓電線、交通信號燈、鐵路電線、公共汽車或電車等環境。
4. 不使用 Xplova NOZA 時，切勿將其長期暴露于陽光直射的環境中。

免責聲明

對於因使用 Xplova NOZA 而導致 （無論直接還是間接）用戶身體所遭受的暫時或永久性損傷，Xplova 公司概不負責。注意！

TC

維護與保養

1. 清潔訓練台時，切勿使用任何腐蝕性的清潔產品。
2. 不要在訓練台表面上打磨或鑽孔，刮痕或鑿孔會導致裂縫的產生。
3. 請將訓練台放置在室內，保持乾燥避免潮濕損壞。

無線警語

根據 NCC 低功率電波輻射性電機管理辦法規定：

經型式認證合格之低功率射頻電機，非經許可，公司、商號或使用者均不得擅自變更頻率，加大功率或變更原設計之特性及功能低功率射頻電機之使用不得影響飛航影響安全及干擾合法通信，經發現有干擾現象時，應立即停用，並改善至無干擾時方得繼續使用前項合法通信，指一電信法規定作業之無線電通信低功率射頻電機需忍受合法通信或工業、科學及醫療用電波輻射性電機設備之干擾。

Xplova 有限產品保固政策

此 「有限產品保固」適用於 Xplova 產品，包括原廠 Xplova 盒裝內所有配件。如果產品的使用與維修方式皆遵照購買人在購買時獲得之使用手冊及其他隨附文件的指示，Xplova 保證來自其授權經銷商與零售商的產品將符合產品規格，且在 「有限產品保固期限」期間 （即從原購買日期起的 **1 年**內），沒有材質和工藝的瑕疵。此 「有限產品保固」受下列條款與條件規範：

1. 若要獲得保固服務，您必須提供購買憑證 （零售商的收據正本或副本）。
2. 此 「有限產品保固」僅在銷售本產品的國家 / 地區具有效力。
3. 在 「有限產品保固期限」期間，此 「有限產品保固」是讓 Xplova 進行維修或更換損壞產品的唯一憑證。若原產品包裝中遺失的元件是透過線上拍賣所購得，恕 Xplova 不予以更換。
4. 若要獲得保固服務，請聯絡您當地的 Xplova 授權零售商或 Xplova，瞭解運送說明和 RMA 編號。
5. 在 「有限產品保固期限」期間，此 「有限產品保固」包含產品的檢測與維修費用。損壞之產品應由購買人自行付費運送至指定場所，且須一併提供購買憑證與 RMA 編號。
6. Xplova 會將維修後或更換後之正常運作的產品送至可供客戶取貨的區域。更換後的故障產品或元件全數歸 Xplova 所有。
7. 由 Xplova 維修後或更換後的產品應繼續獲得保固，期限為原始保固期限的剩餘時間，或從維修或更換日期起的三 （3）個月，以時間較長者為準。
8. Xplova 保留隨時新增、刪除或修改條款與條件的權利，恕不在其以下列出的網站上另行通知。
9. **如果損害是由下列任何原因所導致，則不適用此有限保固：**
   A. 產品序號已遭移除、抹除、汙損、修改或無法辨識、
   B. 以不正常方式使用本產品而導致的損壞、
   C. 正常損耗的產品退化、
   D. 由非 Xplova 指定之廠商對本產品進行不正確的安裝，或進行未經授權的改裝或維修所造成的損壞、

E. 搭配非 Xplova 官方授權或提供的元件或配件進行操作，或用於非主要用途外之範圍所造成的損壞、

F. 將本產品暴露於異常具腐蝕性的環境，或在極度高溫或濕度的狀態下操作所造成的損壞，或

10. 在法律對損害賠償免責的最大範圍內，Xplova 不對任何附帶或衍生性損失或傷害所造成的任何損失承擔責任，包括但不限於利潤損失或商業損失。

11. 此「有限產品保固」不影響客戶在產品購買國家所享有之法定權利，此類權利仍受到保護。某些國家不允許排除或限制偶然或間接的損失或損害，或暗示保證的限制，在此情況下，上述排除之限制可能不適用於此類客戶。

保固服務：保固期限因區域而有所不同

1. 產品本體與組件自購買日起一年內，於正常使用狀況下可獲得免費售後維修服務。
2. 保固維修時，須出示原購買發票或是單據，維修中心將依憑證提供保固內服務，或是有償維修。

請注意，「有限產品保固期限」以及服務提供和回應時間可能會根據國家而有所不同，而且可能也會受限於產品購買國家之註冊規定。如果您需要有關保固條件的協助，或有任何其他查詢，請聯絡原零售商或 Xplova。

網站：https://www.xplova.com

目次

NOZA の詳細 1
パッケージ内容 1
製品外観の紹介 2
組み立て 3
Xplova NOZA の組み立て方法 3
カセット（別売）の取り付け 4
自転車のマウント 5
仕様 6
安全上の注意事項と規程 7
ご使用に伴う安全上の注意事項 7
注意 7
免責事項 8
メンテナンスとお手入れ 8
VCCI 8
Xplova の制限付き製品保証ポリシー 8
サービス情報 11

NOZA の詳細

パッケージ内容

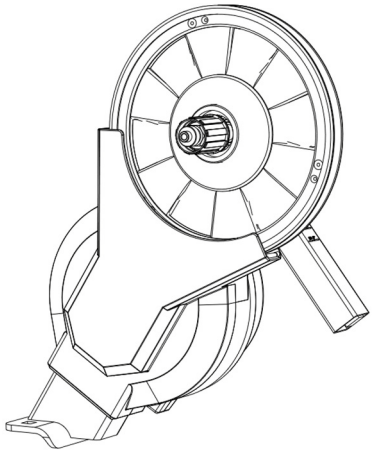

Xplova NOZA バイクトレーナー
メインユニット

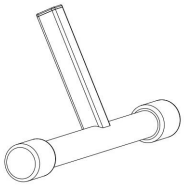

フロントボトム
チューブ

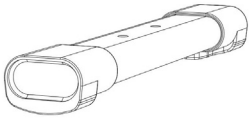

リアボトム
チューブ

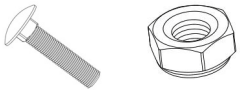

ボルト x2 /
ナット x2

1.8mm カセット
スペーサー

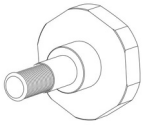

チューニングノブ-
フロント ボトムの
チューブ調整と
締め付け用

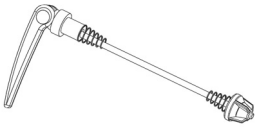

クイックリリース
キット

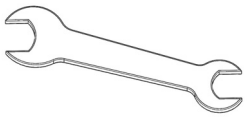

オープンエンドレ
ンチ

電源アダプター

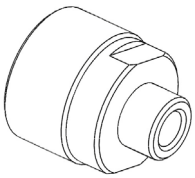

アダプター A -
クイックリリース
カセットナット用

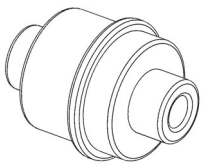

アダプター B –
クイックリリース
130mm/135mm 用

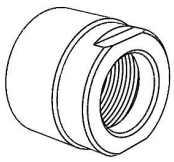

アダプター C –
スルーアクスル
カセットナット用

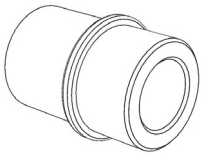

アダプター D –
スルーアクスル
12x142/
12x148mm 用

注意：アクセサリは、国や地域によって異なることがあります。

JA

■ 製品外観の紹介

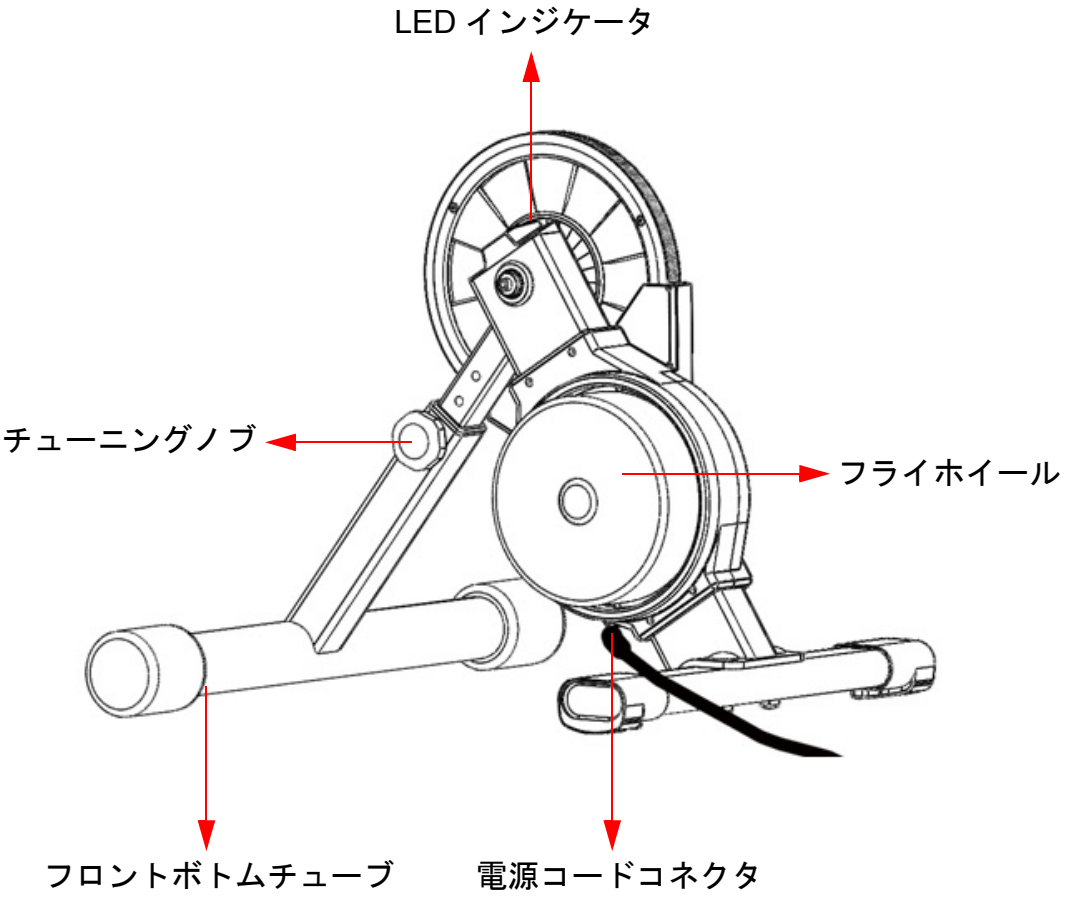

組み立て

Xplova NOZA の組み立て方法

1. 箱を反対に返して、箱の底部を開きます。Xplova NOZA メインユニットと発泡スチロールパッケージを同時に箱から取り出します。
2. 発布スチロールパッケージの側面からフロントボトムチューブとリアボトムチューブを取り出します。
（発泡スチロールパッケージは開かないでください。）
3. ボルトを取り出し、メインフレームのボルト穴に挿入します。

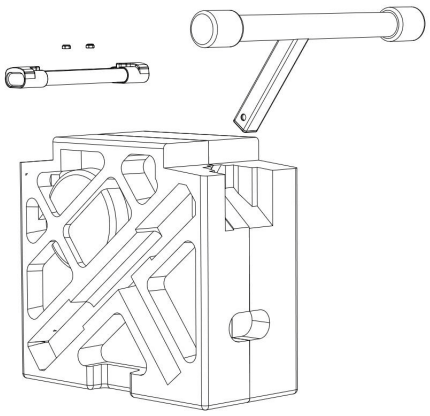

4. メインフレームにフロントボトムチューブとリアボトムチューブを取り付け、ボルト穴にボルトを押し込みます。
5. レンチを使用してナットを締め付けます。

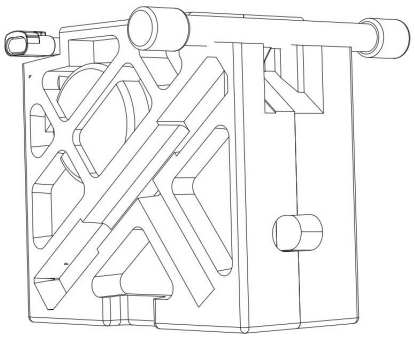

6. 発泡スチロールパッケージ全体を反対に返し、Xplova NOZA バイクトレーナーを直立させます。両側の発泡スチロールパッケージを取り外し、バイクトレーナーの組み立てを完了させます。
7. カセット（別売）をカセット本体に取り付け、ロックリングを緩まないように締めます。

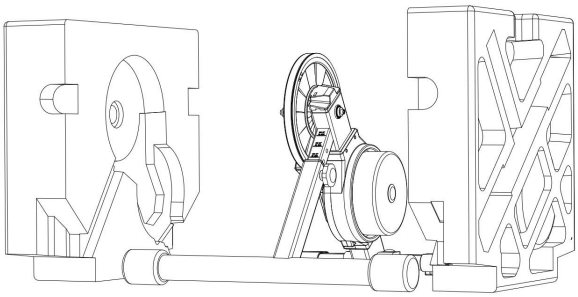

注意：
Xplova NOZA バイクトレーナーは、シマノと SRAM それぞれの 11 スピードカセットと互換性があります。10 スピードや 9 スピード等、11 スピードより少ないカセットを使用する場合は、カセットを取り付ける前に、カセットスペーサーを取り付けてください。

JA

カセット（別売）の取り付け

- **対応 11 スピードカセットの取り付け**

本体にカセットを手動で取り付け、ロックリングを使用して本体に固定します。ロックリングツールを使用して、NOZA 本体 にしっかりと固定します（ロックリングツールは別売りとなります）。

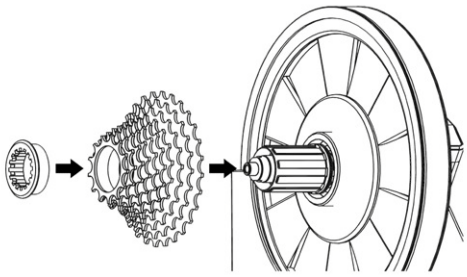

- **9 スピードまたは 10 スピードカセットの取り付け**

9 スピードまたは 10 スピードカセットを取り付ける前に、1.8mm カセットスペーサーを本体に取り付け、上記で説明しているように NOZA 本体にカセットをしっかりと固定します。

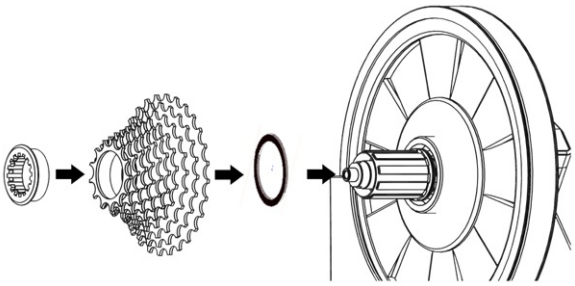

- **クイックリリースの取り付け (130mm または 135mm)**

クイックリリースバイクの際は、同梱されたアダプター A と B、およびクイックリリースキットを使用します取り付けについては、右の図を参照してください。

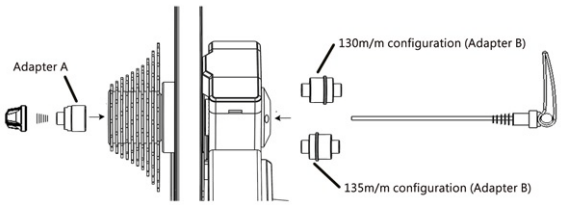

- **スルーアクスルの取り付け (142mm または 148mm)**

スルーアクスルバイクの際は、同梱されたアダプター C と D を使用します。取り付けについては、右の図を参照してください。

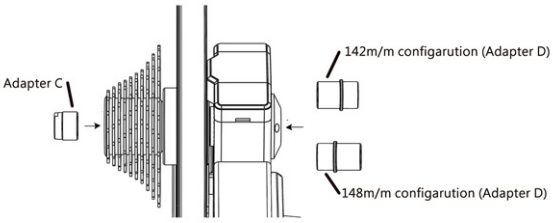

付属の電源アダプターを使用して、コ ンセントに接続します。コンセントと反対のコネクタを本体の電源ジャック に接続します。

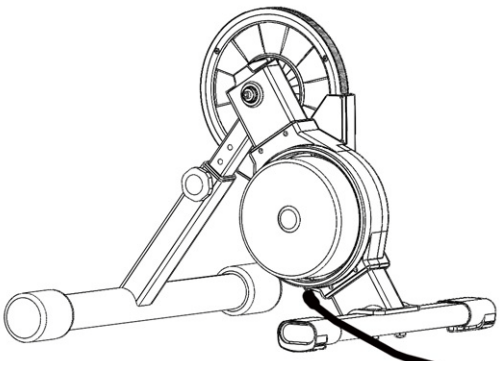

自転車のマウント

自転車の変速を利用してチェーンをカセットの最も小さいスプロケットに移し、後輪を取り外します。NOZA 本体のカセットの最も小さいスプロケットとバイクチェーンを合わせ、チェーンをかけ、NOZA の車軸にバイクを取り付け、ライディングに適した位置にバイクを配置します。

クイックリリースのレバーは注意して適切に使用してください。クイックリリースのレバーが外を向いているときは、レバーが開放された状態にあることを意味します。レバーの回転アームを時計回りに回転させ、クイックリリースのレバーを締め付けます。クイックリリースのレバーは、図のようにカセットとは反対にくるように取り付けてください。

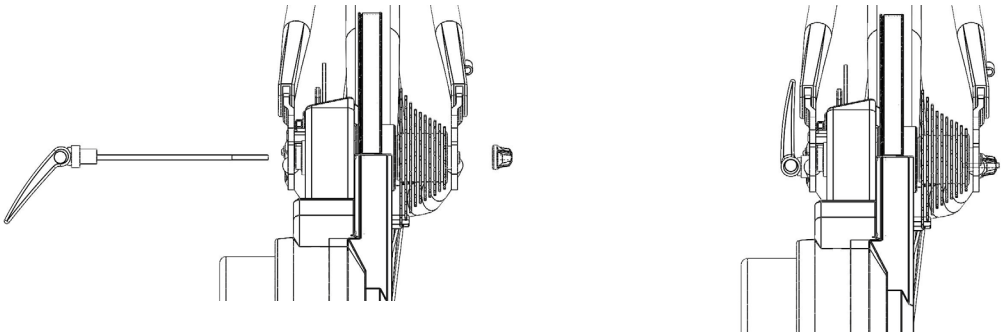

スルーアクスルバイクの取り付けについては、以下の図を参照してください。カセットの反対側からスルーアクスルを挿入して車軸を締め付けます。

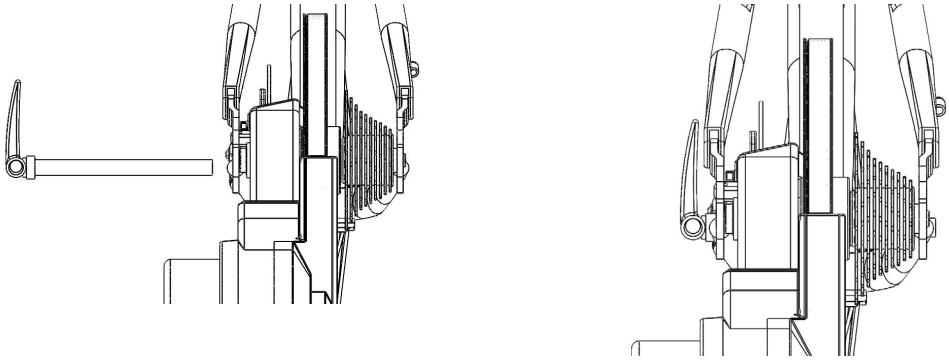

注意：

1. クイックリリースまたはスルーアクスルをしっかりと締め付ける事で、器物や人体の損傷を防ぎます。クイックリリースまたはスルーアクスルを正しく締め付けられない場合は、NOZA を使用せず、販売店や Xplova カスタマーサービスに連絡してください。
2. 自転車を取り付ける際は、前輪を持ち上げ、フレームを押し下げて NOZA 上にバイクがしっかりと固定されるように取り付けを行ってください。

JA

インジケータ説明

このバイクトレーナーは電源に接続されると自動的に校正やゼロ点補正等の起動準備を行います。その間はインジケータが赤く点灯します。この インジケータが緑色に点灯している場合は、校正やゼロ点補正等の起動準備が正常終了し、使用するためのスタンバイモードに切り替わっていることを意味します。

番号	インジケータステータス	ステータス説明	注意事項とメモ
1	赤	校正やゼロ点補正等の起動準備が進行中	• 通常、このプロセスは、電源を接続後 2 ～ 4 秒で完了します。 • 校正やゼロ点補正の狂いを避ける為、起動準備が完了するまではバイクトレーナーを使用しないでください。
2	緑の点滅	校正やゼロ点補正等の起動準備が完了	ソフトウェアに接続可能。
3	緑の点灯	Bluetooth が接続されています	Bluetooth デバイスに接続され、ペアリングに成功しました。
4	青	バイクトレーナーはアクティブで、電源を正常に供給しています	Bluetooth または ANT+ デバイスに接続しているときは、使用中に青く点灯します。

仕様

寸法（取り付け後）	620*518*453mm
合計重量（開梱後）	16.5KG
フライホイール重量	5.7kg
音声レベル	58 dB (@30KPH)
最大電源出力	2500W (@58KPH)
最大模擬傾斜	18% (@70KG)
精度	±2.5%
駆動系	カセットは含まれていません。 別途カセットの購入 / 取り付けが必要です： 8/9/10/11 スピード Shimano/SRAM
接続	ANT+、ANT+ FE-C、Bluetooth Smart
ファームウェアアップグレード可能性	あり
電気系要件	100-240 V、1.5A、50Hz-60Hz
箱の寸法	598*275*565mm

安全上の注意事項と規程

ご使用に伴う安全上の注意事項

1. Xplova NOZA の電源アダプターの仕様は以下の通りです。
   - 入力：100 ~ 240 VAC / 1.5 A
   - 出力：19 VDC / 4.7 A
   - 電源プラグ：外径 5.5 m/m、内径 2.5 m/m、長さ 10 ～ 12 m/m
2. Xplova NOZA 純正の電源アダプターのみを使用してください。純正ではない電源アダプターを使用すると、バイクトレーナーに修復不能な破損が及ぶことがあります。
3. バイクトレーナーの使用中は、手を触れないようにしてください。また、危険が及ばないようにするためにも、使用者以外の人物、動物、物体を遠ざけるようにしてください。
4. 健康上不安な方は、トレーニング計画を開始する前にコーチに相談してください。
5. Xplova NOZA の回転部品には手を近づけたり、物を置いたりしないでください。
6. Xplova NOZA のフライホイール や カセットは、しばらく使用していると高温になることがあります。使用後すぐにフライホイール や カセットには触れないでください。
7. カセットが回転しているときは、自転車の取り外しを行わないようにしてください。
8. Xplova NOZA を使用するときは、ケガを避けるためにも子供やペットが近づかないようにしてください。
9. Xplova NOZA は、硬い平らな地面や床でのみ設置および使用することができます。
10. トレーニング中は、安全なライディングを心がけてください。
11. バイクトレーナーが水に濡れないようにしてください。
12. トレーニングを行う前には、自転車が Xplova NOZA にしっかりと固定されている かどうかを確認してください。
13. Xplova NOZA は、完全に組み立てが完了してからのみ使用できます。
14. Xplova NOZA を使用する際は、Xplova 推奨のアクセサリと電源アダプターのみを使用してください。

注意

1. Xplova は、他社のソフトウェア、アプリケーション、デバイスの使用については責任を負いかねます。これらを使用すると、Xplova NOZA に不具合が発生することがあります。
2. ANT+™ および Bluetooth による通信は排他的ですので Xplova NOZA においても、ANT+™ または Bluetooth から同時にデータを通信することはできません。つまり、ひとつのプロトコルが使用されていると、Xplova NOZA はその他のプロトコルを自動的に停止し、NOZA プログラムの誤作動を未然に防ぎます。

3. 無線デバイスは干渉することがあり、Xplova NOZAの動作状態を変えたり、Xplova NOZA が適切に動作しなくなることがあります。そのため、NOZA を使用してトレーニングを行う際は、高圧電線、大きな道路、鉄道、バス、路面電車などから離れることをおすすめします。
4. Xplova NOZA を使用しないときには、長期にわたる直射日光にさらされないようにしてください。

JA

免責事項

注意！ Xplova は、Xplova NOZA の使用よって発生する一時的または永続的な（直接または間接的による）損傷について責任を負いかねます。

メンテナンスとお手入れ

1. バイクトレーナーのクリーニングを行う際は、中世潤滑油を使用してください。腐食性合成洗剤は使用しないでください。
2. バイクトレーナーの表面をブラッシングしたり、穴をあけたりしないでください。傷や穴は、ひび割れを引き起こすことがあります。
3. バイクトレーナーは室内に設置し、湿気によるダメージを避けるためにも乾燥した状態に保ってください。

VCCI

この装置は、クラス B 情報技術装置です。この装置は、家庭環境で使用することを目的としていますが、この装置がラジオやテレビジョン受信機に近接して使用されると、受信障害を引き起こすことがあります。取扱説明書に従って正しい取り扱いをして下さい。ＶＣＣＩ － Ｂ

Xplova の制限付き製品保証ポリシー

この制限付き製品保証（Limited Product Warranty）は、本来の Xplova ボックスに同梱されているすべてのアクセサリを含めた Xplova 製品に適用されます。Xplova は、公認販売店や再販売店の製品が、最初の購入の日付から数えて **1 年**という制限付き製品保証期間において、該当する製品仕様を満たし、素材および出来栄えにおいて欠陥がないことを保証します。また、この保証対象となるには、購入の際に購入者に提供されたユーザーマニュアルおよび付属のその他ドキュメンテーションに従って使用された場合に限ります。この制限付き保証は、以下の利用規約のもとで有効となります。

1. 保証サービスを利用するには、購入の証明または最初に購入した販売店のレシートのコピーが必要となります。
2. この制限付き製品保証は、製品が販売された国 / 地域でのみ有効となり、その場合にのみ効力を持ちます。
3. この制限付き製品保証は、Xplova が制限付き製品保証期間内に故障した製品を修理または交換する為の唯一の方法です。Xplova はオンラインオークションから購入したパッケージの不足している部品を交換することはありません。

4. 保証サービスを利用するには、お近くの Xplova 正規販売店に郵送方法や RMA 番号をお問い合わせください。
5. この限定的製品保証は、保証期間内の製品点検および修理に必要な費用を負担いたします。故障した製品は、購入証明書および RMA 番号と共に指定された住所へお送りください。また、送料につきましては、お客様のご負担となりますことをご了承ください。
6. Xplova は、修理した製品または交換した製品を正常に使用できる状態で、お客様に送り戻します。交換した欠陥製品や部品はすべて、Xplova のものとなります。
7. Xplova が製品を修理または交換した場合、当該製品の保証期間は、本来の保証期間、または修理或いは交換した日から３か月間のいずれかの長い方となります。
8. Xplova は以下に示している Web サイトにおいて事前による予告なしに、本利用規約の追加、削除、または変更を行う権限があるものとします。
9. **この制限付き製品保証は、以下いずれかによって発生した破損には適用されません。**
   A. 製品のシリアル番号が削除、消去、汚損、変更されていたり、よみにくくなっている場合。
   B. 通常の使用以外の方法で製品を使用したことによる破損。
   C. 通常の消耗による製品の劣化。
   D. Xplova　またはその関係社以外のサードパーティによって、本製品が不適切に取り扱われたり、修理あるいは改造が行われた場合。
   E. Xplova　で正式に認可されていない、あるいは提供されていない部品またはアクセサリを使用して操作したり、意図された用途以外で使用したりすることで発生した破損。
   F. 異常な熱または湿気による、腐食及び破損。
10. **Xplova は、利益損失または法律で許容される最大限の範囲で偶発的損失または間 接損害について一切の責任を負いません。**
11. この制限付き製品保証は、購入国における特定の法律に対する、お客様の権利には影響を与えません。一部の国では、偶発的または間接的な損害や破損の除外や制限、暗黙的保証の制限が禁止されています。そのような場合では、その地域や国のお客様には前述の制限の除外が適用されません。

保証サービス内容は地域により異なります

1. 本製品購入日より一年間以内正常な使用による故障の場合、本体と関連部品は無償にて修理を行います。
2. サービスを申し込む際には、製品のレシートまたは購入証明書をご提示ください。保証期間に応じて無償或いは有償にて修理サービスを提供いたします。

この制限付き製品保証期間、サービス提供、および対応時間は国によって異なります。製品保証規定や、その他のご質問については購入店または Xplova にお問い合わせください。

Web サイト：https://www.xplova.com

JA

NOZA BIKE POWER TRAINER

Product Warranty

產品保固服務卡

製品保証書

Please retain the original purchase receipt or approval in order to protect your right of free warranty service.

務必保留原購買收據或是發票，以保障您的保固權益。

保証を受ける際には、購入日・購入店名が証明できる書類（レシートなど）を添えてください。

	Serial Number 產品序號 シリアル番号
	Purchase Date 購買日期 購入年月日
	Dealer stamps 經銷商蓋印處 購入販売店捺印

Manufacturer: Xplova Inc.

6F., No.68, Ruiguang Rd., Neihu Dist., Taipei City 114, Taiwan (R.O.C.)

Tel: +886-02-2790-3878

E-mail: service@xplova.com

サービス情報

Italia
- lunedì ~ venerdì
- 9:00/13:00 - 14:00/18:00
- +39 02 36 00 49 52
- xplovaServiceIT@Sertec360.com

Deutschland
- Montag ~ Freitag
- 9:00 - 17:30
- +49 04102 9982 811
- xplovaServiceDE@Sertec360.com

United Kingdom
- Monday ~ Friday
- 9:00 - 18:00
- +44 0371 760 1019
- xplovaServiceUK@Sertec360.com

France
- lundi ~ vendredi
- 9:00/13:00 - 14:00/18:00
- +33 01 72 02 30 63
- xplovaServiceFR@Sertec360.com

España
- Lunes ~ Viernes
- 9:30/13:30 - 14:30/18:30
- +34 91 414 24 07
- xplovaServiceES@Sertec360.com

België (La Belgique)
- Maandag ~ Vrijdag (Lunedi~Venerdì)
- 9:00am - 17:00pm
- +32 078484672
- xplovaserviceBFR@sertec360.com
- xplovaserviceBDU@sertec360.com

Denmark
- Mandag ~ Fredag
- 09:00 – 17:00
- +4578737424
- XplovaServiceDK@Sertec360.com

Australia
- Monday~Firday
- 09：00 ~ 17：00
- https://www.bikesportz.com.au/contact

台灣
- 週一 ~ 週五
- 08:30 - 17:00
- +886 2 2790 3878
- service@xplova.com

香港
- 週一 ~ 週五 10:00 - 19:00
- 週六 10:00 - 13:00
- +852 3460 4217
- info@novo-digital.com.hk

ประเทศไทย
- วันจันทร์ ~ วันศุกร์ 10:00 - 20:00
- วันเสาร์ 10:00 - 18:00
- +66 2685 4311
- acercare@acer.co.th

Malaysia
- Monday ~ Friday
- 9:00am~5:00pm
- +604 618 0496
- xplovasales@gmail.com

Philippines
- Monday ~ Friday
- 9:00am ~ 5:00pm
- +639153692106
- +639228685264

日本
- 月曜～金曜
  （祝祭日、年末年始、特定休業日を除く）
- 10:00 ～ 17:00
- 03-6386-9681
- style_b_staff@ncd.co.jp

한국
- Monday~Firday
- 09：00 ~ 17：00
- +82 – 70 -4820-2394
- xplova@jscompositr.co.kr

Thank you again for purchasing the Xplova NOZA.

Xplova reserves the right to design, change specifications, and improve quality.

Should you have any questions regarding use of the bike trainer, please visit our website at: www.xplova.com.

再次感謝您購買 Xplova NOZA。

本公司保有產品設計、規格變更、品質改善的權利。

如果您對於使用單車互動訓練台有任何的疑問，
請參考我們的網站 www.xplova.com。

Xplova NOVA をお買い上げいただき、ありがとうございます。

Xplova は、設計、仕様の変更、品質向上を行う権利を有します。

バイクトレーナーの使用について不明な点がございましたら、
弊社の Web サイト www.xplova.com までアクセスしてください。

© 2018. All Rights Reserved.
Xplova NOZA
This revision: September 2018

© 2018. 版權所有。
Xplova NOZA
本修訂版本：2018 年 9 月

© 2018. 全著作権所有。
Xplova NOZA
発行年月：2018 年 9 月