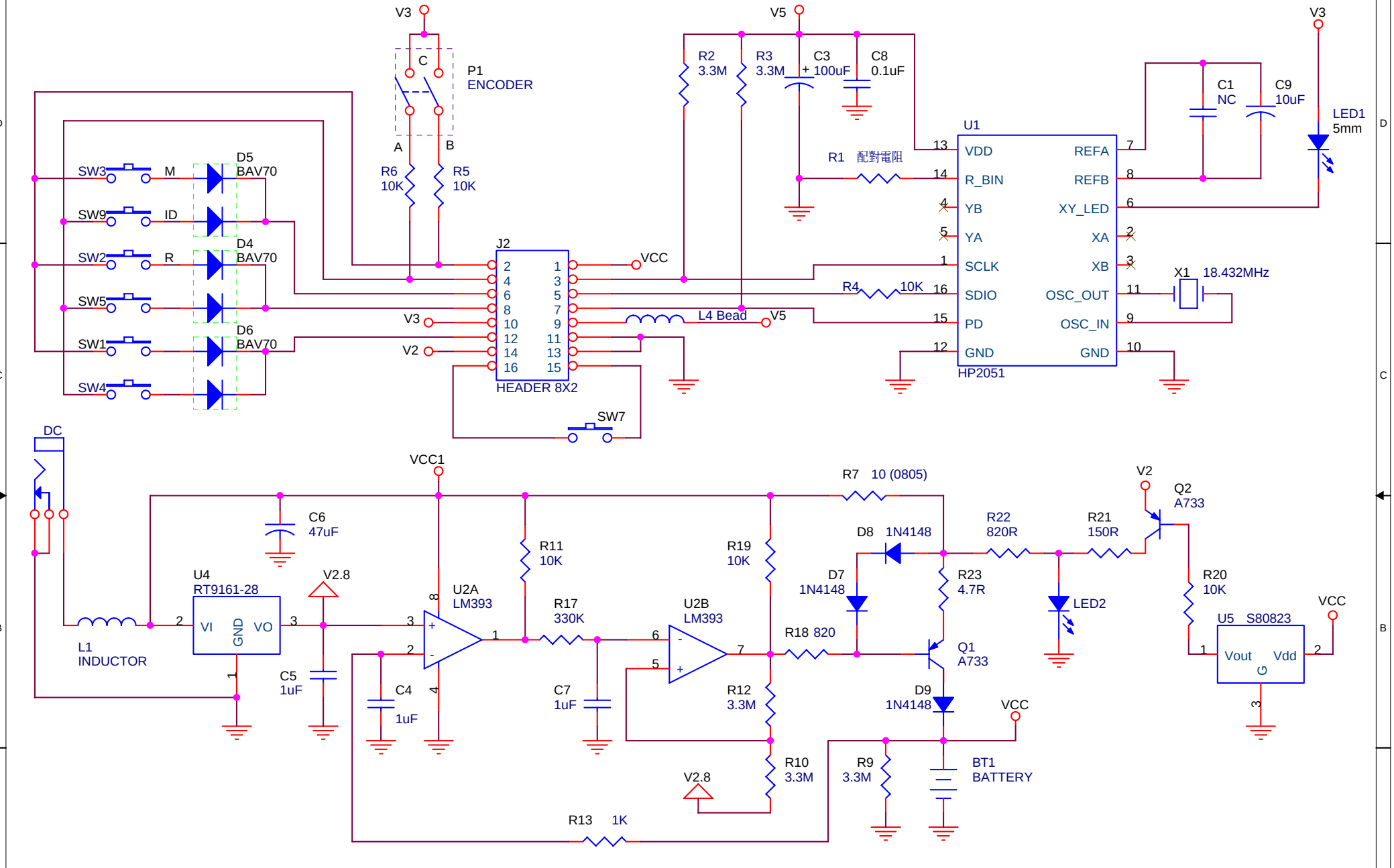

Title	C220 RF MOUSE TX-A	
Size A	Document Number EPC-22000395	Rev 2.0
Date: Tuesday, May 13, 2003	Sheet 1 of 1	

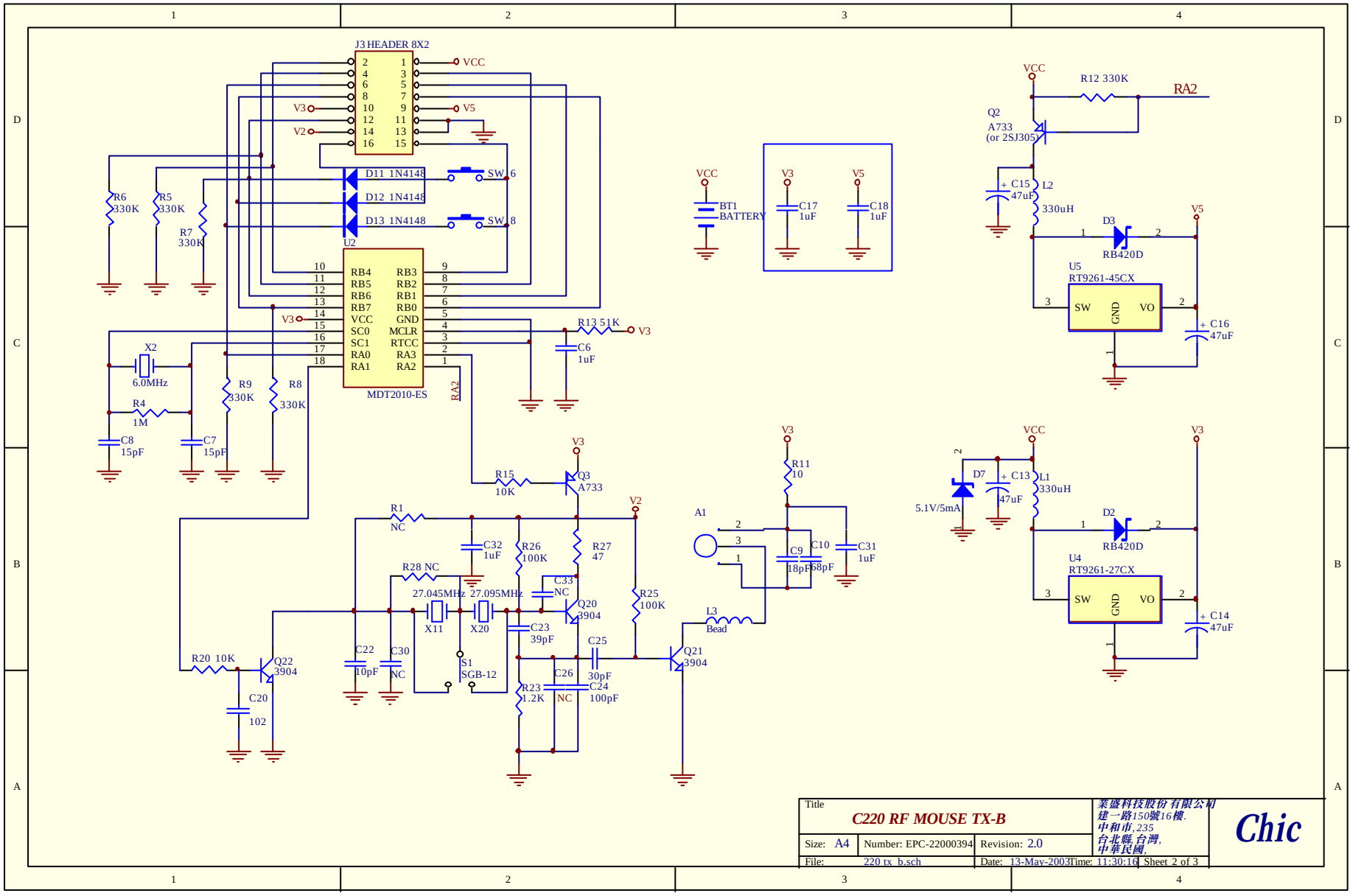

Title	C220 RF MOUSE TX-B		業盛科技股份有限公司 建一路150號16樓. 中和市, 235 台北縣, 台灣, 中華民國,
Size: A4	Number: EPC-22000394	Revision: 2.0	Chic
File: 220 tx_b.sch		Date: 13-May-2003 Time: 11:30:16	Sheet 2 of 3