GPS Truck Navigator

A04853

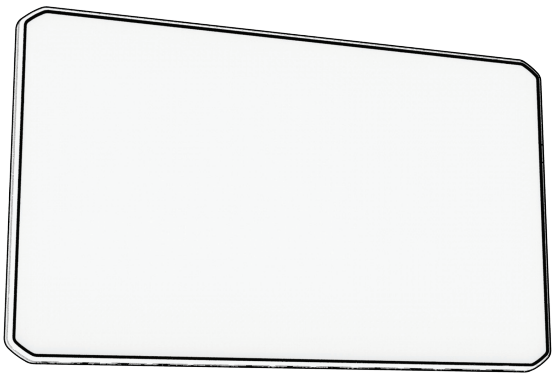

GARMIN

support.garmin.com

© 2024 Garmin Ltd. or its subsidiaries

Garmin® and the Garmin logo are trademarks of Garmin Ltd. or its subsidiaries, registered in the USA and other countries. dēzl™ is a trademark of Garmin Ltd. or its subsidiaries. These trademarks may not be used without the express permission of Garmin.

The power delivered by the charger must be between min 4.5 Watts required by the radio equipment, and max 10 Watts in order to achieve the maximum charging speed.

La puissance fournie par le chargeur doit être entre, au minimum, 4,5 Watts requis par l'équipement radioélectrique et, au maximum, 10 Watts pour atteindre la vitesse de chargement maximale.

La potenza fornita dal caricabatteria deve essere tra min 4,5 watt richiesta dall'apparecchiatura radio e max 10 watt per raggiungere la massima velocità di ricarica.

Die Leistung des Ladegeräts muss von einer von der Funkanlage benötigten Mindestleistung von 4,5 Watt bis zu einer zum Erreichen der maximalen Ladegeschwindigkeit benötigten Höchstleistung von 10 Watt reichen.

La potencia suministrada por el cargador debe ser de entre un mínimo de 4,5 vatios requeridos por el equipo radioeléctrico y un máximo de 10 vatios a fin de alcanzar la máxima velocidad de carga

A potência fornecida pelo carregador tem de se situar entre um mínimo de 4,5 Watts exigidos pelo equipamento de rádio e um máximo de 10 Watts para que a velocidade de carregamento máxima seja atingida.

Het door de lader geleverde vermogen moet tussen minimaal 4,5 watt (zoals vereist door de radioapparatuur) en maximaal 10 watt liggen om de maximale oplaadsnelheid te bereiken.

Opladerens effekt skal være mellem minimum 4,5 W, som radioudstyret kræver, og maksimalt 10 W for at opnå maksimal opladningshastighed.

Laturin syöttämän tehon on oltava radiolaitteen lataukseen tarvittavan vähimmäistehon 4,5 wattia ja suurimmalla latausnopeudella lataamiseen tarvittavan enimmäistehon 10 wattia välillä.

Den effekt som levereras av laddaren måste ligga mellan minst 4,5 watt och maximalt 10 watt, vilket krävs för att ladda radioutrustningen i högsta laddningshastighet.

A töltő által szolgáltatott teljesítménynek a rádióberendezés működtetéséhez szükséges minimum 4,5 watt és a maximális töltési sebesség eléréséhez szükséges maximum 10 watt között kell Lennie.

Moc dostarczana przez ładowarkę musi wynosić między minimalnie 4,5 W wymaganych przez urządzenie radiowe a maksymalnie 10 W, aby osiągnąć maksymalną prędkość ładowania.

Příkon dodávaný nabíjecím zařízením musí být mezi minimálně 4,5 watty požadovanými rádiovým zařízením a maximálně 10 watty nezbytnými k dosažení maximální rychlosti nabíjení.

Krovikliо tiekiama galia turi būti ne mažesnė kaip 4,5 vatų, reikalingų radijo įrenginiui, ir ne didesnė kaip 10 vatų, kad būtų pasiektas didžiausias įkrovimo greitis.

Lādētāja nodrošinātajai jaudai ir jābūt robežās starp 4,5 vatiem, kas ir radioiekārtai vajadzīgā minimālā jauda, un 10 vatiem, kas ir radioiekārtai vajadzīgā maksimālā jauda, lai sasniegtu maksimālo uzlādes ātrumu.

Laadija võimsus peab olema vahemikus minimaalselt 4,5 vatti, mis on raadioseadme nõutav võimsus, ja maksimaalselt 10 vatti, et saavutada maksimaalne laadimiskiirus.

Snaga koju isporučuje punjač mora iznositi između najmanje 4,5 vata koji su potrebni radijskoj opremi i najviše 10 vata kako bi se postigla najveća brzina punjenja.

Puterea furnizată de încărcător trebuie să se situeze între minimum 4,5 waţi, de care are nevoie echipamentul radio, şi maximum 10 waţi pentru a atinge viteza maximă de încărcare.

Moč, ki jo dovaja polnilnik, mora biti med najmanj 4,5 vatov, ki jih potrebuje radijska oprema, in največ 10 vatov, da se doseže najvišja hitrost polnjenja.

4.5 - 10 W

22 PAP

Printed in Taiwan
May 2024
190-03111-02_0A

garmin.com/manuals/A04853

Manuals • Videos • Support • Regulatory Information
Manuels • Vidéos • Assistance • informations réglementaires
Manuali • Video • Assistenza • informazioni sulle normative
Handbücher • Videos • Support • Aufsichtsrechtliche Informationen
Manuales • Vídeos • Asistencia • información sobre las normativas vigentes
Manuais • Vídeos • Assistência • informações regulamentares

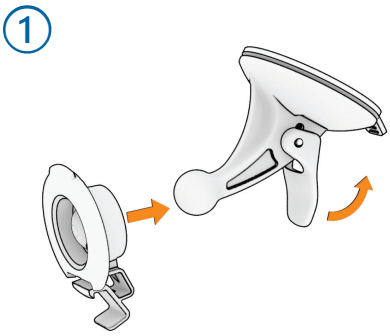

garmin.com/videos/A04853-gettingstarted

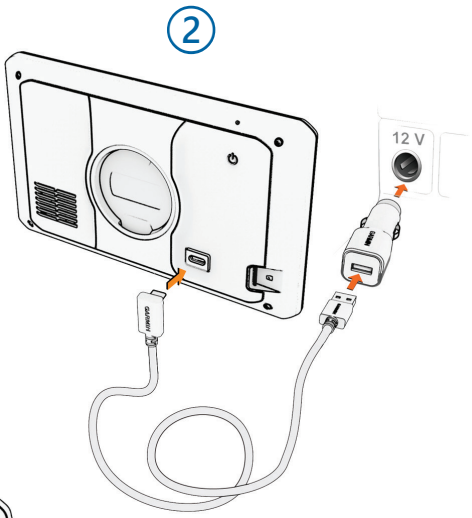

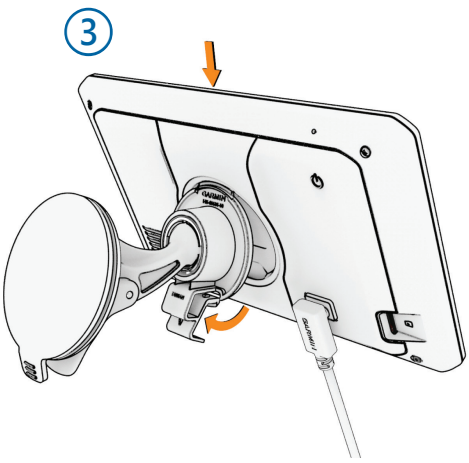

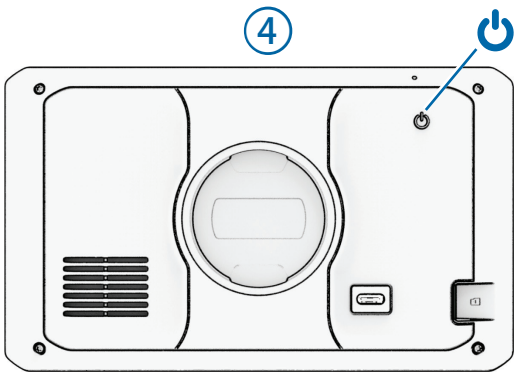

Live Services • Services Live • Servizi Live • Live-Dienste • Servicios en directo • Serviços Live
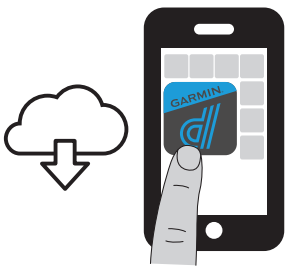
garmin.com/dezlapp