SCRIBE

Setup Guide | Guide d'installation

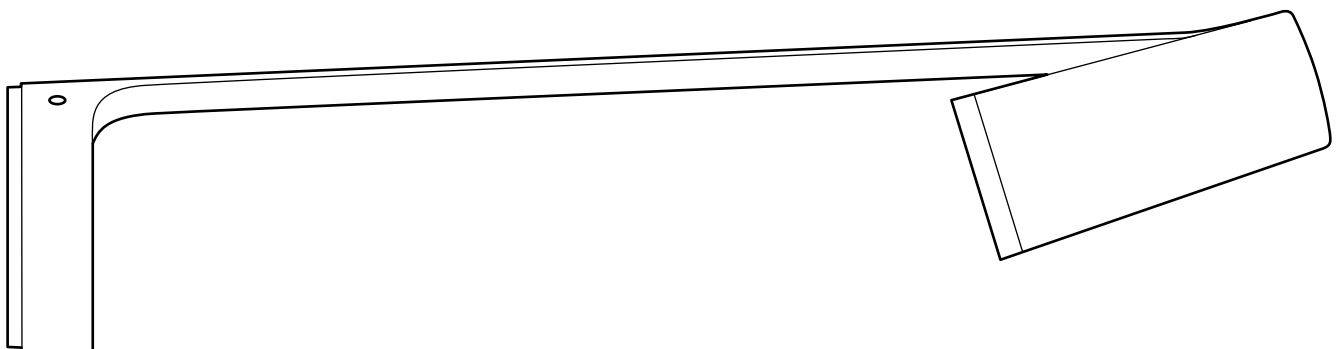

logitech®

WHAT'S IN THE BOX

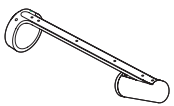

EN Camera Unit
FR Caméra
DE Kameraeinheit
IT Unità videocamera
ES Unidad de cámara
NL Camera-eenheid
SV Kameraenhet
DA Kameraenhed
NO Kameraenhet
FI Kameraykikkö
EL Μονάδα κάμερας
RU Камера
PL Kamera
HU Kamera egység
CS Jednotka kamery
SK Jednotka kamery
UK Камера
ET Kaamera komplekt
LV Kamera
LT Kamera
BG Камера
HR Jedinica kamere
SR Kamera
SL Enota kamere
RO Dispozitiv cameră
TR Kamera Ünitesi
العربية العر وحدة الكاميرا
עברית עב יחידת מצלמה
PT Unidade de câmera
繁體中文 攝影機裝置
한국어 카메라 유닛
ID Unit Kamera

EN Camera Mounting Bracket
FR Support pour fixation murale
DE Halterung für die Kamera
IT Staffa di montaggio videocamera
ES Soporte de montaje de Rally
NL Montagebeugel voor camera
SV Väggmonteringsfäste
DA Beslag til vægmontering
NO Monteringsbrakett for kameraet
FI Kameran kiinnike
EL Υποστήριγμα στερέωσης κάμερας
RU Пластина для крепления камеры
PL Uchwyt do montażu kamery
HU Kamerarögzítő konzol
CS Upevňovací držák kamery
SK Upevňovací držiak kamery
UK Пластина для кріплення камери
ET Kaamera kinnitamise kronstein
LV Kameras montāžas stiprinājums
LT Kameros tvirtinimo laikiklis
BG Конзола за монтаж на камерата
HR Nosač za ugradnju kamere
SR Nosač za montiranje kamere
SL Nosilec za pritrditev kamere
RO Suport de montare pentru cameră
TR Kamera Montaj Braketi
العربية العربية كتوفة تثبيت الكاميرا
עברית עב תושבת חיבור מצלמה
PT Suporte de montagem de câmera
繁體中文 攝影機安裝架
한국어 카메라 장착 브래킷
ID Camera Mounting Bracket

EN Mounting Template
FR Modèle de fixation
DE Montageschablone
IT Modello di montaggio
ES Plantilla de montaje
NL Montagesjabloon
SV Monteringsmall
DA Monteringsskabelon
NO Mounting Template
FI Kiinnityskaavio
EL Πρότυπο στερέωσης
RU Шаблон крепления
PL Szablon montażowy
HU Szerelősablon
CS Montážní šablona
SK Montážna šablóna
UK Монтажний шаблон
ET Kinnitamise šabloon
LV Montāžas veidne
LT Tvirtinimo šablonas
BG Шаблон за монтаж
HR Šablona za ugradnju
SR Predložak za montiranje
SL Mounting Template
RO Sablon pentru montare
TR Montaj Şablonu
العربية العربيةنموذج التثبيت
עברית עב תבנית חיבור
PT Modelo de montagem
繁體中文 安裝模板
한국어 고정 템플릿
ID Mounting Template

EN Share Button
FR Bouton Share
DE Teilen-Taste
IT Pulsante di Condivisione
ES Botón Share
NL Deelknop
SV Dela-Knapp
DA Delingsknap
NO Del-Knapp
FI Jakopainike
EL Κουμπί Κοινής Χρήσης
RU Кнопка Общего Доступа
PL Przycisk Udostępniania
HU Share (Megosztás) Gomb
CS Tlačítko Share
SK Tlačidlo Share
UK Кнопка Спільного Доступу
ET Jagamisnupp
LV Kopīgošanas Poga
LT bendrinimo mygtukas
BG Бутон За Споделяне
HR Gumb Za Dijeljenje
SR Dugme Za Deljenje
SL Gumb Za Skupno Rabo
RO Buton De Partajare
TR Paylaşma Düğmesi
العربية زر المشاركة
עברית עב לחצן שיתוף
PT Botão de compartilhamento
繁體中文 分享按鈕
한국어 공유 버튼
ID Tombol Berbagi

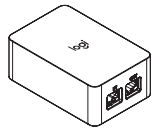

EN Power Injector
FR Injecteur d'alimentation
DE Power Injector
IT Iniettore di alimentazione
ES Inyector de alimentación
NL Voedingseenheid
SV Strömförsörjning
DA Strømledning
NO Strøminjektor
FI Virtalähde
EL Προσαρμογέας διοχέτευσης ρεύματος
RU Инжектор питания
PL Moduł PoE (zasilanie urządzeń sieciowych za pośrednictwem kabla LAN)
HU Tápellátó
CS Power Injector
SK Napájacia jednotka
UK Інжектор живлення
ET Oite injektor
LV Strāvas inžektors
LT Maitinimo įrenginys
BG Инжектор на мощност
HR Mrežni injektor
SR Injektor za napajanje
SL Injektor za napajanje
RO Adaptor de energie
TR Güç Enjektör
العربية العربيةحاقن الطاقة
Power Injector **עברית**
PT Injeção de energia
繁體中文 電源供應器
한국어 파워 인젝터
ID Injektor Daya

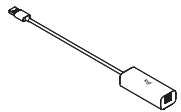

EN Dongle Transceiver
FR Récepteur Dongle
DE Dongle-Sender/Empfänger
IT Ricetrasmettitore dongle
ES Transceptor adaptador
NL Dongle-zendontvanger
SV Dongelmottagare
DA Dongle Transceiver
NO Dongle-sender
FI Dongle Transceiver
EL Πομποδέκτης dongle
RU USB-трансивер
PL Nadajnik-odbiornik klucza sprzętowego
HU Adóvevő dongle
CS Adaptér vysílače
SK Adaptér vysielača
UK USB-радіопередавач
ET Vastuvõtja tongel
LV Sprauduņa tipa raiduztvērējs
LT Siųstuvas-imtuvas raktas
BG Приемник на ключ за порт
HR Modul primopredajnika
SR Primopredajnik hardverskog ključa
SL Injektor za napajanje
RO Receptor periferic
TR Dongle Alıcı-Verici
العربية العربية وحدة الإرسال والاستقبال للمفتاح الإلكتروني (دونجل)
עברית עב התקן מקמ"ש
PT Transmissor Dongle
繁體中文 配接收發器
한국어 동글 트랜시버
ID Dongle Transceiver

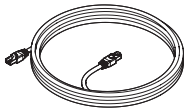

(2x)

EN **CAT5e Cables**
FR Câbles CAT5e
DE CAT5e-Kabel
IT Cavi CAT5e
ES Cables CAT5e
NL CAT5e-kabels
SV CAT5e-sladdar
DA CAT5e-kabler
NO CAT5e-kabler
FI CAT5e-johdot
EL Καλώδια CAT5e
RU Кабели CAT5e
PL Kable CAT5e
HU CAT5e-kábelek
CS Kabely kat. 5e
SK Káble kat. 5e
UK Кабелі CAT5e
ET CAT5e-kaablid
LV CAT5e kabeļi
LT CAT5e kabeliai
BG Кабели CAT5e
HR CAT5e kabeli
SR CAT5e kablovi
SL Kabla CAT5e
RO Cabluri CAT5e
TR CAT5e Kablosu
العربية العربية كابلات CAT5e
עברית עב כבלי CAT5e
PT Cabo CAT5E
繁體中文 CAT5E 連接線
한국어 CAT5E 케이블
ID Kabel CAT5e

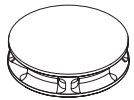

(2x)

EN **Cable Clips**
FR Clips pour câble
DE Kabelhalterung
IT Clip per cavi
ES Clips para cable
NL Klem voor kabels
SV Sladdklämmor
DA Kabelklip
NO Kabelklemme
FI Johtopidike
EL Κλιπ καλωδίου
RU Фиксатор кабеля
PL Klips na kabel
HU Kábelrögzítő csipesz
CS Kabelová svorka
SK Káblové klipy
UK Затискач для кабелю
ET Kaabliklamber
LV Kabeļskava
LT Kabelių gnybtai
BG Щипки за кабели
HR Obujmice za kabele
SR Štipaljke za kablove
SL Kabelske objemke
RO Cleme pentru cablu
TR Kablo Klipsi
العربية العربية مشبك كابلات
עברית תופסן כבל
PT Clips de cabo
繁體中文 連接線夾
한국어 케이블 클립
ID Klip Kabel

(4x)

EN **Boundary Stickers**
FR Adhésifs de marquage
DE Begrenzungsmarkierer
IT Adesivi per la definizione del bordo
ES Adhesivos de límites
NL Begrenzingsstickers
SV Markeringsklistermärken
DA Afgrænsningsmærkater
NO Grenseetiketter
FI Rajatarrat
EL Αυτοκόλλητα ορίων
RU Наклейки-ограничители
PL Nalepki ograniczające
HU Szegélymatrica
CS Vymezovací nálepky
SK Vymedzovacie nálepky
UK Наклейки-обмежувачі
ET Piiritlemise kleepsud
LV Robežas uzlīmes
LT Ribų žymėjimo lipdukai
BG Стикери за поставяне по краищата
HR Granične naljepnice
SR Granične nalepnice
SL Mejne nalepke
RO Abțibilde pentru definirea limitelor
TR Sınır Çıkartmaları
العربية العربية ملصقات الحدود
עברית עב מדבקות גבול
PT Adesivo de limitação
繁體中文 邊界貼紙
한국어 경계 스티커
ID Stiker Pembatas

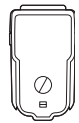

EN **IEC C8 Power Cord Adapter**
FR Adaptateur du cordon d'alimentation IEC C8
DE IEC C8 Netzteiladapter
IT Adattatore IEC C8
ES Adaptador de cable de alimentación IEC C8
NL IEC C8-voedingsadapter
SV IEC C8-strömsladdadapter
DA IEC C8 Power Cord Adapter
NO IEC C8 Power Cord Adapter
FI IEC C8 -virtajohtosovitin
EL IEC C8 Power Cord Adapter
RU Адаптер для кабеля питания IEC C8
PL IEC C8 Power Cord Adapter
HU IEC C8 hálózati zsinór adaptere
CS IEC C8 Power Cord Adapter
SK Adaptér napájacieho kábla IEC C8
UK Адаптер для кабелю живлення IEC C8
ET IEC C8 adapteri toitejuhe
LV IEC C8 barošanas vada adapteris
LT IEC C8 maitinimo laido adapteris
BG Адаптер за захранващ кабел IEC C8
HR IEC C8 Adapter za kabel napajanja
SR IEC C8 adapter kabla za napajanje
SL Adapter napajalnega kabla IEC C8
RO Adaptor pentru cablul de alimentare IEC C8
TR IEC C8 Güç Kablosu Adaptörü
العربية العربية محول سلك الطاقة IEC C8
עברית עב מתאם כבל חשמל IEC C8
PT Adaptador de cabo de energia IEC C8
繁體中文 IEC C8 電源線轉接頭
한국어 IEC C8 Power Cord Adapter
ID Adaptor Kabel Daya IEC C8

(4x)

EN **Molly Bolts**
FR Fixations à boulons expansibles
DE Molly-Dübel
IT Bulloni di espansione (molly)
ES Pernos de expansión tipo Molly
NL Spreidmoeren
SV Molly-bultar
DA Molly Bolts
NO Ekspansjonsbolter
FI Molly-tyyppinen pultti
EL Βίδες τύπου Molly
RU Болты Молли
EN Molly Bolts
PL Śruby typu Molly
HU Molly dübelek
CS Dutinové hmoždinky
SK Dutinové hmoždinky
UK Дюбелі типу Моллі
ET Lülituspoldid
LV Enkurskrūves
LT Inkariniai varžtai „Molly"
BG Моли болтове
HR Vijci sa zidnim uloškom
SR Sidreni vijci
SL Sidrni vijaki
RO Dibluri
TR Molly Civata
العربية العربية المسامير اللولبية «مولي»
עברית עב מיתדי מתכת מתכוצים
PT Parafusos Molly
繁體中文 莫利螺栓
한국어 몰리 볼트
ID Baut Molly

(4x)

EN **Wood Screws**
FR Vis à bois
DE Holzschrauben
IT Viti per legno
ES Tornillos para madera
NL Houtschroeven
SV Träskruvar
DA Træskruer
NO Treskruer
FI Puuruuvi
EL Ξυλόβιδες
RU Шурупы для дерева
PL Wkręty do drewna
HU Facsavarok
CS Vruty
SK Skrutky
UK Шурупи для дерева
ET Puidukruvid
LV Koka skrūves
LT Medvaržčiai
BG Дървени винтове
HR Vijci za drvo
SR Vijci za drvo
SL Lesni vijaki
RO Wood Screws
TR Ahşap Vida
العربية العربية براغي الأخشاب
עברית בורגי עץ
PT Parafusos para madeira
繁體中文 木螺絲
한국어 목재 나사
ID Sekrup untuk Kayu

CAMERA I/O

FR CAMÉRA I/O
DE KAMERA-E/A
IT I/O VIDEOCAMERA
ES E/S DE CÁMARA
NL CAMERA I/O
SV KAMERA I/O
DA KAMERA I/O
NO KAMERA I/U
FI KAMERAN TULO JA LÄHTÖ
EL ΕΙΣΟΔΟΙ/ΕΞΟΔΟΙ ΚΑΜΕΡΑΣ
RU ВХОД/ВЫХОД КАМЕРЫ
PL WE./WY. KAMERY
HU KAMERA KI/BE
CS VSTUPY/VÝSTUPY KAMERY
SK VSTUPY/VÝSTUPY KAMERY
UK ВХІД/ВИХІД КАМЕРИ
LV KAMERAS IEVADIZVADE
LT KAMEROS ĮV. / IŠV.
BG В/И ЗА КАМЕРА
HR U/I KAMERE
SR U/I KAMERE
SL KAMERA I/O
RO INTRAREA/IESIREA CAMEREI
TR KAMERA G/Ç
العربية وحدة الإدخال/الإخراج للكاميرا
עברית קלט/פלט מצלמה
PT CAMERA I/O
繁體中文 攝影機 I/O
한국어 카메라 I/O
ID KAMERA I/O

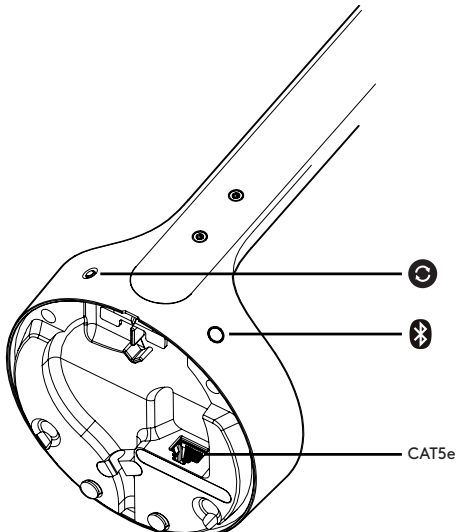

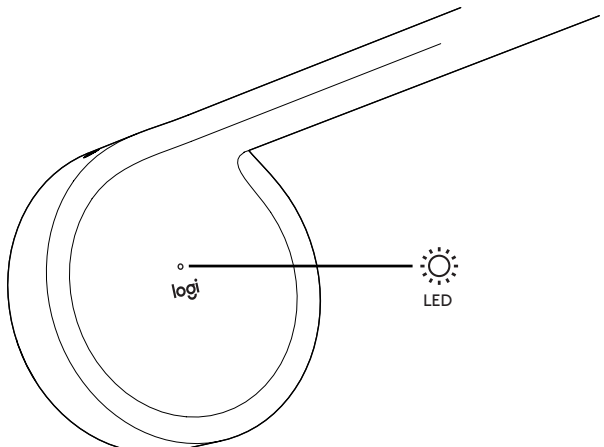

CONNECTIONS OVERVIEW

FR PRÉSENTATION DES CONNEXIONS
DE VERBINDUNGEN – ÜBERSICHT
IT PANORAMICA DELLE CONNESSIONI
ES ESQUEMA DE CONEXIONES
NL OVERZICHT VAN VERBINDINGEN
SV ÖVERSIKT AV ANSLUTNINGAR
DA TILSLUTNINGER
NO KOBLINGSOVERSIKT
FI LIITÄNTÖJEN YLEISKATSAUS
EL ΕΠΙΣΚΟΠΗΣΗ ΣΥΝΔΕΣΕΩΝ
RU СХЕМА ПОДКЛЮЧЕНИЙ
PL PRZEGLĄD POŁĄCZEŃ
HU CSATLAKOZÁSOK ÁTTEKINTÉSE
CS PŘEHLED PŘIPOJENÍ
SK PREHLAD PRIPOJENÍ
UK СХЕМА ПІДКЛЮЧЕНЬ
ET ÜHENDUSTE ÜLEVAADE
LV SAVIENOJUMU PĀRSKATS
LT RYŠIO APŽVALGA
BG ОБЩ ПРЕГЛЕД НА ВРЪЗКИТЕ
HR PREGLED PRIKLJUČAKA
SR PREGLED POVEZIVANJA
SL PREGLED POVEZAV
RO PREZENTARE GENERALĂ A CONEXIUNILOR
TR BAĞLANTILARA GENEL BAKIŞ
العربية انظرة عامة على التوصيلات
עברית סקירת חיבורים
PT VISÃO GERAL DAS CONEXÕES
繁體中文 連線概覽
한국어 연결 개요
ID IKHTISAR KONEKSI

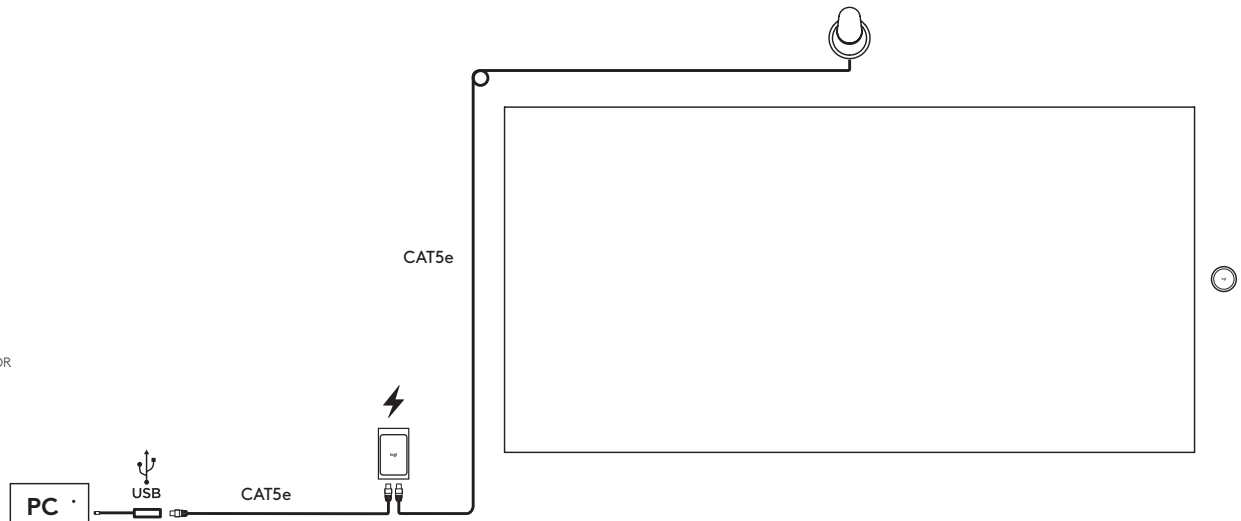

RECOMMENDED CAMERA PLACEMENT HEIGHT

If needed, apply boundary stickers to mark the max capture area.

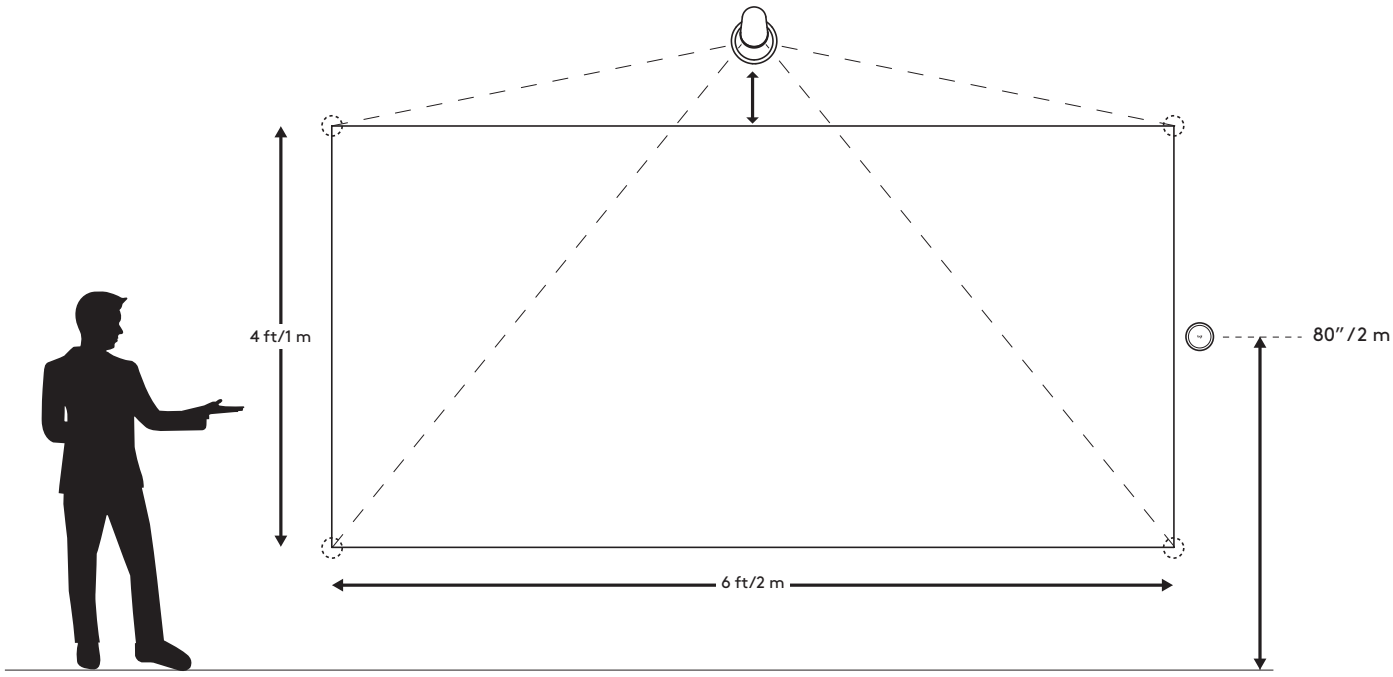

FR Hauteur recommandée de la caméra
Au besoin, appliquez des adhésifs de marquage pour délimiter la zone de capture maximale.

DE Empfohlene Montagehöhe der Kamera
Bringen Sie bei Bedarf Begrenzungsmarkierungen an, um den max. Aufnahmebereich zu kennzeichnen.

IT Altezza raccomandata per il posizionamento della videocamera
Se necessario, applicare gli appositi adesivi per definire l'area di acquisizione massima.

ES Altura recomendada para la colocación de la cámara
En caso necesario, aplique adhesivos de límites para marcar el área de captura.

NL Aanbevolen hoogte voor plaatsing van de camera
Breng indien nodig begrenzingsstickers aan om het maximale opnamebereik te markeren.

SV Rekommenderad höjd för kameraplacering
Om det behövs kan du använda markeringstejp för att markera maximalt fångstområde.

DA Anbefalet højde til kameraplacering
Påfør om nødvendigt grænsemærkater for at markere det maksimale optageområde.

NO Anbefalt høyde for kameraplassering
Bruk om nødvendig grenseetiketter til å markere maksimalt opptaksområde.

FI Suositeltu kameran korkeus lattiasta
Merkitse suurin kuvausalue tarvittaessa rajatarroilla.

EL Προτεινόμενο ύψος τοποθέτησης κάμερας
Εάν είναι απαραίτητο, κολλήστε τα αυτοκόλλητα ορίων για να επισημάνετε τη μέγιστη περιοχή λήψης.

RU Рекомендованная высота размещения камеры
При необходимости обозначьте максимальную область захвата с помощью наклеек-ограничителей.

PL Zalecana wysokość instalacji kamery
W razie potrzeby użyj nalepek ograniczających, aby zaznaczyć maksymalny obszar rejestracji obrazu.

HU Javasolt kameraelhelyezési magasság
Szükség esetén használjon szegélymatricákat a max. felvételi terület megjelölésére.

CS Doporučená výška umístění kamery
Dle potřeby nalepte vymezovací nálepky po označení max. oblasti snímání.

SK Odporúčaná výška umiestnenia kamery
Podľa potreby nalepte vymedzovacie nálepky na označenie max. oblasti snímania.

UK Рекомендована висота розміщення камери
За необхідності скористайтеся наклейками-обмежувачами, щоб окреслити зону для знімання.

ET Soovitatav kaamera paigaldamise kõrgus
Vajaduse korral kasutage salvestamise ala märgistamiseks piiritlemise kleepse.

LV Ieteicamais kameras uzstādīšanas augstums
Ja vajadzīgs, izvietojiet robežu uzlīmes, lai iezīmētu uztveršanas zonu.

LT Rekomenduojamas kameros įrengimo aukštis
Jei reikia, priklijuokite ribų žymėjimo lipdukus, kad nustatytumėte didžiausią fiksavimo zoną.

BG Препоръчителна височина, на която да се постави камерата
При необходимост поставете стикерите за поставяне по краищата, за да обозначите максималната област на заснемане.

HR Preporučena visina položaja kamere
Po potrebi postavite granične naljepnice kako biste označili područje snimanja.

SR Preporučena visina za postavljanje kamere
Ako je potrebno, maksimalnu oblast snimanja označite graničnim nalepnicama.

SL Priporočena višina postavitve kamere
Po potrebi z mejnimi nalepkami označite največje območje zajema.

RO Înălțimea recomandată pentru amplasarea camerei
Dacă este necesar, lipiți abțibildele pentru a defini zona maximă permisă pentru înregistrare.

TR Önerilen Düğme Yerleştirme Yüksekliği
Gerekirse maksimum yakalama alanını işaretlemek için sınır çıkartmalarını kullanın.

العربية الارتفاع الموصى به لوضع الكاميرا
يمكنك، إذا لزم الأمر، وضع ملصقات الحدود لتحديد أقصى منطقة للتصوير.

עברית גובה מומלץ למיקום המצלמה
לפי הצורך, יש להצמיד מדבקות גבול כדי לסמן את אזור הלכידה המרבי.

PT Altura recomendada de colocação do botão
Se necessário, aplique adesivos de limite para marcar a área de captura máxima.

繁體中文 建議攝影機放置高度
如有必要，貼上邊緣貼紙以標出最大拍攝區域。

한국어 추천 카메라 배치 높이
필요한 경우, 경계 스티커를 붙여 최대 캡처 영역을 표시합니다.

ID Tinggi Penempatan Kamera yang Direkomendasikan
Jika perlu, pasang stiker pembatas untuk menandai area tangkapan maksimum.

STEP 1: ATTACH THE CAMERA MOUNTING BRACKET

Mark screw hole locations using the mounting template.

1

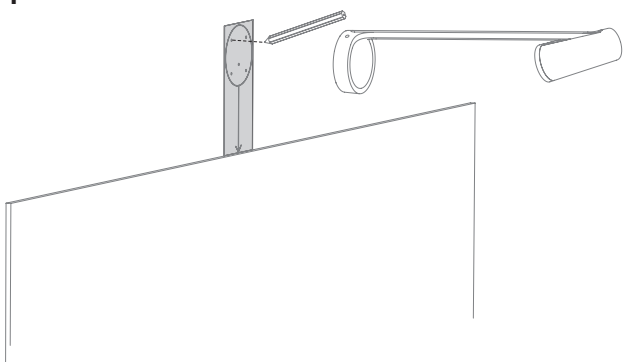

2

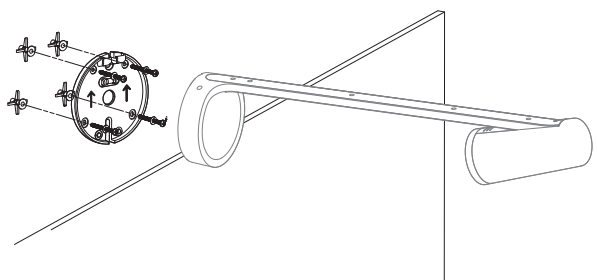

FR FIXER LE SUPPORT POUR FIXATION MURALE
Marquez l'emplacement des trous pour les vis à l'aide du modèle de fixation.

DE HALTERUNG FÜR DIE KAMERA ANBRINGEN
Markieren Sie die Position der Bohrlöcher mithilfe der Montageschablone.

IT FISSARE LA STAFFA DI MONTAGGIO DELLA VIDEOCAMERA
Contrassegnare la posizione del foro per le viti utilizzando il modello di montaggio.

ES ACOPLE EL SOPORTE DE MONTAJE DE LA CÁMARA
Marque las ubicaciones de los orificios para los tornillos mediante la plantilla de montaje.

NL MONTAGEBEUGEL VOOR CAMERA BEVESTIGEN
Markeer de locatie van de schroefgaten met behulp van de montagesjabloon.

SV SÄTT FAST KAMERANS MONTERINGSFÄSTEN
Markera platserna för skruvhålen med hjälp av monteringsmallen.

DA INSTALLER BESLAG TIL MONTERING AF KAMERA
Marker skruehullets placeringer ved hjælp af monteringsskabelonen.

NO FESTE MONTERINGSBRAKETTEN FOR KAMERAET
Merk av plasseringen av skruehull ved hjelp av monteringsmalen.

FI ASENNA KAMERAN KIINNIKE
Merkitse ruuvinreikien paikat kiinnityskaavion avulla.

EL ΤΟΠΟΘΕΤΗΣΗ ΥΠΟΣΤΗΡΙΓΜΑΤΟΣ ΣΤΕΡΕΩΣΗΣ ΚΑΜΕΡΑΣ
Σημειώστε τις θέσεις των οπών για τις βίδες χρησιμοποιώντας το πρότυπο στερέωσης.

RU ПРИСОЕДИНИТЕ ПЛАСТИНУ ДЛЯ КРЕПЛЕНИЯ КАМЕРЫ
Отметьте места для шурупов с помощью шаблона крепления.

PL PRZYMOCUJ UCHWYT DO MONTAŻU KAMERY
Za pomocą szablonu montażowego zaznacz miejsca otworów na śruby.

HU A KAMERARÖGZÍTŐ KONZOL RÖGZÍTÉSE
A szerelősablon használatával jelölje be a csavarok helyét.

CS NASAĎTE UPEVŇOVACÍ DRŽÁK KAMERY
Pomocí montážní šablony si vyznačte polohu otvorů pro šrouby.

SK NASAĎTE UPEVŇOVACÍ DRŽIAK KAMERY
Pomocou montážnej šablóny si vyznačte polohu otvorov pre skrutky.

UK ПРИЄДНАЙТЕ ПЛАСТИНУ ДЛЯ КРІПЛЕННЯ КАМЕРИ
Позначте місця для вкручування шурупів за допомогою монтажного шаблону.

ET KINNITAGE KAAMERA KINNITAMISE KRONSTEIN
Märgistage kruviaukude asukohad, kasutades kinnitamise šablooni.

LV PIESTIPRINIET KAMERAS MONTĀŽAS STIPRINĀJUMU
Atzīmējiet skrūvju caurumu atrašanās vietas, izmantojot montāžas veidni.

LT PRITVIRTINKITE KAMEROS TVIRTINIMO LAIKIKLĮ
Naudodami tvirtinimo šabloną, pažymėkite varžtų angų vietas.

BG ПРИКРЕПЕТЕ КОНЗОЛАТА ЗА МОНТАЖ НА КАМЕРАТА
Обозначете местоположенията за отворите, като за целта си служите с шаблона за монтаж.

HR PRIČVRSTITE NOSAČ ZA MONTAŽU KAMERE
Označite mjesta za rupe s pomoću šablone za montažu.

SR POSTAVITE NOSAČ ZA MONTIRANJE KAMERE
Označite mesta za otvore zavrtnjeva pomoću predloška za montiranje.

SL PRITRDITE NOSILEC ZA PRITRDITEV KAMERE
Označite lokacije lukenj za vijake s pomočjo predloge za pritrditev.

RO ATAȘAȚI SUPORTUL DE MONTARE PENTRU CAMERĂ
Definiți zonele pentru găurile de surub utilizând sablonul de montare.

TR KAMERA MONTAJ BRAKETİNİ TAKIN
Montaj şablonunu kullanarak vida deliği konumlarını işaretleyin.

العربية قم بتركيب كتيفة التثبيت الخاصة بالكاميرا
ضع علامة على مواقع فتحات البراغي باستخدام نموذج التثبيت.

עברית חבר את תושבת חיבור המצלמה
סמן מיקומי חורי הברגה באמצעות תבנית התושבת.

PT INSTALE O SUPORTE DE MONTAGEM DE CÂMERA
Marque os locais dos orifícios dos parafusos usando o modelo de montagem.

繁體中文 連接攝影機安裝架
使用安裝模板，標出螺絲孔位置。

한국어 카메라 장착 브래킷 부착
고정 템플릿을 사용하여 나사 구멍 위치를 표시합니다.

ID PASANG CAMERA MOUNTING BRACKET
Tandai lokasi lubang sekrup menggunakan mounting template.

STEP 2: PLUG IN THE CAT5E CABLE AND CHOOSE A ROUTING OPTION

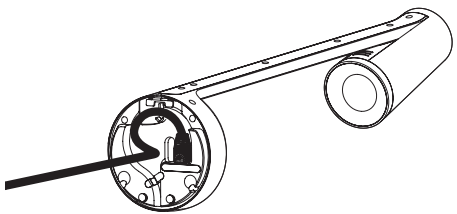

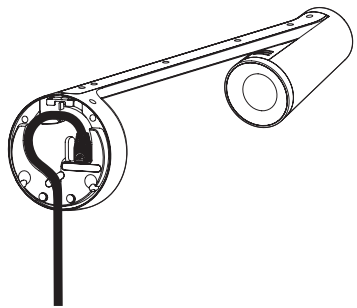

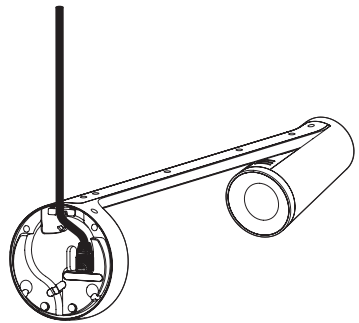

FR Branchez le câble CAT5E et choisissez une option de routage

DE Cat5e-Kabel einstecken und Routing-Option auswählen

IT Collegare il cavo CAT5e e selezionare un'opzione per il passaggio del cavo

ES Conecte el cable CAT5e y elija una opción de enrutamiento

NL De CAT5e-kabel aansluiten en het kabeltraject bepalen

SV Anslut CAT5E-sladden och välj dragningsalternativ

DA Tilslut CAT5e-kabelet og vælg en rutemulighed

NO Koble til CAT5E-kabelen og velg et rutingsalternativ

FI Liitä CAT5e-johto ja valitse johdon reitti

EL Συνδέστε το καλώδιο CAT5e και επιλέξτε έναν τρόπο δρομολόγησης

RU Подсоедините кабель CAT5e и выберите вариант прокладки

PL Podłącz kabel CAT5e i wybierz opcję routingu

HU Dugja be a CAT5e-kábelt, és válasszon útválasztási beállítást.

CS Zapojte kabel kat. 5e a vyberte variantu trasování

SK Zapojte kábel kat. 5e a vyberte variant trasovania

UK Під'єднайте кабель CAT5e і оберіть варіант прокладки

ET Ühendage CAT5e-kaabel ja valige juhtimise valik

LV Iespraudiet CAT5E kabeli un izvēlieties tā novietojumu

LT Prijunkite CAT5e kabelį ir pasirinkite nutiesimo parinktį

BG Включете кабела CAT5e и изберете вариант за маршрутизиране

HR Ukopčajte CAT5e kabel i odaberite opciju položaja kabela

SR Priključite CAT5E kabl i izaberite opciju za usmeravanje

SL Priključite kabel CAT5e in izberite možnost usmerjanja

RO Introduceți cablul CAT5e și ghidați-l într-o direcție convenabilă

TR CAT5E Kablosunu Takın Ve Bir Yönlendirme Seçeneğini Seçin

العربية قم بتوصيل كابل CAT5E واختر خيار التوجيه

עברית חבר את כבל ה-CAT5E ובחר, ובחר אפשרות ניתוב

PT Ligue o cabo CAT5e e escolha uma opção de roteamento

繁體中文 插入 CAT5e 連接線並選擇走線方式

한국어 CAT5e 케이블을 연결하고 라우팅 옵션을 선택합니다.

ID Colokkan Kabel CAT5e dan Pilih Opsi Penataan Kabel

STEP 3: ATTACH THE CAMERA ONTO THE CAMERA MOUNTING BRACKET

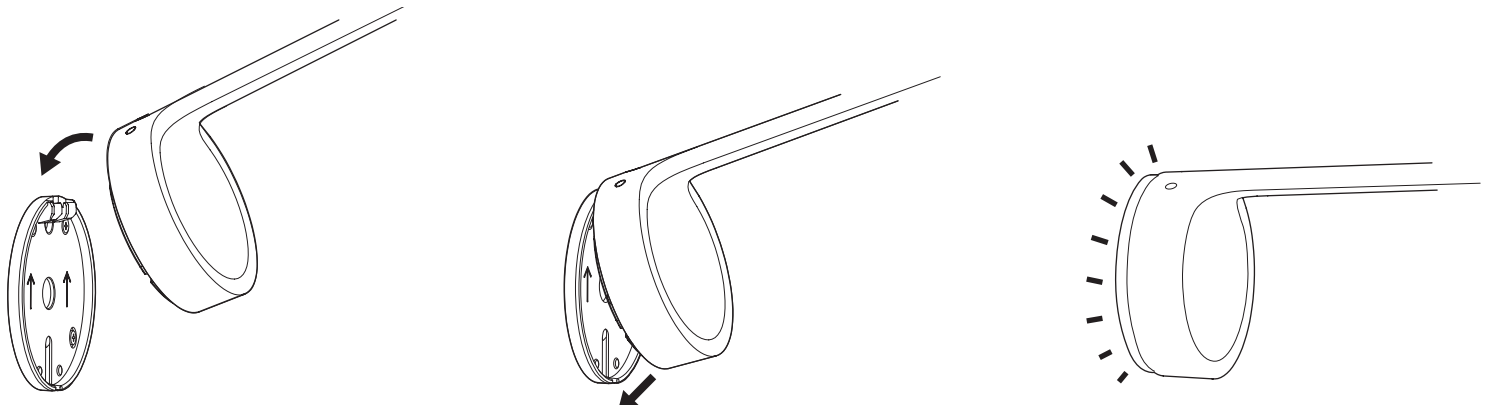

FR Fixez la caméra au support pour fixation murale

DE Kamera an der Halterung anbringen

IT Fissare la videocamera sulla staffa di montaggio

ES Acople la cámara al soporte de montaje de la cámara

NL Camera op de montagebeugel bevestigen

SV Fäst kameran på kamerans monteringsfästen

DA Tilslut kameraet til kameraets monteringsbeslag

NO Feste kameraet til monteringsbraketten

FI Asenna kamera kiinnittimeen

EL Τοποθετήστε την κάμερα πάνω στο υποστήριγμα στερέωσης κάμερας

RU Прикрепите камеру к крепежной пластине

PL Przymocuj kamerę do uchwytu

HU Rögzítse fel a kamerát a kameraszerelő konzolra.

CS Nasaďte kameru na upevňovací držák

SK Nasaďte kameru na upevňovací držiak

UK Закріпіть камеру на пластині для кріплення камери

ET Kinnitage seade kaamera kinnitamise kronsteinile

LV Piestipriniet kameru pie kameras montāžas stiprinājuma

LT Tvirtinkite kamerą prie kameros tvirtinimo laikiklio

BG Прикрепете камерата към конзолата за монтаж на камерата

HR Pričvrstite kameru na nosač za montažu kamere

SR Pričvrstite kameru na nosač za montiranje kamere

SL Pritrdite kamero na nosilec za pritrditev kamere

RO Fixați camera de suportul de montare pentru cameră

TR Kamerayı Kamera Montaj Braketine Takın

العربية قم بوضع الكاميرا على كتيفة التثبيت الخاصة بها

עברית חבר את המצלמה על תושבת חיבור המצלמה

PT Anexe a câmera ao suporte de montagem da câmera

繁體中文 將攝影機裝到攝影機安裝架上

한국어 카메라 장착 브래킷에 카메라 장착

ID Pasang Kamera ke Camera Mounting Bracket

STEP 4: CONNECT THE CAT5E CABLE TO THE POWER INJECTOR

Insert cable connected to camera to “OUT”.

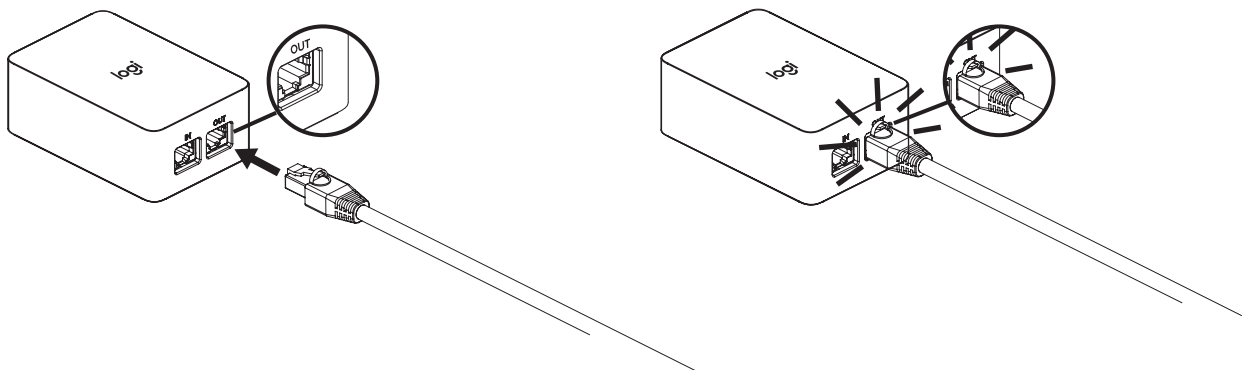

FR Connectez le câble CAT5e à l'injecteur d'alimentation
Insérez le câble connecté à la caméra dans le port "OUT".

DE CAT5e-Kabel mit dem Power Injector verbinden
Mit Kamera verbundenes Kabel an „OUT" anschließen.

IT Connettere il cavo CAT5e all'iniettore di alimentazione
Inserire il cavo connesso alla videocamera in "OUT".

ES Conecte el cable CAT5e al inyector de alimentación
Inserte el cable conectado a la cámara en "OUT".

NL De CAT5e-kabel op de voedingseenheid aansluiten
Op camera aangesloten kabel in 'OUT' steken.

SV Anslut CAT5e-sladden till strömförsörjningen
För in sladden som är ansluten till kameran till "UT".

DA Tilslut CAT5e-kablet til strøminjektoren
Indsæt kabel tilsluttet til kamera til "OUT".

NO Koble CAT5E-kabelen til strøminjektoren
Sett inn kabelen tilkoblet kameraet i «OUT».

FI Liitä CAT5e-johto virtalähteeseen.
Liitä kameraan yhdistetty johto OUT-porttiin.

EL Συνδέστε το καλώδιο CAT5e στον προσαρμογέα διοχέτευσης ρεύματος
Εισαγάγετε το καλώδιο που είναι συνδεδεμένο στην κάμερα στη θύρα «OUT».

RU Подключите кабель CAT5e к инжектору питания
Вставьте кабель, подключенный к камере, в порт «OUT» (выход).

PL Podłącz kabel CAT5e do modułu PoE
Włóż kabel podłączony do kamery do „WYJŚCIA".

HU Csatlakoztassa a CAT5e-kábelt a tápellátóhoz.
Dugja be a kamerához csatlakoztatott kábelt az „OUT" (KI) feliratú portba.

CS Připojte kabel kat. 5e k napájecí jednotce
Zapojte kabel připojený k portu „OUT" kamery.

SK Pripojte kábel kat. 5e k napájacej jednotke
Zapojte kábel pripojený k portu „OUT" kamery.

UK Під'єднайте кабель CAT5e до інжектора живлення
Під'єднайте кабель, з'єднаний із камерою, до порту «OUT» (вихід).

ET Ühendage CAT5e kaabel toite injektoriga
Sisestega kaameraga ühendatud juhe porti OUT.

LV Iespraudiet CAT5e kabeli strāvas inžektorā
Kamerai pievienoto kabeli iespraudiet ligzdā ar marķējumu "OUT".

LT Prijunkite CAT5e kabelį prie maitinimo įrenginio
Įkiškite kabelį, prijungtą prie kameros, į „OUT".

BG Свържете кабела CAT5e с инжектора за мощност
Поставете кабела, свързан към камерата, в позиция "OUT" (ИЗХОД).

HR Spojite CAT5e kabel na mrežni injektor
Ukopčajte kabel koji je priključen na kameru na "OUT".

SR Priključite CAT5E kabl na injektor za napajanje
Utaknite kabl povezan sa kamerom u priključak „OUT" (IZLAZ).

SL Povežite kabel CAT5e z injektorjem za napajanje
Kabel, ki je povezan s kamero, vstavite v „OUT".

RO Conectați cablul CAT5e la adaptorul de energie
Introduceți cablul conectat la cameră la „OUT".

TR CAT5E Kablosunu Güç Enjektörüne Bağlayın
Kameraya bağlı kabloyu "OUT" girişine takın

العربية قم بتوصيل كابل CAT5E بحاقن الطاقة
أدخل الكابل المتصل بالكاميرا في «OUT».

עברית חבר את כבל ה-CAT5E למזרק המתח
הכנס את הכבל המחובר למצלמה אל יציאת "OUT".

PT Conecte o cabo CAT5e ao injetor de alimentação
Insira o cabo conectado à câmera em "OUT".

繁體中文 將 CAT5e 連接線連接到電源供應器
將連接攝影機的連接線插入到「OUT」。

한국어 파워 인젝터에 CAT5e 케이블 연결
케이블을 카메라의 "OUT"에 연결

ID Hubungkan Kabel CAT5e ke Injektor Daya
Masukkan kabel yang terhubungkan ke kamera ke "OUT".

STEP 5: CONNECT THE POWER INJECTOR TO A POWER OUTLET

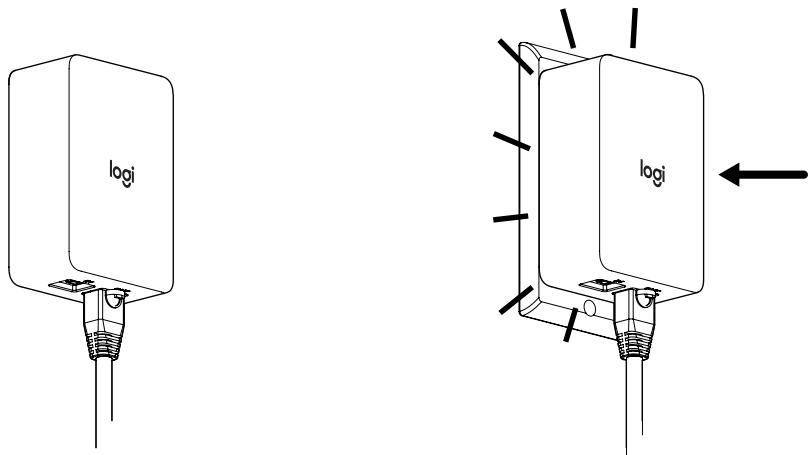

FR Connectez l'injecteur d'alimentation à une prise de courant

DE Power Injector an eine Steckdose anschließen

IT Connettere l'iniettore a una presa di alimentazione

ES Conecte el inyector de alimentación a una fuente de alimentación

NL De voedingseenheid op een stopcontact aansluiten

SV Anslut strömförsörjningen till ett strömuttag

DA Forbind strøminjektoren til et strømstik

NO Koble strøminjektoren til et strømuttak

FI Kytke virtalähde pistorasiaan

EL Συνδέστε τον προσαρμογέα διοχέτευσης ρεύματος σε μια πρίζα

RU Подключите инжектор питания к розетке

PL Podłącz moduł PoE gniazdka zasilania

HU Csatlakoztassa a tápellátót a hálózati dugaljhoz.

CS Zapojte napájecí jednotku do elektrické zásuvky

SK Zapojte napájaciu jednotku do elektrickej zásuvky

UK Підключіть інжектор живлення до розетки

ET Ühendage toite injektor toiteallikaga

LV Pievienojiet strāvas inžektoru kontaktligzdai

LT Prijunkite maitinimo įrenginį prie maitinimo lizdo

BG Включете инжектора за мощност в електрически контакт

HR Spojite mrežni injektor na električnu utičnicu

SR Priključite injektor za napajanje na utičnicu za napajanje

SL Injektor za napajanje povežite z vtičnico

RO Conectați adaptorul de energie la o priză

TR Güç Enjektörünü Bir Elektrik Prizine Takın

العربية قم بتوصيل حاقن الطاقة بمخرج الطاقة

עברית חבר את מזרק המתח לשקע חשמל

PT Conecte o injetor de alimentação a uma tomada de força

繁體中文 將電源供應器連接到電源插座

한국어 파워 인젝터를 콘센트에 연결

ID Hubungkan Injektor Daya ke Stopkontak

STEP 6: CONNECT SECOND CAT5E CABLE TO THE POWER INJECTOR

Insert cable connected to camera to “IN”.

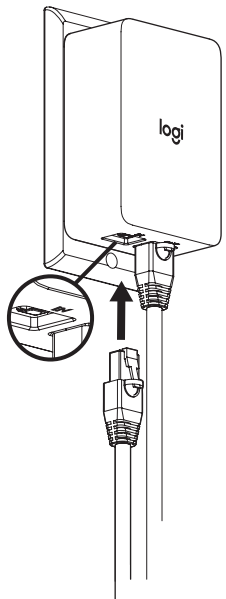

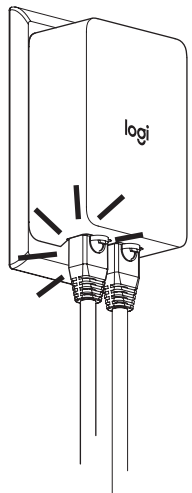

FR Connectez le second câble Cat5e à l'injecteur d'alimentation
Insérez le câble connecté à la caméra dans le port "IN".

DE Zweites Cat5e-Kabel mit dem Power Injector verbinden
Mit Kamera verbundenes Kabel an „IN" anschließen.

IT Connettere il secondo cavo Cat5e all'iniettore di alimentazione
Inserire il cavo connesso alla videocamera in "IN".

ES Conecte el segundo cable CAT5e al inyector de alimentación
Inserte el cable conectado a la cámara en "IN".

NL De tweede CAT5e-kabel op de voedingseenheid aansluiten
Op camera aangesloten kabel in 'IN' steken.

SV Anslut den andra Cat5e-sladden till strömförsörjningen
För in sladden som är ansluten till kameran till "IN".

DA Tilslut andet cat5e-kabel til strøminjektoren
Indsæt kabel tilsluttet til kamera til "IN".

NO Koble den andre CAT5E-kabelen til strøminjektoren
Sett inn kabelen tilkoblet kameraet i «IN».

FI Liitä toinen Cat5e-johto virtalähteeseen.
Liitä kameraan yhdistetty johto IN-porttiin.

EL Συνδέστε το δεύτερο καλώδιο CAT5e στον προσαρμογέα διοχέτευσης ρεύματος
Εισαγάγετε το καλώδιο που είναι συνδεδεμένο στην κάμερα στη θύρα «IN».

RU Подключите второй кабель Cat5e к инжектору питания
Вставьте кабель, подключенный к камере, в порт «IN» (вход).

PL Podłącz drugi kabel Cat5e do modułu PoE
Włóż kabel podłączony do kamery do „WEJŚCIA".

HU A második Cat5e-kábelt csatlakoztassa a tápellátóhoz.
Dugja be a kamerához csatlakoztatott kábelt az „IN" (BE) feliratú portba.

CS Připojte druhý kabel kat. 5e k napájecí jednotce
Zapojte kabel připojený k portu „IN" kamery.

SK Pripojte druhý kábel kat. 5e k napájacej jednotke
Zapojte kábel pripojený k portu „IN" kamery.

UK Під'єднайте другий кабель Cat5e до інжектора живлення
Під'єднайте кабель, з'єднаний із камерою, до порту «IN» (вхід).

ET Ühendage teine Cat5e kaabel toite injektoriga
Sisestega kaameraga ühendatud juhe porti IN.

LV Iespraudiet otru CAT5E kabeli strāvas inžektorā
Kamerai pievienoto kabeli iespraudiet ligzdā ar marķējumu "IN".

LT Prijunkite antrąjį Cat5e kabelį prie maitinimo įrenginio
Įkiškite kabelį, prijungtą prie kameros, į „IN".

BG Свържете втория кабел Cat5e с инжектора за мощност
Поставете кабела, свързан към камерата, в позиция "IN" (ВХОД).

HR Spojite drugi CAT5e kabel na mrežni injektor napajanja
Ukopčajte kabel koji je priključen na kameru na „IN".

SR Priključite drugi CAT5E kabl na injektor za napajanje
Utaknite kabl povezan sa kamerom u priključak „IN" (ULAZ).

SL Povežite drugi kabel Cat5e z injektorjem za napajanje
Kabel, ki je povezan s kamero, vstavite v „IN".

RO Conectați cel de-al doilea cablu CAT5e la adaptorul de energie
Introduceți cablul conectat la cameră la „IN".

TR İkinci CAT5E Kablosunu Güç Enjektörüne Bağlayın
Kameraya bağlı kabloyu "IN" girişine takın.

العربية قم بتوصيل كابل CAT٥E الثاني بحاقن الطاقة
أدخل الكابل المتصل بالكاميرا في «IN».

עברית חבר כבל CAT5E שני למזרק המתח
הכנס את הכבל המחובר למצלמה אל יציאת "IN".

PT Conecte o segundo cabo Cat5e ao injetor de energia
Insira o cabo conectado à câmera em "IN".

繁體中文 將第二條 CAT5E 連接線連接到電源供應器
將連接攝影機的連接線插入到「IN」

한국어 파워 인젝터에 두 번째 CAT5e 케이블 연결
케이블을 카메라의 "IN"에 연결.

ID Hubungkan Kabel Cat5e Kedua ke Injektor Daya
Masukkan kabel yang terhubungkan ke kamera ke "IN".

STEP 7: CONNECT THE OTHER END TO THE DONGLE TRANSCEIVER. PLUG THE DONGLE TRANSCEIVER INTO THE MEETING ROOM PC.

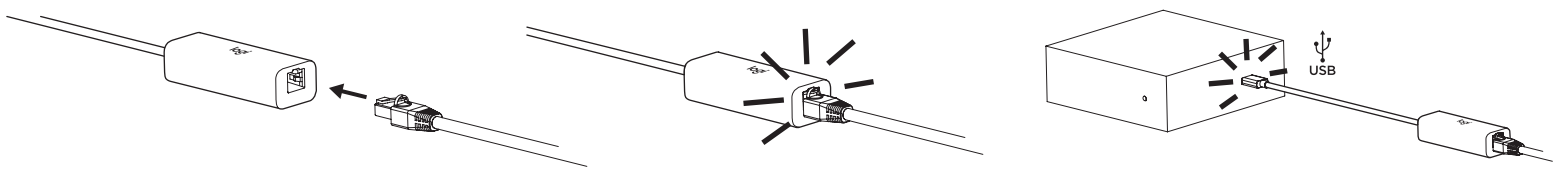

FR Connectez l'autre extrémité au récepteur dongle.
Branchez le récepteur dongle au PC de la salle de conférence.

DE Anderes Ende mit dem Dongle-Empfänger verbinden.
Dongle-Empfänger mit dem Konferenzraum-PC verbinden.

IT Connettere l'altra estremità al ricetrasmettitore dongle.
Collegare il ricetrasmettitore dongle al pc della sala riunioni.

ES Conecte el otro extremo al transceptor adaptador.
Conecte el transceptor adaptador al PC de la sala de reuniones.

NL Sluit het andere uiteinde op de dongle-zendontvanger aan.
Sluit de dongle-zendontvanger op de pc in de vergaderruimte aan.

SV Anslut den andra änden till dongelmottagaren.
Anslut dongelmottagaren till mötesrumsdatorn.

DA Forbind den anden ende til dongle-modtageren
Slut dongle-modtagerentil din mødelokales pc.

NO Koble den andre enden til dongle-senderen.
Sett inn dongle-senderen i møterom-pc-en.

FI Liitä toinen pää lähetinsovittimeen.
Liitä lähetinsovitin kokoustilan tietokoneeseen.

EL Συνδέστε το άλλο άκρο στον πομποδέκτη dongle.
Συνδέστε τον πομποδέκτη dongle στον υπολογιστή της αίθουσας συσκέψεων.

RU Противоположный конец кабеля подсоедините к USB-трансиверу.
Подключите USB-трансивер к ПК конференц-зала.

PL Podłącz drugi koniec do nadajnika-odbiornika klucza sprzętowego.
Podłącz nadajnik-odbiornik klucza sprzętowego do komputera Meeting Room.

HU Dugja a másik végét az adóvevőbe.
Dugja az adóvevőt a tárgylótermi PC-be.

CS Druhý konec kabelu připojte k adaptéru vysílače.
Zapojte adaptér vysílače do počítače konferenční místnosti.

SK Druhý koniec kábla pripojte k adaptéru vysielača.
Zapojte adaptér vysielača do počítača konferenčnej miestnosti.

UK Інший кінець підключіть до USB-радіопередавача.
Вставте USB-радіопередавач у ПК конференц-зали.

ET Ühendage teine ots vastuvõtja tongliga.
Ühendage vastuvõtja tongel koosolekuruumi lauaarvutiga.

LV Otru galu pievienojiet spraudņa tipa raiduztvērējam.
Iespraudiet spraudņa tipa raiduztvērēju tikšanās telpas datorā.

LT Prijunkite kitą galą prie siųstuvo-imtuvo rakto.
Prijunkite siųstuvą-imtuvą raktą prie posėdžių salės kompiuterio.

BG Свържете другия край с приемника на ключа за порт.
Включете приемника на ключ за порт в компютъра, на който е активна стаята за събрание.

HR Spojite drugi kraj na modul primopredajnika.
Ukopčajte modul primopredajnika u računalo u sobi za sastanke.

SR Povežite drugi kraj sa primopredajnikom hardverskog ključa.
Priključite primopredajnik hardverskog ključa na računar sale za sastanke.

SL Drugi konec povežite s sprejemnikom-oddajnikom zaščitnega ključa.
Sprejemnik-oddajnik zaščitnega ključa priključite v računalnik sejne sobe.

RO Introduceți celălalt capăt în dongle.
Conectați receptorul de tip dongle la calculatorul din sala de conferințe.

TR Diğer Ucunu Dongle Alıcı-Vericiye Bağlayın.
Dongle Alıcı-Vericiyi Toplantı Odası Bilgisayarına Takın.

العربية قم بتوصيل الطرف الآخر بجهاز الإرسال والاستقبال للمفتاح الإلكتروني (دونجل).
قم بتوصيل جهاز الإرسال والاستقبال للمفتاح الإلكتروني (دونجل) في جهاز الكمبيوتر الخاص بغرفة الاجتماعات.

עברית חבר את הקצה השני להתקן המקמ"ש.
חבר את התקן המקמ"ש למחשב חדר הישיבות.

PT Conecte a outra extremidade ao transceptor dongle.
Conecte o transceptor dongle no PC da sala de reuniões.

繁體中文 將另一端連接到配接收發器。
將配接收發器插入會議室 PC。

한국어 반대편을 동글 트랜시버에 연결합니다.
동글 트랜시버를 회의실 PC에 연결합니다.

ID Hubungkan Ujung Lainnya ke Dongle Transceiver.
Colokkan Dongle Transceiver ke PC di Ruang Rapat.

RECOMMENDED BUTTON PLACEMENT HEIGHT

Install the button 30″- 48″ from the floor.

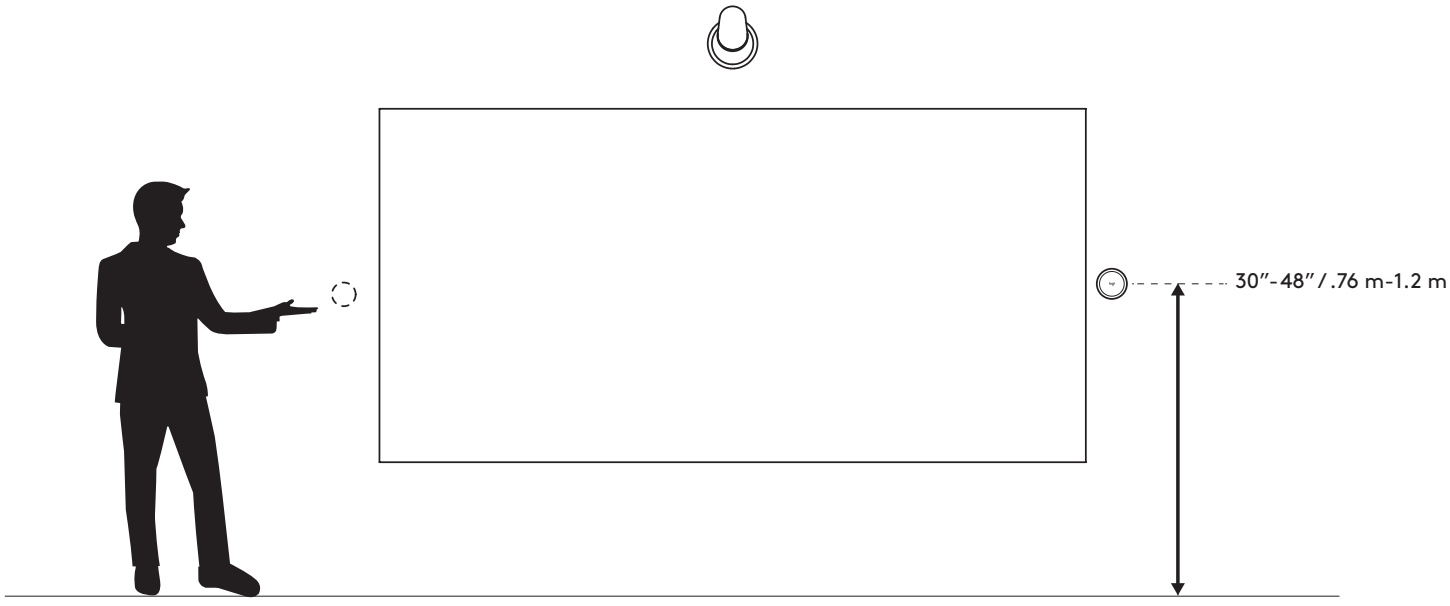

FR Hauteur recommandée du bouton
Installez le bouton à une hauteur de 76 à 101 cm (30 à 48 pouces) du sol.

DE Empfohlene Höhe der Tastenposition
Bringen Sie die Taste in einer Höhe von 0,75 m bis 1,20 m über dem Boden an.

IT Altezza raccomandata per il posizionamento dei pulsanti
Installare il pulsante a 76-120 cm (30-48 pollici) dal pavimento.

ES Altura recomendada para la colocación del botón
Instale el botón a 76 cm (30") - 1, 2 m (48") del suelo.

NL Aanbevolen hoogte voor plaatsing van de knop
Installeer de knop op een hoogte van 75 tot 120 cm van de grond.

SV Rekommenderad höjd för knapplacering
Installera knappen 75–120 cm från golvet.

DA Anbefalet højde for knapplacering
Installer knappen 76 - 122 cm fra gulvet.

NO Anbefalt høyde for knappeplassering
Monter knappen 75–120 cm fra gulvet.

FI Suositeltu painikkeen korkeus lattiasta
Asenna painike 76–122 cm:n (30–48 tuuman) korkeudelle lattiasta.

EL Προτεινόμενο ύψος τοποθέτησης κουμπιού
Τοποθετήστε το κουμπί 30"– 48" από το δάπεδο.

RU Рекомендованная высота размещения кнопки
Устанавливайте кнопку на высоте 75–120 см от пола.

PL Zalecana wysokość instalacji przycisku
Zainstaluj przycisk na wysokości 75 - 120 cm od podłogi.

HU Javasolt gombelhelyezési magasság
A gombokat 75–100 cm-re (30–40 hüvelyre) helyezze el a padló felett.

CS Doporučená výška umístění tlačítka
Tlačítko nainstalujte do výšky cca 75–120 cm od podlahy.

SK Odporúčaná výška umiestnenia tlačidla
Tlačidlo nainštalujte do výšky cca 75–120 cm od podlahy.

UK Рекомендована висота розміщення кнопки
Встановлюйте кнопку на висоті 75–120 см від підлоги.

ET Soovitatav nupu paigaldamise kõrgus
Paigaldage nupp 75-120 cm kõrgusele põrandast.

LV Ieteicamais pogas uzstādīšanas augstums
Uzstādiet pogu 76–120 cm no grīdas.

LT Rekomenduojamas mygtuko montavimo aukštis
Sumontuokite mygtuką 30–48 col. nuo grindų.

BG Препоръчителна височина, на която да се постави бутонът
Монтирайте бутона на височина 30" – 48" от пода.

HR Preporučena visina položaja gumba
Ugradite gumb na visini od 76 cm – 122 cm (30"– 48") od poda.

SR Preporučena visina za postavljanje dugmeta
Postavite dugme na visini od 76 cm – 122 cm (30"- 48") u odnosu na pod.

SK Odporúčaná výška umiestnenia tlačidla
Tlačidlo nainštalujte do výšky cca 75–120 cm od podlahy.

SL Priporočena višina postavitve gumba
Gumb namestite 76 cm–121 cm (30"–48") od tal.

RO Înălțimea recomandată pentru amplasarea butoanelor
Instalați butonul la o distanță de 30-48 inchi de podea.

TR Önerilen Düğme Yerleştirme Yüksekliği
Düğmeyi, yerden yaklaşık 75-120 cm (30-48 inç) yükseğe yerleştirin.

العربية الارتفاع الموصى به لتثبيت الأزرار
قم بتثبيت الأزرار بارتفاع 30 بوصة - 48 بوصة من الأرضية.

עברית גובה מומלץ להצבת הלחצן
התקן את הלחצן בגובה 76-122 ס"מ מהרצפה.

PT Altura recomendada de colocação do botão
Instale o botão 30 a 48 polegadas do chão.

繁體中文 建議按鈕放置高度
將按鈕安裝在離地面 75 - 120 公分高的位置。

한국어 추천 버튼 배치 높이
바닥에서 75~120cm 높이에 버튼을 설치합니다.

ID Tinggi Penempatan Tombol yang Direkomendasikan
Pasang tombol sekitar 30"- 48" dari lantai.

STEP 8: INSTALL SHARE BUTTON

Remove the battery pull tabs only after you have mounted Share Button to the wall.

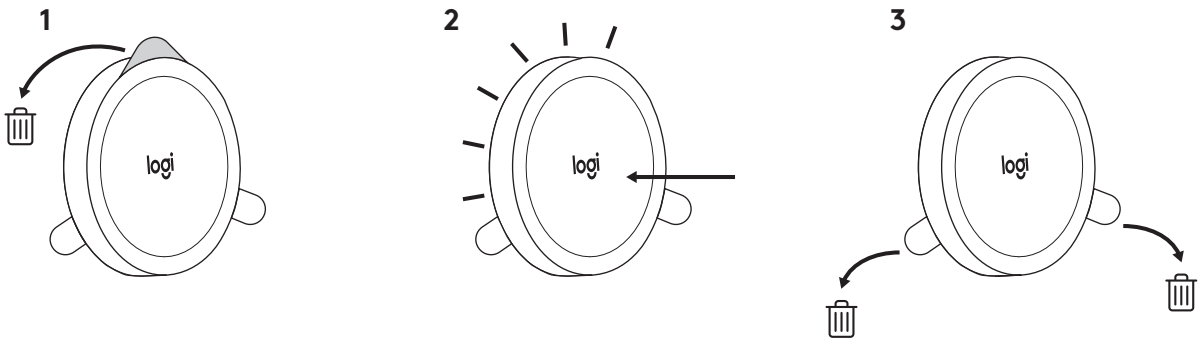

FR Installez le bouton Share
Retirez la languette de la batterie seulement une fois que le bouton Share est fixé au mur.

DE Freigabe-Taste installieren
Entfernen Sie die Batterie-Schutzstreifen erst, nachdem Sie die Freigabe-Taste an der Wand befestigt haben.

IT Installare il pulsante di condivisione
Rimuovere le linguette della batteria solo dopo aver installato il pulsante di condivisione sulla parete.

ES Instale el botón para compartir
Retire las lengüetas de la batería sólo después de haber montado el botón para compartir en la pared.

NL De knop Delen installeren
Verwijder de batterijlipjes pas nadat de knop Delen aan de muur is bevestigd.

SV Installera Dela-knappen
Ta bort batteriets dragflik först efter att du har monterat Dela-knappen på väggen.

DA Installer delingsknap
Fjern kun batteriets trækflig, efter at du har monteret delingsknappen på væggen.

NO Installere del-knappen
Fjern batteriklaffen først etter at du har montert del-knappen på veggen.

FI Asenna jakopainike.
Irrota akun vetokielekkeet vasta, kun olet kiinnittänyt jakopainikkeen seinään.

EL Τοποθέτηση Κουμπιού κοινοποίησης
Αφαιρέστε τις ταινίες ασφαλείας της μπαταρίας μόνο αφού στερεώσετε το Κουμπί κοινοποίησης στον τοίχο.

RU Установите кнопку общего доступа
Ярлычок батарейки удаляется лишь после установки кнопки общего доступа на стене.

PL Zainstaluj przycisk udostępniania
Usuń wypustki do wyjmowania baterii po zainstalowaniu przycisku udostępniania na ścianie.

HU Megosztógomb
Az akkumulátor/elem biztonsági fülét csak a megosztógomb falra szerelése után távolítsa el.

CS Nainstalujte tlačítko Share
Izolační proužky baterie vytáhněte až po nainstalování tlačítka Share na stěnu.

SK Nainštalujte tlačidlo Share
Izolačné prúžky batérie vytiahnite až po nainštalovaní tlačidla Share na stenu.

UK Установіть кнопку спільного доступу
Видаляйте ярличок батарейки тільки після встановлення кнопки спільного доступу на стіні.

ET Jagamisnupu paigaldamine
Eemaldage väljatõmmatavad lipikud alles pärast seda, kui olete jagamisnupu seinale kinnitanud.

LV Kopīgošanas pogas uzstādīšana
Izvelciet bateriju aizsargelementus tikai tad, kad kopīgošanas poga jau ir piestiprināta pie sienas.

LT Bendrinimo mygtuko įrengimas
Pašalinkite baterijos išėmimo skirtukus tik sumontavę bendrinimo mygtuką prie sienos.

BG Поставяне на бутона за споделяне
Свалете накрайниците за издърпване на батерията едва след като сте монтирали бутона за споделяне на стената.

HR Ugradite gumb za dijeljenje
Izvucite ušice folije za izolaciju baterije tek kada montirate gumb za dijeljenje na zid.

SR Postavljanje dugmeta za deljenje
Uklonite jezičak za povlačenje baterije tek kada postavite dugme za deljenje na zid.

SL Namestitev gumba za skupno rabo
Zaščitne jezičke za baterije odstranite šele takrat, ko ste gumb za skupno rabo namestili na steno.

RO Instalați butonul de partajare
Îndepărtați fantele care țin bateriile numai după ce ați fixat de perete butonul de partajare.

TR Paylaş Düğmesi'ni Kurun
Pil kulakçığını yalnızca Paylaş Düğmesi'ni duvara monte ettikten sonra çıkarın.

العربية تثبيت زر المشاركة
قم بإزالة ألسنة سحب البطارية فقط بعد تثبيت زر المشاركة بالحائط.

עברית התקן את לחצן שיתוף
הסר את לשוניות המשיכה של הסוללה רק לאחר שתרכיב את לחצן השיתוף על הקיר.

PT Instalar botão de Compartilhar
Somente remova as abas de puxar da pilha depois de montar o botão Compartilhar na parede.

繁體中文 安裝分享按鈕
僅在您已將分享按鈕安裝到牆上後，才可取下電池拉鐵。。

한국어 공유 버튼 설치
벽면에 공유 버튼을 장착한 뒤 배터리 풀 탭을 제거합니다.

ID Instal Tombol Berbagi
Lepaskan pull tab baterai hanya setelah Anda memasang Tombol Berbagi ke dinding.

STEP 9: START WHITEBOARD SHARING FROM MEETING ROOM TOUCH CONTROLLER

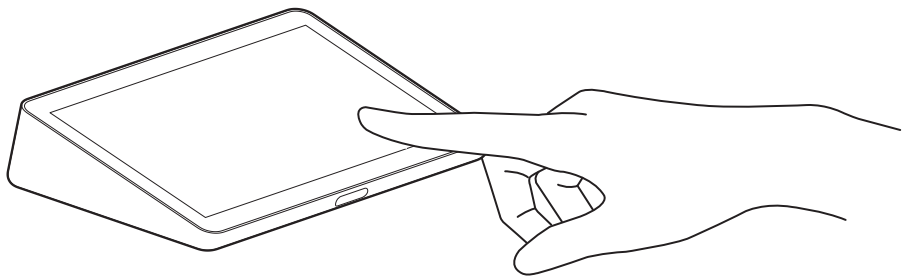

FR Partagez le tableau blanc à l'aide du contrôleur Touch de la salle de conférence

DE Whiteboard-Freigabe über den Touch-Controller im Konferenzraum starten

IT Avviare la condivisione con lavagna digitale dal controller touch della sala riunioni

ES Inicie el uso compartido de la pizarra desde el mando táctil de la sala de reuniones

NL Delen van het whiteboard starten met de touchcontroller in de vergaderruimte

SV Starta dela whiteboarden för mötesrummets pekskärmskontroll

DA Start tavledeling fra lokalets touch controller

NO Starte tavledelingen fra møterommets berøringskontroller

FI Aloita taulun jakaminen kokoustilan kosketusohjaimesta

EL Ξεκινήστε την κοινοποίηση του πίνακα από το χειριστήριο αφής της αίθουσας συσκέψεων

RU Запустите демонстрацию доски с сенсорного контроллера конференц-зала

PL Rozpocznij udostępnianie obrazu tablicy za pomocą ekranu dotykowego Meeting Room

HU Indítsa el a bemutatótábla megosztását a tárgyalótermi érintéses vezérlőről.

CS Zahajte sdílení prezentační plochy pomocí dotykového ovladače konferenční místnosti

SK Začnite zdieľanie prezentačnej plochy pomocou dotykového ovládača konferenčnej miestnosti

UK Запустіть демонстрацію дошки із сенсорного контролера конференц-зали

ET Alustage valgetahvli jagamist koosolekuruumist Puutetundlik kontroller

LV Sāciet kopīgot tāfeles saturu, izmantojot tikšanās telpas skārienvadības ierīci

LT Bendrinkite lentos vaizdą iš posėdžių salės jutikliniu valdikliu

BG Стартирайте споделяне на бялата дъска от сензорния контролер на стаята за събрания

HR Pokrenite dijeljenje ploče za pisanje s taktilnog upravljača u sobi za sastanke

SR Započnite deljenje bele table sa dodirnog kontrolera sale za sastanke

SL Zaženite skupno rabo table z upravljalnikom na dotik za sestanke

RO Începeți partajarea ecranului utilizând controlerul tactil din sala de conferințe

TR Toplantı Odası Dokunmatik Kumanda ile Akıllı Tahta Paylaşımını Başlatın

العربية ابدأ بمشاركة السبورة البيضاء من أداة التحكم باللمس لغرفة الاجتماعات

עברית התחל בשיתוף לוח הציור משלט המגע של חדר הישיבות

PT Comece a compartilhar no quadro de branco no controlador por toque da sala de reuniões

繁體中文 從會議室觸控控制器開始分享白板內容

한국어 회의실 터치 컨트롤러로 화이트보드 공유 시작

ID Mulai Berbagi Whiteboard dari Touch Controller di Ruang Rapat

STEP 10: CONFIRM CALIBRATION TO FINISH SETUP

If calibration is correct, press the Share button to confirm. If calibration is incorrect, download Logitech Sync to adjust boundaries. **logitech.com/sync.**

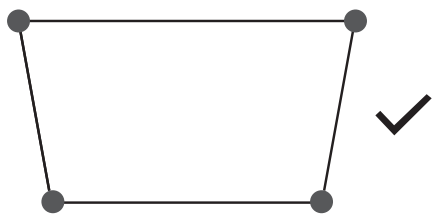

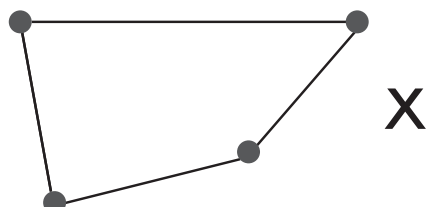

FR Confirmez le calibrage pour terminer l'installation
Si le calibrage est correct, appuyez deux fois sur le bouton Share pour confirmer. Si le calibrage est incorrect, téléchargez Logitech Sync pour ajuster les limites.

DE Kalibrierung überprüfen, um Einrichtung abzuschließen
Ist die Kalibrierung korrekt, drücken Sie zweimal die Freigabe-Taste zur Bestätigung. Ist die Kalibrierung nicht korrekt, laden Sie Logitech Sync herunter, um die Begrenzungen anzupassen.

IT Confermare la calibrazione per terminare la configurazione
Se la calibrazione è corretta, premere il pulsante di condivisione per confermare. Se la calibrazione non è corretta, scaricare Logitech Sync per regolare i bordi.

ES Confirme la calibración para finalizar la configuración
Si la calibración es correcta, para confirmarla, pulse el botón para compartir. Si la calibración no es correcta, descargue Logitech Sync para ajustar los límites.

NL Kalibratie bevestigen om de installatie te voltooien
Druk op de knop Delen om te bevestigen als de kalibratie correct is. Is de kalibratie niet correct, download dan Logitech Sync om de grenzen aan te passen.

SV Bekräfta kalibrering för att slutföra installationen
Om kalibreringen är korrekt ska du trycka på Dela-knappen för att bekräfta. Om kalibreringen är felaktig ska du ladda ner Logitech Sync för att justera gränserna.

DA Bekræft kalibreringen for at afslutte konfigurationen
Hvis kalibreringen er korrekt, skal du dobbeltklikke på knappen Del for at bekræfte. Hvis kalibrering er forkert, skal du downloade Logitech Sync for at justere grænser.

NO Kontrollere kalibreringen for å fullføre oppsettet
Hvis kalibreringen er korrekt, trykker du på del-knappen for å bekrefte. Hvis kalibreringen er ukorrekt, laster du ned Logitech Sync for å justere grensene.

FI Vahvista kalibrointi ja viimeistele käyttöönotto.
Jos kalibrointi on oikein, vahvista se painamalla jakopainiketta. Jos kalibrointi on väärin, säädä rajoja lataamalla Logitech Sync.

EL Επιβεβαίωση βαθμονόμησης για την ολοκλήρωση της τοποθέτησης
Εάν η βαθμονόμηση είναι σωστή, πιέστε δύο φορές το κουμπί κοινοποίησης για επιβεβαίωση. Εάν η βαθμονόμηση δεν είναι σωστή, κατεβάστε το Logitech Sync για να προσαρμόσετε τα όρια.

RU Подтвердите настройку, чтобы завершить установку
Если настройка выполнена правильно, нажмите на кнопку общего доступа для подтверждения. Если настройка выполнена неправильно, загрузите ПО Logitech Sync, чтобы задать границы.

PL Potwierdź kalibrację, aby zakończyć konfigurację
Jeżeli kalibracja jest poprawna, naciśnij przycisk udostępniania, aby potwierdzić. Jeżeli kalibracja nie jest poprawna, pobierz oprogramowanie Logitech Sync, aby wyregulować granice obszaru rejestracji obrazu.

HU A beállítás befejezéséhez erősítse meg a kalibrálást
Ha a kalibrálás korrekt, megerősítésként nyomja meg a megosztógombot. Ha a kalibrálás nem korrekt, a határértékek beállításához töltse le a Logitech Sync szoftvert.

CS Potvrďte kalibraci a dokončete nastavení
Je-li kalibrace správná, potvrďte ji stisknutím tlačítka Share. Pokud kalibrace není správná, stáhněte si aplikaci Logitech Sync a upravte hranice.

SK Potvrďte kalibráciu a dokončte nastavenie
Ak je kalibrácia správna, potvrďte ju stlačením tlačidla Share. Ak kalibrácia nie je správna, prevezmite si aplikáciu Logitech Sync a upravte hranice.

UK Підтвердьте налаштування, щоб завершити установку
Якщо налаштування виконано вірно, натисніть на кнопку спільного доступу для підтвердження. Якщо налаштування виконано невірно, завантажте ПЗ Logitech Sync, щоб задати межі.

ET Paigaldamise lõpule viimiseks veenduge, et seade on kalibreeritud
Kui kalibreerimine on õige, vajutage kinnitamiseks jagamisnuppu. Kui kalibreerimine on vale, laadige alla Logitech Sync, et piire korrigeerida.

LV Apstipriniet kalibrēšanu, lai pabeigtu iestatīšanu
Ja kalibrēšana ir paveikta pareizi, nospiediet kopīgošanas pogu, lai apstiprinātu. Ja kalibrēšana nav pabeigta pareizi, lejupielādējiet programmu "Logitech Sync", lai noregulētu robežas.

LT Patvirtinkite kalibraciją sąrankai baigti
Jei kalibracija teisinga, patvirtinkite paspausdami bendrinimo mygtuką. Jei kalibracija neteisinga, atsisiųskite „Logitech Sync" ir sureguliuokite ribas.

BG За да завършите настройката, е необходимо да потвърдите калибрирането
Ако калибрирането е извършено правилно, натиснете бутона „Споделяне", за да потвърдите. Ако калибрирането не е извършено правилно, изтеглете Logitech Sync, за да настроите границите.

HR Potvrdite kalibraciju za završetak postavljanja.
Ako je kalibracija ispravna, pritisnite gumb za dijeljenje radi potvrde. Ako je kalibracija neispravna, preuzmite Logitech Sync radi podešavanja granica.

SR Potvrdite kalibraciju da biste završili podešavanje
Ako je kalibracija ispravna, pritisnite dugme za deljenje da biste je potvrdili. Ako kalibracija nije ispravna, preuzmite Logitech Sync da biste podesili granice.

SL Potrdite umerjanje za zaključek namestitve
Če je umerjanje pravilno, za potrditev pritisnite gumb za skupno rabo. Če umerjanje ni pravilno, prenesite Logitech Sync, da prilagodite meje.

RO Confirmați calibrarea pentru a finaliza configurarea
În cazul în care calibrarea este corectă, apăsați butonul de partajare pentru a confirma. În cazul în care calibrarea nu este corectă, descărcați Logitech Sync pentru a ajusta zonele limită.

TR Kurulumu Tamamlamak için Kalibrasyonu Onaylayın
Kalibrasyon doğruysa onaylamak için Paylaş düğmesine basın. Kalibrasyon doğru değilse sınırları ayarlamak için Logitech Sync'i indirin.

العربية تأكيد المعايرة لإنهاء الإعداد
إذا كانت المعايرة صحيحة، فاضغط على زر المشاركة للتأكيد.
إذا كانت المعايرة غير صحيحة، فقم بتنزيل Logitech Sync لضبط الحدود.

עברית אשר כיול לסיום ההגדרה.
אם הכיול נכון, לחץ על לחצן השיתוף כדי לאשר. אם הכיול לא נכון, הורד את Logitech Sync כדי לכוונן את הגבולות.

PT Confirmar Calibração para concluir a configuração
Se a calibração estiver correta, pressione o Botão de compartilhamento para confirmar. Se a calibração estiver incorreta, baixe o Logitech Sync para ajustar os limites.

繁體中文 確認校正結果以完成設定
如果校正結果正確，請按下「分享」按鈕確認。如果校正結果不正確，請下載羅技 Logitech Sync 以調整邊界範圍。

한국어 설정을 확인하여 설치 완료
설정이 정확한 경우, 공유 버튼을 눌러 확정합니다. 설정이 정확하지 않은 경우 로지텍 Sync를 다운로드하여 경계를 조절합니다.

ID Konfirmasikan Kalibrasi untuk Menyelesaikan Pemasangan
Jika kalibrasi sudah benar, tekan tombol Berbagi untuk mengonfirmasi. Jika kalibrasi tidak benar, download Logitech Sync untuk menyesuaikan pembatas.

STEP 11: READY TO GO!

Press Share Button to easily start/stop whiteboard sharing into meetings.

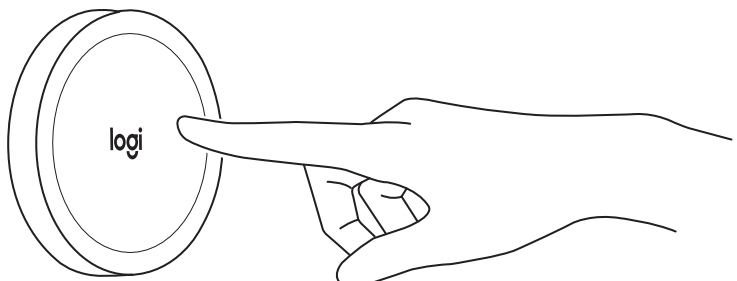

FR TOUT EST PRÊT!
Appuyez sur le bouton Share pour commencer/arrêter le partage du tableau blanc pendant les réunions.

DE FERTIG!
Drücken Sie die Freigabe-Taste, um die Whiteboard-Freigabe bei Konferenzen zu starten bzw. zu beenden.

IT FATTO!
Premere il pulsante di condivisione per avviare/interrompere facilmente la condivisione con la lavagna digitale durante le riunioni.

ES ¡LISTO PARA EMPEZAR!
Pulse el botón para compartir para iniciar/detener fácilmente el uso compartido de la pizarra en reuniones.

NL KLAAR!
Druk op de knop Delen om het delen van het whiteboard snel te starten of stoppen tijdens vergaderingen.

SV NU ÄR DET KLART!
Tryck på Dela-knappen för att enkelt starta/stoppa delning av whiteboard på möten.

DA KLAR TIL AT STARTE?
Tryk på delingsknappen for nemt at stoppe tavledeling i møder.

NO FERDIG!
Trykk på del-knappen for enkelt å starte/stoppe tavledeling på møter.

FI VALMIS KÄYTTÖÖN
Jakopainikkeen painalluksella voit helposti aloittaa ja lopettaa taulun jakamisen kokouksissa.

EL ΟΛΑ ΕΙΝΑΙ ΕΤΟΙΜΑ!
Πιέστε το Κουμπί κοινοποίησης για να ξεκινάτε και να διακόπτετε εύκολα την κοινοποίηση του πίνακα στις συσκέψεις.

RU ВСЕ ГОТОВО!
Нажмите кнопку общего доступа, чтобы запустить/остановить демонстрацию доски во время видеовстречи.

PL GOTOWE!
Naciśnij przycisk udostępniania, aby łatwo uruchamiać/zatrzymywać udostępnianie obrazu tablicy podczas konferencji.

HU JÁTÉKRA KÉSZEN.
A megosztógomb megnyomásával egyszerűen elindíthatja / leállíthatja a bemutatótábla megosztását az értekezlet számára.

CS PŘIPRAVENO K POUŽITÍ!
Stisknutím tlačítka Share můžete snadno spustit/zastavit sdílení prezentační plochy během konferencí.

SK PRIPRAVENÉ NA POUŽITIE!
Stlačením tlačidla Share môžete ľahko spustiť/zastaviť zdieľanie prezentačnej plochy v priebehu konferencií.

UK УСЕ ГОТОВО!
Натисніть кнопку спільного доступу, щоб легко почати/зупинити демонстрацію дошки під час відеозустрічі.

ET KASUTAMISEKS VALMIS!
Vajutage jagamisnuppu, et alustada/lõpetada valgetahvli jagamine koosolekutel.

LV GATAVS DARBAM!
Nospiediet kopīgošanas pogu, lai ērti sāktu/pārtrauktu kopīgot tāfeles saturu tikšanās reizēs.

LT PARUOŠTA!
Spauskite bendrinimo mygtuką, kad lengvai pradėtumėte / sustabdytumėte lentos bendrinimą posėdžiuose.

BG ГОТОВИ!
Натиснете бутона „Споделяне“, за да можете по лесен начин да стартирате/спирате споделянето на бялата дъска по време на срещи.

HR SPREMNO ZA RAD!
Pritisnite gumb za dijeljenje radi jednostavnog pokretanja/zaustavljanja dijeljenja ploče za pisanje na sastancima.

SR SVE JE SPREMNO!
Pritisnite dugme za deljenje da biste na jednostavan način pokrenuli/zaustavili deljenje bele table na sastancima.

SL PRIPRAVLJENO!
Pritisnite gumb za skupno rabo, da preprosto zaženete/ustavite skupno rabo table na sestankih.

RO SUNTEȚI GATA SĂ ÎNCEPEȚI!
Apăsați butonul de partajare pentru a porni/opri cu usurință partajarea ecranului în timpul întâlnirilor.

TR KULLANIMA HAZIR!
Toplantılarda kolayca akıllı tahta paylaşımını başlatmak/sonlandırmak için Paylaşma Düğmesi'ne basın.

العربية جاهز للانطلاق!
اضغط على زر المشاركة لبدء/إيقاف مشاركة السبورة البيضاء في الاجتماعات بسهولة.

עברית הכול מוכן!
לחץ על לחצן השיתוף כדי להתחיל או להפסיק בקלות את השיתוף של לוח הציור בישיבות.

PT PRONTO!
Pressione o botão Compartilhar para iniciar/parar facilmente o compartilhamento do quadro branco nas reuniões.

繁體中文 大功告成，可以開始使用！
按下分享按鈕可輕鬆開始/停止將白板內容分享到會議中。

한국어 이제 사용이 가능합니다!
회의 중 공유 버튼을 눌러 화이트보드 공유를 쉽게 시작/중단할 수 있습니다.

ID SIAP UNTUK DIGUNAKAN!
Tekan Tombol Berbagi untuk memulai/menghentikan berbagi whiteboard dalam rapat.

www.logitech.com/support

© 2021 Logitech, Logi and the Logitech Logo are trademarks or registered trademarks of Logitech Europe S.A. and/or its affiliates in the U.S. and other countries. All other trademarks are the property of their respective owners. Logitech assumes no responsibility for any errors that may appear in this manual. Information contained herein is subject to change without notice.

620-010125 003

© 2021 Logitech, Logi et le logo Logitech sont des marques commerciales ou déposées de Logitech Europe S.A. et/ou de ses sociétés affiliées aux États-Unis et dans d'autres pays. Logitech décline toute responsabilité en cas d'erreurs dans ce manuel. Les informations énoncées dans le présent document peuvent faire l'objet de modifications sans avis préalable.