# Lumaris Retrofit Recessed Downlight

**Installation Guide—Please Read Before Installing**

⚠ **WARNING:** RISK OF FIRE OR ELECTRIC SHOCK. Installation of downlight SHOULD NOT exceed input ratings of luminaires, and luminaires MUST match features and dimensions of images below. Contact a qualified electrician if installation cannot be properly completed.

⚠ **WARNING:** To prevent wiring damage or abrasion, do not expose wiring to edges of sheet metal or other sharp objects.

⚠ **CAUTION:** RISK OF FALLING OBJECTS. Read and follow all the instructions for mounting. Failure to follow these instructions could result in minor to moderate injury.

**Important Notes**

**Please Read Before Installing**

A. **DO NOT** make or alter any open holes in an enclosure of wiring or electrical components during kit installation.
B. Installers should examine all parts that are not intended to be replaced by the downlight for damage and replace any damaged parts prior to installation of the downlight.
C. This downlight is only compatible with the specified controls. It will not operate properly when connected to a dimmer.
D. Not for use with emergency exits or emergency lighting.
E. Suitable for Type IC or Non-IC luminaires.
F. **Codes:** Install in accordance with all local/national electrical and building codes.
G. **Environment:** Ambient operating temperature: 32 °F - 104 °F (0 °C - 40 °C), 0 - 90% humidity, non-condensing. Indoor use only.
H. Modifications not expressly approved by Lutron Electronics Co., Inc. could void the user's authority to operate this equipment.

**INCLUDED COMPONENTS:**

- Downlight
- E26 adapter cord
- Service label

**RATINGS:**

**Input:**

**MODELS:**

- HWL-RD4WH-TW
- HWL-RD4BL-TW
- HWL-RD6WH-TW
- HWL-RD6BL-TW
- RRL-RD4WH-TW
- RRL-RD4BL-TW
- RRL-RD6WH-TW
- RRL-RD6BL-TW

## 1 Turn power off

⚠ **WARNING:** RISK OF ELECTRIC SHOCK. Turn power OFF at circuit breaker or remove fuse. Damage to this product caused by wiring with power on voids the warranty.

Turn power off to the recessed housing at the source.

Remove existing lamp and trim, revealing the socket.

**Note:** Place included service label on the inside wall of the recessed housing before installing downlight.

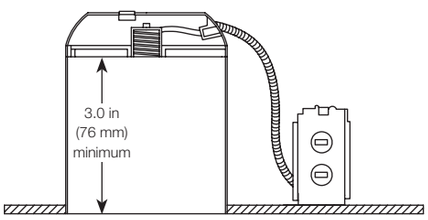


## 2 Connect cable

Screw Edison adapter cable into socket inside the recessed housing.

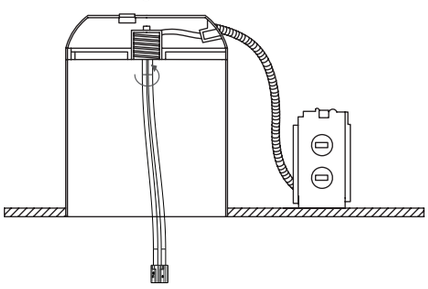

## 3 Plug in the connector

Plug orange connector on Edison adapter into the top of the downlight and press down firmly to secure.

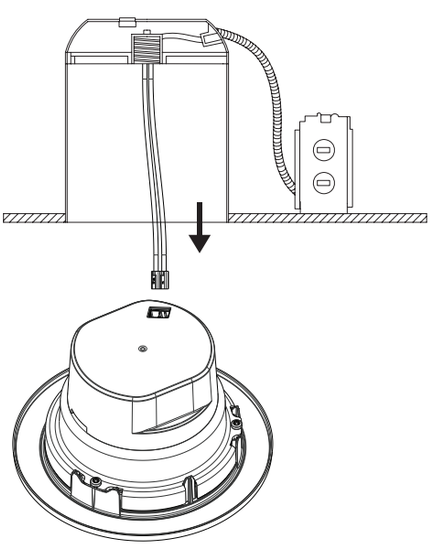

## 4 Adjust spring clips — 5 inch (127 mm) recessed housing only

Loosen the Phillips head screws holding the spring clips and press the spring clips in until they stop. Re-tighten the screws.

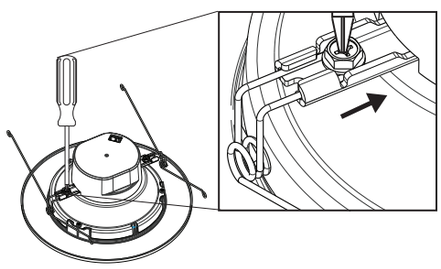

## 5 Insert spring clips or friction paddles into recessed housing

**4 inch (102 mm):** Insert one side of the downlight into the recessed housing and firmly press against the friction paddles while inserting the other side.

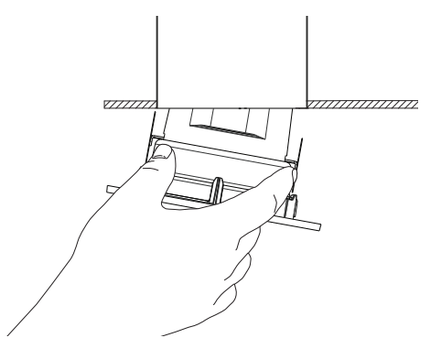

**5 inch (127 mm) or 6 inch (152 mm):** Squeeze the spring clips together and navigate them into the receiving brackets inside the recessed housing. Once in the receiving brackets release the spring clips.

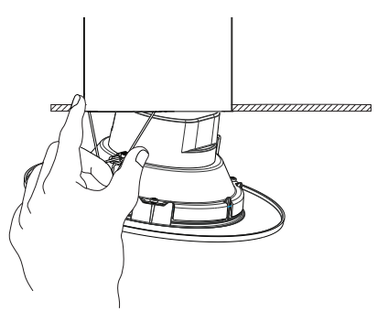

## 6 Push downlight into recessed housing

Carefully push the downlight into the recessed housing until the trim is flush with the ceiling surface.

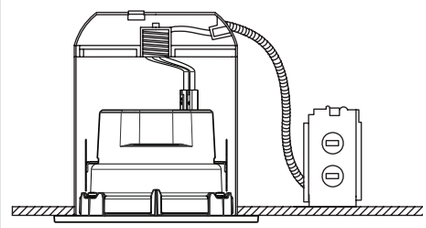

## 7 Turn power on

Turn power on to the recessed housing at the source. Downlight will turn on to maximum output at 3000 K.

**Note:** If downlight does not turn on, check all connections and confirm it is not controlled by a dimmer or switch.

## 8 System set up

Configure the device using Lutron Designer software. This step must be completed by a trained Lutron-certified technician or engineer.

**Note:** For reliable performance in a system, Clear Connect-Type X devices must be placed within 25 ft (7.6 m) of two additional compatible Clear Connect-Type X devices. Avoid metal obstructions and walls between adjacent devices. Mount at least 6 ft (1.8 m) from wireless interference sources like microwaves, Wireless Access Points (WAPs), etc. For more information and a full list of compatible wireless devices please refer to the Wireless Setup guide: www.lutron.com/RA3support or www.lutron.com/HWsupport

## Wiring Note

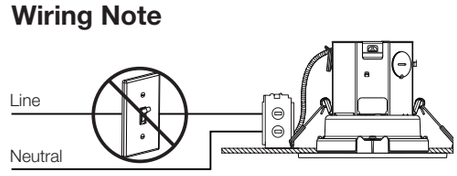


Lumaris downlights are rated to be powered directly by a breaker. Any dimmer or switch in between the breaker and downlight should be bypassed. A Lutron keypad can be installed in its place to provide control.

**LIMITED WARRANTY:** www.lutron.com/warranty

**FOR QUESTIONS AND TECHNICAL SUPPORT, PLEASE CONTACT:** lightingsupport@lutron.com OR 1.844.LUTRON1

LUTRON
Lutron Electronics Co., Inc.
7200 Suter Road
Coopersburg, PA 18036-1299, U.S.A.

01/2025
P/N 041926 REV. A

Lutron, the Lutron logo, Clear Connect, and Lumaris are trademarks or registered trademarks of Lutron Electronics Co., Inc, registered in the U.S. and/or other countries.

# Spot encastrable de rénovation Lumaris

**Guide d'installation – Veuillez lire avant l'installation**

⚠ **AVERTISSEMENT :** RISQUE D'INCENDIE OU D'ÉLECTROCUTION. L'installation du spot NE DOIT PAS dépasser les valeurs nominales d'entrée des luminaires, et les luminaires DOIVENT correspondre aux caractéristiques et aux dimensions des images ci-dessous. Contactez un électricien qualifié si l'installation ne peut pas être effectuée correctement.

⚠ **AVERTISSEMENT :** Pour éviter d'endommager ou d'abraser le câblage, n'exposez pas le câblage aux rebords de pièces en tôle ou d'autres objets coupants.

⚠ **AVERTISSEMENT :** RISQUE DE CHUTE D'OBJETS. Lisez et suivez toutes les instructions de montage. Ne pas respecter ces instructions pourrait causer des blessures légères ou modérées.

**Remarques importantes**
**Veuillez lire avant l'installation**

A. **Ne pas** percer ou modifier les trous ouverts sur un boîtier de câblage ou de composants électriques durant l'installation du kit.
B. Les installateurs doivent examiner toutes les pièces qui ne sont pas destinées à être remplacées par le spot pour déceler tout dommage et remplacer toute pièce endommagée avant l'installation du spot.
C. Ce spot est uniquement compatible avec les commandes spécifiées. Il ne fonctionnera pas correctement s'il est connecté à un gradateur.
D. Ne pas utiliser avec des sorties de secours ou un éclairage de secours.
E. Convient aux luminaires de type IC ou non IC.
F. **Codes :** Effectuez l'installation en conformité avec tous les codes électriques et de construction locaux/nationaux.
G. **Environnement :** Température ambiante de fonctionnement : 0 °C à 40 °C (32 °F à 104 °F), 0 à 90 % d'humidité, sans condensation. Utilisation à l'intérieur seulement.
H. Les modifications qui n'ont pas été expressément approuvées par Lutron Electronics Co., Inc. peuvent annuler le pouvoir de l'utilisateur d'utiliser cet équipement.

### COMPOSANTS INCLUS :

- Spot
- Cordon adaptateur E26
- Étiquette de service

### CARACTÉRISTIQUES :

### MODÈLES :

- HWL-RD4WH-TW
- HWL-RD4BL-TW
- HWL-RD6WH-TW
- HWL-RD6BL-TW
- RRL-RD4WH-TW
- RRL-RD4BL-TW
- RRL-RD6WH-TW
- RRL-RD6BL-TW

## 1 Coupez le courant

⚠ **AVERTISSEMENT :** RISQUE D'ÉLECTROCUTION. Coupez l'alimentation au niveau du disjoncteur ou enlevez le fusible. Tout dommage à ce produit causé par le câblage lors de la mise sous tension annule la garantie.

Coupez l'alimentation du boîtier encastré à la source. Retirez la lampe existante et l'habillage, révélant la douille.

**Remarque :** Placez l'étiquette de service incluse sur la paroi intérieure du boîtier encastré avant d'installer le spot.

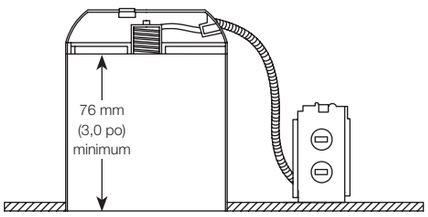


## 2 Raccorder le câble

Vissez le câble adaptateur Edison dans la douille à l'intérieur du boîtier encastré.

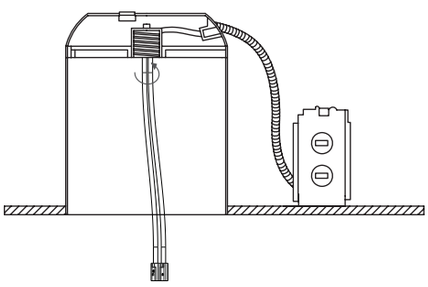

## 3 Brancher le connecteur

Branchez le connecteur orange de l'adaptateur Edison sur la partie supérieure du spot et appuyez fermement vers le bas pour le fixer.

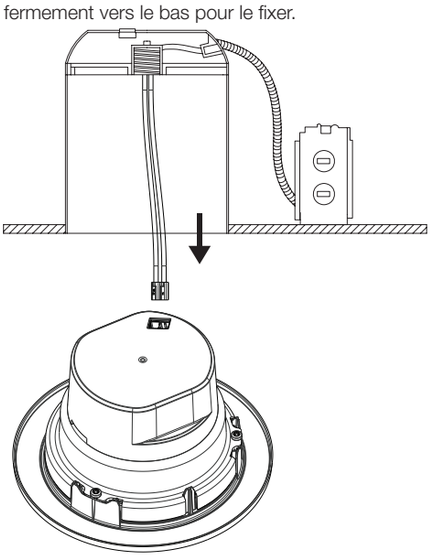

## 4 Réglez les pinces à ressort – Boîtier encastré de 127 mm (5 po) seulement

Desserrez les vis cruciforme qui retiennent les clips à ressort et appuyez sur les clips à ressort jusqu'à ce qu'ils s'arrêtent. Resserrez les vis.

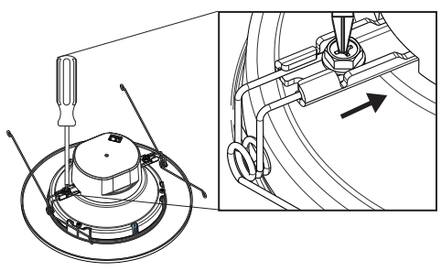

## 5 Insérer les pinces à ressort ou les palettes de friction dans le boîtier encastré

**102 mm (4 po) :** Insérez un côté du spot dans le boîtier encastré et appuyez fermement contre les palettes de friction tout en insérant l'autre côté.

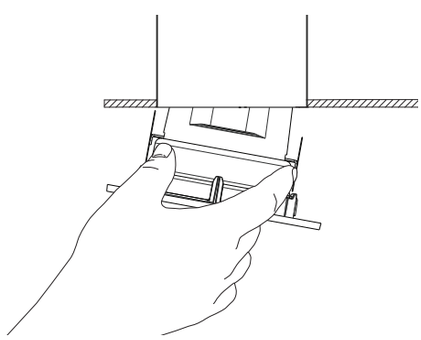

**127 mm (5 po) ou 152 mm (6 po) :** Serrez les clips à ressort ensemble et insérez-les dans les supports de réception à l'intérieur du boîtier encastré. Une fois dans les supports de réception, relâchez les clips à ressort.

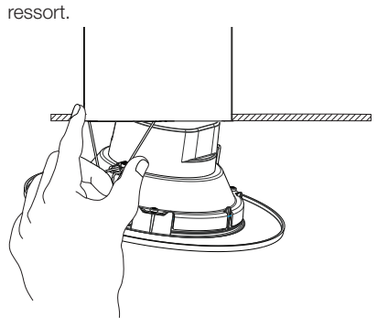

## 6 Pousser le spot dans le boîtier encastré

Poussez délicatement le spot dans le boîtier encastré jusqu'à ce que l'habillage affleure la surface du plafond.

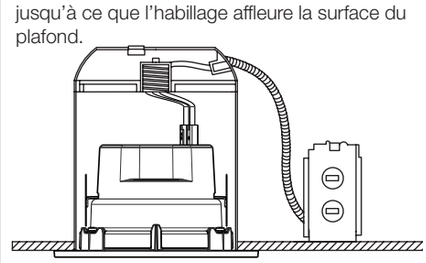

## 7 Mettre sous tension

Mettez le boîtier encastré sous tension à la source. Le spot s'allumera à une puissance maximale de 3 000 K.

**Remarque :** Si le spot ne s'allume pas, vérifiez toutes les connexions et confirmez qu'il n'est pas contrôlé par un gradateur ou un interrupteur.

## 8 Configuration du système

Configurez l'appareil à l'aide du logiciel Lutron Designer. Cette étape doit être réalisée par un technicien ou un ingénieur formé et certifié par Lutron.

**Remarque :** Pour des performances fiables dans un système, les appareils Clear Connect-Type X doivent être placés à moins de 7,6 m (25 pi) de deux appareils Clear Connect-Type X compatibles supplémentaires. Évitez les obstacles métalliques et les murs entre les appareils adjacents. Montez-le à au moins 1,8 m (6 pi) des sources d'interférences sans fil telles que les micro-ondes, les points d'accès sans fil (WAP), etc. Pour plus d'informations et une liste complète des appareils sans fil compatibles, veuillez consulter le guide de configuration sans fil : www.lutron.com/RA3support ou www.lutron.com/HWsupport

## Remarque sur le câblage

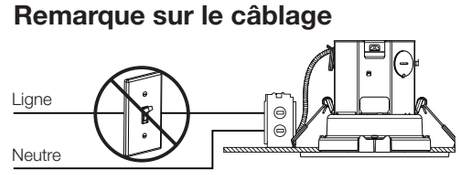


Les spots Lumaris sont conçus pour être alimentés directement par un disjoncteur. Tout gradateur ou interrupteur situé entre le disjoncteur et le spot doit être contourné. Un clavier Lutron peut être installé à sa place pour assurer le contrôle.

**GARANTIE LIMITÉE :** www.lutron.com/warranty
**POUR TOUTE QUESTION OU ASSISTANCE TECHNIQUE, VEUILLEZ CONTACTER :**
lightingsupport@lutron.com OU 1.844.LUTRON1

LUTRON
Lutron Electronics Co., Inc.
7200 Suter Road
Coopersburg, PA 18036-1299, États-Unis

01/2025
N° DE PIÈCE 041926 RÉV. A

Lutron, le logo Lutron, Clear Connect et Lumaris sont des marques commerciales ou déposées de Lutron Electronics Co., Inc. aux États-Unis et/ou dans d'autres pays.

# Luz descendente embutida Lumaris reacondicionada

**Guía de instalación; leer antes de instalar**

⚠ **ADVERTENCIA:** RIESGO DE INCENDIO O DESCARGA ELÉCTRICA.La instalación de la luz descendente NO DEBERÁ exceder las especificaciones de entrada de las luminarias, y las luminarias DEBEN concordar con las características y dimensiones de las imágenes de más abajo. Si la instalación no se pudiera completar correctamente póngase en contacto con un electricista calificado.
⚠ **ADVERTENCIA:** Para evitar daños o abrasión en el cableado, no exponga el mismo a los bordes de una chapa metálica u otros objetos filosos.
⚠ **PRECAUCIÓN:** RIESGO DE CAÍDA DE OBJETOS. Lea y siga todas las instrucciones de montaje. El incumplimiento de estas instrucciones podría provocar lesiones leves a moderadas.

**Notas importantes**
**Leer antes de instalar**

A. **No** realice o altere ningún orificio abierto en un gabinete de cableado o componentes eléctricos durante la instalación del kit.
B. Los instaladores deberán examinar todas las piezas que no estén destinadas a ser reemplazadas por la luz descendente para detectar daños y reemplazar cualquier pieza dañada antes de instalar la luz descendente.
C. Esta luz descendente sólo es compatible con los controles especificados. No funcionará correctamente cuando esté conectada a un atenuador.
D. No debe utilizarse con salidas de emergencia ni iluminación de emergencia.
E. Adecuada para luminarias tipo IC o no IC.
F. **Normativas:** Instale de acuerdo con todas las normativas eléctricas y edilicias locales/nacionales.
G. **Entorno:** Temperatura ambiental de operación: 0 °C a 40 °C (32 °F a 104 °F), 0 a 90% de humedad, sin condensación. Sólo para uso bajo techo.
H. Las modificaciones no aprobadas expresamente por Lutron Electronics Co., Inc. podrían invalidar la autorización del usuario para utilizar este equipo.

**COMPONENTES INCLUIDOS:**

- LUZ DESCENDENTE
- Cable adaptador E26
- Etiqueta de mantenimiento

**ESPECIFICACIONES:**

**MODELOS:**

- HWL-RD4WH-TW
- HWL-RD4BL-TW
- HWL-RD6WH-TW
- HWL-RD6BL-TW
- RRL-RD4WH-TW
- RRL-RD4BL-TW
- RRL-RD6WH-TW
- RRL-RD6BL-TW

## 1 Apague el equipo

⚠ **ADVERTENCIA:** RIESGO DE DESCARGA ELÉCTRICA.DESCONECTE la alimentación eléctrica en el disyuntor o retire el fusible. Los daños a este producto ocasionados por su conexión con la alimentación eléctrica activada anularán la garantía.

Desconecte la alimentación eléctrica del alojamiento embutido en la fuente. Retire la lámpara existente y la moldura, dejando al descubierto el portalámparas.

**Nota:** Coloque la etiqueta de servicio incluida en la pared interior del alojamiento embutido antes de instalar la luz descendente.

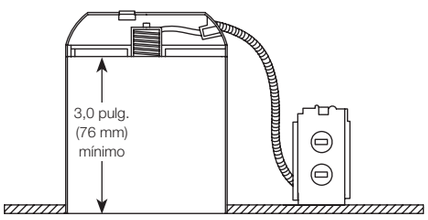


## 2 Conecte el cable

Atornille el cable del adaptador Edison en el zócalo ubicado dentro del alojamiento embutido.

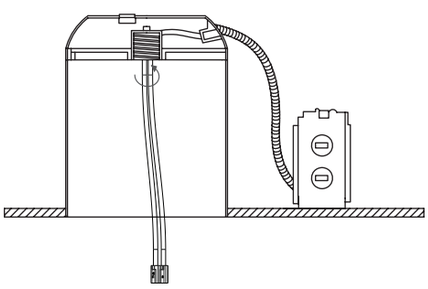

## 3 Enchufe el conector

Enchufe el conector anaranjado del adaptador Edison en la parte superior de la luz descendente y presione firmemente hacia abajo para fijarlo.

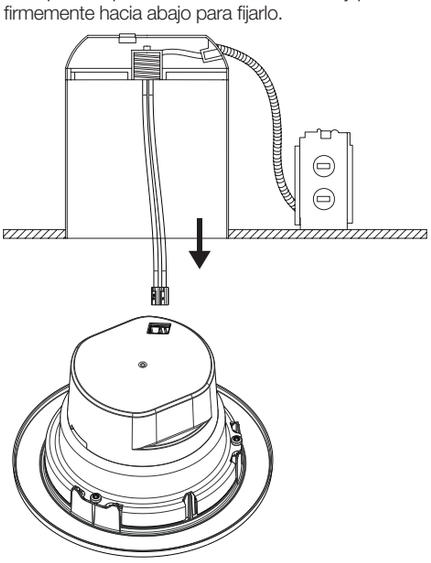

## 4 Ajuste los broches elásticos: sólo alojamiento embutido de 127 mm (5 pulg)

Afloje los tornillos de cabeza Phillips que sujetan los broches elásticos y presione los mismos hasta que se detengan. Vuelva a apretar los tornillos.

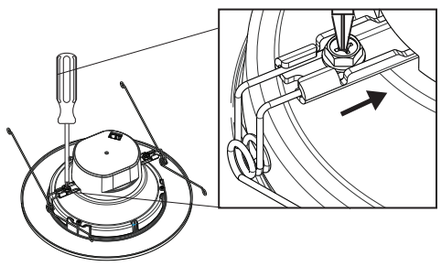

## 5 Inserte los broches elásticos o las paletas de fricción en el alojamiento embutido

**102 mm (4 pulg):** Inserte un lado de la luz descendente en el alojamiento embutido y presione firmemente contra las paletas de fricción mientras inserta el otro lado.

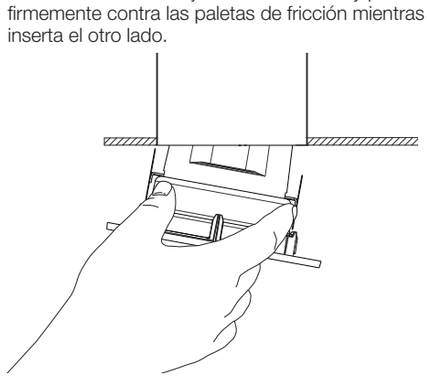

**127 mm (5 pulg) o 152 mm (6 pulg):** Apriete los broches elásticos y desplácelos hacia los soportes receptores dentro del alojamiento embutido. Una vez en los soportes receptores libere los broches elásticos.

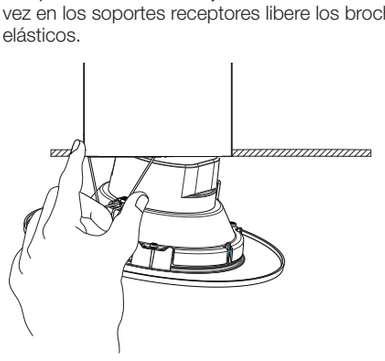

## 6 Empuje la luz descendente hacia el alojamiento embutido

Empuje cuidadosamente la luz descendente hacia el alojamiento embutido hasta que la moldura quede a ras con la superficie del cielorraso.

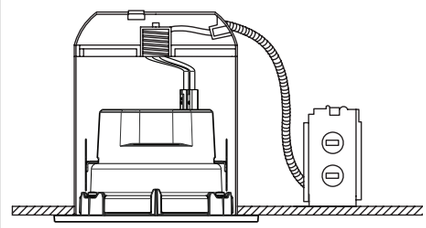

## 7 Encienda el equipo

Conecte la alimentación eléctrica al alojamiento embutido en la fuente. La luz descendente se activará a la salida máxima a 3 000 K.

**Nota:** Si la luz descendente no se encendiera, verifique todas las conexiones y confirme que no esté controlada por un atenuador o interruptor.

## 8 Configuración del sistema

Configure el dispositivo utilizando el software Designer de Lutron. Este paso debe ser completado por un técnico o ingeniero especializado capacitado y certificado por Lutron.

**Nota:** Para un desempeño confiable en un sistema, los dispositivos Clear Connect - Type X deben colocarse a menos de 7,6 m (25 pies) de dos dispositivos Clear Connect - Type X compatibles adicionales. Evite las obstrucciones metálicas y las paredes entre dispositivos adyacentes. Debe montarse al menos a 1,8 m (6 pies) de distancia de fuentes de interferencia inalámbrica tales como microondas, puntos de acceso inalámbrico (WAP), etc. Para obtener más información y una lista completa de dispositivos inalámbricos compatibles, consulte la guía de configuración inalámbrica: www.lutron.com/RA3support o www.lutron.com/HWsupport

## Nota sobre la conexión

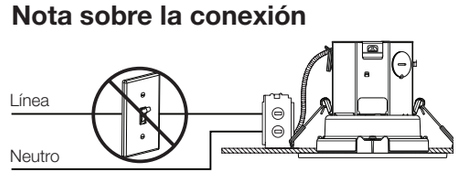


Las luces descendentes Lumaris están especificadas para ser energizadas directamente por un disyuntor. Todo atenuador o interruptor presente entre el disyuntor y la luz descendente deberá eludirse. Se puede instalar en su lugar un teclado Lutron para proporcionar control.

**GARANTÍA LIMITADA:** www.lutron.com/warranty
**PARA PREGUNTAS Y ASISTENCIA TÉCNICA, PÓNGASE EN CONTACTO CON:**
lightingsupport@lutron.com O 1.844.LUTRON1

LUTRON
Lutron Electronics Co., Inc.
7200 Suter Road
Coopersburg, PA 18036-1299, E.U.A.
01/2025
N/P 041926 REV. A

Lutron, el logotipo de Lutron, Clear Connect y Lumaris son marcas comerciales o marcas comerciales registradas de Lutron Electronics Co., Inc. en E.U.A. y/o en otros países.