Série 7-11000 Prêt-à-jouer™

Lionel Manuel du propriétaire del'ensemble de train Prêt-à-jouer ™

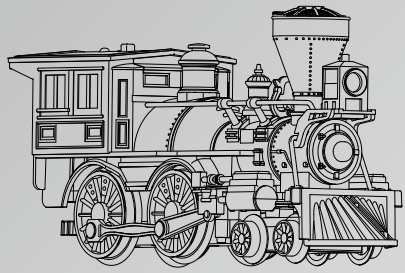

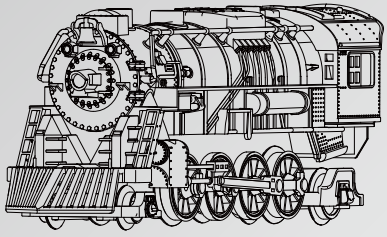

Montage par un adulte requis.
Piles non incluses

⚠ MISE EN GARDE :

RISQUE D'ÉTOUFFEMENT– Petites pièces.
Déconseillé aux enfants de moins de 3 ans.

L'emballage contient une information importante et elle devrait être conservée.

Félicitations!

Félicitations pour votre achat de l'ensemble de train Prêt-à-jouer. Cet ensemble comporte tout ce dont vous avez besoin pour bien démarrer : une commande sans fil, une grande boucle de piste facile à assembler, une série de wagons détaillés, un tender et une locomotive.

Lisez à fond les instructions de ce manuel pour des conseils pratiques importants concernant le fonctionnement et l'entretien de votre ensemble de train Prêt-à-jouer.

Inventaire de l'ensemble

- 1 Une locomotive à vapeur phare, clochette et sons
- 1 Tender
- 2 Wagons à bestiaux
- 24 rails courbés
- 8 rails droits
- 1 Commande sans fil
- 1 Manuel de l'utilisateur

Énoncés de la FCC et de la RSS

Avertissement : Tout changement ou toute modification à cet équipement non expressément approuvé par les tiers responsables pour la conformité peut annuler l'autorisation de l'utilisateur de le faire fonctionner.

NOTA : Cet équipement a été testé et trouvé conforme aux limites d'un dispositif numérique de Classe B en vertu de l'Article 15 des règlements de la FCC. Ces limites sont conçues pour assurer une protection raisonnable contre tout brouillage nuisible dans une installation résidentielle. Cet équipement crée, utilise et peut irradier des fréquences radio et, si non installé correctement et utilisé conformément aux présentes instructions, peut causer du brouillage nuisible aux communications radio.

Toutefois, il n'existe aucune garantie qu'un brouillage puisse ne pas se produire dans une installation particulière. Si cet équipement cause un brouillage nuisible à la réception radio ou de la télévision, ce qui peut être déterminé en allumant et fermant cet équipement, on invite l'utilisateur à essayer de corriger ce situation en suivant l'une ou plusieurs des mesures suivantes :

- Réorienter ou repositionner l'antenne réceptrice.
- Augmenter l'écart entre l'équipement et le récepteur.
- Consulter le détaillant ou un technicien radio/TV expérimenté.

Cet appareil est conforme à l'Article 15 des règlement de la FCC. Son fonctionnement est assujetti aux deux conditions suivantes : (1) cet appareil ne peut pas causer de brouillage nuisible et (2) doit accepter tout brouillage capté, y compris un brouillage pouvant causer un fonctionnement non voulu.

Cet appareil est conforme aux RSS exemptés de licence d'Industrie Canada. Son fonctionnement est assujetti aux deux conditions suivantes : (1) cet appareil ne peut pas causer de brouillage nuisible et (2) doit accepter tout brouillage capté, y compris un brouillage pouvant causer un fonctionnement non voulu.

Table des matières

Montage des rails et disposition

Dispositions pour réunir les sections de rails 5
Plan de Montage 6

Installation des piles et choix

Installer des piles « AAA » dans la commande sans fil 7
Installer des piles « C » dans la locomotive 8-9

Faire fonctionner votre train :

Raccorder la locomotive et le tender 10
La commande sans fil 11-13
Bouton d'activation de l'alimentation sur la locomotive 13

Entretien et fonctionnements

Avertissement des piles 14
Nettoyage des rails 14
Dépannage 15
Garantie limitée/Service Lionel 16

Les marques Lionel suivantes sont utilisées partout dans ce manuel et elles sont protégées en vertu de la loi. Tous droits réservés.

Lionel®, LionChief™, LionChief Plus™, LEGACY™, FasTrack®, TrainMaster®, Odyssey®, RailSounds®, CrewTalk™, TowerCom™, DynaChuff™, StationSounds™, Pullmor®, ElectroCoupler™, Magne-Traction®, CAB-1® Remote Controller, American Flyer®, Lionel ZW®, ZW®, MagniVision®, TMCC®, Lionelville®, Wireless Tether™, Powerhouse™, LionMaster®, Conventional Classics™, Postwar Celebration Series™, TruRail™, PH-1 Powerhouse®, Powermaster®, Powerstation-Powerhouse®, Accessory Motor Controller™, AMC™, Accessory Switch Controller™, ASC™, Action Recorder Controller™, ARC™, Track Power Controller 300™, TPC 300™, Track Power Controller 400™, TPC 400™, Block Power Controller™, BPC™, Operating Track Controller™, OTC™, FatBoy™, Lionel Lines®, Joshua Lionel Cowen Series™, Lockon®, TrainSounds™, MultiHorn™, MultiWhistle™, Choo-Choo™, SensorTrack™, Plug Expand Play™, Ready-to-Play™, Imagineering™

Assemblage des rails et plans de montage

Unir les sections de rails

Joindre les sections de rails en les plaçant sur une surface plane et en insérant les attaches de plastique de chaque section de rail dans les ouvertures correspondantes de la section suivante. Appuyer ou presser les traverses ensemble pour les connecter. Cela peut nécessiter l'aide d'un adulte. Vérifier à nouveau tous les points de raccordement des rails une fois la disposition terminée afin de vous assurer qu'ils sont bien en place.

Pour démonter le rail, vous n'avez qu'à soulever légèrement les sections de rail à un angle où elles sont jointes et elles vont se séparer. Voir l'illustration 1.

Les rails doivent être maintenus propres, secs et exempt d'huile, de graisse et de saleté. Nettoyer périodiquement les rails avec un linge propre et doux.

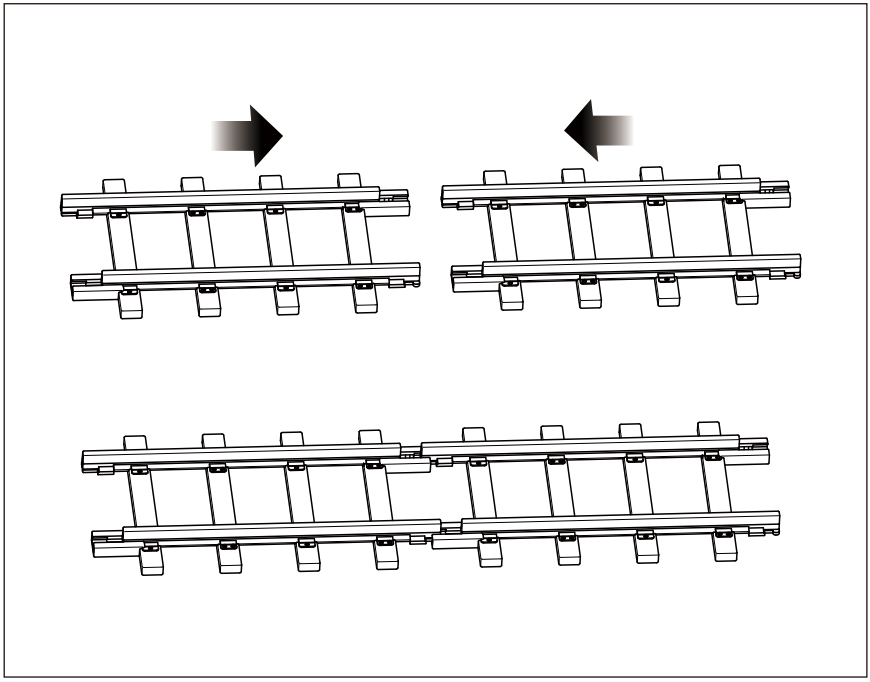

Illustration 1. Assembler et démontrer le rail

Assemblage des rails et plans de montage

Dispositions

Trois dispositions sont possibles avec les rails fournis. Voir l'illustration 2.

Cercle

- Raccorder toutes les sections de rail courbées

Cercle agrandi

- Faire quatre (4) courbes de 90 degrés en joignant six (6) sections chacuns
- Raccorder les six sections courbées de 90 degrés à deux sections droites

Ovale

- Faire deux demi-cercles chacunsutilisant douze (12) sections courbées. Faire deux (2) longs rails droits utilisant quatre (4) sections chacuns. Joindre les courbes utilisant les deux (2) sections de rails droits.

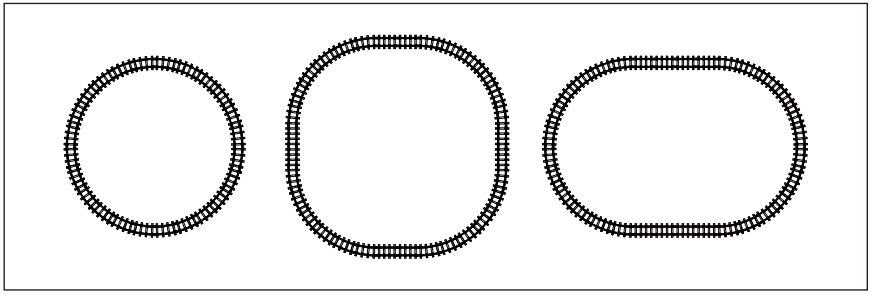

Illustration 2. Dispositions possibles

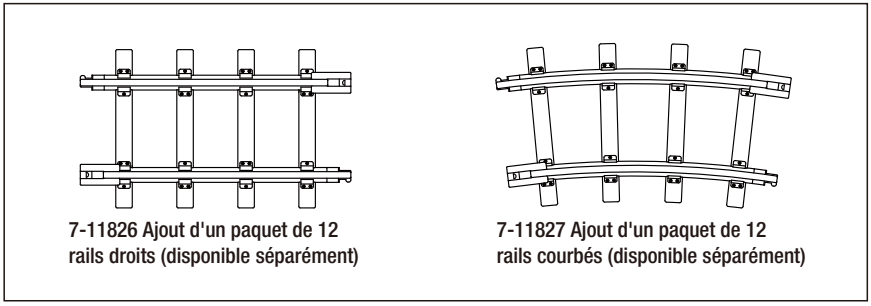

Illustration 3. Des rails supplémentaires sont maintenant disponibles séparément pour créer de nouvelles dispositions.

Installation des piles et options

Installation des piles « AAA » dans le boitier de la commande sans fil

Au moyen d'un tournevis cruciforme, demandez à un adulte de dévisser la vis sur le couvercle du compartiment de la pile. Une fois le plateau à piles enlevé (comme indiqué a l'illustration 4), installez trois (3) piles alcalines AAA (non incluses). Veillez à ce que les pôles +/- de chaque pile soient positionnés correctement dans le compartiment. Replacer la trappe du compartiment et resserrer la vis. Éviter de trop serrer la vis.

Important! Utiliser seulement des piles alcalines 'AAA'. Utiliser seulement des piles neuves. Ne jamais utiliser ensemble des piles usagées et neuves ou de types différents.

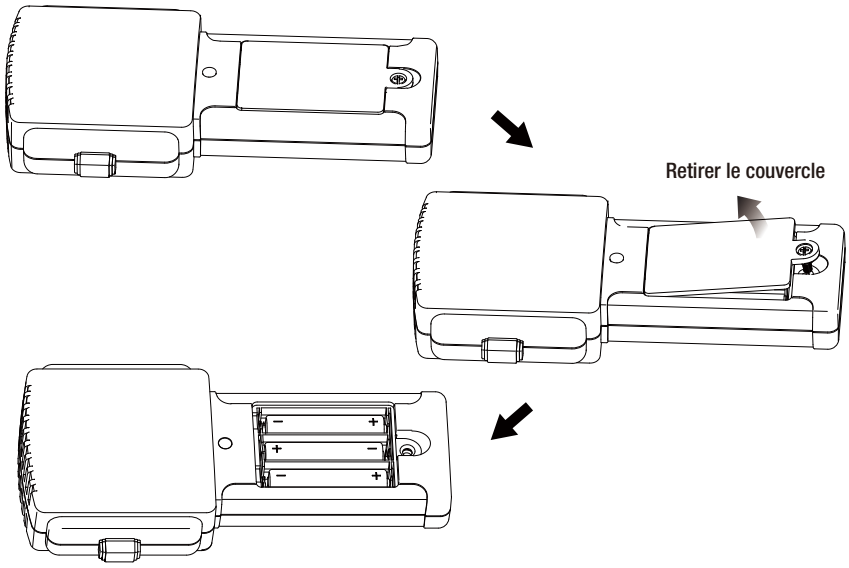

Illustration 4. Ouvrir et fermer le compartiment à pile.

Important! **RETIRER TOUTES LES PILES LORSQUE LE TRAIN N'EST PAS UTILISÉ POUR UNE LONGUE PÉRIODE DE TEMPS. LA GARANTIE LIMITÉE DE LIONEL NE COUVRE PAS LE DOMMAGE CAUSÉ À VOTRE COMMANDE SUITE À DES PILES QUI ONT FUI.**

Important! **Lorsque vous ne faites pas fonctionner le train, mettre le commutateur On/Off (Marche/Arrêt) à la position Off (Arrêt) pour conserver la durée de vie des piles.**

Installation des piles et options

Installation des piles « C » dans la locomotive Berkshire

Au moyen d'un tournevis cruciforme, demandez à un adulte de dévisser la vis sur le couvercle du compartiment de la pile. Appuyer sur le mécanisme de verrouillage du plateau à piles pour permettre au plateau de glisser hors de la cavité à l'intérieur de la locomotive. Une fois le plateau à piles enlevé, installez six (6) piles alcalines « C » (non incluses). Veillez à ce que les pôles +/- de chaque pile soient positionnés correctement dans le compartiment. Voir l'illustration 5 (a/b).

Important! Utiliser des piles alcalines « C ». Utiliser seulement des piles neuves. Ne jamais utiliser ensemble des piles usagées et neuves ou de types différents.

Fermez le compartiment à piles en insérant la fente dans l'extrémité supérieure du couvercle intérieure de la cabine dans la nervure de retenue. Ensuite, fermer l'extrémité inférieure du couvercle et le fixer à l'aide du tournevis cruciforme.

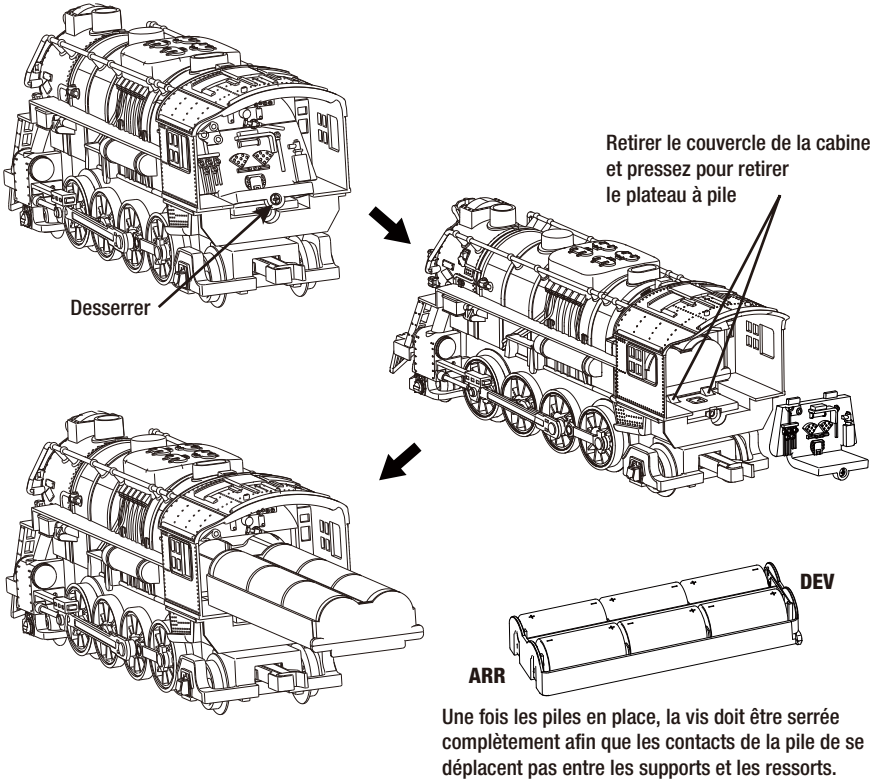

Locomotive Bershire

Illustration 5a. Installer des piles « C » dans la locomotive Berkshire

Installation des piles et options

Installer des piles « C » dans la locomotive General

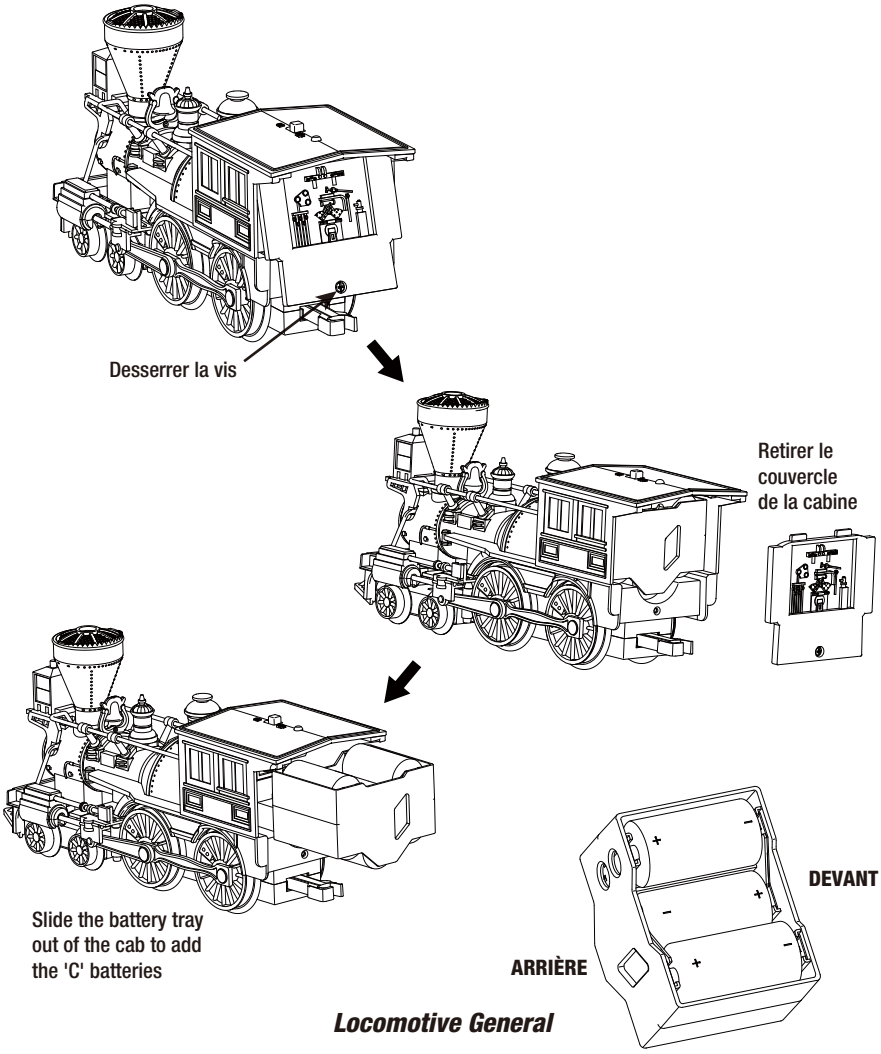

Illustration 5b. Installer des piles « C » dans la locomotive General

Important! **Retirer toutes les piles si le train n'est pas utilisé pour une longue période de temps. La garantie limitée de Lionel ne couvre pas les dommages à la locomotive causés par des piles qui ont fui.**

Faire fonctionner votre train

Accrocher la locomotive et le tender

Placer la locomotive sur le rail en premier. S'assurer que toutes les roues sont placées à l'intérieur des rails..

Note : La locomotive ne se mettra pas en marche tant que le commutateur sur le dessus de la locomotive n'est pas glissé à la position ON (Marche).

Placer le tender sur le rail derrière la locomotive et accrocher les coupleurs. S'assurer que toutes les roues du tender sont placées à l'intérieur des rails. Voir l'illustration 6.

Important! **Retirer toutes les piles si le train n'est pas utilisé pour une longue période de temps. La garantie limitée de Lionel ne couvre pas les dommages à la locomotive causés par des piles qui ont fui..**

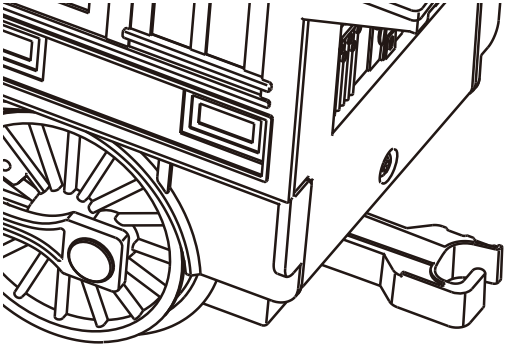

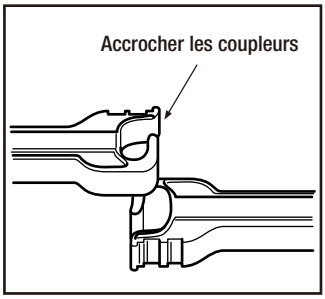

Illustration 6. Accrocher la locomotive et les autres wagons

Faire fonctionner votre train

La commande sans fil

Tourner le commutateur sur le côté de la commande sans fil à la position On (Marche). Le voyant rouge DEL au-dessus du régulateur de vitesse s'allume pour vous informer que la commande est activée.

Tourner le commutateur sur la commande sans fil vers le bas ou à la position Off (Arrêt). Le voyant DEL sur le dessus du régulateur de vitesse s'éteint indiquant que l'alimentation est fermée. Voir l'illustration 7.

Note : Laisser la commande sans fil en marche lorsqu'elle n'est pas utilisée épuise la pile.

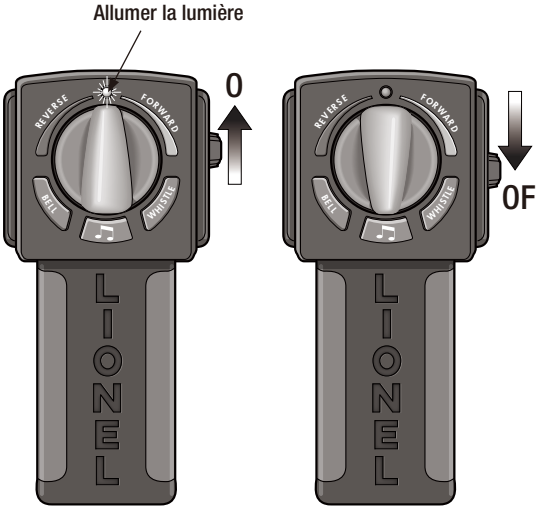

Illustration 7. Utiliser la commande sans fil

Coupler la commande sans fil à votre ensemble de train Prêt-à-jouer™

La commande sans fil fermée, tourner le commutateur de la locomotive à la position ON (MARCHE). La locomotive émettra un bip strident. Le phare avant est éteint et la lumière de la cabine clignote.

Activer la commande sans fil. La locomotive émet un son, le phare s'allume et la lumière de la cabine cesse de clignoter aussi longtemps que le train est arrêté (au repos).

Note : Si la commande est activée AVANT la locomotive, le voyant DEL sur la commande sans fil clignotera. Une fois la commande couplée à la locomotive, le voyant DEL sur la commande sans fil restera allumer en continu si la position sur le cadran est à la position neutre/au repos et que le bouton est positionné vers le DEL. Les sons émis par la locomotive s'activent comme décrit ci-dessus locomotive s'activent comme décrit ci-dessus.

Faire fonctionner votre train

Faire fonctionner votre commande sans fil

Tourner votre commande sans fil à la position ON en faisant glisser le bouton vers la droite. Le voyant DEL du régulateur de vitesse s'allume (Voir Illustration 7 à la page 11). Voir l'Illustration 8 à la page 13 pour le fonctionnement du bouton.

Avant

Tourner le cadran vers la droite vers le VERT. Il y a trois (3) vitesses à la position Avant et plus vous tourner le cadran vers la flèche verte, plus vite le train roule. Le rythme clignotant du voyant DEL sera uniforme à la vitesse. Les trois (3) vitesses sont : lent (clignotement lent), moyen (clignotement moyen) et rapide (clignotement rapide). Une fois que la locomotive commence à rouler, la lumière de la cabine s'allume et reste allumée aussi longtemps que la locomotive roule.

Arrêt

Tourner le cadran vers le haut arrête le train. À noter qu'il peut prendre quelques secondes avant que le train s'arrête complètement, tout dépend de sa vitesse. S'assurer que le train est complètement arrêté avant de changer de direction.

Marche arrière

Tourner le cadran vers la position bleue REVERSE (Marche arrière) pour que le train se mette à reculer. Encore, il y a trois (3) vitesses en position marche arrière. Plus vous tourner le cadran vers la flèche bleue, plus vite le train roule. Le rythme clignotant du voyant DEL sera uniforme à la vitesse.

Clochette

Appuyer sur le bouton BELL (clochette) active le son de la clochette de la locomotive.

Bouton au centre *(Selon l'ensemble acheté)*

Appuyer sur le bouton central UNMARKED (non identifié) active une annonce spéciale lorsque le train est arrêté et une autre annonce lorsqu'il se déplace.

Sifflet

Appuyer sur le bouton WHISTLE (sifflet) active le sifflet de la locomotive.

Note : Si le commutateur d'alimentation de la locomotive est fermé lorsqu'elle se déplace, elle s'arrêtera. Le voyant DEL sur la commande sans fil commence à clignoter lentement, cela signifie qu'il y a une mauvaise transmission avec la locomotive.

Si la commande est fermée pendant que le train roule, la locomotive ralentit et s'arrête. Le phare se ferme, la lumière de la cabine commence à clignoter et un long son strident commence à jouer (avisant le conducteur de faire glisser le commutateur d'alimentation à la position OFF (Arrêt) pour conserver la durée de vie de la pile).

Note : Laisser la commande sans fil à la position ON (Marche) lorsqu'elle n'est pas utilisée épuise la pile.

Faire fonctionner votre train

Faire fonctionner votre commande sans fil (suite)

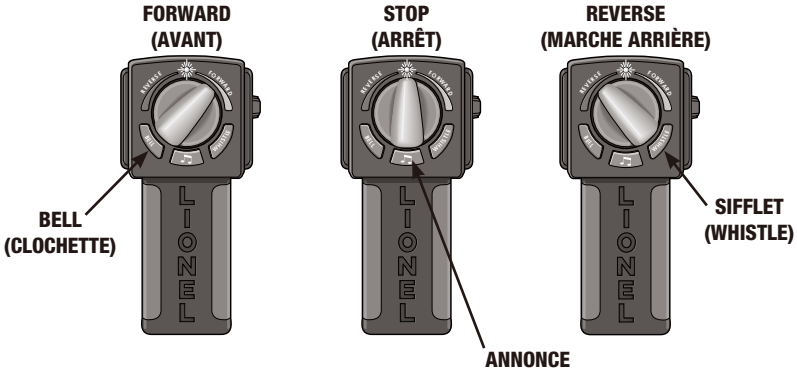

COMMANDE SANS FIL À 3 BOUTONS

Illustration 8. Faire fonctionner votre commande sans fil à trois (3) boutons

Bouton de mise en marche sur la locomotive

Faire glisser le commutateur de la locomotive à la position ON (MARCHE). La lumière de la cabine de la locomotive clignote et un son audible résonne pour indiquer qu'elle cherche à se coupler à la commande sans fil.

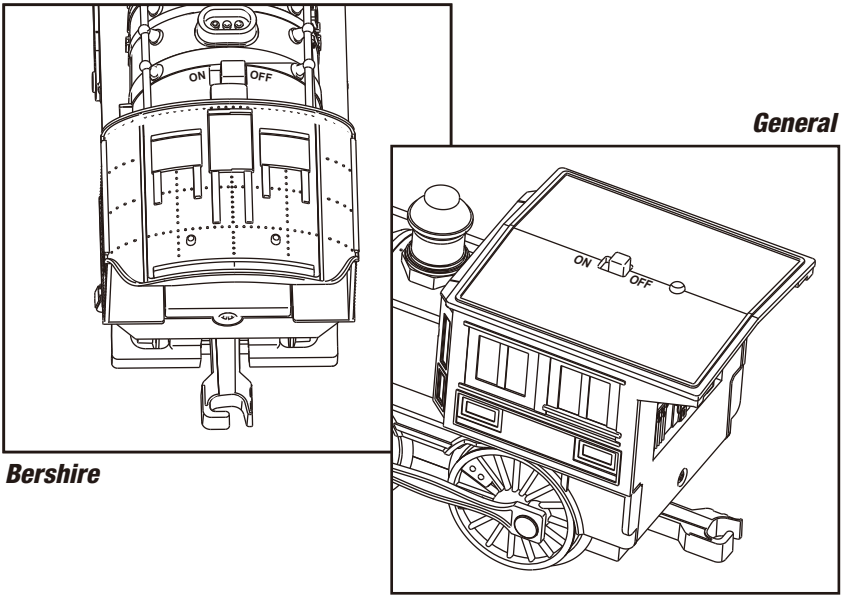

Illustration 9. Bouton d'activation de l'alimentation

IMPORTANT : INFORMATION RELATIVE À LA PILE

Veiller conserver cette information pour référence future.
Les piles doivent être remplacées par un adulte.

⚠ MISE EN GARDE :

- **Ne pas mélanger les piles alcalines, régulières (carbone et zinc) ou rechargeables (nickel et cadmium).**
- **Ne jamais utiliser ensemble des piles usagées et neuves ou de types différents.**
- **Seles les piles du même type ou équivalentes sont recommandées.**
- **Les piles doivent être insérées en respectant la bonne polarité.**
- **Les piles usées doivent être retirées des jouets.**
- **Les terminaux d'alimentation ne doivent pas être court-circuités.**
- **Jeter les piles avec précaution.**
- **Ne pas jeter de piles dans le feu. L'intérieur des piles peut exploser ou fuir.**
- **Les piles non rechargeables ne doivent pas être rechargées.**
- **Retirez les piles rechargeables des jouets avant de les recharger.**
- **Les piles rechargeables doivent être utilisées seulement sous la supervision d'un adulte.**

Nettoyage des rails

Il est très important de maintenir les rails et les roues exempts de saleté et de graisse. Les essuyer avec un linge doux chaque fois qu'ils sont sales. De cette façon, la locomotive roulera plus efficacement.

Entretien et fonctionnements

Dépannage

Le train ne roule pas et la lampe de la locomotive n'est pas allumée. La lumière de la cabine de la locomotive clignote.

1. Vérifier si la commande sans fil est à la position Off (Arrêt).
2. Après cette vérification et si la lampe ne s'allume toujours pas, remplacer les piles « C » dans la locomotive. S'assurer que les piles sont orientées comme indiqué dans le compartiment à piles (voir les pages 8 et 9). Après avoir remplacé les piles, faire glisser le commutateur à la position ON (MARCHE).

Le train ne roule pas, mais la lampe de la locomotive et le son fonctionnent.

1. S'assurer que le commutateur de la commande sans fil est à la position ON (Marche). Le voyant DEL rouge s'allumera.
2. Essayer de rapprocher la commande plus près de la locomotive. Bien que conçu pour une portée optimale de 3 mètres (10 pi), le signal peut faiblir en raison d'un objet métallique ou autre brouillage.
3. S'assurer que la commande n'est pas à plat sur le plancher et que celle-ci est positionnée au-dessus du train.
4. Remplacer les trois (3) piles « AAA » dans la commande (voir à la page 7). S'assurer que les piles sont orientées comme indiqué dans le compartiment à piles.

Le train ne roule pas et la lampe de la cabine ne vacille pas.

1. Vérifier si la lumière d'alimentation de votre commande est allumée. Donner une nouvelle commande au train comme appuyer sur le bouton du sifflet. Si la lampe continue à vaciller et que le sifflet n'émet pas de son, il se peut que votre locomotive ou votre commande ait besoin d'être réparée. Si la lumière de la cabine devient une lueur blanche régulière et que le sifflet n'émet pas de son, votre locomotive doit être réparée. Contacter le service Lionel. Voir la la page 16.

Le train roule, mais les roues glissent sur les rails.

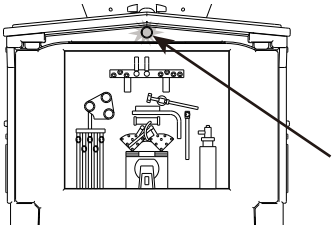

Lumière blanche de la cabine. En des conditions normales, la lumière de la cabine s'allume pendant que le train roule.

1. Vérifier le dessus des rails et enlever la graisse ou la saleté pouvant s'être déposée sur les roues. Nettoyer avec un linge doux ou légèrement humide.
2. Vérifier si toutes les roues de la locomotive, du tender et des wagons sont correctement posées sur les rails.

QUESTIONS?

Service clientèle

586-949-4100 Option 2

Ce produit est couvert par une garantie d'UN an à partir de la date d'achat, couvrant les composants et la fabrication.

©2016 Lionel L.L.C., Concord, NC 28027
United States of America
Printed in China