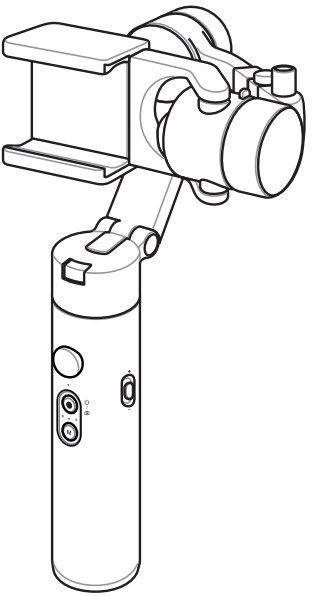

ASUS ZenGimbal

G3M-B1
3-Axis Handheld Stabilizer
Quick Start Guide

快速使用指南

快速用户指南

クイックスタートガイド

A17078
First Edition
July 2020

COPYRIGHT INFORMATION

No part of this manual, including the products and software described in it, may be reproduced, transmitted, transcribed, stored in a retrieval system, or translated into any language in any form or by any means, except documentation kept by the purchaser for backup purposes, without the express written permission of ASUSTeK COMPUTER INC. ("ASUS").

ASUS PROVIDES THIS MANUAL "AS IS" WITHOUT WARRANTY OF ANY KIND, EITHER EXPRESS OR IMPLIED, INCLUDING BUT NOT LIMITED TO THE IMPLIED WARRANTIES OR CONDITIONS OF MERCHANTABILITY OR FITNESS FOR A PARTICULAR PURPOSE. IN NO EVENT SHALL ASUS, ITS DIRECTORS, OFFICERS, EMPLOYEES OR AGENTS BE LIABLE FOR ANY INDIRECT, SPECIAL, INCIDENTAL, OR CONSEQUENTIAL DAMAGES (INCLUDING DAMAGES FOR LOSS OF PROFITS, LOSS OF BUSINESS, LOSS OF USE OR DATA, INTERRUPTION OF BUSINESS AND THE LIKE), EVEN IF ASUS HAS BEEN ADVISED OF THE POSSIBILITY OF SUCH DAMAGES ARISING FROM ANY DEFECT OR ERROR IN THIS MANUAL OR PRODUCT.

Products and corporate names appearing in this manual may or may not be registered trademarks or copyrights of their respective companies, and are used only for identification or explanation and to the owners' benefit, without intent to infringe.

SPECIFICATIONS AND INFORMATION CONTAINED IN THIS MANUAL ARE FURNISHED FOR INFORMATIONAL USE ONLY, AND ARE SUBJECT TO CHANGE AT ANY TIME WITHOUT NOTICE, AND SHOULD NOT BE CONSTRUED AS A COMMITMENT BY ASUS. ASUS ASSUMES NO RESPONSIBILITY OR LIABILITY FOR ANY ERRORS OR INACCURACIES THAT MAY APPEAR IN THIS MANUAL, INCLUDING THE PRODUCTS AND SOFTWARE DESCRIBED IN IT.

Copyright © 2020 ASUSTeK COMPUTER INC. All Rights Reserved.

LIMITATION OF LIABILITY

Circumstances may arise where because of a default on ASUS' part or other liability, you are entitled to recover damages from ASUS. In each such instance, regardless of the basis on which you are entitled to claim damages from ASUS, ASUS is liable for no more than damages for bodily injury (including death) and damage to real property and tangible personal property; or any other actual and direct damages resulted from omission or failure of performing legal duties under this Warranty Statement, up to the listed contract price of each product.

ASUS will only be responsible for or indemnify you for loss, damages or claims based in contract, tort or infringement under this Warranty Statement.

This limit also applies to ASUS' suppliers and its reseller. It is the maximum for which ASUS, its suppliers, and your reseller are collectively responsible.

UNDER NO CIRCUMSTANCES IS ASUS LIABLE FOR ANY OF THE FOLLOWING: (1) THIRD-PARTY CLAIMS AGAINST YOU FOR DAMAGES; (2) LOSS OF, OR DAMAGE TO, YOUR RECORDS OR DATA; OR (3) SPECIAL, INCIDENTAL, OR INDIRECT DAMAGES OR FOR ANY ECONOMIC CONSEQUENTIAL DAMAGES (INCLUDING LOST PROFITS OR SAVINGS), EVEN IF ASUS, ITS SUPPLIERS OR YOUR RESELLER IS INFORMED OF THEIR POSSIBILITY.

SERVICE AND SUPPORT

Visit our multi-language website at **https://www.asus.com/support/**

Download the ASUS ZenGimbal App

下載 ASUS ZenGimbal 手機應用程式

下载 ASUS ZenGimbal 手机应用程序

ASUS ZenGimbal アプリのダウンロード

Read the user manual in the app first before using ASUS ZenGimbal

使用 ASUS ZenGimbal 穩定器前，請先閱讀應用程式中的使用手冊

使用 ASUS ZenGimbal 云台前，请先阅读应用程序中的用户手册

本製品をご使用になる前に、アプリ内のユーザーマニュアルを必ずお読みください。

Scan the QR code to install the ASUS ZenGimbal App

掃描二維條碼以安裝 ASUS ZenGimbal 手機應用程式

扫描二维码以安装 ASUS ZenGimbal 手机应用程序

本製品を使用するスマートフォンで QR コードを読み取り、ASUS ZenGimbal アプリをインストールします。

Unfolding ASUS ZenGimbal
展開 ASUS ZenGimbal 穩定器
展开 ASUS ZenGimbal 云台
ASUS ZenGimbal の展開

This icon indicates the click sound when you complete a certain task.

此圖示表示當您完成操作時會聽到聲響。

此图标表示当您完成操作时会听到声响。

このアイコン表示がある場合は、「カチッ」と音がするところまで移動させます。

1

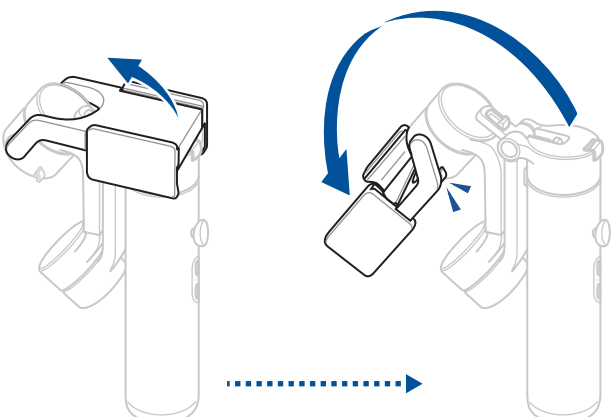

2

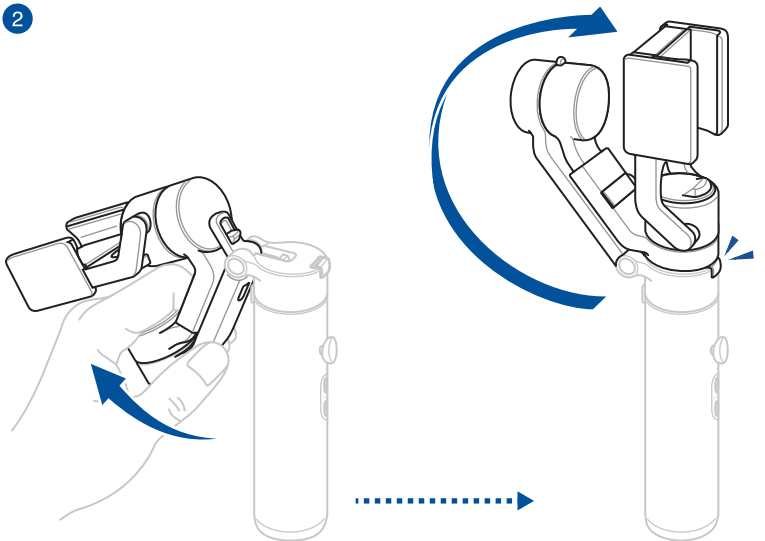

3

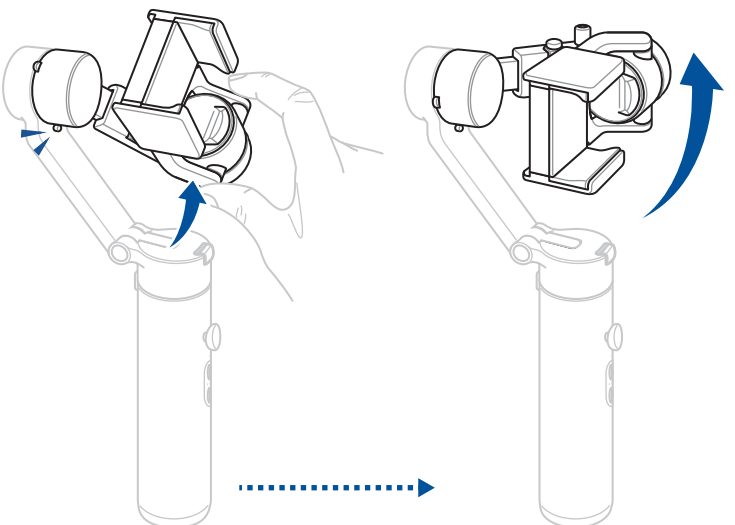

4

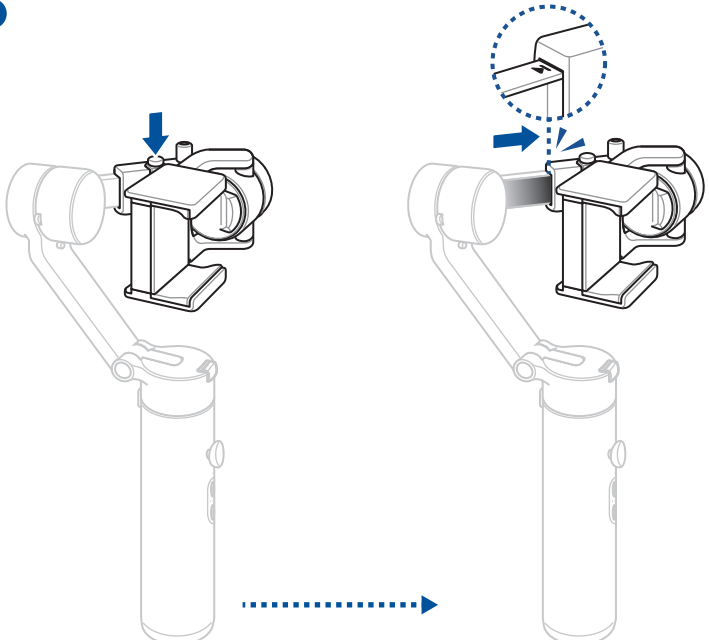

WARNING! DO NOT turn on the power before mounting your smartphone!

警告！穩定器完全展開，安裝完手機後才可開機！

警告！云台完全展开，安装完手机后才可开机！

警告！本製品の電源をオンにする前に必ずスマートフォンを取り付けてください！

Overview
產品概觀 / 产品概述 / 各部の名称

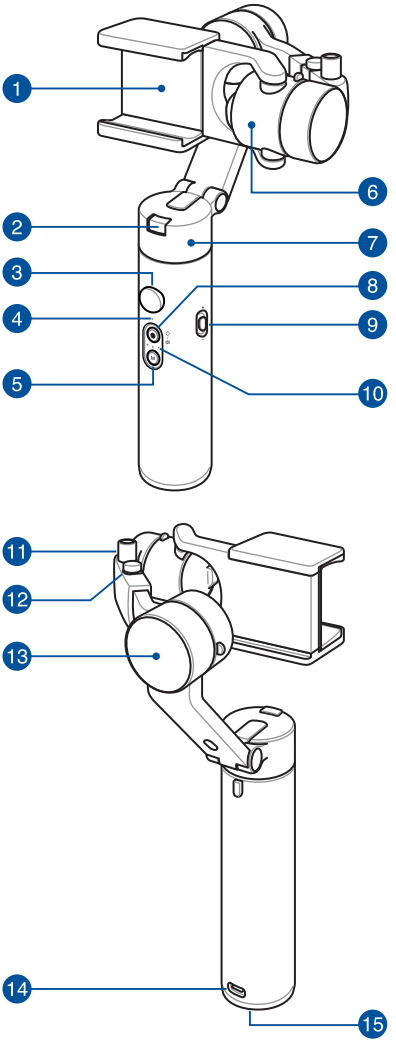

1. Smartphone holder
2. Fold button
3. Joystick
4. Battery indicator
5. M button
6. Tilt motor
7. Pan motor
8. Power/shutter button
9. Zoom slider
10. Status indicators
11. Counterweight mount
12. Unlock button
13. Roll motor
14. Charging port
15. Wrist strap hole

1. 手機支架
2. 收折按鈕
3. 搖桿
4. 電池指示燈
5. M 模式按鈕
6. 俯仰軸馬達
7. 航向軸馬達
8. 電源/快門按鈕
9. 變焦滑桿
10. 狀態指示燈
11. 配重砝碼安裝孔
12. 解鎖按鈕
13. 橫滾軸馬達
14. 充電連接埠
15. 腕帶孔

1. 手机支架
2. 收折按钮
3. 摇杆
4. 电池指示灯
5. M 模式按钮
6. 俯仰轴电机
7. 航向轴电机
8. 电源/快门按钮
9. 变焦滑杆
10. 状态指示灯
11. 配重砝码安装孔
12. 解锁按钮
13. 横滚轴电机
14. 充电连接端口
15. 手绳孔

1. スマートフォンフォルダー
2. 折りたたみボタン
3. ジョイスティック
4. バッテリー残量インジケーター
5. M ボタン
6. チルト軸モーター
7. パン軸モーター
8. 電源/シャッターボタン
9. ズームスライダー
10. ステータスインジケーター
11. カウンターウェイトマウント
12. ロック解除ボタン
13. ロール軸モーター
14. 充電ポート（USB Type-C®）
15. ストラップホール

Charging ASUS ZenGimbal
為 ASUS ZenGimbal 穩定器充電
为 ASUS ZenGimbal 云台充电
ASUS ZenGimbal の充電

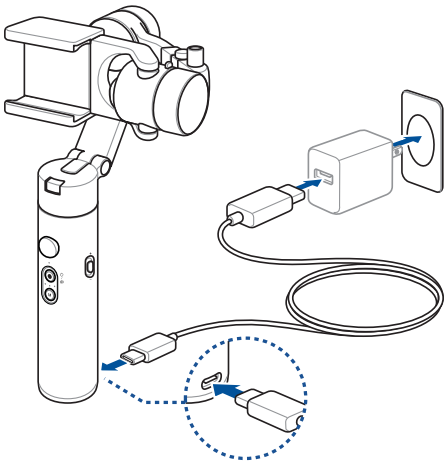

NOTE:

- Power adapter is not included in the package.
- The battery indicator blinks when ASUS ZenGimbal is charging, and turns to solid white when fully charged.

說明：

- 產品包裝未附電源變壓器。
- 當 ASUS ZenGimbal 穩定器充電時，電池指示燈會閃爍，充飽時則會轉為白色恆亮。

说明：

- 产品包装未附电源变压器。
- 当 ASUS ZenGimbal 云台充电时，电池指示灯会闪烁，充饱时则会转为白色恒亮。

注記：

- 電源アダプターは付属しておりません。別途お買い求めください。
- 充電中はバッテリー残量インジケーターが点滅します。バッテリーが完全に充電されると、バッテリー残量インジケーターは白色で点灯します。

Mounting your smartphone

安裝手機

安装手机

スマートフォンの取り付け

WARNING! DO NOT turn on the power before mounting your smartphone!

警告！穩定器完全展開，安裝完手機後才可開機！

警告！云台完全展开，安装完手机后才可开机！

警告！本製品の電源をオンにする前に必ずスマートフォンを取り付けてください！

1

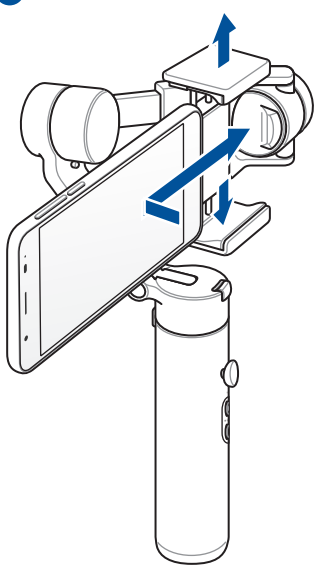

2

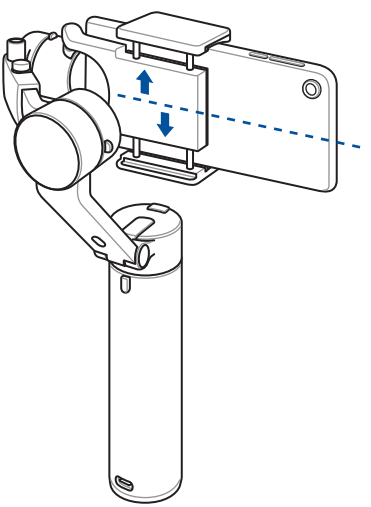

Powering on / Powering off
開機 / 關機
开机 / 关机
電源のオン/オフ

IMPORTANT! Hold firm of the handle after powering on.

重要！開機時請拿穩手把。

重要！开机时请拿稳手柄。

重要！電源をオン/オフする際は、本製品をしっかりと持って操作してください。

Press and hold the power button to power on / power off
按住電源按鈕開機 / 關機
按住电源按钮开机 / 关机
電源/シャッターボタンを長押しして電源をオン/オフする

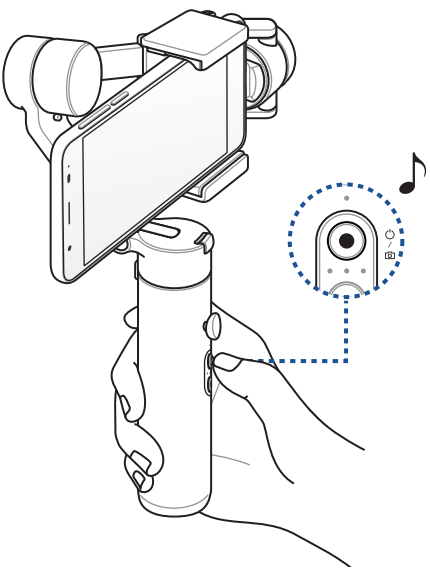

Connecting your smartphone
連接手機
连接手机
スマートフォンを接続する

Open the ASUS ZenGimbal App then tap the Bluetooth icon to connect your smartphone to ASUS ZenGimbal

開啟 ASUS ZenGimbal 手機應用程式然後點選藍牙圖示以將手機連接至 ASUS ZenGimbal 穩定器

开启 ASUS ZenGimbal 手机应用程序然后点击蓝牙图标以将手机连接至 ASUS ZenGimbal 云台

スマートフォンのASUS ZenGimbal アプリを起動し、Bluetooth® アイコンをタップして接続する

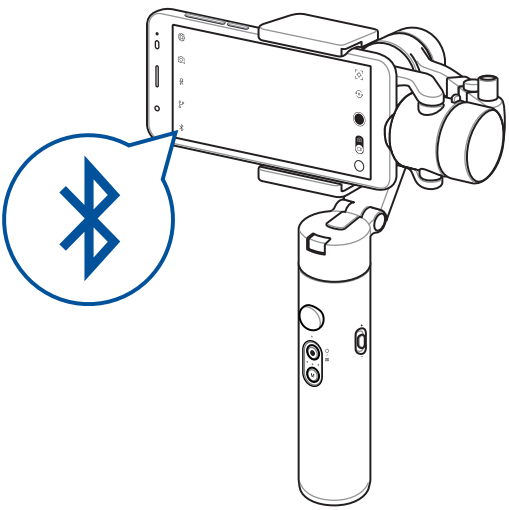

Using ASUS ZenGimbal modes

使用 ASUS ZenGimbal 各項模式

使用 ASUS ZenGimbal 各项模式

ASUS ZenGimbal 各モードの使用

Modes	Trigger button	Status indicators
Pan follow mode	(Default)	● ● ●
Follow mode	Press the M button once	● ● ●
Lock mode	Press the M button twice	● ● ●
Point of View (POV) mode	Press and hold the M Button for three (3) seconds	● ● ●
Vortex mode	Using flashlight hold* and then press the M Button four times	● ● ●

** For more details on different modes and holds, refer to the complete user manual from the app or our multi-language website at* **https://www.asus.com/support/**.

模式	啟動按鈕	狀態指示燈
水平跟隨模式	（預設）	● ● ●
全跟隨模式	按一下 M 模式按鈕	● ● ●
全鎖定模式	按兩下 M 模式按鈕	● ● ●
第一人稱視角 (POV) 模式	按住 M 模式按鈕約 3 秒	● ● ●
無限旋轉模式	水平拿住手把進入手電筒握法*然後按四次 M 模式按鈕	● ● ●

* 關於不同模式與握法，更多細節請參考應用程式或多國語言網站 **https://www.asus.com/support/** 中完整版使用手冊的說明。

模式	启动按钮	状态指示灯
航向跟随模式	（默认）	● ● ●
全跟随模式	按一下 M 模式按钮	● ● ●
全锁定模式	按两下 M 模式按钮	● ● ●
第一人称视角（POV）模式	按住 M 模式按钮约 3 秒	● ● ●
盗梦空间模式	水平拿住手柄进入手电筒握法*然后按四次 M 模式按钮	● ● ●

* 关于不同模式与握法，更多细节请参考应用程序或多国语言网站 **https://www.asus.com/support/** 中完整版用户手册的说明。

モード	ボタン操作	ステータスインジケーター
パンフォローモード	（デフォルトモード）	● ● ●
フォローモード	Mボタンを1回押す	● ● ●
ロックモード	Mボタンを2回押す	● ● ●
POVモード	Mボタンを3秒間長押し	● ● ●
ボルテックスモード	ペンライトモード* 中にMボタンを4回押す	● ● ●

* 各種モードの詳細については、アプリまたは公式サイトのマニュアルをご覧ください。
https://www.asus.com/support/

Folding ASUS ZenGimbal

收折 ASUS ZenGimbal 穩定器

收折 ASUS ZenGimbal 云台

ASUS ZenGimbalを折りたたむ

IMPORTANT! Turn off the power before removing your smartphone!

重要！請先關機後再取下手機。

重要！请先关机后再取下手机。

重要！スマートフォンを取り外す前に必ず本製品の電源をオフにしてください！

1

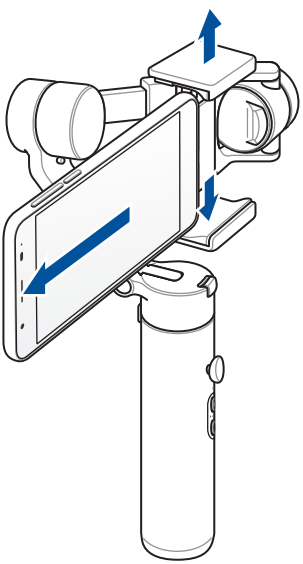

2

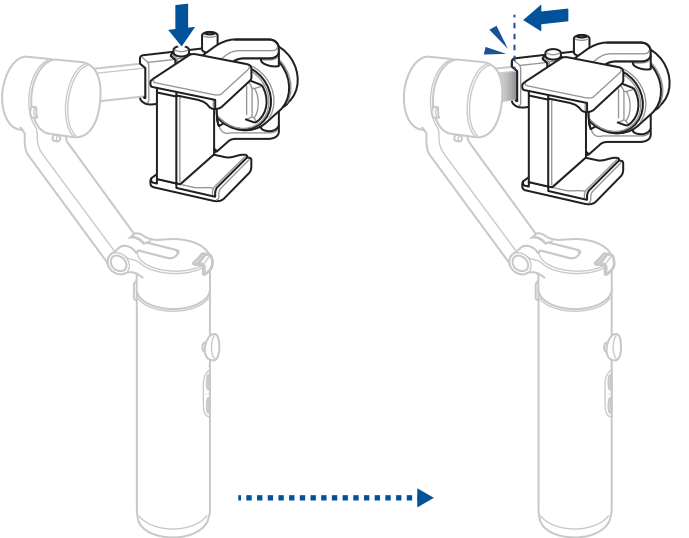

3

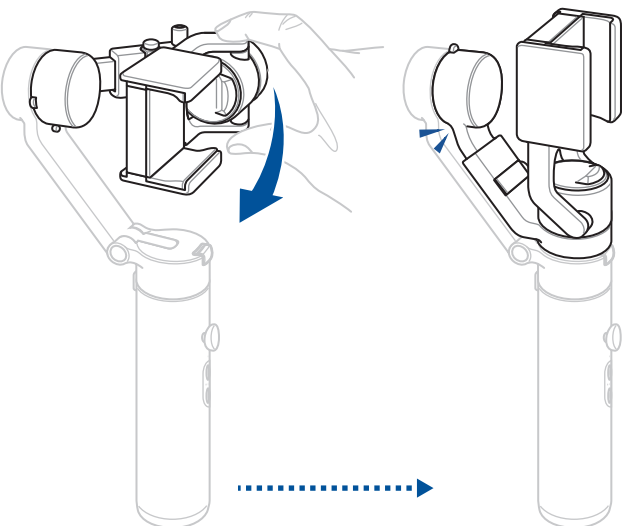

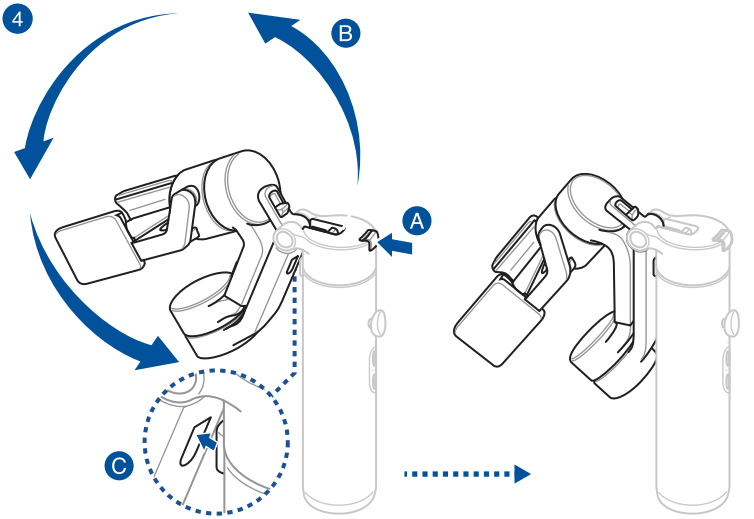
4
B
A
C

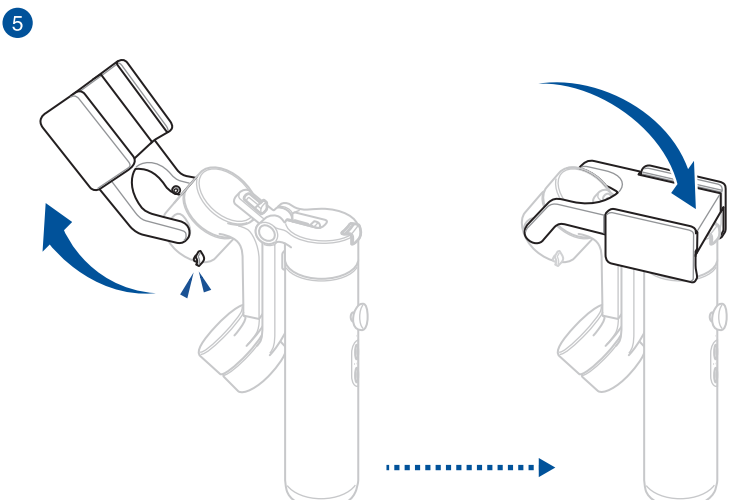
5

Safety Information

Disclaimer

Thank you for purchasing ASUS ZenGimbal. This section includes information regarding your safety, legal rights, and responsibilities. Download the user manual from the app or ASUS support site and use the product only according to the user manual. Failure to follow instructions or warnings in the user manual may result in damage to the product or damage to other objects and personnel in the vicinity. Users are responsible for any operation of the product, and should follow the safety guidelines, including, but not limited to in the user manual.

Operation safety

- ASUS ZenGimbal is not water resistant. Avoid using this product near rain or any sources of moisture.
- Avoid using this product in dusty environments.
- The recommended operating temperature is 0°C (32°F) to 40°C (104°F).
- Never attempt to disassemble and reassemble the product.
- DO NOT strike, throw, or drop this product.
- To prevent damage, ensure ASUS ZenGimbal is not blocked by any objects or external force while in use.
- Follow the instruction in the manual to prevent damage to the product.
- Ensure adapter, USB cable, and charging port are not damaged before charging. Never use a damaged adapter, USB cable, or charger.

Safety precautions

- DO NOT place this product near any sources of heat such as a fireplace, heater, etc. DO NOT leave this product inside a vehicle on hot days.
- DO NOT leave this product in any environment with temperature exceeding 60°C.
- Keep this product out of the reach of children or pets.
- DO NOT leave the battery unused for a long period of time after it has been completely discharged. Doing so may result in over-discharge and cause damage to the battery.

Lithium-Ion Battery Warning

- Danger of explosion if battery is incorrectly replaced. Replace only with the same or equivalent type recommended by the manufacturer. Dispose of used batteries according to the manufacturer's instructions.
- Disposal of a battery into fire or a hot oven, or mechanically crushing or cutting of a battery, that can result in an explosion.
- Leaving a battery in an extremely high temperature surrounding environment that can result in an explosion or the leakage of flammable liquid or gas.
- A battery subjected to extremely low air pressure that may result in an explosion or the leakage of flammable liquid or gas.

安全資訊

聲明

感謝您購買 ASUS ZenGimbal 穩定器。此章節包含人身安全、合法權利與責任等相關資訊。請從應用程式或華碩支援網站下載使用手冊並務必依據手冊說明使用本產品。未依照手冊中的指示或警告可能會導致產品或其他物品損壞以及造成周遭人員受傷。本產品的任何操作使用者必須負責，並應該依照但不限於使用手冊中的安全指引操作。

操作安全注意事項

- ASUS ZenGimbal 穩定器並不防水。請避免在雨中或靠近任何濕氣來源下使用。
- 請勿在塵土飛揚的環境中使用本產品。
- 建議操作環境溫度為 0° C (32° F) 至 40° C (104° F)。
- 請勿嘗試拆解或重組本產品。
- 請勿擊打、丟擲或摔落本產品。
- 為避免損傷，使用 ASUS ZenGimbal 穩定器時，請確保沒有任何物體阻擋或外力干擾。
- 請依照使用手冊指示操作以避免造成本產品損傷。
- 充電前請先確認變壓器、USB 傳輸線與充電連接埠皆未損壞。絕不使用損壞的變壓器、USB 傳輸線或充電器。

安全預防事項

- 請勿將本產品置於靠近任何熱源之處，像是火爐、暖爐等。天氣熱時，請勿將本產品置於車內。
- 請勿將本產品置於溫度超過 60° C 的環境中。
- 請將本產品遠離孩童或寵物。
- 電池完全放電後請勿長時間不使用電池，這樣會導致過度放電造成電池損壞。

鋰電池警告事項

- 電池未正確更換可能會有爆炸危險。請只更換同款或廠商建議同型式的電池。請依照電池製造商指示丟棄廢棄電池。
- 將電池丟入火中或烤箱加熱；或是將電池壓碎或切開，皆會導致爆炸發生。
- 將電池置於極端高溫的環境中會導致爆炸以及易燃液體或氣體流出。
- 電池在極低氣壓下會導致爆炸以及易燃液體或氣體流出。

安全信息

声明

感谢您购买 ASUS ZenGimbal 云台。此章节包含人身安全、合法权利与责任等相关信息。请从应用程序或华硕支持网站下载用户手册并务必依据手册说明使用本产品。未依照手册中的指示或警告可能会导致产品或其他物品损坏以及造成周遭人员受伤。本产品的任何操作用户必须负责，并应该依照但不限于用户手册中的安全指引操作。

操作安全注意事项

- ASUS ZenGimbal 云台并不防水。请避免在雨中或靠近任何湿气来源下使用。
- 请勿在尘土飞扬的环境中使用本产品。
- 建议操作环境温度为 0° C (32° F) 至 40° C (104° F)。
- 请勿尝试拆解或重组本产品。
- 请勿击打、丢掷或摔落本产品。
- 为避免损伤，使用 ASUS ZenGimbal 云台时，请确保没有任何物体阻挡或外力干扰。
- 请依照用户手册指示操作以避免造成本产品损伤。
- 充电前请先确认变压器、USB 数据线与充电连接端口皆未损坏。绝不使用损坏的变压器、USB 数据线或充电器。

安全预防事项

- 请勿将本产品置于靠近任何热源之处，像是火炉、暖炉等。天气热时，请勿将本产品置于车内。
- 请勿将本产品置于温度超过 60° C 的环境中。
- 请将本产品远离孩童或宠物。
- 电池完全放电后请勿长时间不使用电池，这样会导致过度放电造成电池损坏。

锂电池警告事项

- 电池未正确更换可能会有爆炸危险。请只更换同款或厂商建议同型式的电池。请依照电池制造商指示丢弃废弃电池。
- 将电池丢入火中或烤箱加热；或是将电池压碎或切开，皆会导致爆炸发生。
- 将电池置于极端高温的环境中会导致爆炸以及易燃液体或气体流出。
- 电池在极低气压下会导致爆炸以及易燃液体或气体流出。

安全上のご注意

免責事項

ASUS 製品をお買い上げいただきありがとうございます。この「安全上のご注意」には、お客様の安全、法的権利、責任に関する情報が含まれています。ご使用の前に必ずお読みください。製品は、Web またはアプリで閲覧できるユーザーマニュアルに従い正しくご使用ください。ユーザーマニュアルに記載されている指示、注意事項、警告に従わなかった場合、重大な怪我や事故につながる可能性があります。

本製品を使用することにより、お客様は本書の免責事項に同意したものとみなされます。ASUSTek Computer Inc,は、お客様が本製品を使用したことによって生じたいかなる損害について、一切の責任を負いません。

安全にお使いいただくために

- 本製品は防水仕様ではありません。液体の近くで使用しないでください。
- 濡れた手で操作したり、接続したりしないでください。感電の原因となります。
- 湿気やホコリの多い場所、調理台や加湿器のそばなど、油煙、湯気が当たるような場所で使用しないでください。
- 周辺温度 0℃（32°F）～ 40℃（104°F）以外では使用しないでください。火災の原因となります。
- ご自身で修理、分解、改造をしないでください。故障の原因になる上に、感電、火災の危険があります。また、分解した部品による特に小さなお子様の誤飲の危険があります。絶対にしないでください。
- 落としたり、衝撃を加えたり、無理な力を加えたりしないでください。
- 可動部分の動作を妨げないでください。故障の原因になります。
- ユーザーマニュアルをよくお読みのうえ、正しく安全にお使いください。
- 破損した電源アダプター、USBケーブル、アクセサリー、周辺機器を使用しないでください。

使用上のご注意

- 直射日光のあたる場所、ヒーターやストーブなどの熱源の近くで使用、放置しないでください。
- 本製品を車内に放置しないでください。炎天下や夏場の窓を閉め切った自動車内は特に高温になり、放置すると変形、破損、火災、故障の原因になります。
- 本製品を 60℃ 以上の環境に放置しないでください。
- 本製品は、乳幼児やペットの手の届かないところに保管してください。
- 過放電による事故を防ぐために、長期間使用しない場合でも1ヶ月に一度充電を行ってください。また、涼しい場所で保管してください。

バッテリーに関する警告

- 本製品に内蔵の充電式電池は、リチウムイオン電池です。不要になったリチウムイオン電池は、お住いの地域の各自治体の指示に従い適切に処分してください。
- 直射日光、火のそばなどの高温になる場所や、極端に低い気圧になる場所に置かないでください。爆発、液漏れ、ガス漏れする可能性があります。
- 製品に内蔵されている充電式電池は、お客様ご自身で交換や取り外しをしないでください。（製品廃棄時を除く）
- 電子レンジや高圧容器にいれないでください。急に加熱されたり、密閉状態が壊れたりして発熱、破裂、発火の原因となります。
- 充電式電池を水に投じたり、湿らせないでください。
- 充電時、所定の充電時間を超えても充電が完了しない場合は、充電を停止してください。充電式電池が発熱、破裂、発火する原因になる恐れがあります。
- 充電式電池が漏液したり異臭がするときは、直ちに火気より遠ざけてください。漏液した電解液に引火し、破裂、発火する原因となります。
- 充電式電池が漏液して液が目に入ったときは、こすらずに水道水などのきれいな水で十分洗った後、直ちに医師の治療を受けてください。放置すると液により、目に障害を与える原因となります。
- 充電式電池は、絶対に解体しないでください。解体すると金属端子が露出し、ショートの原因となります。
- 充電式電池をショート、加熱、または火の中に入れないでください。ショート、加熱、または火の中に入れると、電池が発熱、破裂して、けがや火災の原因となります。

Declaration of compliance for product environmental regulation

ASUS follows the green design concept to design and manufacture our products, and makes sure that each stage of the product life cycle of ASUS product is in line with global environmental regulations. In addition, ASUS disclose the relevant information based on regulation requirements.

Please refer to https://csr.asus.com/Compliance.htm for information disclosure based on regulation requirements ASUS is complied with:

EU REACH and Article 33

Complying with the REACH (Registration, Evaluation, Authorisation, and Restriction of Chemicals) regulatory framework, we published the chemical substances in our products at ASUS REACH website at https://csr.asus.com/english/REACH.htm.

EU REACH und Artikel 33

Die rechtlichen Rahmenbedingungen für REACH (Registration, Evaluation, Authorisation, and Restriction of Chemicals) erfüllend, veröffentlichen wir die chemischen Substanzen in unseren Produkten auf unserer ASUS REACH-Webseite unter https://csr.asus.com/english/REACH.htm.

EU RoHS

This product complies with the EU RoHS Directive. For more details, see https://csr.asus.com/english/article.aspx?id=35

Japan JIS-C-0950 Material Declarations

Information on Japan RoHS (JIS-C-0950) chemical disclosures is available on https://csr.asus.com/english/article.aspx?id=19.

India RoHS

This product complies with the "India E-Waste (Management) Rules, 2016" and prohibits use of lead, mercury, hexavalent chromium, polybrominated biphenyls (PBBs) and polybrominated diphenyl ethers (PBDEs) in concentrations exceeding 0.1% by weight in homogenous materials and 0.01% by weight in homogenous materials for cadmium, except for the exemptions listed in Schedule II of the Rule.

Turkey RoHS

AEEE Yönetmeliğine Uygundur

Australia statement notice

From 1 January 2012 updated warranties apply to all ASUS products, consistent with the Australian Consumer Law. For the latest product warranty details please visit https://www.asus.com/support/. Our goods come with guarantees that cannot be excluded under the Australian Consumer Law. You are entitled to a replacement or refund for a major failure and compensation for any other reasonably foreseeable loss or damage. You are also entitled to have the goods repaired or replaced if the goods fail to be of acceptable quality and the failure does not amount to a major failure.

If you require assistance please call ASUS Customer Service 1300 2787 88 or visit us at https://www.asus.com/support/.

Rechargeable Battery Recycling Service in North America

For US and Canada customers, you can call 1-800-822-8837 (toll-free) for recycling information of your ASUS products' rechargeable batteries.

Regional notice for California

WARNING! This product may contain chemicals known to the State of California to cause cancer, birth defects or other reproductive harm. Wash hands after handling.

ASUS Recycling/Takeback Services

ASUS recycling and takeback programs come from our commitment to the highest standards for protecting our environment. We believe in providing solutions for you to be able to responsibly recycle our products, batteries, other components as well as the packaging materials.

Please go to https://csr.asus.com/english/Takeback.htm for detailed recycling information in different regions.

Précautions d'emploi de l'appareil

a. N'utilisez pas le produit ou soyez particulièrement vigilant quant à votre sécurité lors de l'utilisation de cet appareil dans certains lieux (les avions, les aéroports, les hôpitaux, les stations-service et les garages professionnels).

b. Évitez d'utiliser cet appareil à proximité de dispositifs médicaux implantés lors d'un appel téléphonique. Si vous portez un implant électronique (stimulateurs cardiaques, pompes à insuline, neurostimulateurs…), veuillez impérativement respecter une distance minimale de 15 centimètres entre cet appareil et l'implant pour réduire les risques d'interférence.

c. Utilisez cet appareil dans de bonnes conditions de réception pour minimiser le niveau de rayonnement. Ce n'est pas toujours le cas dans certaines zones ou situations, notamment les parkings souterrains, les ascenseurs, en train ou en voiture ou tout simplement dans un secteur mal couvert par le réseau.

d. Tenez cet appareil à distance du ventre des femmes enceintes et du bas-ventre des adolescents.

FEDERAL COMMUNICATIONS COMMISSION INTERFERENCE STATEMENT

This equipment has been tested and found to comply with the limits for a Class B digital device, pursuant to part 15 of the FCC Rules. These limits are designed to provide reasonable protection against harmful interference in a residential installation. This equipment generates, uses and can radiate radio frequency energy and, if not installed and used in accordance with the instructions, may cause harmful interference to radio communications. However, there is no guarantee that interference will not occur in a particular installation. If this equipment does cause harmful interference to radio or television reception, which can be determined by turning the equipment off and on, the user is encouraged to try to correct the interference by one or more of the following measures:

- Reorient or relocate the receiving antenna.
- Increase the separation between the equipment and receiver.
- Connect the equipment into an outlet on a circuit different from that to which the receiver is connected.
- Consult the dealer or an experienced radio/ TV technician for help.

RF Exposure Warning

This equipment must be installed and operated in accordance with provided instructions and must not be co-located or operating in conjunction with any other antenna or transmitter. End-users and installers must be providing with antenna installation instructions and transmitter operating conditions for satisfying RF exposure compliance.

CAUTION:

Any changes or modifications not expressly approved by the grantee of this device could void the user's authority to operate the equipment.

Simplified EU Declaration of Conformity

ASUSTek Computer Inc. hereby declares that this device is in compliance with the essential requirements and other relevant provisions of Directive 2014/53/EU. Full text of EU declaration of conformity is available at https://www.asus.com/support/

Déclaration simplifiée de conformité de l'UE

ASUSTek Computer Inc. déclare par la présente que cet appareil est conforme aux critères essentiels et autres clauses pertinentes de la directive 2014/53/EU. La déclaration de conformité de l'UE peut être téléchargée à partir du site internet suivant: https://www.asus.com/support/

Vereinfachte EU-Konformitätserklärung

ASUSTek COMPUTER INC erklärt hiermit, dass dieses Gerät mit den grundlegenden Anforderungen und anderen relevanten Bestimmungen der Richtlinie 2014/53/EU übereinstimmt. Der gesamte Text der EU-Konformitätserklärung ist verfügbar unter: https://www.asus.com/support/

Dichiarazione di conformità UE semplificata

ASUSTek Computer Inc. con la presente dichiara che questo dispositivo è conforme ai requisiti essenziali e alle altre disposizioni pertinenti con la direttiva 2014/53/EU. Il testo completo della dichiarazione di conformità UE è disponibile all'indirizzo: https://www.asus.com/support/

Упрощенное заявление о соответствии европейской директиве

ASUSTek Computer Inc. заявляет, что устройство соответствует основным требованиям и другим соответствующим условиям директивы 2014/53/EU. Полный текст декларации соответствия ЕС доступен на https://www.asus.com/support/

Опростена декларация за съответствие на ЕС

С настоящото ASUSTek Computer Inc. декларира, че това устройство е в съответствие със съществените изисквания и другите приложими постановления на свързаната Директива 2014/53/ЕС. Пълният текст на ЕС декларация за съвместимост е достъпен на адрес https://www.asus.com/support/

Declaração de Conformidade UE Simplificada

ASUSTek Computer Inc. declara que este dispositivo está em conformidade com os requisitos essenciais e outras disposições relevantes relacionadas às diretivas 2014/53/UE. O texto completo da declaração de conformidade CE está disponível em https://www.asus.com/support/

Pojednostavljena EU Izjava o sukladnosti

ASUSTeK Computer Inc. ovim izjavljuje da je ovaj uređaj sukladan s bitnim zahtjevima i ostalim odgovarajućim odredbama direktive 2014/53/EU. Cijeli tekst EU izjave o sukladnosti dostupan je na https://www.asus.com/support/

Zjednodušené prohlášení o shodě EU

Společnost ASUSTek Computer Inc. tímto prohlašuje, že toto zařízení splňuje základní požadavky a další příslušná ustanovení směrnice 2014/53/ EU. Plné znění prohlášení o shodě EU je k dispozici na adrese https://www.asus.com/support/

Forenklet EU-overensstemmelseserklæring

ASUSTeK Computer Inc. erklærer hermed at denne enhed er i overensstemmelse med hovedkravene og øvrige relevante bestemmelser i direktivet 2014/53/EU. Hele EU-overensstemmelseserklæringen kan findes på https://www.asus.com/support/

Vereenvoudigd EU-conformiteitsverklaring

ASUSTeK Computer Inc. verklaart hierbij dat dit apparaat voldoet aan de essentiële vereisten en andere relevante bepalingen van Richtlijn 2014/53/EU. De volledige tekst van de EU-conformiteitsverklaring is beschikbaar op https://www.asus.com/support/

Lihtsustatud EÜ vastavusdeklaratsioon

Käesolevaga kinnitab ASUSTek Computer Inc, et seade vastab direktiivi 2014/53/EÜ olulistele nõuetele ja teistele asjakohastele sätetele. EL vastavusdeklaratsiooni täistekst on saadaval veebisaidil https://www.asus.com/support/

Eurooppa - EY:n vaatimustenmukaisuusvakuutus

ASUSTek Computer Inc. ilmoittaa täten, että tämä laite on direktiivin 2014/53/EU olennaisten vaatimusten ja muiden asiaankuuluvien lisäysten mukainen. Koko EY:n vaatimustenmukaisuusvakuutuksen teksti on luettavissa osoitteessa https://www.asus.com/support/

Απλοποιημένη Δήλωση Συμμόρφωσης ΕΕ

Διά του παρόντος η ASUSTek Computer Inc. δηλώνει ότι αυτή η συσκευή είναι σύμμορφη με τις βασικές προϋποθέσεις και άλλες σχετικές διατάξεις της Οδηγίας 2014/53/ΕΕ. Το πλήρες κείμενο της δήλωσης συμμόρφωσης της ΕΕ είναι διαθέσιμο στη διεύθυνση https://www.asus.com/support/

Egyszerűsített EU megfelelőségi nyilatkozat

Az ASUSTek Computer Inc. ezennel kijelenti, hogy ez az eszköz megfelel az 2014/53/EU sz. irányelv alapvető követelményeinek és egyéb vonatkozó rendelkezéseinek. Az EU megfelelőségi nyilatkozat teljes szövegét a következő weboldalon tekintheti meg: https://www.asus.com/support/

Pernyataan Kesesuaian UE yang Disederhanakan

ASUSTeK Computer Inc. dengan ini menyatakan bahwa perangkat ini memenuhi persyaratan utama dan ketentuan relevan lainnya yang terdapat pada Petunjuk 2014/53/EU. Teks lengkap pernyataan kesesuaian EU tersedia di: https://www.asus.com/support/

Vienkāršota ES atbilstības paziņojums

ASUSTeK Computer Inc. ar šo paziņo, ka šī ierīce atbilst Direktīvas 2014/53/ES būtiskajām prasībām un citiem citiem saistošajiem nosacījumiem. Pilns ES atbilstības paziņojuma teksts pieejams šeit: https://www.asus.com/support/

Supaprastinta ES atitikties deklaracija

Šiame dokumente bendrovė „ASUSTek Computer Inc." pareiškia, kad šis prietaisas atitinka pagrindinius reikalavimus ir kitas susijusias Direktyvos 2014/53/ES nuostatas. Visas ES atitikties deklaracijos tekstas pateikiamas čia: https://www.asus.com/support/

Forenklet EU-samsvarserklæring

ASUSTek Computer Inc. erklærer herved at denne enheten er i samsvar med hovedsaklige krav og andre relevante forskrifter i direktivet 2014/53/EU. Fullstendig tekst for EU-samsvarserklæringen finnes på: https://www.asus.com/support/

Uproszczona deklaracja zgodności UE

Firma ASUSTek Computer Inc. niniejszym oświadcza, że urządzenie to jest zgodne z zasadniczymi wymogami i innymi właściwymi postanowieniami dyrektywy 2014/53/EU. Pełny tekst deklaracji zgodności UE jest dostępny pod adresem https://www.asus.com/support/

Declaração de Conformidade Simplificada da UE

A ASUSTek Computer Inc. declara que este dispositivo está em conformidade com os requisitos essenciais e outras disposições relevantes da Diretiva 2014/53/UE. O texto integral da declaração de conformidade da UE está disponível em https://www.asus.com/support/

Declarație de conformitate UE, versiune simplificată

Prin prezenta, ASUSTek Computer Inc. declară că acest dispozitiv este în conformitate cu reglementările esențiale și cu celelalte prevederi relevante ale Directivei 2014/53/UE. Textul complet al declarației de conformitate UE este disponibil la adresa https://www.asus.com/support/

Pojednostavljena Deklaracija o usaglašenosti EU

ASUSTek Computer Inc. ovim izjavljuje da je ovaj uređaj usaglašen sa osnovnim zahtevima i drugim relevantnim odredbama Direktive 2014/53/EU. Ceo tekst Deklaracije o usaglašenosti EU dostupan je na lokaciji https://www.asus.com/support/

Zjednodušené vyhlásenie o zhode platné pre EÚ

Spoločnosť ASUSTek Computer Inc. týmto vyhlasuje, že toto zariadenie je v súlade so základnými požiadavkami a ďalšími príslušnými ustanoveniami smernice č. 2014/53/EÚ. Plné znenie vyhlásenia o zhode pre EÚ je k dispozícii na lokalite https://www.asus.com/support/

Poenostavljena izjava EU o skladnosti

ASUSTek Computer Inc. tukaj izjavlja, da je ta naprava skladna s temeljnimi zahtevami in drugimi relevantnimii določili Direktive 2014/53/EU. Polno besedilo izjave EU o skladnosti je na voljo na https://www.asus.com/support/

Declaración de conformidad simplificada para la UE

Por la presente, ASUSTek Computer Inc. declara que este dispositivo cumple los requisitos básicos y otras disposiciones pertinentes de la directiva 2014/53/EU. En https://www.asus.com/support/ está disponible el texto completo de la declaración de conformidad para la UE.

Förenklad EU-försäkran om överensstämmelse

ASUSTek Computer Inc. deklarerar härmed att denna enhet överensstämmer med de grundläggande kraven och andra relevanta bestämmelser i direktiv 2014/53/EU. Fullständig text av EU-försäkran om överensstämmelse finns på https://www.asus.com/support/

Basitleştirilmiş AB Uyumluluk Bildirimi

ASUSTek Computer Inc., bu aygıtın 2014/53/EU Yönergesinin temel gereksinimlerine ve diğer ilgili hükümlerine uygun olduğunu bildirir. AB uygunluk bildiriminin tam metni şu adreste bulunabilir: https://www.asus.com/support/

Спрощена декларація про відповідність нормам ЄС

ASUSTek Computer Inc. заявляє, що цей пристрій відповідає основним вимогам та іншим відповідним вимогам Директиви 2014/53/EU. Повний текст декларації відповідності нормам ЄС доступний на https://www.asus.com/support/

ประกาศเกี่ยวกับความสอดคล้องของสหภาพยุโรป แบบย่อ

ASUSTek Computer Inc. ขอประกาศในที่นี้ว่าอุปกรณ์นี้มีความสอดคล้องกับความ
ต้องการที่จำเป็นและเงื่อนไขที่เกี่ยวข้องอื่น ๆ
ของบทบัญญัติข้อกำหนด 2014/53/EU เนื้อหาที่สมบูรณ์
ของประกาศความสอดคล้องกับ EU มีอยู่ที่ https://www.asus.com/support/

إعلان التوافق المبسط الصادر عن الاتحاد الأوروبي

تقر شركة ASUSTek Computer Inc. أن هذا الجهاز يتوافق
مع المتطلبات الأساسية والأحكام الأخرى ذات الصلة في التوجيه
2014/53/EU. يتوفر النص الكامل لإعلان التوافق الصادر عن الاتحاد
الأوروبي على
https://www.asus.com/support/.

بیانیه مطابقت ساده شده اتحادیه اروپا

بدینوسیله ASUSTek Computer Inc. اعلام می‌کند که این دستگاه
با الزامات اساسی و سایر مفاد دستورالعمل 2014/53/EU مطابقت
دارد. متن کامل بیانیه مطابقت اتحادیه اروپا در نشانی
https://www.asus.com/support/ موجود است.

הצהרת תאימות רגולטורית מקוצרת עבור האיחוד האירופי

ASUSTek Computer Inc מצהירה בזאת כי מכשיר זה
תואם לדרישות החיוניות ולשאר הסעיפים הרלוונטיים של
תקנה 2014/53/EU . ניתן לקרוא את הנוסח המלא של
הצהרת התאימות הרגולטורית עבור האיחוד האירופי בכתובת
https://www.asus.com/support/.

簡易EU適合宣言書

本製品は、指令 2014/53/EU（無線機器指令）に適合しています。適合宣言の全文については、https://www.asus.com/support/ をご覧ください。

AT	BE	BG	CZ	DK	EE	FR
DE	IS	IE	IT	EL	ES	CY
LV	LI	LT	LU	HU	MT	NL
NO	PL	PT	RO	SI	SK	TR
FI	SE	CH	UK	HR		

Function	Frequency	Maximum Output Power (EIRP)
BT	2402 - 2480 MHz	4 dBm
BLE	2402 - 2480 MHz	4 dBm

FCC COMPLIANCE INFORMATION

Per FCC Part 2 Section 2.1077

Responsible Party: **Asus Computer International**

Address: **48720 Kato Rd., Fremont, CA 94538**

Phone/Fax No: **(510)739-3777/(510)608-4555**

hereby declares that the product

Product Name : **3-Axis Handheld Stabilizer**

Model Number : **G3M-B1**

compliance statement:

This device complies with part 15 of the FCC Rules. Operation is subject to the following two conditions: (1) This device may not cause harmful interference, and (2) this device must accept any interference received, including interference that may cause undesired operation.

Ver. 180620

低功率電波輻射性電機管理辦法

第十二條：

經型式認證合格之低功率射頻電機，非經許可，公司、商號或使用者均不得擅自變更頻率、加大功率或變更原設計之特性及功能。

第十四條：

低功率射頻電機之使用不得影響飛航安全及干擾合法通信；經發現有干擾現象時，應立即停用，並改善至無干擾時方得繼續使用。前項合法通信，指依電信法規定作業之無線電通信。低功率射頻電機須忍受合法通信或工業、科學及醫療用電波輻射性電機設備之干擾。

「產品之限用物質含有情況」之相關資訊，請參考下表：

單元	限用物質及其化學符號					
	鉛 (Pb)	汞 (Hg)	鎘 (Cd)	六價鉻 (Cr^{+6})	多溴聯苯 (PBB)	多溴二苯醚 (PBDE)
印刷電路板及電子組件	—	○	○	○	○	○
外殼	○	○	○	○	○	○
馬達	—	○	○	○	○	○
其他及其配件	—	○	○	○	○	○
備考 1. “O” 係指該項限用物質之百分比含量未超出百分比含量基準值。 備考 2. “—” 係指該項限用物質為排除項目。						

电子电气产品有害物质限制使用标识要求：图中之数字为产品之环保使用期限。只指电子电气产品中含有的有害物质不致发生外泄或突变从而对环境造成污染或对人身、财产造成严重损害的期限。

有害物质的名称及含量说明标示：

部件名称	有害物质					
	铅(Pb)	汞(Hg)	镉(Cd)	六价铬 (Cr(VI))	多溴联苯 (PBB)	多溴二苯醚 (PBDE)
印刷电路板及其电子组件	×	○	○	○	○	○
外壳	○	○	○	○	○	○
马达	×	○	○	○	○	○
其他及其配件	×	○	○	○	○	○

本表格根据 SJ/T 11364 的规定编制。

○：表示该有害物质在该部件所有均质材料中的含量均在 GB/T 26572 规定的限量要求以下。

×：表示该有害物质至少在该部件的某一均质材料中的含量超出 GB/T 26572 规定的限量要求，然该部件仍符合欧盟命令 2011/65/EU 的规范。

备注：此产品所标示的环保使用期限，系指在一般正常使用状况下。

Model: G3M-B1
Rating: 5V/1.1A
ASUSTek COMPUTER INC.
1F., No. 15, Lide Rd., Beitou Dist.,
Taipei City 112, Taiwan
Phone: +886-2-2894-3447

Model: G3M-B1
Rating: 5V/1.1A
ASUS COMPUTER GmbH
Harkortstrasse 21-23,
40880 Ratingen, Germany
Phone: +886-2-2894-3447

Model: G3M-B1
Rating: 5V/1.1A
華碩電腦公司
112 台灣台北市北投區
立德路 15 號
電話： +886-2-2894-3447

Model: G3M-B1
Rating: 5V/1.1A
华硕电脑（上海）股份有限公司
上海市闵行区金都路 5077 号
电话： +86-21-54421616