DENOMINAZIONE DEI COMPONENTI

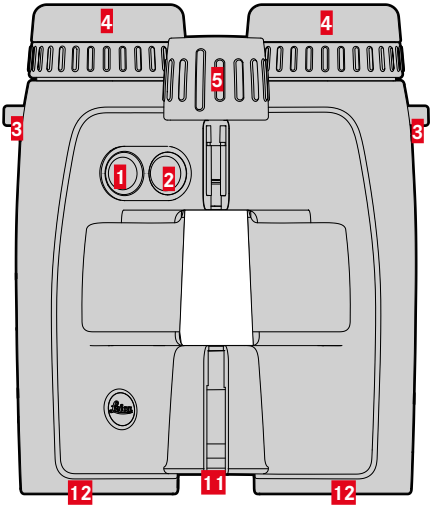

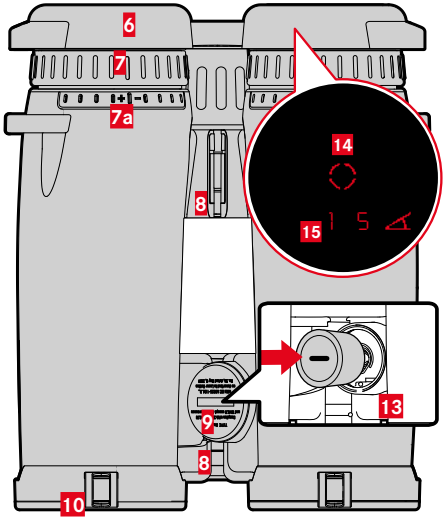

1 Pulsante di selezione del menu
EU.US (indicazione metri/iarde), modE (Modalità di visualizzazione), bt (Bluetooth), brtn (luminosità del display), AOFF (Bluetooth continuato)

2 Pulsante principale
Accensione e spegnimento del dispositivo

3 Ganci per tracolla

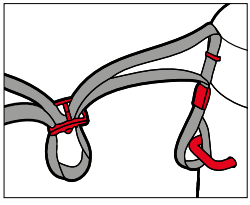

4 Conchiglia oculare (girevole)
Osservazione senza occhiali: ruotare in senso antiorario

5 Messa a fuoco centrale
Regolazione della messa a fuoco

6 Coprioculari

7 Regolazione diottrica

a Scala graduata

8 Cerniera

9 Coperchio del vano batterie
Apertura: ruotare in senso antiorario con una moneta idonea

10 Copriobiettivi

11 Ottica di emissione laser

12 Obiettivo

13 Vano batteria
Batteria al litio da 3 Volt (CR2)

14 Collimatore

15 Visualizzazione
0 0 (valore)/ bALL (voce di menu)/ M, Y (unità di misura)/ ✱ (Bluetooth)/ ∡

ELENCO DEI MENU

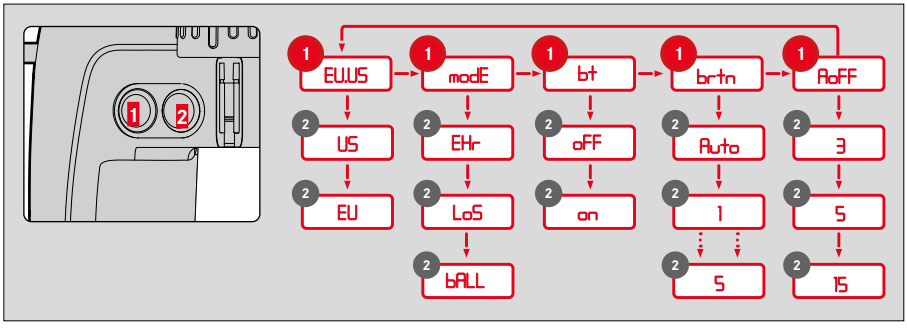

COMANDI A MENU

RICHIAMO DEL MENU PRINCIPALE

- Tenere premuto a lungo (≥ 3 s) il pulsante di selezione del menu 1
  - Compare EU.US.

NAVIGAZIONE NEL MENU PRINCIPALE

- Premere brevemente (< 2 s) il pulsante di selezione del menu più volte finché non compare la voce di menu desiderata

Menüpunkt	Funktion	Beschreibung
EU.US	US	Indicatore di iarde
	EU	Indicatore di metri
modE	EHr	Distanza orizzontale equivalente
	LoS	Distanza effettiva
	bALL	Curva balistica
bt	oFF	Bluetooth®-disattivata
	on	Bluetooth®-attivata
brtn	Auto	Luminosità automatica del display
	1-5	Luminosità del display 5 livelli
AoFF	3 / 5 / 15	Spegnimento automatico 3 / 5 / 15 min.

IMPOSTAZIONE

- Premere brevemente (< 2 s) l'interruttore generale 2 più volte finché non compare la voce di menu desiderata
  - L'impostazione selezionata resta illuminata per qualche istante, dopodiché il display visualizza la voce di menu successiva e, infine, si spegne qualora non vengano effettuate altre impostazioni.

MODALITÀ DI UTILIZZO

REGOLAZIONE DELLA DISTANZA INTERPUPILLARE

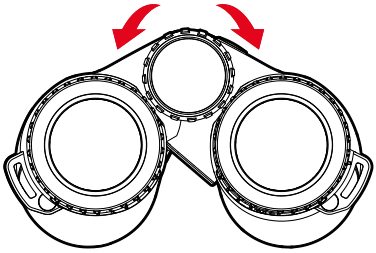

REGOLAZIONE DEL FUOCO

- Guardare attraverso il binocolo
- Inquadrare il soggetto visualizzato
- Regolare la ghiera di messa a fuoco in modo che il soggetto visualizzato appaia perfettamente a fuoco

MISURAZIONE SEMPLICE DELLA DISTANZA

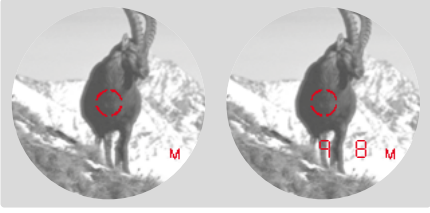

- Premere brevemente l'interruttore generale
- Inquadrare l'oggetto con il collimatore
- Premere di nuovo l'interruttore generale
  - Il collimatore si spegne brevemente e viene visualizzato il valore misurato.
  - Finché il collimatore resta acceso è possibile avviare in qualsiasi momento una nuova misurazione premendo nuovamente l'interruttore generale.

- - - compare nei seguenti casi:
- la distanza dell'oggetto è inferiore a 10 metri
- è stata superata la portata
- l'oggetto non riflette a sufficienza

MODALITÀ SCAN (INSEGUIMENTO DELL'OGGETTO)

- Premere brevemente l'interruttore generale
- Inquadrare l'oggetto a collimatore acceso
- Premere l'interruttore generale e tenerlo premuto per circa 2,5 secondi
  - Il dispositivo entra in modalità Scan ed esegue misurazioni a ciclo continuo. La modalità Scan è riconoscibile dall'alternarsi delle visualizzazioni sul display. Trascorsi circa 0,5 secondi viene visualizzato un nuovo valore misurato.

MONTAGGIO DEL COPRIOBIETTIVI

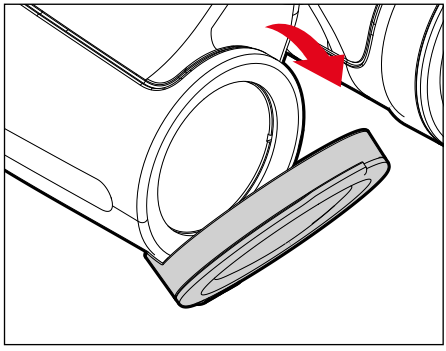

Avvertenza

- Se correttamente montati, i copriobiettivi si aprono verso il basso

CONNESSIONE DELLA APP LEICA BALLISTICS

Il dispositivo può essere connesso ad uno smartphone. Per farlo, come prima cosa occorre installare sul dispositivo mobile la app “Leica Ballistics”. In questa app troverete un elenco delle funzioni disponibili nonché le istruzioni per l’uso.

- Installare la app nell’Apple App Store™/Google Play Store™

NEL BINOCOLO

- Premere più volte il pulsante di selezione del menu
  - Compare bt.
- Selezionare l’impostazione desiderata con l’interruttore generale:
  - OFF: Bluetooth® disattivato.
  - ON: Bluetooth® attivato.
    - Se la funzione è attivata, compare ✱.

SUL DISPOSITIVO MOBILE

- Attivare il Bluetooth®
- Installare e aprire la app Leica Ballistics
- Selezionare il dispositivo desiderato

SCHEDA TECNICA

Modello	Leica Geovid Pro 8x32	Leica Geovid Pro 10x32
Tipo di dispositivo	Binocolo	Binocolo
N. modello	5932	5932
Cod. ord.	40 809	40 810
Materiale in dotazione	Binocolo, tracolla, copriocular, custodia, panno per pulizia ottiche, istruzioni, certificato di collaudo	Binocolo, tracolla, copriocular, custodia, panno per pulizia ottiche, istruzioni, certificato di collaudo
Ingrandimento	8x	10x
Diametro obiettivo	32 mm	32 mm
Pupilla di uscita	4 mm	3,2 mm
Valore crepuscolare	16	17,9
Distanza longitudinale tra le pupille di uscita	16 mm	16 mm
Limite di messa a fuoco a distanza ravvicinata	circa 5 m	circa 5 m
Tipo di prisma	Prisma di inversione di Perger	Prisma di inversione di Perger
Trattamento antiacqua e antisporco	Sulle lenti: trattamento multistrato HDC®, trattamento antiacqua e antisporco AquaDura® Sul prisma: rivestimento per correzione di fase P40	Sulle lenti: trattamento multistrato HDC®, trattamento antiacqua e antisporco AquaDura® Sul prisma: rivestimento per correzione di fase P40
Campo visivo	8,9 x 6,7° (15,5 m x 11,7 m/100 m)	10,5 x 8,4° (18,3 m x 14,6 m/100 m)
Regolazione diottrica	±4 diottrie	±4 diottrie
Distanza interpupillare	56 – 74 mm	56 – 74 mm
Portata massima	Su bersagli ad alta riflettanza max circa 2200 m	Su bersagli ad alta riflettanza max circa 2200 m
Precisione di misurazione	±0,5 m a 10 - 200 m; ±1,0 m a 200 - 400 m; ±0,5 % oltre 400 m	±0,5 m a 10 - 200 m; ±1,0 m a 200 - 400 m; ±0,5 % oltre 400 m
Display/Unità di misura	4 display a LED a sette segmenti più altri simboli, visualizzazione a scelta in iarde/pollici o metri/centimetri	4 display a LED a sette segmenti più altri simboli, visualizzazione a scelta in iarde/pollici o metri/centimetri
Durata di misurazione massima	circa 0,3 s	circa 0,3 s
Connessione wireless	Bluetooth® 5.0 (Low Energy)	Bluetooth® 5.0 (Low Energy)
Indice di protezione	Resistente all’acqua in pressione fino a una profondità 5 m	Resistente all’acqua in pressione fino a una profondità 5 m
Temperatura d’esercizio	Componenti elettrici: -20 °C - 55 °C Componenti meccanici: -30 °C - 55 °C	Componenti elettrici: -20 °C - 55 °C Componenti meccanici: -30 °C - 55 °C
Temperatura di stoccaggio	da -40 a +85 °C	da -40 a +85 °C
Materiale	Magnesio pressofuso con rivestimento in gomma	Magnesio pressofuso con rivestimento in gomma
Dimensioni (lar. x alt. x pro.)	117 x 153 x 70 mm	117 x 153 x 70 mm
Peso (con batteria)	870 g	870 g

Tutti i diritti riservati. Con riserva di modifiche costruttive, di esecuzione e di offerta.

ES

INTRODUCCIÓN

Estimado/a cliente/a:
le deseamos que disfrute y saque el máximo partido a su nuevo producto Leica. Antes de utilizar su producto, lea las detalladas instrucciones de uso para evitar daños al producto y prevenir posibles lesiones y riesgos. Puede descargarse las minuciosas instrucciones en el siguiente enlace: https://es.leica-camera.com/Service-Support/Support/Downloads

RECAMBIOS/ACCESORIOS

Para obtener detalles sobre la última gama de piezas de repuesto / accesorios, comuníquese con el Departamento de Atención al Cliente de Leica o con su distribuidor Leica: es.leica-camera.com/Contacto

Antes de utilizar su producto, lea los capítulos «Indicaciones de seguridad» y «Notas importantes» para evitar daños al producto y prevenir posibles lesiones y riesgos.

AVISO LEGAL

MARCA CE

La marca CE de nuestros productos indica el cumplimiento de los requisitos básicos de las respectivas directivas UE vigentes.

Español

Declaración de conformidad (DoC)
Por la siguiente, «Leica Camera AG» confirma que este producto cumple con los requisitos y otras normas relevantes de la directriz 2014/53/EU.
Los clientes pueden descargar una copia del DoC original de nuestros productos RE desde nuestro servidor DoC: www.cert.leica-camera.com
Si tiene cualquier duda, puede dirigirse al equipo de Atención al cliente de Leica Camera AG: Am Leitz-Park 5, 35578 Wetzlar,

Alemania

Dependiente del producto (ver datos técnicos)

Tipo	Banda de frecuencia (frecuencia central)	Potencia máxima (dBm E.I.R.P.)
Tecnología inalámbrica Bluetooth®	2402–2480 MHz	20

DATOS TÉCNICOS (LÁSER)

Clase de láser	Clase 1 IEC/EN
Longitud de onda (nm)	900
Duración del pulso (ns)	57
Potencia de salida (mW)	1,6
Divergencia del haz (mrad)	Vertical: 0,8 Horizontal: 1,8

CLASS 1
LASER PRODUCT

De conformidad con la directriz 21 CFR 1040.10 y 1040.11 a excepción de la conformidad con IEC 60825-1 Ed. 3, tal y como se describe en la Laser Notice núm. 56 del 8 de mayo de 2019.

ELIMINACIÓN DE APARATOS ELÉCTRICOS Y ELECTRÓNICOS COMO RESIDUOS

(Válido para la UE, así como para otros países europeos con sistemas de recogida separada de residuos.)

Este aparato contiene componentes eléctricos y/o electrónicos y, por ello, no debe eliminarse con la basura doméstica normal. En su lugar, se deberá entregar a los centros de recogida municipales correspondientes para su reciclaje. Esto es gratuito para usted. En caso de que el propio aparato contenga pilas recambiables o baterías, éstas deben retirarse previamente y dado el caso eliminarse conforme a lo prescrito. En su ayuntamiento, en la empresa local de eliminación de residuos o en el comercio en el que haya adquirido este aparato recibirá más información sobre este tema.

INDICACIONES REGULADORAS

La fecha de producción de su producto figura en las etiquetas adhesivas en el embalaje. La forma de escritura es año/mes/día.

INDICACIONES DE SEGURIDAD

ADVERTENCIA

En esta nota se advierte de que el incumplimiento de los puntos en cuestión puede conducir a lesiones graves o letales.

LÁSER

- En caso de utilizar controles, realizar ajustes o aplicar métodos distintos a los especificados en este manual, se puede producir la fuga de radiación peligrosa.
- Cuando el indicador se ve en el ocular, el producto está activo y está enviando el rayo láser invisible, por lo que el puerto de salida del láser no debe ser dirigido hacia nadie.
- No pulse ninguno de los dos botones mientras apunta a un ojo humano u observa la óptica desde el lado del objetivo.
- No apunte el láser hacia los ojos.
- No apunte el láser hacia personas.

GENERAL

- Evite mirar directamente hacia fuentes de luz claras con su Leica Geovid para evitar lesiones oculares.

PRECAUCIÓN

Este símbolo señala la posibilidad de lesiones o daños materiales si no se tienen en cuenta alguna de las aplicaciones descritas en el siguiente contenido.

LÁSER

- Si no se necesita medir la distancia en un momento dado, debe evitar presionar uno de los dos botones para evitar emitir accidentalmente el rayo láser.
- No está permitido al usuario desmontar, volver a montar o reparar el Leica Geovid. La radiación láser saliente puede poner en peligro su salud. Una vez desmontado, vuelto a montar o reparado un producto nuevo ya no cuenta con la garantía del fabricante.
- Si la cubierta del dispositivo está dañada o si la unidad produce un sonido extraño después de una caída o por algún otro motivo, retire la batería inmediatamente y deje de utilizar el telémetro.

GENERAL

- Mantenga el dispositivo fuera del alcance de los niños pequeños.
- Nunca mire a través del ocular mientras camina. Podría provocar caídas.
- No utilice el Leica Geovid junto con otros elementos ópticos adicionales, tales como objetivos o prismáticos. El uso del Leica Geovids junto con un dispositivo óptico aumenta el riesgo de lesiones en los ojos.
- No desmonte ni modifique el dispositivo: la exposición de los componentes electrónicos internos puede provocar daños o descargas eléctricas.

PILA

- Solo se puede utilizar el tipo de batería indicado y descrito en este manual. El uso inadecuado de esta pila o el uso de tipos de pilas no indicados podrían, bajo determinadas circunstancias, provocar una explosión.
- Las pilas no deben exponerse a la luz solar, el calor, la humedad o espacios mojados durante largos períodos de tiempo. Tampoco se deben colocar en un microondas o en un recipiente de alta presión, para evitar el riesgo de incendio o de explosión.
- Nunca caliente, cargue, desarme, rompa ni arroje al fuego las pilas.
- Mantenga las pilas fuera del alcance de los niños. No deje las pilas tiradas, ya que podrían ser tragadas por niños o mascotas.

CORREA DE TRANSPORTE

- Las correas de transporte están fabricadas con un material especialmente resistente. Por lo tanto, mantenga la correa de transporte alejada del alcance de los niños. No es un juguete y, además, es potencialmente peligrosa para los niños.
- Utilice las correas de transporte sólo conforme al uso previsto y de la manera prevista, es decir, como correa de transporte para cámaras o prismáticos. Cualquier otro uso alberga un riesgo de lesiones, así como la posibilidad de causar daños en la correa de transporte, por lo tanto, no está permitido.
- Por la misma razón, no deberán utilizarse las correas de transporte en cámaras ni prismáticos durante las actividades deportivas cuando existe un riesgo particularmente alto de quedarse colgado de la correa de transporte (p. ej. escalada en montañas y deportes al aire libre similares).

NOTAS IMPORTANTES

GENERAL

- No intente desmontar el dispositivo. Las reparaciones deben realizarse exclusivamente en talleres autorizados.
- Retire las pilas si no va a utilizar el producto durante un largo tiempo.
- El frío reduce el rendimiento de la pila. Por esta razón, el dispositivo deberá llevarse lo más cerca posible del cuerpo cuando las temperaturas son muy bajas y utilizarse con una pila nueva.
- Las pilas deben conservarse en un lugar fresco y seco.
- Las pilas gastadas no deben tirarse a la basura doméstica normal, ya que contienen sustancias tóxicas y contaminantes. Entréguelas en las tiendas o en otros puntos de recogida de residuos especiales para que sean recicladas reglamentariamente.
- No toque el cristal con los dedos, sobre todo si los ha tratado previamente con crema de manos, repelentes de insectos o similar. Estos agentes pueden contener sustancias químicas que dañan o destruyen las superficies de vidrio.

VALORES DE MEDICIÓN

- La influencia de todos los factores relevantes para la balística aumentará considerablemente, sobre todo cuando se trate de grandes distancias, pudiendo producirse desviaciones considerables. Por lo tanto, los valores balísticos mostrados deben entenderse expresamente como una ayuda.
- Independientemente del uso de esta información, la evaluación de la situación de caza es su responsabilidad.
- Leica Camera AG no asume ninguna responsabilidad sobre la exactitud de los valores transmitidos desde otros dispositivos.
- Los campos electromagnéticos fuertes, tales como los sistemas de radar, pueden provocar interferencias y/o valores incorrectos.
- También el campo magnético terrestre puede causar desviaciones en los valores.

GARANTÍA

Además de sus derechos legales de garantía por parte de su vendedor, Leica Camera AG le ofrece una garantía de 5 años para su producto Leica según las siguientes disposiciones. En este marco, la garantía de Leica no restringe ni los derechos legales del consumidor en virtud de la legislación nacional aplicable, ni los derechos del consumidor frente al proveedor derivados del contrato de compraventa entre ambos.

DISPOSICIONES DE GARANTÍA

Con la compra de estos prismáticos Leica, ha adquirido un producto que ha sido producido de acuerdo con estándares de calidad especiales y probado en las diversas etapas de su producción por parte de especialistas experimentados. La garantía de 5 años prevista para este producto será asumida por nosotros a partir de la fecha de compra y a través de un distribuidor autorizado bajo las siguientes condiciones:

1. En el caso de quejas basadas en defectos de fabricación, asumimos todos los costos de los materiales durante todo el plazo de la garantía. Tras una evaluación propia, repararemos el producto defectuoso, reemplazaremos las partes defectuosas o reemplazaremos el producto completo con un producto similar en perfecto estado. Otras reclamaciones de cualquier tipo y por cualquier motivo legal quedan excluidas de esta garantía.
2. La garantía no incluye piezas de desgaste, tales como portaoculares de goma, fundas de cuero, monturas, correas de transporte, así como accesorios. Esto también se aplica al daño de las superficies.
3. El derecho a servicios en garantía se suprime si el defecto en cuestión se debe a un manejo incorrecto -lo que puede incluir el uso de accesorios de terceros-, a una intervención por parte de personas y talleres no autorizados o si se ha manipulado el número de serie.
4. La garantía solo tiene validez con la presentación de la factura original, siempre que incluya la fecha de compra, la dirección y la firma del distribuidor autorizado.
5. Para hacer efectiva la garantía, remita el producto junto con dicha factura original y una descripción de la reclamación a Customer Care (Atención al Cliente) de Leica Camera AG o las oficinas nacionales de Leica.

SERVICIO DE RECOGIDA PARA REPARACIONES

(Solo válido para UE)
Si, durante el período de garantía, descubre un error en su dispositivo, dispondremos todo lo necesario para que lo envíe a nuestro departamento Customer Care (Atención al Cliente). Para ello tiene a su disposición nuestro número de servicio +49 6441 2080-189. Nuestro servicio de recogida recogerá su producto Leica en la fecha acordada de forma gratuita y lo enviará a nuestro departamento Customer Care (Atención al Cliente) para su revisión.

Contacto: es.leica-camera.com/Contacto

DESIGNACIÓN DE LOS COMPONENTES

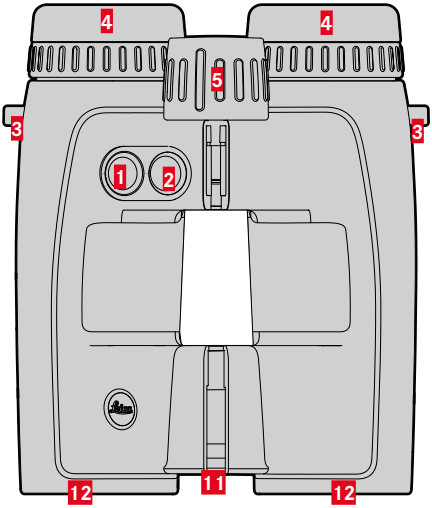

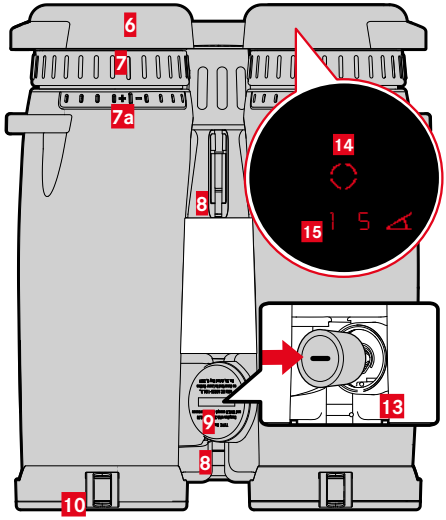

1 Botón de selección de menú
EU.US (indicaciones en metros/yardas), modE (Modo de visualización), bt (Bluetooth), brtn (brillo de la pantalla), AOFF (funcionamiento continuo del Bluetooth)

2 Botón principal
Encendido y apagado del dispositivo

3 Ojales de transporte

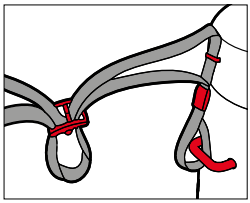

4 Portaocular de goma (giratorio)
Para la observación sin gafas: extender girando hacia la izquierda

5 Rueda central de enfoque
Ajuste de la nitidez

6 Tapa protectora del ocular

7 Compensación de dioptrías

a Escala

8 Eje articulado

9 Tapa del compartimento de la pila
Abrir: Girar hacia la izquierda con la ayuda de una moneda adecuada

10 Tapa de protección del objetivo

11 Óptica transmisora láser

12 Objetivo

13 Compartimento de la pila
Pila cilíndrica de litio 3 V, Tipo CR 2

14 Punto de mira

15 Indicación
0 0 (valor)/ bALL (opción de menú)/ M, Y (unidad de medida)/ ✱ (bluetooth)/ ∡

ESTRUCTURA DEL MENÚ

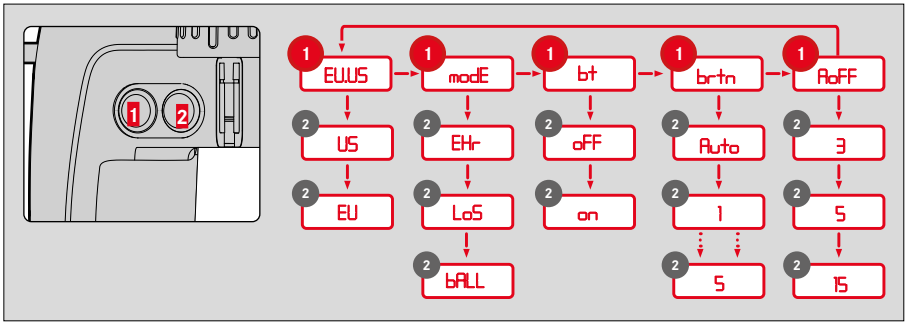

CONTROL POR MENÚ

ACCESO AL MENÚ PRINCIPAL

- Mantenga presionado el botón de selección de menú 1 (≥ 3 s)
  - Aparece EU.US.

NAVEGACIÓN POR EL MENÚ PRINCIPAL

- Presione brevemente y varias veces el botón de selección de menú (< 2 s), hasta que aparezca la opción de menú que desee

Menüpunkt	Funktion	Beschreibung
EU.US	US	Indicación de yardas
	EU	Indicación de metros
modE	EHr	Distancia horizontal equivalente
	LoS	Distanza effettiva
	bALL	Curva balística
bt	oFF	Bluetooth®-disattivata
	on	Bluetooth®-attivata
brtn	Auto	Luminosità automatica del display
	1-5	Luminosità del display 5 livelli
AoFF	3 / 5 / 15	Spegnimento automatico

REALIZAR AJUSTES

- Presione brevemente (< 2 s) y varias veces el interruptor principal 2, hasta que aparezca la opción de menú que desee
  - El ajuste seleccionado se ilumina primero permanentemente como confirmación; a continuación, la indicación cambia primero al siguiente elemento del menú y luego se apaga, siempre que no se hayan realizado otros ajustes.

MANEJO

AJUSTAR LA DISTANCIA INTERPUPILAR

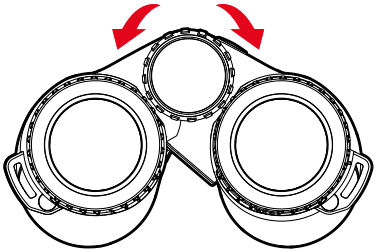

AJUSTAR LA NITIDEZ

- Mire a través de los prismáticos
- Apunte al objetivo a visualizar
- Ajustar la rueda de enfoque hasta obtener una imagen totalmente nítida del objeto a visualizar

MEDICIÓN SENCILLA DE LA DISTANCIA

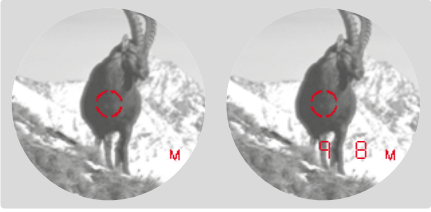

- Presione brevemente el interruptor principal
- Localice el objetivo con la ayuda del punto de mira
- Presione el interruptor principal nuevamente
  - El punto de mira se apaga brevemente para mostrar el valor de medición.
  - Mientras siga iluminado el punto de mira, es posible iniciar una nueva medición en cualquier momento presionando el interruptor principal nuevamente.

- - - aparece en los siguientes casos:
- Objeto a menos de 10 metros
- Alcance excedido
- Objeto reflejado insuficientemente

MODO EXPLORACIÓN (SEGUIMIENTO DE OBJETOS)

- Presione brevemente el interruptor principal
- Localice el objeto con la ayuda del punto de mira iluminado
- Presione el interruptor principal y mantenga presionado durante aproximadamente 2,5 segundos
  - El dispositivo cambia al modo de escaneo realizando mediciones continuas. Esto se puede reconocer en que las indicaciones van variando. Cada 0,5 segundos aproximadamente se emite un nuevo valor de medición.

COLOCAR LA TAPA DE PROTECCIÓN DEL OBJETIVO

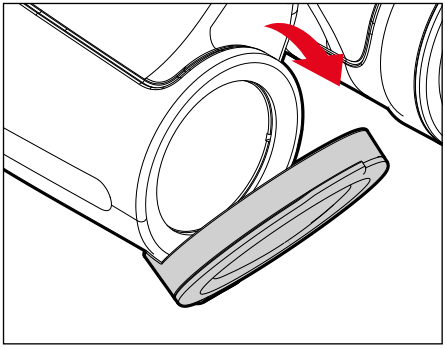

Nota

- Pliegue hacia abajo la tapa de protección del objetivo cuando esté correctamente colocada.

VINCULAR LA APLICACIÓN LEICA BALLISTICS

El dispositivo solo puede conectarse con un smartphone. Para ello, primero debe instalar la aplicación «Leica Ballistics» en su dispositivo móvil. En la aplicación puede encontrar una lista de las funciones disponibles y las instrucciones de funcionamiento.

- Instale la aplicación desde Apple App Store™/ Google Play Store™

EN LOS PRISMÁTICOS

- Presione varias veces el botón de selección de menú
  - Aparece bt.
- Mediante el interruptor principal seleccione en el ajuste deseado:
  - OFF: Bluetooth® desactivado.
  - ON: Bluetooth® activado.
    - Cuando la función está activada, aparece ✱.

EN EL DISPOSITIVO MÓVIL

- Active el Bluetooth®
- Instalar e iniciar la aplicación Leica Ballistics
- Seleccione el dispositivo deseado

DATOS TÉCNICOS

Denominación	Leica Geovid Pro 8x32	Leica Geovid Pro 10x32
Tipo de dispositivo	Prismáticos	Prismáticos
Nº de tipo	5932	5932
N.º de pedido	40 809	40 810
Alcance del suministro	Prismáticos, correa de transporte, tapa de protección ocular, funda, paño de limpieza óptica, instrucciones, certificado de ensayo	Prismáticos, correa de transporte, tapa de protección ocular, funda, paño de limpieza óptica, instrucciones, certificado de ensayo
Aumento	8x	10x
Diámetro de objetivo	32 mm	32 mm
Pupila de salida	4 mm	3,2 mm
Factor crepuscular	16	17,9
Distancia longitudinal pupila de salida	16 mm	16 mm
Distancia mínima de enfoque	aprox. 5 m	aprox. 5 m
Tipo de prisma	Prisma Perger	Prisma Perger
Tratamiento	En lentes: HDC® con varios tratamientos, AquaDura®-Tratamiento antirreflexión En prisma: revestimiento de corrección de fase P40	En lentes: HDC® con varios tratamientos, AquaDura®-Tratamiento antirreflexión En prisma: revestimiento de corrección de fase P40
Campo visual	8,9 x 6,7° (15,5 m x 11,7 m/100 m)	10,5 x 8,4° (18,3 m x 14,6 m/100 m)
Compensación de dioptrías	±4 dpt	±4 dpt
Distancia interpupilar	56 – 74 mm	56 – 74 mm
Alcance	En objetivos altamente reflectantes máx. unos 2200 m	En objetivos altamente reflectantes máx. unos 2200 m
Precisión	±0,5 m a 10 - 200 m; ±1,0 m a 200 - 400 m; ±0,5 % más de 400 m	±0,5 m a 10 - 200 m; ±1,0 m a 200 - 400 m; ±0,5 % más de 400 m
Indicación/unidad de medida	4 LED de siete segmentos más otros símbolos adicionales, indicaciones en yardas / pulgadas o metros / centímetros	4 LED de siete segmentos más otros símbolos adicionales, indicaciones en yardas / pulgadas o metros / centímetros
Duración máxima de la medición	aprox. 0,3 s	aprox. 0,3 s
Conexión inalámbrica	Bluetooth® 5.0 (Low Energy)	Bluetooth® 5.0 (Low Energy)
Tipo de protección	Impermeable a una profundidad de agua de hasta 5 m	Impermeable a una profundidad de agua de hasta 5 m
Temperatura en funcionamiento	Electrónica: de -20 °C hasta 55 °C Mecánica: de -30 °C hasta 55 °C	Electrónica: de -20 °C hasta 55 °C Mecánica: de -30 °C hasta 55 °C
Temperatura de almacenamiento	De -40 a +85 °C	De -40 a +85 °C
Material	Magnesio fundido a presión con refuerzo de goma antideslizante	Magnesio fundido a presión con refuerzo de goma antideslizante
Dimensiones (AxHxP)	117 x 153 x 70 mm	117 x 153 x 70 mm
Peso (con pila)	870 g	870 g

Todos los derechos reservados. Reservados todos los derechos para cambios en la construcción, diseño y oferta.

DA

FORORD

Kære kunde
Vi håber du bliver glad for dit nye Leica produkt. Du bedes læse den udførlige produktvejledning før produktet tages i brug, så skader på produktet undgås og mulige kvæstelser og risici forebygges. Den udførlige vejledning kan downloades under:
https://en.leica-camera.com/Service-Support/Support/Downloads

RESERVEDELE/TILBEHØR

Oplysninger om det aktuelle reservedels-/tilbehørssortiment fås hos Leica Customer Care eller hos din Leica forhandler:
en.leica-camera.com/Contact

Du bør læse kapitlerne "Sikkerhedsanvisninger" samt "Vigtige anvisninger", før du begynder at bruge dit produkt for at undgå skader på det samt forebygge mulige kvæstelser og risici.

JURIDISK MEDDELELSE

CE-MÆRKE

Vores produkters CE-mærker dokumenterer overholdelsen af grundlæggende krav i gældende EU-direktiver.

Dansk
Overensstemmelseserklæring (DoC)
"Leica Camera AG" bekræfter hermed, at dette produkt overholder de grundlæggende krav og andre relevante forskrifter i direktivet 2014/53/EU.
Kunder kan downloade en kopi af den originale DoC for vores radiostyrede produkter fra vores DoC-server:
www.cert.leica-camera.com
I tilfælde af spørgsmål bedes du henvende dig til supporten hos firmaet Leica Camera AG: Am Leitz-Park 5, 35578 Wetzlar, Tyskland

Produktafhængigt (se de tekniske data)

Type	Frekvensbånd (midterfrekvens)	Maksimal ydelse (dBm E.I.R.P.)
Bluetooth® Wireless Technology	2402-2480 MHz	20

TEKNISKE DATA FOR LASEREN

Laserklasse	IEC/EN Class 1
Bølgelængde (nm)	900
Impulsvarighed (ns)	57
Udgangseffekt (mW)	1,6
Divergens (mrad)	Vertikal: 0,8 Horisontal: 1,8

CLASS 1
LASER PRODUCT

Overholder 21 CFR 1040.10 og 1040.11 med undtagelse af overensstemmelse med IEC 60825-1 Ed. 3, som beskrevet i laser notice no. 56 fra den 8. maj 2019.

BORTSKAFFELSE AF ELEKTRISKE OG ELEKTRONISKE APPARATER

(Gælder for EU samt for andre europæiske lande med affaldssortering.)

Dette apparat indeholder elektriske og/eller elektroniske dele og må derfor ikke smides ud med husholdningsaffaldet. Det skal afleveres til genbrug i de samlesteder, der er angivet af kommunen. Dette koster intet. Indeholder apparatet (genopladelige) batterier, skal disse tages ud først og bortskaffes iht. forskrifterne. Yderligere informationer om dette tema kan du få hos kommunen, renovationsselskabet eller i den forretning, hvor du har købt produktet.

FORSKRIFTSMÆSSIGE OPLYSNINGER

Produktets produktionsdata findes på mærkatet på emballagen. Skrivemåden er år/måned/dag.

SIKKERHEDSANVISNINGER

ADVARSEL

Tilsidesættelse af de følgende punkter kan medføre alvorlige kvæstelser eller kan være livsfarlige.

LASER

- Udføres der andre betjeninger eller tilpasninger på apparatet end anført i denne vejledning, kan dette medføre at farlig stråling slipper ud.
- Så længe meldingen ses i okularet, er produktet aktivt og udsender en usynlig laserstråling. Laserens fokuseringsoptik må ikke rettes mod personer.
- Tryk ikke på knapperne, så længe du sigter på et menneskes øje eller ser på optikken fra objektivets side.
- Ret aldrig laseren mod et øje.
- Ret aldrig laseren mod mennesker.

GENERELT

- Undgå at kigge på lyse lyskilder med din Leica Geovid for at undgå øjenskader.

PAS PÅ

Tilsidesættelse af de følgende punkter kan medføre kvæstelser eller skader på apparatet.

LASER

- Er der ikke brug for en afstandsmåling, bør du ikke trykke på en af knapperne, så laserstrålen ikke utilsigtet udsendes.
- Leica Geovid må ikke skilles ad, sættes sammen eller repareres. Den afgivne laserstråle kan ødelægge din sundhed. Er et apparat blevet adskilt, sat sammen igen eller repareret, dækker fabrikantens garanti ikke længere.
- Er apparatets hus blevet beskadiget eller kommer der en underlig lyd fra apparatet efter et tab eller af en anden årsag, skal batteriet tages ud med det samme. Apparatet må ikke længere bruges.

GENERELT

- Opbevar ikke apparatet i nærheden af børn.
- Kig ikke gennem okularet, når du går. Du kan risikere at falde.
- Brug ikke Leica Geovid sammen med andre ekstra optiske elementer såsom objektiver eller kikkerter. Bruges Leica Geovid sammen med et optisk apparat, er der øget risiko for øjenskader.
- Apparatet må ikke skilles ad eller ombygges. Fritlægges den interne elektronik, kan dette medføre skader eller strømstød.

BATTERI

- Der må kun bruges den batteritype, der er anført og beskrevet i denne vejledning. Bruges batterierne ikke som beskrevet eller bruges der forkerte batterityper, kan dette under særlige omstændigheder medføre eksplosion!
- Batterier må i længere tid ikke udsættes for sollys, varme, fugt eller væde. De må heller ikke lægges ind i en mikrobølgeovn eller i en højtryksbeholder - der er fare for brand eller eksplosion!
- Batteriet må aldrig smides i åben ild, opvarmes, oplades, adskilles eller brækkes op.
- Opbevar batterierne uden for børns rækkevidde. Lad ikke batterier ligge og flyde, da de kan blive slugt af børn eller husdyr.

BÆREREM

- Bæreremmene er som regel fremstillet af et meget robust materiale. Hold dem uden for børns rækkevidde. De er intet legetøj og kan udgøre en fare pga. risiko for kvælning.
- Brug kun bæreremme som tilsigtet som bærerem til et kamera eller en kikkert. Al anden brug er ikke tilladt, da det indebærer risiko for kvæstelser og kan også medføre, at bæreremmene ødelægges.
- Bæreremme bør ikke bruges, hvis kameraer eller kikkerter bruges i sportsøjemed. Her er der en øget risiko for at komme til at hænge fast i bæreremmen (f.eks. hvis der klatres rundt i bjerge eller andre lignende outdoor sportsarter).

VIGTIGE ANVISNINGER

GENERELT

- Prøv ikke at adskille apparatet. Reparationer bør kun udføres på autoriserede værksteder.
- Tag batteriet ud af huset, hvis produktet ikke skal bruges i længere tid.
- Kulde nedsætter batteriets ydelse. Apparatet bør derfor holdes ind mod kroppen, hvis temperaturen er lav. Brug et nyt batteri.
- Batterier bør opbevares køligt og tørt.
- Brugte batterier må ikke smides ud med husholdningsaffaldet. De indeholder giftige substanser, der er skadelige for miljøet. De skal afleveres hos forhandleren eller som giftigt affald (indsamlingssted) til en reguleret genindvinding.
- Rør ikke ved glasfladerne med fingrene, især ikke, hvis du har smurt hænderne ind i creme, insektbeskyttelsesmidler og lignende. Disse midler kan indeholde kemikalier, som kan beskadige eller endda ødelægge glasfladernes belægninger.

MÅLEVÆRDIER

- Især ved større afstande tiltager alle ballistisk relevante faktorer og der kan opstå større afvigelser. De viste ballistiske værdier skal derfor kun anses som en hjælp.
- Uafhængigt af brugen af disse informationer er det dit eget ansvar at vurdere den pågældende jagtsituation!
- Leica Camera AG påtager sig intet ansvar for rigtigheden af værdier, der kommer fra eksterne apparater.
- Kraftige elektromagnetiske felter, som f.eks. fra radaranlæg, kan forårsage forstyrrelser og/eller forkerte værdier.
- Også jordens magnetiske felt kan forårsage afvigelser i værdierne.

GARANTI

Ud over den fastsatte garanti iht. gældende lov får du for dette Leica produkt 5 års garantiydelser fra Leica Camera AG iht. nedenstående betingelser. Leica garantien hverken indskrænker forbrugerens rettigheder iht. gældende lov eller forbrugerens krav over for forhandleren i forbindelse med købet.

GARANTIENS BESTEMMELSER

Med købet af denne Leica kikkert har du fået et produkt, som er fremstillet iht. særlige kvalitetskrav og som er blevet kontrolleret af erfarne specialister i de enkelte produktionstrin.
Garantien på 5 år for dette produkt gælder for os fra dagen for salget hos en autoriseret forhandler under følgende betingelser:

1. Ved reklamationer, som hidrører produktionsfejl, påtager vi alle materialeudgifter, som måtte opstå under garantiens løbetid. Vi reparerer, udskifter defekte dele eller hele produktet med et tilsvarende mangelfrit produkt efter eget skøn. Andre krav, uanset arten og på hvilket retsgrundlag i forbindelse med denne garanti, er udelukket.
2. Sliddele, såsom øjestykker, læderdele, armeringer, bæreremme samt tilbehør er ikke dækket af garantien. Dette gælder også for skader på overfladerne.
3. Krav på garantiydelser bortfalder, hvis manglen hidrører ukorrekt behandling, herunder brug af tilbehør af anden fabrikat, indgreb, udført af ikke autoriserede personer og værksteder, eller hvis fabrikationsnummeret er blevet ulæseligt.
4. Garantikrav kan kun gøres gældende ved forelæggelse af den originale regning, forsynet med dato for købet, adresse og den autoriserede forhandlers underskrift.
5. Indsend venligst produktet sammen med den originale regning og en beskrivelse af reklamationen ved garantikrav til Customer Care hos Leica Camera AG eller en Leica repræsentant.

AFHENTNINGSSERVICE TIL INDSENDELSE TIL REPARATION

(Gælder kun i EU)
Fastslår du en fejl på apparatet i løbet af garantitiden, organiserer vi gerne en indsendelse til vores Customer Care afdeling. Du bedes ringe på vores servicenummer +49 6441 2080 189 for at aftale enkelthederne. Vores afhentningsservice afhenter dit Leica produkt på det aftalte tidspunkt hos dig og leverer det til Customer Care til en kontrol.

Kontaktperson:
en.leica-camera.com/Contact

DELENES BETEGNELSE

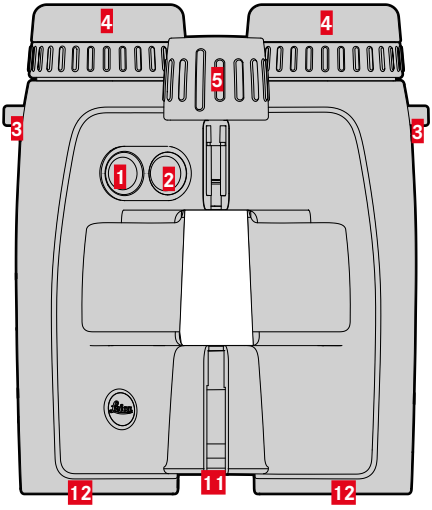

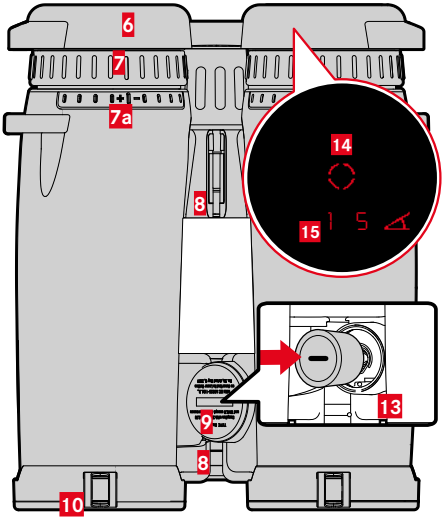

1 Tast til valg af menu
EU.US (meter-/yard-visning), modE (Visningstilstand), bt (Bluetooth), brtn (display-lysstyrke), AOFF (Bluetooth permanent drift)

2 Hovedknap
Tænder og slukker apparater

3 Øskner

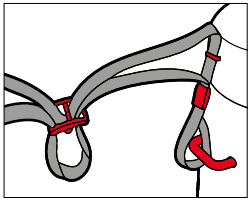

4 Øjestykke (kan drejes)
Observation uden brille: drej ud mod uret

5 Central fokusering
Indstiller skarpheden

6 Okularets beskyttelsesdæksel

7 Justering af dioptri

a Skala

8 Kikkertbro

9 Batterikammerets dæksel
Åbn: Drej mod uret med en egnet mønt

10 Objektivets beskyttelsesdæksel

11 Laserens sendeoptik

12 Objektiv

13 Batterikammer
3 volt lithium batteri (CR2)

14 Målmærke

15 Visning
0 0 (værdi)/ bALL (menupunkt)/M, Y (enheder)/ ✱ (Bluetooth)/ ∠

MENU-OVERSIGT

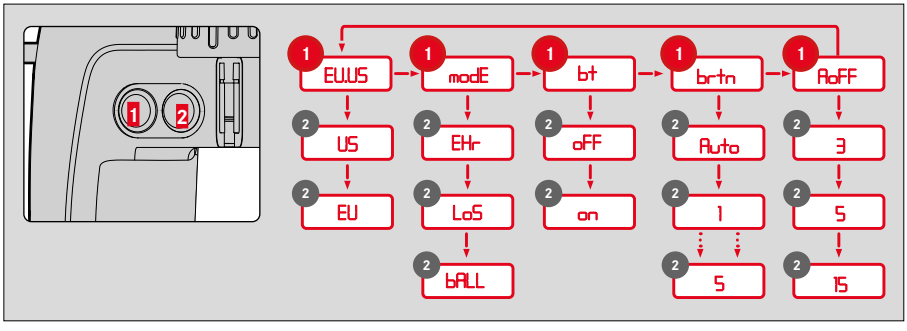

MENUSTYRING

ÅBN HOVEDMENU

- Tryk lang tid på tasten til valg af menu **1** (≥ 3 sek.)
  - EU.US ses.

NAVIGER RUNDT I HOVEDMENU

- Tryk flere gange kort tid på tast til valg af menu (< 2 sek.), indtil det ønskede menupunkt ses

Menüpunkt	Funktion	Beschreibung
EU.US	US	Yard-visning
	EU	Meter-visning
modE	EHr	Ækvivalent vandret afstand
	LoS	Distanza effettiva
	bALL	Ballistik-kurve
bt	oFF	Bluetooth®-disattivata
	on	Bluetooth®-attivata
brtn	Auto	Luminosità automatica del display
	1-5	Luminosità del display in 5 livelli
AoFF	3 / 5 / 15	Spegnimento automatico

FORETAG INDSTILLINGER

- Tryk flere gange kort tid på hovedknappen **2** (< 2 sek.), indtil det ønskede menupunkt ses
  - Den valgte indstilling lyser permanent for at bekræfte, derefter skifter visningen til næste menupunkt og slukker, hvis der ikke udføres yderligere indstillinger.

BETJENING

INDSTILLING AF ØJEAFSTAND

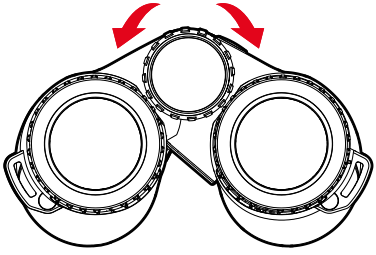

INDSTILLING AF SKARPHED

- Kig gennem kikkerten
- Sigt på et målobjekt
- Drej fokushjulet således, at målobjektet ses helt skarpt

NEM AFSTANDSMÅLING

- Tryk kort på hovedknappen
- Sigt på objektet med målmærket
- Tryk igen på hovedknappen
  - Målmærket slukker et øjeblik og måleværdien vises.
  - Så længe målmærket lyser, kan der udføres en ny måling med et nyt tryk på hovedknappen.

- - - ses i de følgende tilfælde:
- Objekt er mindre end 10 meter væk
- Rækkevidde overskredet
- Objekt utilstrækkeligt reflekteret

SCAN-DRIFT (OBJEKT-SPORING)

- Tryk kort på hovedknappen
- Sigt på objektet, når målmærket lyser
- Tryk og hold hovedknappen ned i ca. 2,5 sekunder
  - Apparatet skifter til scan-drift og udfører permanent målinger. Dette ses af den skiftende visning. Der vises en ny måleværdi efter ca. 0,5 sekunder.

PLACERING AF OBJEKTIVETS BESKYTTELSESDÆKSEL

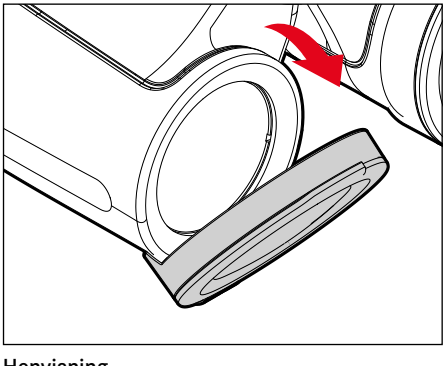

Henvisning

- Objektivets beskyttelsesdæksler klapper ned, når de sidder korrekt.

FORBIND LEICA BALLISTICS APP

Apparatet kan forbindes med en smartphone. Appen "Leica Ballistics" skal installeres på den mobile enhed. Der er en liste over de mulige funktioner samt betjeningsanvisninger i appen.

- Installer appen fra Apple App Store™/Google Play Store™

I KIKKERTEN

- Tryk flere gange på tasten til valg af menu
  - bt ses.
- Vælg den ønskede indstilling med hovedknappen:
  - OFF: Bluetooth® deaktiveret.
  - ON: Bluetooth® aktiveret.
    - Er funktionen aktiveret, ses ✱.

PÅ DEN MOBILE ENHED

- Aktiver Bluetooth®
- Installer og start Leica Ballistics appen
- Vælg det ønskede apparat

TEKNISKE DATA

Betegnelse	Leica Geovid Pro 8x32	Leica Geovid Pro 10x32
Apparattype	Kikkert	Kikkert
Type-nr.	5932	5932
Bestillingsnr.	40 809	40 810
Leveret omfang	Kikkert, bærerem, okularets beskyttelsesdæksel, etui, optik renseklud, vejledning, kontrolcertifikat	Kikkert, bærerem, okularets beskyttelsesdæksel, etui, optik renseklud, vejledning, kontrolcertifikat
Forstørrelse	8x	10x
Objektivdiameter	32 mm	32 mm
Udgangspupil	4 mm	3,2 mm
Dæmringstal	16	17,9
Udgangspupil længdeafstand	16 mm	16 mm
Nærfokusgrænse	ca. 5 m	ca. 5 m
Prismetype	Perger-Prisma	Perger-Prisma
Kvalitet	På linser: HDC® kvalitet af flere belægninger, AquaDura®-kvalitet På prisme: fasekorrektionsbelægning P40	På linser: HDC® kvalitet af flere belægninger, AquaDura®-kvalitet På prisme: fasekorrektionsbelægning P40
Synsfelt	8,9 x 6,7° (15,5 m x 11,7 m/100 m)	10,5 x 8,4° (18,3 m x 14,6 m/100 m)
Justering af dioptri	±4 dpt	±4 dpt
Øjeafstand	56 – 74 mm	56 – 74 mm
Rækkevidde	På mål med høj reflektering maks. ca. 2200 m	På mål med høj reflektering maks. ca. 2200 m
Målepræcision	±0,5 m ved 10 - 200 m; ±1,0 m ved 200 - 400 m; ±0,5 % over 400 m	±0,5 m ved 10 - 200 m; ±1,0 m ved 200 - 400 m; ±0,5 % over 400 m
Visning/enhed	4 syvsegment-LED'er med yderligere symboler, visning enten i yards/inches eller meter/centimeter	4 syvsegment-LED'er med yderligere symboler, visning enten i yards/inches eller meter/centimeter
Maksimal måletid	ca. 0,3 s	ca. 0,3 s
Trådløs forbindelse	Bluetooth® 5.0 (Low Energy)	Bluetooth® 5.0 (Low Energy)
Kapsling	Vandtæt mod tryk til 5 m dybde	Vandtæt mod tryk til 5 m dybde
Driftstemperatur	Elektrik: -20 °C til 55 °C Mekanik: -30 °C til 55 °C	Elektrik: -20 °C til 55 °C Mekanik: -30 °C til 55 °C
Opbevaringstemperatur	-40 °C til +85 °C	-40 °C til +85 °C
Materiale	Magnesiumstøbt med gummifinish	Magnesiumstøbt med gummifinish
Mål (BxHxD)	117 x 153 x 70 mm	117 x 153 x 70 mm
Vægt (med batteri)	870 g	870 g

Alle rettigheder forbeholdt. Der tages forbehold for udformning, udførelse og tilbud.

SV

FÖRORD

Bästa kund
Vi gratulerar dig till ditt köp av en ny Leica produkt. Läs tvunget igenom den utförliga produktanvisningen innan du använder produkten. Detta är viktigt för att undvika skador på produkten och förebygga personskador och risker. Den utförliga bruksanvisningen kan laddas ner här: https://en.leica-camera.com/Service-Support/Support/Downloads

RESERVDELAR/TILLBEHÖR

Detaljerad information om aktuella reservdelar/tillbehörssortimentet kan du få från Leica Customer Care eller din Leica återförsäljare: en.leica-camera.com/Contakt

Läs igenom kapitlen ”Säkerhetsanvisningar” och ”Viktig information” innan du använder produkten. Detta är viktigt för att undvika skador på produkten och förebygga personskador och risker.

RÄTTSLIG INFORMATION

CE-MÄRKNING

CE-märkningen på våra produkter dokumenterar att grundläggande krav i gällande EU-direktiv uppfylls.

Svenska
Försäkran om överensstämmelse (DoC)
”Leica Camera AG” bekräftar härmed att denna produkt uppfyller grundläggande krav och övriga bestämmelser i direktiv 2014/53/EU.
Kunder kan ladda ner en kopia av originalförsäkran om överensstämmelse för våra radiobaserade produkter från vår DoC-server: www.cert.leica-camera.com
Om du har ytterligare frågor, vänligen kontakta produktsupport hos Leica Camera AG: Am Leitz-Park 5, 35578 Wetzlar, Tyskland

Produktberoende (se Tekniska data)

Typ	Frekvensband (mittfrekvens)	Maximal prestanda (dBm E.I.R.P.)
Bluetooth® Wireless Technology	2402–2480 MHz	20

TEKNISKA DATA FÖR LASERN

Laserklass	IEC/EN Class 1
Våglängd (nm)	900
Pulstid (ns)	57
Utgångseffekt (mW)	1,6
Stråldivergens (mrad)	Vertikal: 0,8 Horisontal: 1,8

CLASS 1
LASER PRODUCT

Motsvarar 21 CFR 1040.10 och 1040.11 med undantag för överensstämmelse med IEC 60825-1 utgåva 3, enligt beskrivning i Laser Notice No. 56 från 8 maj 2019.

AVFALLSHANTERING AV ELEKTRISK OCH ELEKTRONISK UTRUSTNING

(Gäller för EU samt andra europeiska länder med separata insamlingssystem)

Denna utrustning innehåller elektriska eller elektroniska komponenter och får därför inte kastas bland de normala hushållssoporna. Dessa komponenter ska därför lämnas in till en återvinningsstation i din kommun. Denna återvinning är gratis. Om själva utrustningen innehåller batterier (laddbara eller icke-laddbara) som kan bytas ut, måste dessa tas ut och vid behov avfallshanteras enligt föreskrift. Mer information om detta kan du få från din kommun, ditt avfallshanteringsbolag eller butiken där du köpte utrustningen.

REGULATORISK INFORMATION

Produktionsdatum för din produkt anges på dekalen på förpackningen. Datumet anges i formatet år/månad/dag.

SÄKERHETSANVISNINGAR

VARNING

Om denna information inte beaktas finns det risk för allvarliga personskador eller dödsolyckor.

LASER

- Om den aktuella användningen avviker från den som beskrivs i denna bruksanvisning eller om anpassningar genomförs på utrustningen, finns det risk för att farlig strålning läcker ut.
- Så länge objektet syns i okularet är produkten aktiv och sänder därmed ut en osynlig laserstråle. Laserfokuseringsoptiken får inte riktas mot en person.
- Tryck inte på någon av de båda knapparna medan utrustningen är riktad mot ett mänskligt öga eller om du betraktar optiken från objektivsidan.
- Rikta inte lasern mot ett öga.
- Rikta inte lasern mot människor.

ALLMÄN INFORMATION

- Undvik att titta direkt in i ljusa ljuskällor med din Leica Geovid eftersom detta kan leda till ögonskador.

OBS!

Om denna information inte beaktas finns det risk för personskador eller skador på utrustningen.

LASER

- Om avståndsmätningen inte behövs för tillfället, bör du undvika att trycka på en av de båda knapparna eftersom en laserstråle annars avges av misstag.
- Du får inte ta isär, sätta samman eller reparera Leica Geovid. Laserstrålningen som avges kan skada din hälsa. En utrustning som har tagits isär, sammansatts igen eller reparerats täcks inte längre av tillverkargarantin.
- Om huset på utrustningen har skadats eller om utrustningen avger en ovanlig ton efter att den har tappats i marken eller av en annan orsak, måste du genast ta ut batteriet. Använd inte utrustningen längre.

ALLMÄN INFORMATION

- Förvara inte utrustningen inom räckhåll för småbarn.
- Titta inte in i okularet medan du går. Det finns risk för att du ramlar.
- Använd inte din Leica Geovid tillsammans med andra optiska element, t.ex. objektiv eller kikare. Om Leica Geovid används tillsammans med annan optisk utrustning höjs risken för att ögonen skadas.
- Demontera eller ändra inte på utrustningen. Om den interna elektroniken friläggs kan detta leda till skador eller elektriskt slag.

BATTERI

- Det är endast tillåtet att använda den batterityp som anges i denna bruksanvisning. Om dessa batterier används i strid mot gällande föreskrifter eller om ej tillåtna batterityper används finns det under vissa förutsättningar risk för explosion!
- Batterierna får inte utsättas för solstrålning, värme, fukt eller väta under längre tid. Dessutom får de inte heller förvaras i en mikrovågsugn eller i en högtrycksbehållare – brandfara och explosionsrisk!
- Batteriet får aldrig kastas i eld, värmas upp, laddas, tas isär eller brytas sönder.
- Förvara batterierna utom räckvidd för barn. Låt inte batterier ligga omkring fritt eftersom det finns risk för att barn eller husdjur sväljer dem.

BÄRREM

- I regel är bärremmar tillverkade av särskilt belastbart material. Förvara dem därför utom räckhåll för barn. De är inga leksaker och är potentiellt farliga för barn pga. stryprisken.
- Använd bärremmar endast som en bärrem till en kamera eller till en kikare. All annan slags användning innebär risk för personskador och kan ev. leda till skador på bärremmen. Sådan användning är därför inte tillåten.
- Bärremmar bör inte användas vid kameror eller kikare vid sportaktiviteter om det finns hög risk för att man fastnar med bärremmen (t.ex. när man klättrar i berg eller vid liknande utomhussporter).

VIKTIG INFORMATION

ALLMÄN INFORMATION

- Försök inte demontera utrustningen. Låt endast behöriga verkstäder utföra reparationer.
- Ta ut batteriet ur huset om utrustningen inte ska användas under längre tid.
- Kyla reducerar batteriprestandan. Vid låga temperaturer ska utrustningen därför om möjligt bäras intill kroppen och vara utrustad med nya batterier.
- Batterier ska förvaras på en sval och torr plats.
- Begagnade batterier får inte kastas bland de normala hushållssoporna eftersom de innehåller giftiga ämnen som belastar miljön. Lämna in dem i en butik eller till en återvinningsstation för giftigt avfall (insamlingsställe) för föreskriven återvinning.
- Rör inte vid glasytorna med fingrarna. Detta gäller särskilt om de har behandlats med handkräm, insektsskyddsmedel eller liknande. Dessa medel kan innehålla kemikalier som skadar eller förstör beläggningen på glasytorna.

MÄTVÄRDEN

- Särskilt vid stora avstånd ökar inverkan från all slags ballistiska relevanta påverkande faktorer. Detta kan leda till avsevärda avvikelser. De ballistiska värden som visas ska därför endast uppfattas som hjälpmedel.
- Oberoende av hur denna information används är du själv ansvarig för att den aktuella jaktsituationen bedöms rätt!
- Leica Camera AG kan inte ansvara för att värden som gäller för externa utrustningar stämmer.
- Starka elektromagnetiska fält, t.ex. från radaranläggningar, kan orsaka störningar eller felaktiga värden.
- Även jordens magnetfält kan leda till avvikande värden.

GARANTI

Förutom lagstadgade garantianspråk gentemot din återförsäljare, får du för denna Leica produkt från Leica Camera AG 5 års garanti enligt nedanstående regleringar. Garantin som ges av Leica begränsar varken konsumentens lagstadgade rättigheter enligt gällande nationell lagstiftning eller konsumentens rättigheter gentemot återförsäljaren som härleds från köpekontraktet som slutits mellan dem båda.

REGLERINGAR FÖR GARANTI

Med ditt köp av denna Leica kikare har du skaffat en produkt som tillverkats enligt särskilda kvalitetsriktlinjer och som vid de separata produktionsstegen har kontrollerats av erfarna specialister. Vi ger 5 års garanti för denna produkt under följande förutsättningar från och med det datum när produkten såldes av en auktoriserad återförsäljare:

1. Vid reklamationer som berör fabrikationsfel övertar vi samtliga materialkostnader som uppstår under hela garantitiden. Enligt egen bedömning kommer vi att reparera produkten, byta ut defekta delar eller ersätta den kompletta produkten med en likartad intakt produkt. Andra anspråk, oavsett vilken typ eller oavsett rättslig grund i samband med denna garanti är uteslutna.
2. Slitdelar, t.ex. ögonmusslor, delar av läder, armeringar, bärremmar samt tillbehör, täcks inte av garantin. Detta gäller även för skador på ytorna.
3. Man kan inte göra anspråk på garantin om bristerna kan härledas till felaktig hantering, vilket även omfattar användning av tillbehör av andra fabrikat, ingrepp av ej behöriga personer och verkstäder eller om fabrikationsnumret har gjorts oigenkännligt.
4. Anspråk på garantin kan endast göras om en faktura i original kan uppvisas. Denna måste vara försedd med köpdatum samt den auktoriserade återförsäljarens adress och namnteckning.
5. När garantin för Leica produkten tas i anspråk måste fakturan i original samt en beskrivning av reklamationen sändas till Customer Care-avdelningen hos Leica Camera AG eller din Leica representant i ditt land.

HÄMTSERVICE FÖR REPARATIONS-RETURNERING

(Gäller endast för EU)
Om du kan konstatera ett fel på utrustningen under garantitiden kan vi vid behov organisera returnering till vår Customer Care-avdelning. Kontakta vår serviceavdelning på tel. +49 6441 2080-189 så att vi kan komma överens om ett datum. Vår hämtservice hämtar din Leica produkt på avtalad tid utan kostnad och ser sedan till att produkten vidarebefordras till Customer Care för inspektion.
Kontakt: en.leica-camera.com/Contakt

BETECKNING AV DELARNA

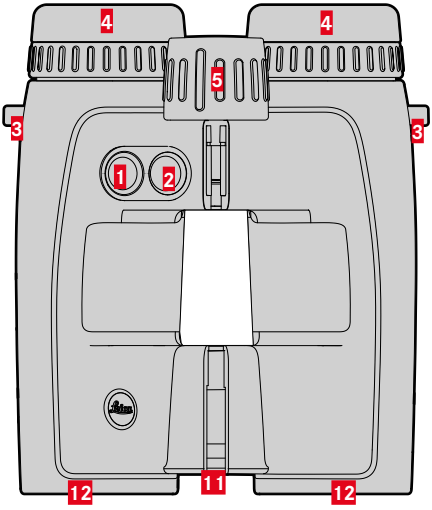

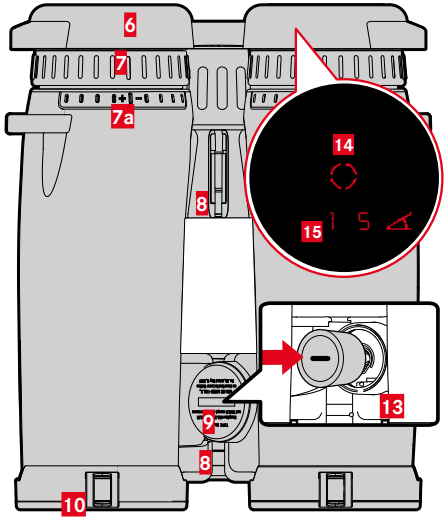

1 Menyknapp
EU.US (Meter-/yard-visning), modE (Visningsläge), bt (Bluetooth), brtn (Display-ljusstyrka), AOFF (Bluetooth kontinuerlig drift)

2 Huvudbrytare
Slå på och ifrån utrustningen

3 Bäröglor

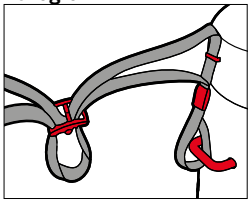

4 Ögonmussla (vridbar)
Observation utan glasögon: vrid ut i motsols riktning

5 Centralfokusering
Ställa in skärpan

6 Okular-skyddslock

7 Dioptrijustering

a Skala

8 Bro

9 Lock till batterifack
Öppna: vrid i motsols riktning med ett lämpligt mynt

10 Objektiv-skyddslock

11 Laserlins

12 Objektiv

13 Batterifack
3 V-litium-knappcell (CR2)

14 Riktpunkt

15 Display
0 0 (värde)/ bALL (menypunkt)/M, Y (måttenheter)/ ✱ (Bluetooth)/ ∡

MENY-ÖVERSIKT

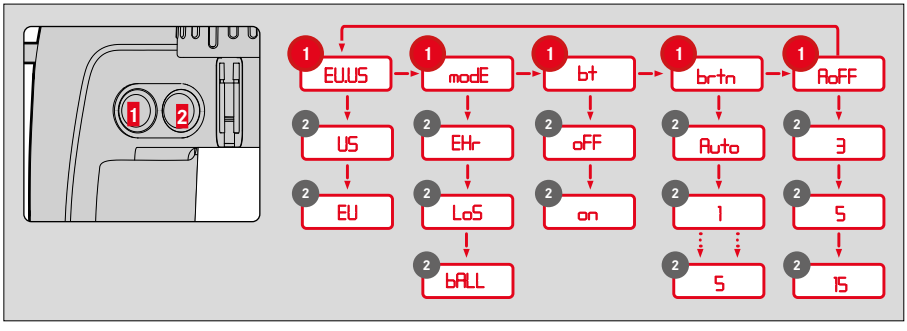

MENYSTYRNING

AKTIVERA HUVUDMENYN

- Håll menyknappen **1** intryckt länge (≥ 3 s).
  - EU.US visas.

NAVIGERA I HUVUDMENYN

- Tryck flera gånger kort på menyknappen (< 2 s) tills avsedd menypunkt visas.

Menüpunkt	Funktion	Beschreibung
EU.US	US	Yard-visning
	EU	Meter–visning
modE	EHr	Ekvivalent horisontalt avstånd
	LoS	Faktiskt avstånd
	bALL	Ballistik-Kurve
bt	oFF	Bluetooth®-inaktiverad
	on	Bluetooth®-aktiverad
brtn	Auto	Automatisk ljusstyrka på skärmen
	1-5	Displayens ljusstyrka i 5 nivåer
AoFF	3 / 5 / 15	Automatisk avstängning

GENOMFÖRA INSTÄLLNIN

- Tryck in huvudbrytaren **2** kort flera gånger (< 2 s) tills avsedd menypunkt visas.
  - Den valda inställningen lyser först kontinuerligt som bekräftelse, därefter skiftar displayen till nästa menypunkt. Denna slocknar om inga andra inställningar genomförs.

ANVÄNDNING

STÄLLA IN ÖGONAVSTÅND

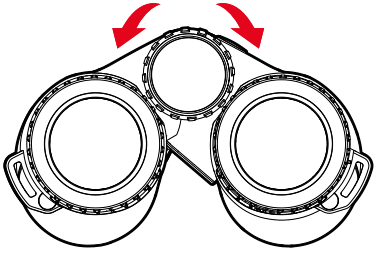

STÄLLA IN SKÄRPA

- Titta genom kikaren.
- Ta sikte på målobjektet.
- Ställ in fokuseringshjulet så att målobjektet visas optimalt skarpt.

ENKEL AVSTÅNDSMÄTNING

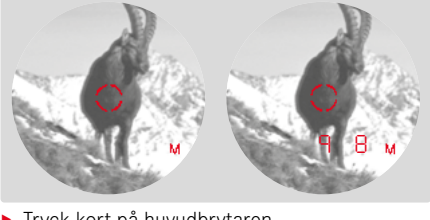

- Tryck kort på huvudbrytaren.
- Pejla in objektet med riktpunkten.
- Tryck kort på huvudbrytaren igen.
  - Riktpunkten slocknar kort och mätvärdet visas.
  - Medan riktpunkten fortfarande lyser kan en ny mätning alltid startas genom att huvudbrytaren trycks in igen.

- - - visas i följande fall:
- Avståndet till objektet är mindre än 10 meter
- Räckvidden är överskriden
- Objektet reflekteras otillräckligt

SCAN-DRIFT (FÖLJA OBJEKTET)

- Tryck kort på huvudbrytaren.
- Pejla in objektet med lysande riktpunkt.
- Håll huvudbrytaren intryckt i ca. 2,5 sekunder.
  - Utrustningen kopplar om till scan-drift och genomför sedan mätningarna permanent. Detta indikeras av en växlande indikering. Efter ca. 0,5 sekunder visas ett nytt mätvärde.

SÄTTA FAST OBJEKTIV-SKYDDSLOCKET

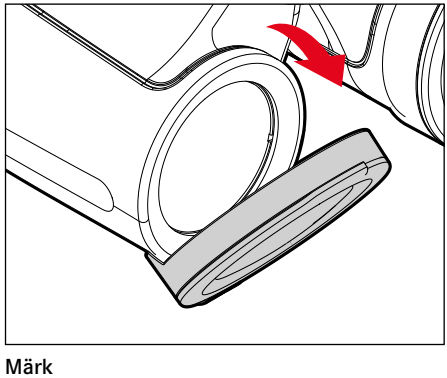

Märk

- När objektiv-skyddslocken sitter rätt ska de öppnas nedåt.

ANSLUTA LEICA BALLISTICS APP

Utrustningen kan anslutas till en mobiltelefon. Först måste du installera appen ”Leica Ballistics” på din mobila enhet. En lista över tillgängliga funktioner samt användaranvisningar finns i appen.

- Installera appen som finns i Apple App Store™/Google Play Store™

I KIKAREN

- Tryck in menyknappen flera gånger
  - bt visas.
- Välj avsedd inställning med huvudbrytaren:
  - OFF: Bluetooth® avaktiverad.
  - ON: Bluetooth® aktiverad.
    - Om funktionen är aktiverad visas ✱.

PÅ MOBIL ENHET

- Aktivera Bluetooth®.
- Installera och starta Leica Ballistics App.
- Välj avsedd enhet.

TEKNISKA DATA

Beteckning	Leica Geovid Pro 8x32	Leica Geovid Pro 10x32
Utrustningstyp	Kikare	Kikare
Typ-nr.	5932	5932
Best.-nr.	40 809	40 810
Leveransomfång	Kikare, bärrem, okularskydd, förvaringsväska, optikrengöringsduk, bruksanvisning, testcertifikat	Kikare, bärrem, okularskydd, förvaringsväska, optikrengöringsduk, bruksanvisning, testcertifikat
Förstoring	8x	10x
Objektivdiameter	32 mm	32 mm
Utgångspupill	4 mm	3,2 mm
Skymningstal	16	17,9
Utgångspupill-längsavstånd	16 mm	16 mm
Kortaste närinställning	ca. 5 m	ca. 5 m
Prismatyp	Perger-prisma	Perger-prisma
Beläggning	På linser: HDC® flerskiktsbeläggning, AquaDura®-beläggning På prisma: faskorrigering P40	På linser: HDC® flerskiktsbeläggning, AquaDura®-beläggning På prisma: faskorrigering P40
Synfält	8,9 x 6,7° (15,5 m x 11,7 m/100 m)	10,5 x 8,4° (18,3 m x 14,6 m/100 m)
Dioptrijustering	±4 dpt	±4 dpt
Ögonavstånd	56 – 74 mm	56 – 74 mm
Räckvidd	Till högreflekterande mål max. ca. 2200 m	Till högreflekterande mål max. ca. 2200 m
Mätprecision	±0,5 m vid 10 - 200 m; ±1,0 m vid 200 - 400 m; ±0,5 % över 400 m	±0,5 m vid 10 - 200 m; ±1,0 m vid 200 - 400 m; ±0,5 % över 400 m
Display/måttenhet	4 lysdioder med sju segment plus andra symboler, indikering antingen i yard/tum eller meter/centimeter	4 lysdioder med sju segment plus andra symboler, indikering antingen i yard/tum eller meter/centimeter
Maximal mättid	ca. 0,3 s	ca. 0,3 s
Trådlös anslutning	Bluetooth® 5.0 (Low Energy)	Bluetooth® 5.0 (Low Energy)
Kapslingsklass	Tryckvattentät till 5 m vattendjup	Tryckvattentät till 5 m vattendjup
Drifttemperatur	Elsystem: -20 °C till 55 °C Mekanik: -30 °C till 55 °C	Elsystem: -20 °C till 55 °C Mekanik: -30 °C till 55 °C
Lagringstemperatur	-40 °C till +85 °C	-40 °C till +85 °C
Material	Pressgjutet magnesium med gummiarmering	Pressgjutet magnesium med gummiarmering
Mått (BxHxD)	117 x 153 x 70 mm	117 x 153 x 70 mm
Vikt (med batteri)	870 g	870 g

Med förbehåll för alla rättigheter. Med förbehåll för ändringar i konstruktion, utförande och erbjudande.

NO

FORORD

Kjære kunde
Vi ønsker deg mye glede med ditt nye Leica-produkt. Før du tar i bruk produktet, ber vi deg lese hele produktveiledningen for å unngå skader på produktet forebygge mulige personskader. Du finner den komplette veiledningen for nedlasting på:
https://en.leica-camera.com/Service-Support/Support/Downloads

RESERVEDELER/TILBEHØR

Detaljert informasjon om aktuelt reservedels-/tilbehørssortiment får du hos Leica Customer Care eller hos din Leica-forhandler:
en.leica-camera.com/Contact

Før du tar i bruk produktet, ber vi deg lese kapitlene «Sikkerhetshenvisninger» og «Viktige henvisninger» for å unngå skader på produktet og forebygge mulige personskader.

JURIDISKE HENVISNINGER

CE-MERKING

CE-merkingen av våre produkter dokumenterer grunnleggende krav i gjeldende EU-direktiver.

Norsk
Samsvarserklæring
«Leica Camera AG» bekrefter at dette produktet oppfyller grunnleggende krav og andre relevante spesifikasjoner i direktiv 2014/53/EU.
Kunder kan laste ned en kopi av den originale samsvarserklæringen for våre radioanlegg-produkter fra vår DoC-server:
www.cert.leica-camera.com
Hvis du har flere spørsmål, kan du henvende deg til produktstøtte hos Leica Camera AG: Am Leitz-Park 5, 35578 Wetzlar, Tyskland.

Produktavhengig (se tekniske data)

Type	Frekvensbånd (middelfrekvens)	Maksimal effekt (dBm E.I.R.P.)
Bluetooth® Wireless Technology	2402–2480 MHz	20

TEKNISKE DATA (LASER)

Laserklasse	IEC/EN Class 1
Bølgelengde (nm)	900
Pulsvarighet (ns)	57
Utgangseffekt (mW)	1,6
Stråledivergens (mrad)	Vertikal: 0,8 Horisontal: 1,8

CLASS 1
LASER PRODUCT

Tilsvarer 21 CFR 1040.10 og 1040.11 med unntak av samsvar med IEC 60825-1 Ed. 3, som beskrevet i Laser Notice No. 56 av 8. mai 2019.

KASSERING AV ELEKTRISKE OG ELEKTRONISKE APPARATER

(Gjelder for EU samt andre europeiske land med separate oppsamlingssteder)

Dette apparatet inneholder elektriske og/eller elektroniske komponenter, og må derfor ikke kastes i vanlig husholdningsavfall! Det må leveres på lokale oppsamlingssteder for resirkulering. Dette koster deg ingen ting. Hvis apparatet inneholder utskiftbare eller oppladbare batterier, må disse tas ut og kasseres på forskriftsmessig måte før du kaster selve kikkerten. Mer informasjon om emnet får du ved teknisk etat i kommunen du bor i, av avfallsbehandlingsfirmaet eller i butikken hvor du kjøpte måleren.

REGULERENDE HENVISNINGER

Produksjonsdatoen for produktet finner du på klebemerkene på emballasjen. Skrivemåten er år/måned/dag.

SIKKERHETSHENVISNINGER

ADVARSEL

Ignorering av følgende punkter kan forårsake alvorlige eller dødelige personskader.

LASER

- Hvis det brukes andre styringer, gjøres andre tilpasninger eller brukes andre prosedyrer enn det som er spesifisert her, kan farlig stråling slippe ut.
- Når du ser visningen i okularet, er produktet aktivt og sender ut en usynlig laserstråle, og laserutgangsåpningen må ikke rettes mot noen.
- Ikke trykk på noen av de to tastene når du sikter på et menneskes øye eller ser på optikken fra objektivsiden.
- Ikke rett laseren mot et øye.
- Ikke rett laseren mot mennesker.

GENERELT

- Unngå å se rett inn i lyskilder med din Leica Geovid, slik at du ikke skader øynene dine.

FORSIKTIG

Ignorering av følgende punkter kan forårsake personskader eller materielle skader.

LASER

- Hvis avstandsmåling ikke er nødvendig, må du unngå å trykke på de to tastene for å unngå ukontrollert aktivering av laserstrålen.
- Du har ikke lov til å demontere, sette sammen eller reparere Leica Geovid. Laserstrålene som kommer ut, kan skade helsen din. Et produkt som er demontert, satt sammen igjen eller reparert, dekkes ikke lenger av produsentgarantien.
- Hvis huset for apparatet er skadet, eller hvis apparatet avgir en ulyd etter et fall eller av andre årsaker, må du ta ut batteriet med én gang og ikke bruke produktet mer.

GENERELT

- Oppbevar apparatet utilgjengelig for små barn.
- Se aldri i okularet mens du går. Du kan snuble og falle.
- Ikke bruk Leica Geovid med andre optiske tilleggselementer, slik som objektiver eller feltkikkerter. Bruk av Leica Geovid sammen med et optisk apparat øker faren for skader på øynene.
- Apparatet må ikke demonteres eller endres for å fristille den interne elektronikken, da dette kan forårsake skader eller elektrosjokk.

BATTERI

- Bruk kun batteritypen som er oppført og beskrevet i denne veiledningen. En bruk av disse batteriene som avviker fra forskriftene samt bruk av ikke planlagte batterityper, kan i visse tilfeller føre til eksplosjon!
- Disse batteriene må ikke utsettes for sollys, sterk varme, fuktighet eller væte over lengre tid. Batteriene må heller ikke oppbevares i en mikrobølgeovn eller en høytrykksbeholder – det er fare for brann og eksplosjon!
- Batterier må aldri kastes inn i åpen ild, varmes opp, lades, tas fra hverandre eller brytes opp.
- Oppbevar batterier utilgjengelig for barn. Ikke la batterier ligge og slenge, da de kan svelges av barn eller husdyr.

BÆREREIM

- Bærereimer er vanligvis laget av spesielt slitesterkt material. De må derfor oppbevares utilgjengelig for barn. De er ikke leketøy og kan utgjøre en potensiell fare for kvelning for barn.
- Bruk bærereimen kun som bærereim for et kamera eller en kikkert. Annen bruk kan være farlig og kan ev. føre til skader på bærereimen, og er derfor ikke tillatt.
- Bærereimer skal ikke brukes på kameraer eller kikkerter under idrettsaktiviteter hvis det er spesielt stor fare for at du kan bli hengende i bærereimen (f.eks. ved fjellklatring og lignende utendørsaktiviteter).

VIKTIGE HENVISNINGER

GENERELT

- Ikke prøv å demontere enheten. Reparasjoner skal kun utføres av godkjente verksteder.
- Ta batteriene ut av huset hvis du ikke skal bruke produktet over lengre tid.
- Kulde reduserer batterieffekten. Ved lave temperaturer bør apparatet bæres så nær kroppen som mulig og brukes med nytt batteri.
- Batterier skal oppbevares tørt og kjølig.
- Brukte batterier må ikke kastes i vanlig husholdningsavfall, da de inneholder giftstoffer som er farlige for miljøet. For å resirkulere det i henhold til gjeldende regler må du levere det der du kjøpte det eller kaste det i spesialavfallet (oppsamlingssted).
- Ikke ta i glassflatene med fingrene, spesielt ikke hvis du har smurt deg med håndkrem, insektmiddel e.l. Disse stoffene kan inneholde kjemikalier som kan skade eller ødelegge belegget på glassoverflatene.

MÅLEVERDIER

- Vær oppmerksom på at påvirkningen av alle ballistisk relevante influensfaktorer øker betydelig og det kan oppstå store avvik ved store avstander. De ballistiske verdiene som vises, er derfor kun å anse som hjelpemidler.
- Uavhengig av om denne informasjonen brukes, er det du som er ansvarlig for å vurdere den aktuelle jaktsituasjonen du befinner deg i!
- Leica Camera AG kan ikke ta på seg ansvaret for at verdiene som registreres av eksterne apparater, er korrekte.
- Sterke elektromagnetiske felter, f.eks. fra radaranlegg, kan forårsake feil og/eller feil verdier.
- Også jordens magnetfelt kan forårsake avvik i verdiene.

GARANTI

I tillegg til de lovfestede garantikravene i forhold til selgeren, gir Leica Camera AG deg 5 års garant iht. reglene nedenfor for dette produktet fra Leica. Leica-garantien begrenser altså verken forbrukerens lovfestede rettigheter iht. gjeldende nasjonale lover, eller forbrukerens rettigheter overfor forhandleren basert på kjøpekontrakten som er inngått mellom dem.

REGULERINGER I GARANTIEN

Med denne kikkerten fra Leica har du kjøpt et produkt som er produsert iht. spesielle kvalitetsdirektiver og er testet på hvert enkelt trinn i produksjonen av erfarne spesialister. Garantien for dette produktet, som er på 5 år fra den dagen produktet ble solgt av en autorisert fagforhandler, overtas av oss under følgende betingelser:

1. Ved reklamasjoner på grunn av fabrikasjonsfeil, overtar vi garanti for samtlige materialkostnader i hele reklamasjonstiden. Etter egen vurdering vil vi reparere det defekte produktet, skifte defekte deler eller erstatte hele produktet med et likeverdig, feilfritt produkt. Videre krav, uavhengig av hvilken type og av hvilken grunn, i forbindelse med denne garantien, er utelukket.
2. Slitedeler slik som øyemuslinger, skinnkledninger, armeringer, bærereimer og tilbehør dekkes ikke av garantien. Dette gjelder også for skader på overflater.
3. Krav om garantiytelser bortfaller når den aktuelle feilen er forårsaket av ufagmessig behandling – som også kan inkludere bruk av eksternt tilbehør, inngrep utført av uautoriserte personer og verksteder eller hvis produksjonsnummeret er ugjenkjennelig.
4. Garantikrav kan bare gjøres gjeldende med fremlegging av originalfakturaen – med kjøpsdato, adresse og underskrift av den autoriserte fotofagforhandleren.
5. Hvis garantien for dette produktet benyttes, må en beskrivelse av reklamasjonen legges frem for kundeservice hos Leica Camera AG eller en nasjonal Leica-forhandler, sammen med originalfakturaen.

HENTESERVICE FOR REPARASJONSINNSENDINGER

(gjelder bare for EU)
Hvis du oppdager feil på apparatet ditt i garantitiden, organiserer vi innsending til vår kundeserviceavdeling for deg hvis du ønsker det. Når det gjelder avtale står vårt servicenummer +49 6441 2080-189 til disposisjon for deg. Vår henteservice henter Leica-produktet ditt hos deg til avtalt tidspunkt og leverer det til vår kundeservice for kontroll.

Kontaktperson:
en.leica-camera.com/Contact