SHARP®

MODEL
MODELO
MODÈLE

GX-BT390

WIRELESS *BLUETOOTH*® SPEAKER SYSTEM
SYSTÈME D'ENCEINTES *BLUETOOTH*® SANS FIL
SISTEMA DE ALTAVOCES INALÁMBRICOS *BLUETOOTH*®

OPERATION MANUAL
MANUAL DE FUNCIONAMIENTO
MODE D'EMPLOI

Bluetooth®

TWS DUAL PAIRING | HANDS-FREE CALL | 30W OUTPUT POWER | IP67 WATER AND DUST PROOF | MULTI COLOR LIGHT | 10HR PLAYTIME

ENGLISH --- Please refer to pages E-1 to 19.
FRANÇAIS --- Veuillez vous reporter aux pages F-1 à F-19.
ESPAÑOL --- Consulte las páginas S-1 a S-19.

ENGLISH

Introduction

Thank you for purchasing this SHARP product. To obtain the best performance from this product, please read this manual carefully. It will guide you in operating your SHARP product.

Contents

	Page
Contents	1
Accessories	2
Special notes	2
Getting started	5
Important safety instructions	7
Precautions	8
Overview	
Getting started	10
Controls and indicators	11
Bluetooth operation	
Bluetooth Paring	12
Reconnect/Timeout	12
General control	
Power on/off	13
Volume control	13
Play and pause	13
Forward/Backward track	13
Light effect	13
TWS Dual speaker mode	14
Hands-free function	14
Aux-in mode	14
Music mode and phone call mode	
Various music functions	15
Various phone call	15
Charging operation	
Charging the unit	16
Troubleshooting chart	17
Specification	
General	18
Bluetooth	19

GX-BT390_IM_US_EN.indd 1 7/25/23 1:37 PM

Accessories

The following accessories are included.

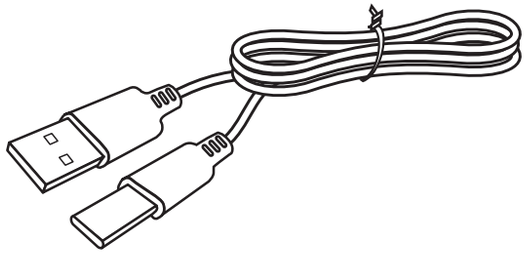 USB-C charging cable 92L1170000162A	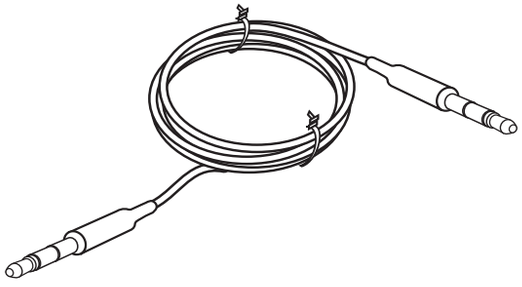 3.5mm stereo jack cable 92L1170000182A

Special Notes

The *Bluetooth*® word mark and logos are registered trademarks owned by Bluetooth SIG, Inc. and any use of such marks by SHARP is under license. Other trademarks and trade names are those of their respective owners.

Supply of this product does not convey a license nor imply any right to distribute content created with this product in revenue generating broadcast systems (terrestrial, satellite, cable and/or other distribution channels), revenue-generating streaming applications (via Internet, intranets and/or other networks), other revenue-generating content distribution systems (pay-audio or audio-on-demand applications and the like) or on revenue-generating physical media (compact discs, digital versatile discs, semiconductor chips, hard drives, memory cards and the like).

An independent license for such use is required.

For details, please visit http://mp3licensing.com

MPEG Layer-3 audio coding technology licensed from Fraunhofer IIS and Thomson

GX-BT390_IM_US_EN.indd 2 7/25/23 1:37 PM

Special Notes (continued)

FCC Notice

Supplier's Declaration Of Conformity

SHARP WIRELESS BLUETOOTH® SPEAKER SYSTEM, MODEL GX-BT390

This device complies with Part 15 of the FCC Rules. Operation is subject to the following two conditions:

(1) This device may not cause harmful interference, and (2) this device must accept any interference received, including interference that may cause undesired operation.

Responsible Party:

MIZARI ENTERPRISES, INC.

5455 WILSHIRE BOULEVARD, SUITE 1410, LOS ANGELES, CA 90036

TEL:1-877-506-4900

NOTE

This equipment has been tested and found to comply with the limits for a Class B digital device, pursuant to Part 15 of the FCC Rules. These limits are designed to provide reasonable protection against harmful interference in a residential installation. This equipment generates, uses, and can radiate radio frequency energy and, if not installed and used in accordance with the instructions, may cause harmful interference to radio communications. However, there is no guarantee that interference will not occur in a particular installation. If this equipment does cause harmful interference to radio or television reception, which can be determined by turning the equipment off and on, the user is encouraged to try to correct the interference by one or more of the following measures:

- Reorient or relocate the receiving antenna.
- Increase the separation between the equipment and receiver.
- Connect the equipment into an outlet on a circuit different from that to which the receiver is connected.
- Consult the dealer or an experienced radio/TV technician for help.

Warning: Changes or modifications to this unit not expressly approved by the party responsible for compliance could void the user's authority to operate the equipment.

GX-BT390_IM_US_EN.indd 3 7/25/23 1:37 PM

Special Notes (continued)

FCC Radiation Exposure Statement

This device complies with the limits for a Class B digital device, pursuant to Part 15 of the FCC Rules. It must not be co-located or operating in conjunction with any other antenna or transmitter.

Operation is subject to the following two conditions:

1. This device may not cause harmful interference, and
2. This device must accept any interference received, including interference that may cause undesired operation.

IC Radiation Exposure Statement (For Users In Canada)

This Class B digital apparatus complies with the Canadian ICES-003.

This device contains license-exempt transmitter(s)/receiver(s) that comply with Innovation, Science and Economic Development Canada's license-exempt RSS(s).

Operation is subject to the following two conditions:

1. This device may not cause interference, and
2. This device must accept any interference, including interference that may cause undesired operation.

FOR YOUR RECORDS

For your assistance in reporting this unit in case of loss or theft, please record below the model number and serial number which are located on the unit.

Please retain this information.

Model number .....

Serial number .....

Date of purchase .....

Place of purchase .....

GX-BT390_IM_US_EN.indd 4 7/25/23 1:37 PM

■ Getting started

1. Radio frequency exposure

SHARP GX-BT390 WIRELESS BLUETOOTH® SPEAKER SYSTEM is a radio transmitter and receiver. When in operation it communicates with a *Bluetooth*® equipped mobile device by receiving and transmitting radio frequency (RF) electromagnetic fields (microwaves) in the frequency range 2.4 to 2.48 GHz. This product is designed to operate in compliance with the RF exposure guidelines and limits set by national authorities and international health agencies when using compatible mobile phone.

2. Battery information

- A rechargeable battery has a long service life if treated properly.
- A new battery or one that has not been used for a long period of time could have reduced capacity the first few times it is used. Do not expose the battery to extreme temperatures, never above 104°F (40°C) or below 41°F (5°C).
- For maximum battery capacity, use the battery at room temperature.
- If the battery is used in low temperatures, the battery capacity will be reduced.
- The battery can only be charged in temperatures between 41°F (5°C) and 104°F (40°C).
- RISK OF EXPLOSION IF BATTERY IS REPLACED BY AN INCORRECT TYPE. DISPOSE OF USED BATTERIES ACCORDING TO THE INSTRUCTIONS.

GX-BT390_IM_US_EN.indd 5 7/25/23 1:37 PM

3. Removal of waste batteries and accumulators

(Product with embedded battery ONLY)

In case this product contains a battery incorporated within the product which cannot be readily removed by end users, SHARP recommends that only qualified professionals remove the battery, either for replacement or for recycling at the end of this product's working life.
To prevent damage to the product, and for their own safety, users should not attempt to remove the battery and should contact authorised independent service providers for advice.

Caution:

Internal lithium battery in the unit should not be replaced by end users due to danger of explosion if battery is incorrectly replaced and must be replaced with the exact type battery by authorised service providers.

Recycling lithium-ion batteries

Lithium-Ion batteries are recyclable. You can help preserve our environment by returning your used rechargeable batteries to the collection and recycling location nearest you.

For more information regarding recycling of rechargeable batteries, call toll free

1-800-822-8837, or visit http://www.call2recycle.org/

CAUTION: Do not handle damaged or leaking Lithium-Ion batteries.

The RBRC™ Battery Recycling Seal on the Lithium-ion (Li-ion) batteries/battery packs indicates SHARP is voluntarily participating in an industry program to collect and recycle these batteries/ battery packs at the end of their useful life, when taken out of service in the United States or Canada. The RBRC™ program provides a convenient alternative to placing Li-ion batteries into the trash or municipal waste stream, which is illegal in some areas. Please call1-800-822-8837 for information on Li-ion battery recycling in your area. SHARP's involvement in this program is part our commitment to preserving our environment and conserving our natural resources.

(RBRC™ is a trademark of the Rechargeable Battery Recycling Corporation.)

GX-BT390_IM_US_EN.indd 6 7/25/23 1:37 PM

Important Safety Instructions

Electricity is used to perform many useful functions, but it can also cause personal injuries and property damage if improperly handled. This product has been engineered and manufactured with the highest priority on safety. However, improper use can result in electric shock and/or fire. In order to prevent potential danger, please observe the following instructions when installing, operating and cleaning the product. To ensure your safety and prolong the service life of this product, please read the following precautions carefully before use.

1) Read these instructions.
2) Keep these instructions.
3) Heed all warnings.
4) Follow all instructions.
5) Clean only with water. Do not use chemicals.
6) Only use attachments/accessories specified by the manufacturer.
7) Refer all servicing to qualified service personnel. Servicing is required when the apparatus has been damaged in any way, such as power-supply cord or plug is damaged, does not operate normally, or has been dropped.
8) To prevent fire or shock hazard, do not dismantle the product.
No objects shall be placed on the apparatus.

GX-BT390_IM_US_EN.indd 7 7/25/23 1:37 PM

Precautions

The sound level at a given volume setting depends on speaker efficiency, location and various other factors. It is advisable to avoid exposure to high volume levels, which occurs while turning the unit on with the volume control setting up high, or while continually listening at high volumes. Adjust the volume to an appropriate level when using the unit.

- **The IP67 Water and Dust proof protection is invalid when the rubber cover is open. Always keep the rubber cover closed when the hidden terminals are not in use.**
- Do not cover the product with items, such as newspapers, tablecloths, curtains, etc. while charging.
- Keep the unit away from strong magnetic fields, excessive dust, humidity and electronic/electrical equipment (home computers, facsimiles, etc.) which generate electrical noise.
- Do not expose the unit to temperatures higher than 104°F (40 °C) or to extremely low temperatures.
- **Do not remove the outer cover. Refer internal service to your local SHARP service facility.**
- No naked flame sources, such as lighted candles, should be placed on the apparatus.
- Attention should be drawn to the environmental aspects of battery disposal.
- This unit should only be used within the range of 41°F - 104°F (5°C - 40°C).
- SHARP is not responsible for damage due to improper use. Refer all servicing to a SHARP authorized service center.
- This product contains magnetic material. Consult your physician or whether this might affect your implantable medical device.
- Do not make unauthorized alterations to this product.

GX-BT390_IM_US_EN.indd 8 7/25/23 1:37 PM

Precautions (continued)

- Use this product only with an agency approved power supply which meets local regulatory requirements (e.g., UL, CSA, VDE, CCC, etc.).
- The product rating is located at the top of the product.

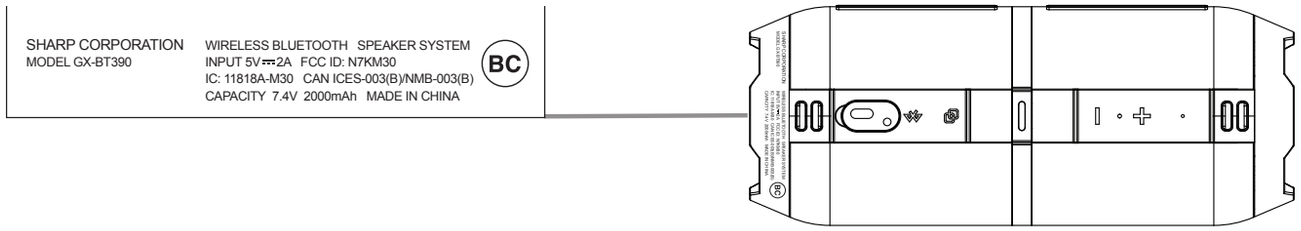

Note:

The content of rating is subject to change.

CAUTION:

- Risk of explosion if the battery is replaced by an incorrect type
- High or low extreme temperatures that a battery can be subjected to during use, storage or transportation; and low air pressure at high altitude.
- Replacement of a battery with an incorrect type that can defeat a safeguard (for example, in the case of some lithium battery types);
- Disposal of a battery into fire or a hot oven, or mechanically crushing or cutting of a battery, that can result in an explosion;
- Leaving a battery in an extremely high temperature surrounding environment that can result in an explosion or the leakage of flammable liquid or gas;
- A battery subjected to extremely low air pressure that may result in an explosion or the leakage of flammable liquid or gas.
- Batteries (battery pack or batteries installed) shall not be exposed to excessive heat such as sunshine, fire or the like.

GX-BT390_IM_US_EN.indd 9 7/25/23 1:37 PM

Overview

Thank you for purchasing SHARP GX-BT390 WIRELESS BLUETOOTH® SPEAKER SYSTEM. Please read this instruction and warnings carefully before use to ensure safe and satisfactory enjoyment of this product.

***Bluetooth*® Wireless Technology**

With this technology, you can connect the unit to its compatible *Bluetooth*® devices without using cables. The maximum distance between both devices cannot exceed about 32 feet (10 meters). The *Bluetooth*® wireless connection may be interfered by obstacles (such as walls) or other electronic devices nearby.

In some areas, the use of *Bluetooth*® wireless technology may be subjected to some constraints. Please consult your local authority or service provider for details.

■ Getting started

Fully charge the unit before using.
For details, refer “Charging operation” on page 16.

Meanwhile, choose a smartphone or other Bluetooth device that is compatible with this product.

GX-BT390_IM_US_EN.indd 10 7/25/23 1:37 PM

Controls and indicators

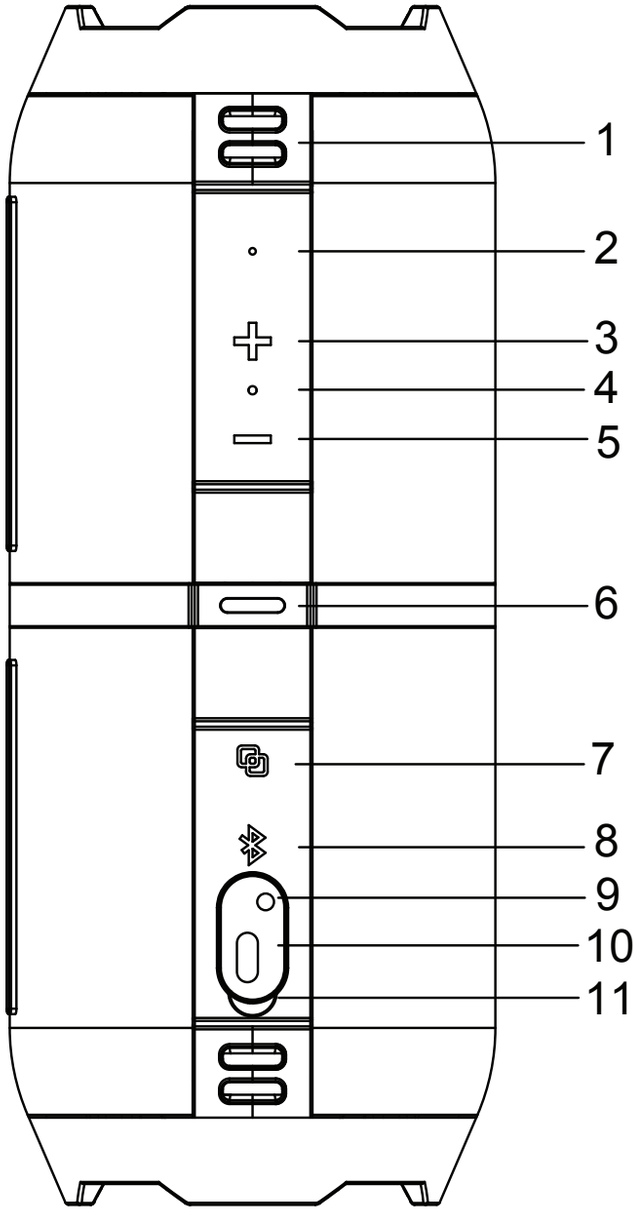

1. Strap holes
2. Microphone
3. Next song / Volume up Button
4. Charging indicator(Red), Function indicator(Blue)
5. Previous song / Volume down Button
6. Power Button
7. TWS button
8. Bluetooth/Play/Pause/Hand-free Button
9. Aux-In port
10. Type-C charging port
11. Rubber cover

GX-BT390_IM_US_EN.indd 11 7/25/23 1:37 PM

Bluetooth Operation

■ Bluetooth pairing

To pair your Bluetooth audio device to your Bluetooth Speaker for the first time, follow the steps below:

1. Make sure your Bluetooth audio source is held within three meters of your speaker.
2. Press and hold the button on your speaker to power it on. The LED light will blink to indicate that you have entered pairing status.
3. Go to the Bluetooth Manager of your Bluetooth audio source. Please refer to the User's Manual of your Bluetooth audio source for more information.
4. Search Bluetooth devices and select "GX-BT390 SHARP".
5. Once paired, the LED light will be solid and you can use your speaker to listen to audio from your Bluetooth sound source.
6. Press and hold the button to disconnect the Bluetooth from the device.

■ Reconnect/ Timeout

After the unit has paired and connected, it will reconnect automatically when the unit is powered on and device in range.

Bluetooth time out: 10 minutes.

Notes:

- The operation range between this unit and a Bluetooth device is approximately 10 meters (without any object between the Bluetooth device and the unit).
- Before you connect a Bluetooth device to this unit, ensure you know the device's capabilities.
- Compatibility with all Bluetooth devices is not guaranteed.
- Any obstacle between this unit and a Bluetooth device can reduce the operation range.
- If the signal strength is weak, your Bluetooth receiver may disconnect, but it will re-enter pairing mode automatically.
- Bluetooth playback from the source device is applicable at Bluetooth function only.

GX-BT390_IM_US_EN.indd 12 7/25/23 1:37 PM

General control

■ Power on /off

To power on your speaker:

Press and hold the button.

To power off your speaker:

Press and hold the button.

■ Volume control

Volume up:

Press the button once.

Volume down:

Press the button once.

■ Play and pause

Play music:

Press the button once.

Pause music:

Press the button once.

■ Forward/backward track

Forward track:

Press and hold button.

Backward track:

Press and hold button.

■ Light effect (3 modes)

Double click the button to switch the light effect.

■ Switch BT and AUX mode

Press the button to switch between Bluetooth and AUX mode.

GX-BT390_IM_US_EN.indd 13 7/25/23 1:37 PM

■ TWS - Dual speaker mode

Two units of GX-BT390 can wirelessly play music in stereo.

1. Power on both units and make sure none of the unit has Bluetooth connection.
2. Press the button on one of the unit, the two speakers will connect automatically. The blue LED blinks on one unit and stays on the other one.
3. Search Bluetooth device and select “GX-BT390 SHARP”.
4. When the device and the units are connected, the blue LED of both units will stay on.
5. Press and hold the buttons to disconnect the TWS connection.

Note:

Once connected for dual pairing, two speakers will re-connect TWS again automatically when the power is turned on.

In TWS mode, only the master speaker supports the phone call function.

■ Hands-free function

When the smartphone is connected to the speaker, follow the steps below to take hands-free calls on the speaker:

1. Press the button to pick up the call;
2. Press the button twice to reject the call;
3. During a call, press button to hang up the call.

■ Aux-In mode

Plug in the supplied 3.5 mm cable into the speaker. The other end is connected to your device. LED will stay illuminated.

1. Press the button to increase the volume.
2. Press the button to decrease the volume.
3. Press to mute speaker.

Music mode and Phone call mode

■ Various music functions

Function	Button	Operation
Play	Bluetooth Button	Quick press
Pause	Bluetooth Button	Quick press
Next Track	Volume + Button	Long press
Previous Track	Volume - Button	Long press
Volume +	Volume + Button	Quick press
Volume -	Volume - Button	Quick press

■ Various phone call

Function	Button	Operation
Answer a Call	Bluetooth Button	Quick press
Reject a Call	Bluetooth Button	Press twice
End a Call	Bluetooth Button	Quick press
Volume +	Volume + Button	Quick press
Volume -	Volume - Button	Quick press

GX-BT390_IM_US_EN.indd 15 7/25/23 1:37 PM

Charging operation

■ Charging the unit

1. Connect one end of the included TYPE-C Charging Cable to the Charging Port on your speaker. Then plug the other end of the USB Charging Cable into a suitable USB port on your computer, notebook or power bank to recharge your speaker's internal rechargeable battery.
2. When charging, a red LED light will illuminate to indicate that the unit is charging. The red light will turn off when your unit is fully charged (under both turn-on/off speaker status)

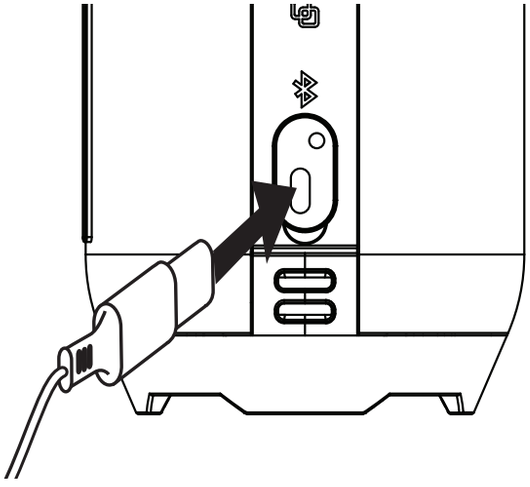

Note:

LED charging indicator status:

Red = Charging progress

Off = Charging completed

Before using any adapter with the charging cable, check whether the specifications of the adapter meets the requirements. The recommended output voltage of the adapter is DC5V+/-0.25V, and the recommended output current is 2A. An over-high charging voltage may damage the charging cable and unit.

Warning:

Use the recommended adapter whenever possible. Using other types of adapters may violate the warranty terms of the equipment and is hazardous. Use the provided charging cable to connect with a certified adapter or computer to charge the unit.

GX-BT390_IM_US_EN.indd 16 7/25/23 1:37 PM

Troubleshooting chart

If something is wrong with this product, check the following before calling your authorised dealer or service center.

Problem Description	Cause	Solution
The unit cannot be powered on.	The unit is out of power.	Charge the unit.
	The POWER button is not pressed and held for sufficient time.	Press and hold the POWER button for more than 3 seconds.
The unit cannot be charged.	The USB-C cable is not securely connected.	Unplug and plug the USB-C cable into the Type C charging port securely.
Bluetooth pairing fails.	Bluetooth device is located out of range.	Place this unit and bluetooth device closely together.
The unit cannot make bluetooth connection.	Bluetooth is not activated.	Ensure that bluetooth function is activated in the bluetooth device.

GX-BT390_IM_US_EN.indd 17 7/25/23 1:37 PM

Specifications

As part of our policy of continuous improvement, SHARP reserves the right to make design and specification changes for product improvement without prior notice. The performance specification figures indicated are nominal values of production units. There may be some deviations from these values in individual unit.

■ General

Rated input voltage	DC 5V, 2A
Output power	RMS:Total 30W
Battery capacity	Li-ion 7.4V 2000mAh
Frequency response	50 Hz - 20 kHz
Music playback time	(*1) up to 10 hours
Battery charging time	(*1) Approx. 3.5 hours
Weight	1.43 lb (650g)
Signal-to-noise ratio	>70dB
Dimensions	Width: 3-1/2” (90 mm) Height: 8-5/8” (220 mm) Depth: 3-1/2” (90 mm)

(*1)
The time may vary depending on the ambient temperature and the conditions used.

GX-BT390_IM_US_EN.indd 18 7/25/23 1:37 PM

Specifications (continued)

■ Bluetooth

Version	V5.0
Frequency bands	2.402 GHz - 2.480 GHz
Operating range	32 feet (10 meters)

GX-BT390_IM_US_EN.indd 19 7/25/23 1:37 PM

MEMO

FCC

This equipment has been tested and found to comply with the limits for a Class B digital device, pursuant to Part 15 of the FCC Rules. These limits are designed to provide reasonable protection against harmful interference in a residential installation. This equipment generates uses and can radiate radio frequency energy and, if not installed and used in accordance with the instructions, may cause harmful interference to radio communications. However, there is no guarantee that interference will not occur in a particular installation. If this equipment does cause harmful interference to radio or television reception, which can be determined by turning the equipment off and on, the user is encouraged to try to correct the interference by one or more of the following measures:
-- Reorient or relocate the receiving antenna.
-- Increase the separation between the equipment and receiver.
-- Connect the equipment into an outlet on a circuit different from that to which the receiver is connected.
-- Consult the dealer or an experienced radio/TV technician for help.

This device complies with part 15 of the FCC Rules. Operation is subject to the following two conditions:
(1) This device may not cause harmful interference, and (2) this device must accept any interference received, including interference that may cause undesired operation.

Changes or modifications not expressly approved by the party responsible for compliance could void the user's authority to operate the equipment

GX-BT390_IM_US_EN.indd 20 7/25/23 1:37 PM

FRANÇAIS

Introduction

Merci d'avoir acheté ce produit SHARP. Pour obtenir les meilleures performances de ce produit, veuillez lire attentivement ce manuel. Il vous guidera dans l'utilisation de votre produit SHARP.

Contenu

	Page
Contenu	1
Accessoires	2
Remarques spéciales	2
Mise en route	5
Consignes de sécurité importantes	7
Précautions	8
Aperçu	
Mise en route	10
Commandes et indicateurs	11
Fonctionnement Bluetooth	
Appairage Bluetooth	12
Reconnexion/Timeout	12
Contrôle général	
Marche / arrêt	13
Contrôle du volume	13
Lecture et pause	13
Piste avant/arrière	13
Effet lumineux	13
Mode double haut-parleur TWS	14
Fonction mains libres	14
Mode Aux-in	14
Mode musique et mode appel téléphonique	
Diverses fonctions musicales	15
Appel téléphonique divers	15
Opération de charge	
Chargement de l'appareil	16
Tableau de dépannage	17
spécification	
Général	18
Bluetooth	19

GX-BT390_IM_US_FR.indd 1 7/25/23 1:36 PM

Accessories

Les accessoires suivants sont inclus.

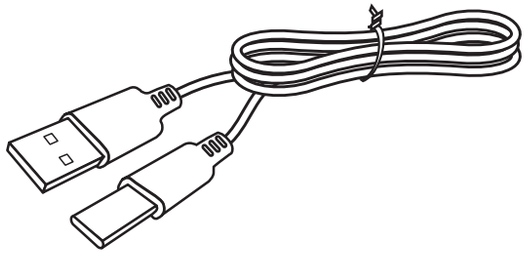 Câble de charge USB-C 92L1170000162A	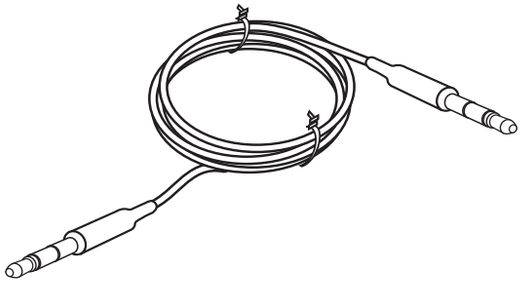 Câble jack stéréo 3,5 mm 92L1170000182A

Notes spéciales

La marque et les logos *Bluetooth*® sont des marques déposées appartenant à Bluetooth SIG, Inc. et toute utilisation de ces marques par SHARP est sous licence. Les autres marques et noms commerciaux appartiennent à leurs propriétaires respectifs.

La fourniture de ce produit ne confère aucune licence ni n'implique aucun droit de distribuer le contenu créé avec ce produit dans des systèmes de diffusion générant des revenus (terrestre, satellite, câble et/ou autres canaux de distribution), des applications de streaming génératrices de revenus (via Internet, intranets et /ou d'autres réseaux), d'autres systèmes de distribution de contenu générateurs de revenus (applications audio payantes ou audio à la demande, etc.) ou sur des supports physiques générateurs de revenus (disques compacts, disques numériques polyvalents, puces à semi-conducteurs, disques durs, mémoire cartes et autres).

Une licence indépendante pour une telle utilisation est requise.

Pour plus de détails, veuillez visiter http://mp3licensing.com

Technologie de codage audio MPEG Layer-3 sous licence de Fraunhofer IIS et Thomson

GX-BT390_IM_US_FR.indd 2 7/25/23 1:36 PM

Special Notes (continued)

Avis de la FCC

Déclaration de conformité du fournisseur

SHARP SYSTÈME D'ENCEINTES BLUETOOTH® SANS FIL, MODÈLE GX-BT390

Cet appareil est conforme à la partie 15 des règles de la FCC. Le fonctionnement est soumis à la suivant deux conditions :

(1) Cet appareil ne doit pas causer d'interférences nuisibles et (2) cet appareil doit

accepter toute interférence reçue, y compris les interférences susceptibles de provoquer un fonctionnement indésirable.

Partie responsable:MIZARI ENTERPRISES, INC.

5455 WILSHIRE BOULEVARD, SUITE 1410, LOS ANGELES, CA 90036

TEL:1-877-506-4900

REMARQUE

Cet équipement a été testé et déclaré conforme aux limites d'un appareil numérique de classe B, conformément à la partie 15 des règles de la FCC. Ces limites sont conçues pour fournir une protection raisonnable contre les interférences nuisibles dans une installation résidentielle. Cet équipement génère, utilise et peut émettre de l'énergie de fréquence radio et, s'il n'est pas installé et utilisé conformément aux instructions, peut causer des interférences nuisibles aux communications radio. Cependant, il n'y a aucune garantie que aucune interférence ne se produira dans une installation particulière. Si cet équipement cause des interférences nuisibles à la réception radio ou télévision, ce qui peut être déterminé en éteignant et en rallumant l'équipement, l'utilisateur est encouragé à essayer de corriger l'interférence par une ou plusieurs des mesures suivantes :

- Réorientez ou déplacez l'antenne de réception.
- Augmenter la distance entre l'équipement et le récepteur.
- Connectez l'équipement à une prise sur un circuit différent de celui auquel le récepteur est connecté.
- Consultez le revendeur ou un technicien radio/TV expérimenté pour obtenir de l'aide.

Avertissement : Changements ou modifications de cet appareil non expressément approuvés par la partie responsable de la conformité pourrait annuler l'autorité de l'utilisateur à faire fonctionner l'équipement.

GX-BT390_IM_US_FR.indd 3 7/25/23 1:36 PM

Notes spéciales (suite)

Déclaration de la FCC sur l'exposition aux radiations

Cet appareil est conforme aux limites d'un appareil numérique de classe B, conformément à la partie

15 des règles de la FCC. Il ne doit pas être co-implanté ou fonctionner en conjonction avec autre antenne ou émetteur.

Le fonctionnement est soumis aux deux conditions suivantes :

1. Cet appareil ne doit pas causer d'interférences nuisibles et
2. Cet appareil doit accepter toute interférence reçue, y compris les interférences

Déclaration d'IC sur l'exposition aux rayonnements (pour les utilisateurs au Canada)

Cet appareil numérique de classe B est conforme à la norme canadienne ICES-003.

Cet appareil contient un ou des émetteurs/récepteurs exempts de licence conformes aux RSS exempts de licence d'Innovation, Sciences et Développement économique Canada.

Le fonctionnement est soumis aux deux conditions suivantes :

1. Cet appareil ne doit pas causer d'interférences et
2. Cet appareil doit accepter toutes les interférences, y compris les interférences pouvant provoquer des

POUR VOS DOSSIERS

Pour vous aider à signaler cet appareil en cas de perte ou de vol, veuillez enregistrer ci-dessous le numéro de modèle et le numéro de série qui se trouvent sur l'appareil.

Veuillez conserver ces informations.

Numéro de modèle .....

Numéro de série .....

Date d'achat .....

Lieu d'achat .....

GX-BT390_IM_US_FR.indd 4 7/25/23 1:36 PM

■ Commencer

1. Exposition aux radiofréquences

SHARP GX-BT390 SYSTÈME D'ENCEINTES *BLUETOOTH*® SANS FIL est un émetteur et récepteur radio. Lorsqu'il est en fonctionnement, il communique avec un appareil mobile équipé de Bluetooth® en recevant et en transmettant des champs électromagnétiques de radiofréquence (RF) (micro-ondes) dans la gamme de fréquences de 2,4 à 2,48 GHz. Ce produit est conçu pour fonctionner conformément aux directives et aux limites d'exposition aux radiofréquences définies par les autorités nationales et les agences de santé internationales lors de l'utilisation d'un téléphone mobile compatible.

2. Informations sur la batterie

- Une batterie rechargeable a une longue durée de vie si elle est traitée correctement.
- Une pile neuve ou une pile qui n'a pas été utilisée pendant une longue période pourrait avoir une capacité réduite les premières fois qu'il est utilisé. Ne pas exposer la batterie à des températures extrêmes, jamais supérieures à 40 °C ou inférieures à 5 °C.
- Pour une capacité maximale de la batterie, utilisez la batterie à température ambiante.
- Si la batterie est utilisée à basse température, la capacité de la batterie sera réduite.
- La batterie ne peut être chargée qu'à des températures comprises entre 5°C et 40°C.
- RISQUE D'EXPLOSION SI LA BATTERIE EST REMPLACÉE PAR UNE TAPER. JETEZ LES PILES USAGÉES SELON LES DES INSTRUCTIONS.

GX-BT390_IM_US_FR.indd 5 7/25/23 1:36 PM

Notes spéciales (suite)

3. Enlèvement des piles et accumulateurs usagés
(Produit avec batterie intégrée UNIQUEMENT)

Dans le cas où ce produit contient une batterie incorporée dans le produit qui ne peut pas être facilement retirée par les utilisateurs finaux, SHARP recommande que seuls des professionnels qualifiés retirent la batterie, soit pour le remplacement, soit pour le recyclage à la fin de la durée de vie de ce produit. Pour éviter d'endommager le produit et pour leur propre sécurité, les utilisateurs ne doivent pas tenter de retirer la batterie et doivent contacter des prestataires de services indépendants agréés pour obtenir des conseils.

Mise en garde:
La batterie au lithium interne de l'appareil ne doit pas être remplacée par les utilisateurs finaux en raison du danger d'explosion si la batterie est remplacée de manière incorrecte et doit être remplacée par le type de batterie exact par des prestataires de services agréés.

Recyclage des batteries lithium-ion
Les batteries lithium-ion sont recyclables. Vous pouvez aider à préserver notre environnement en rapportant vos piles rechargeables usagées au point de collecte et de recyclage le plus proche de chez vous. Pour plus d'informations concernant le recyclage des piles rechargeables, appelez sans frais 1-800-822-8837, ou visitez http://www.call2recycle.org/

ATTENTION : Ne manipulez pas des batteries lithium-ion endommagées ou qui fuient. Le sceau de recyclage des batteries RBRC™ sur les batteries/blocs de batteries au lithium-ion (Li-ion) indique que SHARP participe volontairement à un programme de l'industrie pour collecter et recycler ces batteries/blocs de batteries à la fin de leur durée de vie utile, lorsqu'ils sont retirés du service aux États-Unis ou au Canada. Le programme RBRC™ offre une alternative pratique au placement des batteries Li-ion dans la poubelle ou le flux de déchets municipaux, ce qui est illégal dans certaines régions. Veuillez appeler le 1-800-822-8837 pour obtenir des informations sur le recyclage des batteries Li-ion dans votre région. L'implication de SHARP dans ce programme fait partie de notre engagement à préserver notre environnement et à conserver nos ressources naturelles.
(RBRC™ est une marque de commerce de Rechargeable Battery Recycling Corporation.)

GX-BT390_IM_US_FR.indd 6 7/25/23 1:36 PM

Consignes de sécurité importantes

L'électricité est utilisée pour remplir de nombreuses fonctions utiles, mais elle peut également causer des blessures et des dommages matériels si elle est mal manipulée. Ce produit a été conçu et fabriqué avec la plus haute priorité sur la sécurité. Cependant, une mauvaise utilisation peut entraîner un choc électrique et/ou un incendie. Afin d'éviter tout danger potentiel, veuillez respecter les instructions suivantes lors de l'installation, de l'utilisation et de

Nettoyage du produit. Pour assurer votre sécurité et prolonger la durée de vie de ce produit, veuillez lire attentivement les précautions suivantes avant utilisation.

1) Lisez ces instructions.
2) Conservez ces instructions.
3) Tenez compte de tous les avertissements.
4) Suivez toutes les instructions.
5) Nettoyer uniquement avec de l'eau. Ne pas utiliser de produits chimiques.
6) Utilisez uniquement les fixations/accessoires spécifiés par le fabricant.
7) Confiez toutes les réparations à un personnel qualifié. Une réparation est nécessaire lorsque l'appareil a été endommagé de quelque manière que ce soit, par exemple si le cordon d'alimentation ou la fiche est endommagé, ne fonctionne pas normalement ou est tombé.
8) Pour éviter tout risque d'incendie ou d'électrocution, ne démontez pas le produit. Aucun objet ne doit être placé sur l'appareil.

GX-BT390_IM_US_FR.indd 7 7/25/23 1:36 PM

Précautions

Le niveau sonore à un réglage de volume donné dépend de l'efficacité des haut-parleurs, de l'emplacement et de divers autres facteurs. Il est conseillé d'éviter l'exposition à des niveaux de volume élevés, ce qui se produit lors de la mise sous tension de l'appareil avec le réglage du volume élevé, ou lors de l'écoute continue à des volumes élevés. Réglez le volume à un niveau approprié lors de l'utilisation de l'appareil.

- **La protection IP67 contre l'eau et la poussière n'est pas valide lorsque le couvercle en caoutchouc est ouvert. Gardez toujours le couvercle en caoutchouc fermé lorsque les bornes cachées ne sont pas utilisées.**
- Ne couvrez pas le produit avec des objets tels que des journaux, des nappes, des rideaux, etc. pendant la charge.
- Gardez l'appareil à l'écart des champs magnétiques puissants, de la poussière excessive, de l'humidité et des équipements électroniques/électriques (ordinateurs personnels, télécopieurs, etc.) qui génèrent du bruit électrique.
- N'exposez pas l'appareil à des températures supérieures à 40°C ou à des températures extrêmement basses.
- **Ne retirez pas le couvercle extérieur. Référez le service interne à votre centre de service SHARP local.**
- Aucune source de flamme nue, telle que des bougies allumées, ne doit être placée sur l'appareil.
- Il convient d'attirer l'attention sur les aspects environnementaux de l'élimination des batteries.
- Cet appareil ne doit être utilisé qu'à une température comprise entre 5°C et 40°C.
- SHARP n'est pas responsable des dommages dus à une mauvaise utilisation. Confiez toutes les réparations à un centre de service agréé SHARP.
- Ce produit contient un matériau magnétique. Consultez votre médecin ou si cela pourrait affecter votre dispositif médical implantable.
- N'apportez pas de modifications non autorisées à ce produit.

GX-BT390_IM_US_FR.indd 8 7/25/23 1:36 PM

Précautions (suite)

- Utilisez ce produit uniquement avec une alimentation électrique approuvée par l'agence qui répond aux exigences réglementaires locales (par exemple, UL, CSA, VDE, CCC, etc.).
- La note du produit est située en haut du produit.

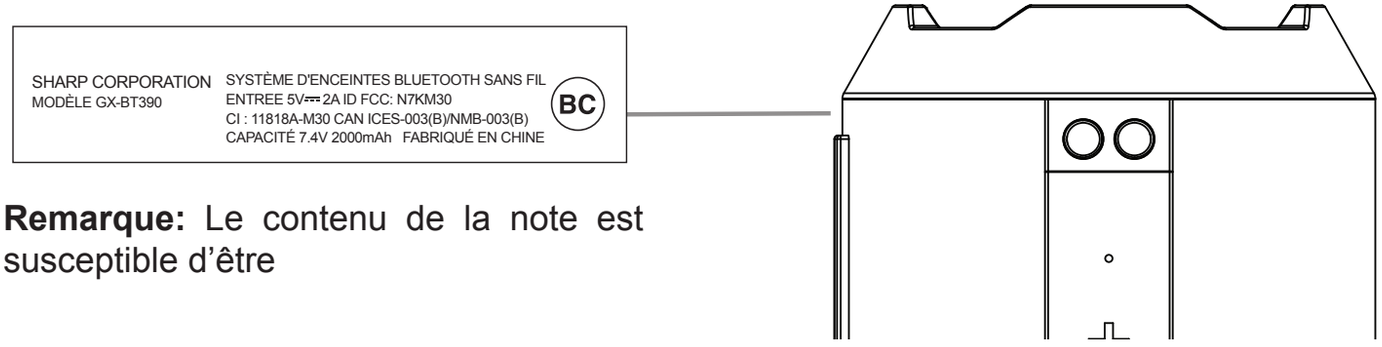

Remarque: Le contenu de la note est susceptible d'être

Avertir:

- Risque d'explosion si la batterie est remplacée par un type incorrect.
- Températures extrêmes hautes ou basses auxquelles une batterie peut être soumise pendant son utilisation, son stockage ou son transport; Et une faible pression atmosphérique à haute altitude.
- Remplacement d'une batterie par un type incorrect qui peut annuler une protection (par exemple, dans le cas de certains types de batteries au lithium);
- L'élimination d'une batterie dans le feu ou dans un four chaud, ou l'écrasement ou le découpage mécanique d'une batterie, pouvant entraîner une explosion;
- Laisser une batterie dans un environnement à température extrêmement élevée pouvant entraîner une explosion ou une fuite de liquide ou de gaz inflammable;
- Une batterie soumise à une pression d'air extrêmement faible pouvant entraîner une explosion ou une fuite de liquide ou de gaz inflammable.
- Les batteries (bloc de batteries ou batteries installées) ne doivent pas être exposées à une chaleur excessive telle que le soleil, le feu ou similaire.

GX-BT390_IM_US_FR.indd 9 7/25/23 1:36 PM

Aperçu

Merci d'avoir acheté le SYSTÈME D'ENCEINTES SANS FIL BLUETOOTH® SHARP GX-BT390. Veuillez lire attentivement ces instructions et avertissements avant utilisation pour garantir une utilisation sûre et satisfaisante de ce produit.

Technologie sans fil *Bluetooth*®

Grâce à cette technologie, vous pouvez connecter l'appareil à ses appareils *Bluetooth*® compatibles sans utiliser de câbles. La distance maximale entre les deux appareils ne peut pas dépasser environ 10 mètres. La connexion sans fil *Bluetooth*® peut être perturbée par des obstacles (tels que des murs) ou d'autres appareils électroniques à proximité.

Dans certaines régions, l'utilisation de la technologie sans fil *Bluetooth*® peut être soumise à certaines contraintes. Veuillez consulter votre autorité locale ou votre fournisseur de services pour plus de détails.

■ Commencer

Chargez complètement l'appareil avant de l'utiliser. Pour plus de détails, reportez-vous à "Opération de charge" à la page 16.

En attendant, choisissez un smartphone ou un autre appareil Bluetooth compatible avec ce produit.

GX-BT390_IM_US_FR.indd 10 7/25/23 1:36 PM

Commandes et indicateurs

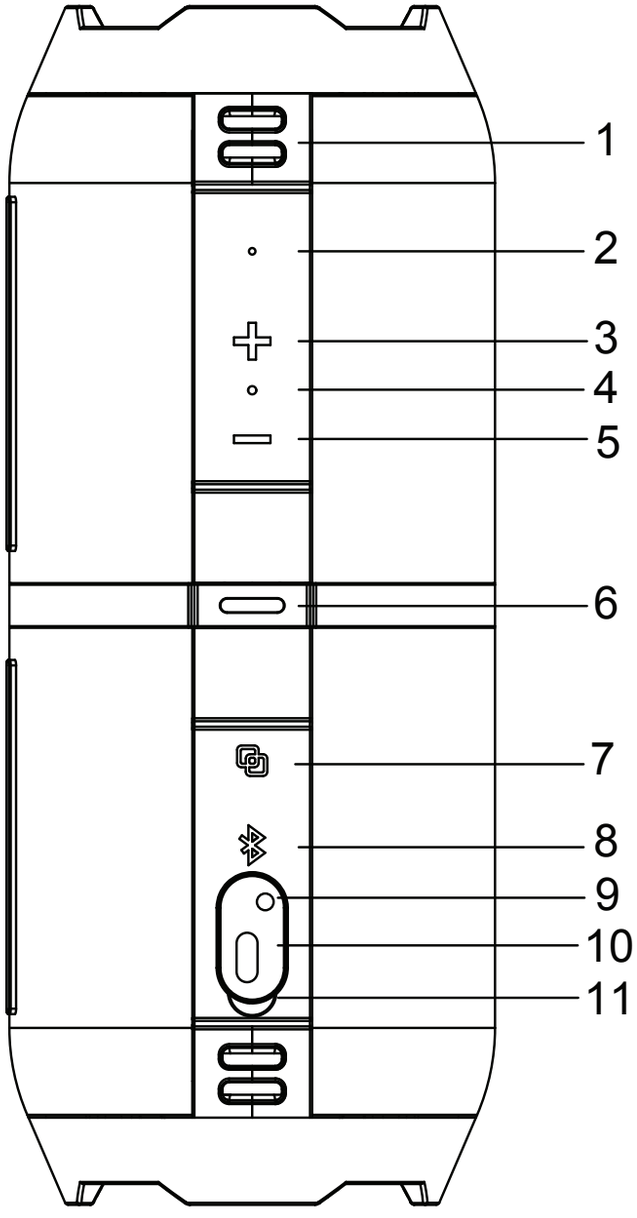

1. Trous de sangle
2. Microphone
3. Chanson suivante / bouton d'augmentation du volume
4. Indicateur de charge (rouge), Indicateur de fonction (bleu)
5. Chanson précédente / Bouton de réduction du volume
6. Bouton d'alimentation
7. Bouton TWS
8. Bouton Bluetooth/Lecture/Pause/ Mains libres
9. Port d'entrée auxiliaire
10. Port de charge de type C
11. Couvercle en caoutchouc

GX-BT390_IM_US_FR.indd 11 7/25/23 1:36 PM

Fonctionnement Bluetooth

■ Appairage Bluetooth

Pour jumeler votre appareil audio Bluetooth à votre haut-parleur Bluetooth pour la première fois, suivez les étapes ci-dessous:

1. Assurez-vous que votre source audio Bluetooth se trouve à moins de trois mètres de votre haut-parleur.
2. Appuyez longuement sur le bouton ⬭ de votre enceinte pour l'allumer. Le voyant LED clignotera pour indiquer que vous êtes entré dans l'état d'appairage.
3. Accédez au gestionnaire Bluetooth de votre source audio Bluetooth. Veuillez consulter le manuel de l'utilisateur de votre source audio Bluetooth pour plus d'informations.
4. Recherchez les appareils Bluetooth et sélectionnez "GX-BT390 SHARP".
5. Une fois couplé, le voyant LED sera fixe et vous pourrez utiliser votre haut-parleur pour écouter de l'audio à partir de votre source sonore Bluetooth.
6. Appuyez et maintenez enfoncé le bouton ✱ pour déconnecter le Bluetooth de l'appareil.

■ Reconnexion/ Délai

Une fois l'appareil couplé et connecté, il se reconnectera automatiquement lorsque l'appareil sera sous tension et que l'appareil sera à portée. Délai Bluetooth : 10 minutes.

Remarques:

- La portée de fonctionnement entre cet appareil et un appareil Bluetooth est d'environ 10 mètres (sans aucun objet entre l'appareil Bluetooth et l'appareil).
- Avant de connecter un appareil Bluetooth à cet appareil, assurez-vous de connaître les capacités de l'appareil.
- La compatibilité avec tous les appareils Bluetooth n'est pas garantie.
- Tout obstacle entre cet appareil et un périphérique Bluetooth peut réduire la portée de fonctionnement.
- Si la puissance du signal est faible, votre récepteur Bluetooth peut se déconnecter, mais il reviendra automatiquement en mode appairage.
- La lecture Bluetooth à partir de l'appareil source s'applique uniquement à la fonction Bluetooth.

GX-BT390_IM_US_FR.indd 12 7/25/23 1:36 PM

Contrôle général

■ Allumer/éteindre et jouer

Pour allumer votre enceinte:

Appuyez et maintenez le bouton ▭.

Pour éteindre votre enceinte:

Appuyez et maintenez le bouton ▭ .

■ Contrôle du volume

Monter le son:

Appuyez une fois sur le bouton ✚.

Baisser le volume:

Appuyez une fois sur le bouton ▭.

■ Lecture et pause

Jouer de la musique:

Appuyez une fois sur le bouton ⁂.

Mettre la musique en pause:

Appuyez une fois sur le bouton ⁂.

■ Piste avant/arrière

Piste avant:

Appuyez et maintenez enfoncé le bouton ✚.

Piste arrière:

Appuyez et maintenez enfoncé le bouton ▭.

■ Effet lumineux (3 modes)

Double-cliquez sur le bouton ▭ pour changer l'effet de lumière.

■ Basculer entre les modes BT et Aux

Appuyez brièvement sur le bouton ▭ pour basculer entre les modes BT et AUX.

GX-BT390_IM_US_FR.indd 13 7/25/23 1:36 PM

■ TWS - Mode double haut-parleur

Deux unités de GX-BT390 peuvent se coupler sans fil et lire de la musique en stéréo.

1. Allumez les deux unités et assurez-vous qu'aucune des unités ne dispose d'une connexion Bluetooth.
2. Appuyez sur le bouton sur l'une des unités. Les deux haut-parleurs se connecteront automatiquement. La LED bleue clignote sur une unité et reste fixe sur l'autre.
3. Recherchez l'appareil Bluetooth et sélectionnez "GX-BT390 SHARP".
4. Lorsque l'appareil et les unités sont connectés, la LED bleue des deux unités reste allumée.
5. Appuyez et maintenez les boutons pour déconnecter la connexion TWS.

Note:

Une fois connectés pour le double appairage, deux haut-parleurs se reconnecteront automatiquement au TWS lors de la mise sous tension.

En mode TWS, seul le haut-parleur principal prend en charge la fonction d'appel téléphonique.

■ Fonction mains libres

Lorsque le smartphone est connecté à l'enceinte, suivez les étapes ci-dessous pour prendre des appels mains libres sur l'enceinte:

1. Appuyez sur le bouton pour prendre l'appel;
2. Appuyez deux fois sur le bouton pour rejeter l'appel;
3. Pendant un appel, appuyez sur le bouton pour raccrocher.

■ Mode Aux-In

Branchez le câble 3,5 mm fourni dans le haut-parleur. L'autre extrémité est connectée à votre appareil. La LED restera allumée.

1. Appuyez sur le bouton pour augmenter le volume.
2. Appuyez sur le bouton pour diminuer le volume.
3. Appuyez sur pour désactiver le haut-parleur.

Mode musique et mode appel téléphonique

■ Diverses fonctions musicales

Fonction	Bouton	Opération
Jouer	Bouton d'alimentation	Pression rapide
Pause	Bouton d'alimentation	Pression rapide
Prochain Pister	Volume + Bouton	Appui long
Précédent Pister	Volume - Bouton	Appui long
Volume +	Volume + Bouton	Pression rapide
Volume -	Volume - Bouton	Pression rapide

■ Appel téléphonique divers

Fonction	Bouton	Opération
Répondre à un appel	Bouton Bluetooth	Pression rapide
Refuser un appel	Bouton Bluetooth	Appuyez deux fois
Terminer un appel	Bouton Bluetooth	Pression rapide
Volume +	Volume + Bouton	Pression rapide
Volume -	Volume - Bouton	Pression rapide

GX-BT390_IM_US_FR.indd 15 7/25/23 1:36 PM

Fonctionnement de charge

■ Chargement de l’appareil

1. Connectez une extrémité du câble de charge TYPE-C inclus au port de charge de votre haut-parleur. Branchez ensuite l’autre extrémité du câble de chargement USB sur un port USB approprié de votre ordinateur, ordinateur portable ou banque d’alimentation pour recharger la batterie interne rechargeable de votre haut-parleur.
2. Lors de la charge, un voyant LED rouge s’allume pour indiquer que l’appareil est en charge. Le voyant rouge s’éteint lorsque votre appareil est complètement chargé (sous l’état d’activation/désactivation du haut-parleur)

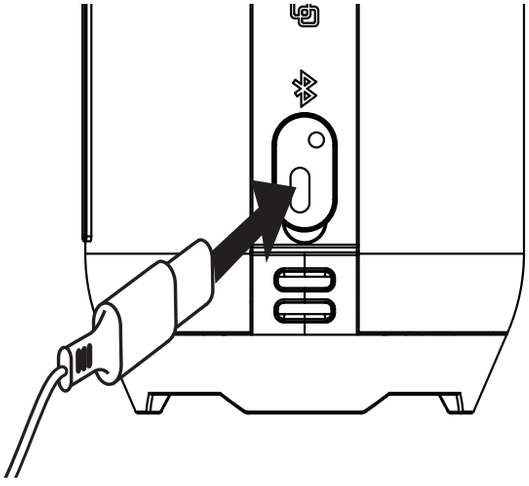

Note:

État de l’indicateur de charge LED :

Rouge = progression de la charge

Éteint = Charge terminée

Avant d’utiliser un adaptateur avec le câble de charge, vérifiez si les spécifications de l’adaptateur répondent aux exigences. La tension de sortie recommandée de l’adaptateur est DC5V +/-0.25V, et le courant de sortie recommandé est de 2A. Une tension de charge trop élevée peut endommager le câble de charge et l’appareil.

Avertissement:

Utilisez l’adaptateur recommandé dans la mesure du possible. L’utilisation d’autres types d’adaptateurs peut enfreindre les conditions de garantie de l’équipement et est dangereuse. Utilisez le câble de charge fourni pour vous connecter à un adaptateur certifié ou à un ordinateur pour charger l’appareil.

GX-BT390_IM_US_FR.indd 16 7/25/23 1:36 PM

Tableau de dépannage

De nombreux problèmes potentiels peuvent être résolus par le propriétaire sans appeler un service technicien. Si quelque chose ne va pas avec ce produit, vérifiez ce qui suit avant en appelant votre revendeur ou centre de service agréé.

Problème la description	**Cause**	**La solution**
L'appareil ne peut pas être mis sous tension.	L'unité est hors tension.	Chargez l'appareil.
	Le bouton POWER n'est pas enfoncé et maintenu pendant un temps suffisant.	Appuyez sur le bouton POWER et maintenez-le enfoncé pendant plus de 3 secondes.
L'appareil ne peut pas être chargé.	Le câble USB-C n'est pas correctement connecté.	Débranchez et branchez le câble USB-C dans le port de charge de type C en toute sécurité.
L'appairage Bluetooth échoue.	L'appareil Bluetooth est situé hors de portée.	Placez cet appareil et l'appareil Bluetooth à proximité l'un de l'autre.
L'appareil ne peut pas établir de connexion Bluetooth.	Bluetooth n'est pas activé.	Assurez-vous que la fonction Bluetooth est activée dans l'appareil Bluetooth.

GX-BT390_IM_US_FR.indd 17 7/25/23 1:36 PM

Spécifications

Dans le cadre de notre politique d'amélioration continue, SHARP se réserve le droit de faire modifications de conception et de spécifications pour l'amélioration du produit sans préavis. La les chiffres des spécifications de performance indiqués sont les valeurs nominales des unités de production. Il peut y avoir des écarts par rapport à ces valeurs dans l'unité individuelle.

■ Générale

Tension d'entrée nominale	CC 5V, 2A
Puissance de sortie	RMS : 30 W au total
Capacité de la batterie	Li-ion 7.4V 2000mAh
Fréquence de réponse	50 Hz - 20 kHz
Temps de lecture de musique	(*1) jusqu'à 10 heures
Temps de charge de la batterie	(*1) Env. 3,5 heures
Lester	650g
Rapport signal sur bruit	>70dB
Dimensions	Largeur : 90 mm Hauteur : 220mm Profondeur : 90 mm

(*1) Le temps peut varier en fonction de la température ambiante et des conditions utilisées.

GX-BT390_IM_US_FR.indd 18 7/25/23 1:36 PM

Spécifications (suite)

■ Bluetooth

Version	V5.0
Bandes de fréquence	2,402 GHz - 2,480 GHz
Plage de fonctionnement	10 mètres

GX-BT390_IM_US_FR.indd 19 7/25/23 1:36 PM

MEMORANDUM

GX-BT390_IM_US_FR.indd 20 7/25/23 1:36 PM

ESPAÑOL

Introducción

Gracias por comprar este producto SHARP. Para obtener el mejor rendimiento de este producto, lea atentamente este manual. Le guiará en el funcionamiento de su producto SHARP.

Contents

	Página
Contenido	1
Accesorios	2
Notas especiales	2
Primeros pasos	5
Instrucciones de seguridad importantes	7
Precauciones	8
Descripción general	
Primeros pasos	10
Controles e indicadores	11
operación bluetooth	
Emparejamiento de Bluetooth	12
Reconectar/Tiempo de espera	12
Controles generales	
Encendido / apagado	13
Control de volumen	13
Reproducir y pausa	13
Pista de avance/retroceso	13
Efecto de luz	13
Modo de altavoz dual TWS	14
Función manos libres	14
Modo de entrada auxiliar	14
Modo de música y modo de llamada telefónica	
Diversas funciones musicales	15
Varias llamadas telefónicas	15
Operación de carga	
Carga de la unidad	16
Tabla de solución de problemas	17
Especificación	
General	18
Bluetooth	19

GX-BT390_IM_US_ES.indd 1 7/25/23 1:35 PM

Accesorios

Se incluyen los siguientes accesorios.

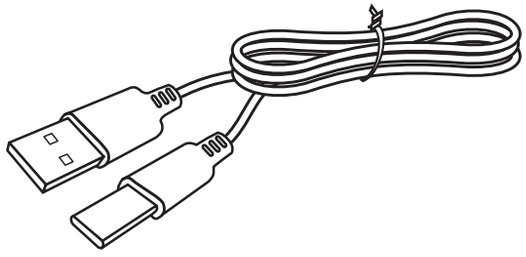 Cable de carga USB-C 92L1170000162A	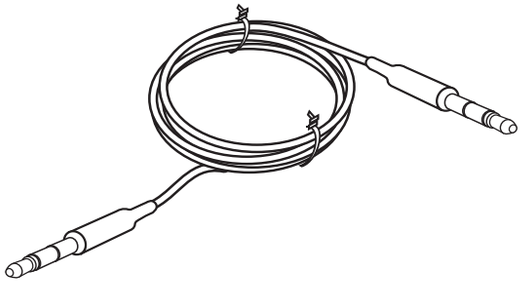 Cable jack estéreo de 3,5 mm 92L1170000182A

Notas especiales

La marca denominativa y los logotipos de *Bluetooth*® son marcas comerciales registradas propiedad de Bluetooth SIG, Inc. y cualquier uso de dichas marcas por parte de SHARP se realiza bajo licencia. Las demás marcas y nombres comerciales pertenecen a sus respectivos propietarios.

El suministro de este producto no otorga una licencia ni implica ningún derecho a distribuir contenido creado con este producto en sistemas de transmisión que generan ingresos (terrestre, satelital, por cable y/u otros canales de distribución), aplicaciones de transmisión que generan ingresos (a través de Internet, intranets y /u otras redes), otros sistemas de distribución de contenido que generen ingresos (aplicaciones de audio de pago o de audio bajo demanda y similares) o en medios físicos que generen ingresos (discos compactos, discos versátiles digitales, chips semiconductores, discos duros, memorias tarjetas y similares).

Se requiere una licencia independiente para dicho uso.

Para obtener más información, visite http://mp3licensing.com

Tecnología de codificación de audio MPEG Layer-3 con licencia de Fraunhofer IIS y Thomson

GX-BT390_IM_US_ES.indd 2 7/25/23 1:35 PM

Notas especiales (continuación)

Aviso de la FCC

Declaración de conformidad del proveedor

SHARP SYSTÈME D'ENCEINTES BLUETOOTH® SANS FIL, MODÈLE GX-BT390

Este dispositivo cumple con la Parte 15 de las Normas de la FCC. La operación está sujeta a la siguientes dos condiciones: (1) Este dispositivo no puede causar interferencia dañina y (2) este dispositivo debe aceptar cualquier interferencia recibida, incluidas las interferencias que puedan provocar un funcionamiento no deseado.

Fiesta responsable:

MIZARI ENTERPRISES, INC.

5455 WILSHIRE BOULEVARD, SUITE 1410, LOS ANGELES, CA 90036

TEL:1-877-506-4900

NOTA

Este equipo ha sido probado y se encontró que cumple con los límites para un dispositivo digital de Clase B, de conformidad con la Parte 15 de las Reglas de la FCC. Estos límites están diseñados para brindar una protección razonable contra interferencias dañinas en una instalación residencial. Este equipo genera, usa y puede irradiar energía de radiofrecuencia y, si no se instala y usa de acuerdo con las instrucciones, puede causar interferencias dañinas en las comunicaciones por radio. Sin embargo, no hay garantía de que

no se producirán interferencias en una instalación en particular. Si este equipo causa interferencias dañinas en la recepción de radio o televisión, lo que se puede determinar apagando y encendiendo el equipo, se recomienda al usuario que intente corregir la interferencia mediante una o más de las siguientes medidas:

- Reoriente o reubique la antena receptora.
- Aumentar la separación entre el equipo y el receptor.
- Conecte el equipo a una toma de un circuito diferente al que está conectado el receptor.
- Consulte al distribuidor oa un técnico experimentado en radio/TV para obtener ayuda.

Advertencia: Cambios o modificaciones a esta unidad no aprobados expresamente por la parte responsable del cumplimiento podría anular la autoridad del usuario para operar el equipo.

GX-BT390_IM_US_ES.indd 3 7/25/23 1:35 PM

Notas especiales (continuación)

Declaración de exposición a la radiación de la FCC

Este dispositivo cumple con los límites para un dispositivo digital Clase B, de conformidad con la Parte 15 de las Reglas de la FCC. No debe ubicarse ni funcionar junto con ningún otra antena o transmisor.

La operación está sujeta a las siguientes dos condiciones:

1. Es posible que este dispositivo no cause interferencias dañinas y
2. Este dispositivo debe aceptar cualquier interferencia recibida, incluida la interferencia que puede causar un funcionamiento no deseado.

Declaración de exposición a la radiación IC (para usuarios en Canadá)

Este aparato digital de Clase B cumple con la norma canadiense ICES-003.

Este dispositivo contiene transmisores/receptores exentos de licencia que cumplen con los RSS exentos de licencia de Innovación, Ciencia y Desarrollo Económico de Canadá.

La operación está sujeta a las siguientes dos condiciones:

1. Es posible que este dispositivo no cause interferencias y
2. Este dispositivo debe aceptar cualquier interferencia, incluida la interferencia que pueda causar operación.

PARA SU ARCHIVO

Para que le ayude a denunciar esta unidad en caso de pérdida o robo, anote a continuación el número de modelo y el número de serie que se encuentran en la unidad.

Conserve esta información.

Número de modelo .....

Número de serie .....

Fecha de compra .....

Lugar de compra .....

GX-BT390_IM_US_ES.indd 4 7/25/23 1:35 PM

■ Empezando

1. Exposición a radiofrecuencia

El SISTEMA DE ALTAVOCES INALÁMBRICOS BLUETOOTH® SHARP GX-BT390 es un transmisor y receptor de radio. Cuando está en funcionamiento, se comunica con un dispositivo móvil equipado con *Bluetooth*® al recibir y transmitir campos electromagnéticos (microondas) de radiofrecuencia (RF) en el rango de frecuencia de 2,4 a 2,48 GHz. Este producto está diseñado para funcionar de acuerdo con las pautas y los límites de exposición a radiofrecuencia establecidos por las autoridades nacionales y las agencias sanitarias internacionales cuando se utiliza un teléfono móvil compatible.

2. Información de la batería

- Una batería recargable tiene una larga vida útil si se trata adecuadamente.
- Una batería nueva o que no se haya utilizado durante mucho tiempo podría tienen capacidad reducida las primeras veces que se usan. No exponga la batería a temperaturas extremas, nunca por encima de los 40 °C ni por debajo de los 5 °C.
- Para obtener la máxima capacidad de la batería, utilice la batería a temperatura ambiente.
- Si la batería se utiliza a bajas temperaturas, la capacidad de la batería se reducirá.
- La batería solo se puede cargar en temperaturas entre 5 °C y 40 °C.
- RIESGO DE EXPLOSIÓN SI LA BATERÍA SE REEMPLAZA POR UN TIPO INCORRECTO. DESECHE LAS BATERÍAS USADAS DE ACUERDO CON LAS INSTRUCCIONES.

GX-BT390_IM_US_ES.indd 5 7/25/23 1:35 PM

Notas especiales (continuación)

3. Eliminación de residuos de pilas y acumuladores

(Producto con batería integrada SOLAMENTE)

En caso de que este producto contenga una batería incorporada dentro del producto que los usuarios finales no puedan quitar fácilmente, SHARP recomienda que solo profesionales calificados retiren la batería, ya sea para reemplazarla o reciclarla al final de la vida útil de este producto. Para evitar daños al producto y por su propia seguridad, los usuarios no deben intentar quitar la batería y deben ponerse en contacto con los proveedores de servicios independientes autorizados para recibir asesoramiento.

Precaución:

La batería de litio interna de la unidad no debe ser reemplazada por los usuarios finales debido al peligro de explosión si la batería se reemplaza incorrectamente y debe ser reemplazada por el tipo exacto de batería por proveedores de servicio autorizados.

Reciclaje de baterías de iones de litio

Las baterías de iones de litio son reciclables. Puede ayudar a preservar nuestro medio ambiente devolviendo sus baterías recargables usadas al lugar de recolección y reciclaje más cercano. Para obtener más información sobre el reciclaje de baterías recargables, llame sin cargo 1-800-822-8837, o visite http://www.call2recycle.org/

PRECAUCIÓN: No manipule baterías de iones de litio dañadas o con fugas.

El sello de reciclaje de baterías RBRC™ en las baterías/paquetes de baterías de iones de litio (Li-ion) indica que SHARP participa voluntariamente en un programa de la industria para recolectar y reciclar estas baterías/paquetes de baterías al final de su vida útil, cuando se sacan de servicio en los Estados Unidos o Canadá. El programa RBRC™ brinda una alternativa conveniente a colocar las baterías de iones de litio en la basura o en el flujo de desechos municipales, lo cual es ilegal en algunas áreas. Llame al 1-800-822-8837 para obtener información sobre el reciclaje de baterías de iones de litio en su área. La participación de SHARP en este programa es parte de nuestro compromiso de preservar nuestro medio ambiente y conservar nuestros recursos naturales.

(RBRC™ es una marca registrada de la Corporación de Reciclaje de Baterías Recargables.)

GX-BT390_IM_US_ES.indd 6 7/25/23 1:35 PM

Instrucciones de seguridad importantes

La electricidad se usa para realizar muchas funciones útiles, pero también puede causar lesiones personales y daños a la propiedad si no se maneja correctamente. Este producto ha sido diseñado y fabricado con la máxima prioridad en la seguridad. Sin embargo, el uso inadecuado puede provocar una descarga eléctrica y/o un incendio. Para evitar peligros potenciales, observe las siguientes instrucciones al instalar, operar y limpiar el producto. Para garantizar su seguridad y prolongar la vida útil de este

producto, lea atentamente las siguientes precauciones antes de usarlo.

1) Lea estas instrucciones.

2) Guarde estas instrucciones.

3) Preste atención a todas las advertencias.

4) Siga todas las instrucciones.

5) Limpiar solo con agua. No utilice productos químicos.

6) Utilice únicamente aditamentos/accesorios especificados por el fabricante.

7) Remita todo el servicio a personal de servicio calificado. El servicio es necesario cuando el aparato se ha dañado de alguna manera, como cuando se daña el cable de alimentación o el enchufe, no funciona normalmente o se ha caído.

8) Para evitar riesgos de incendio o descarga eléctrica, no desmonte el producto. No se colocarán objetos sobre el aparato.

GX-BT390_IM_US_ES.indd 7 7/25/23 1:35 PM

Precauciones

El nivel de sonido en una configuración de volumen determinada depende de la eficiencia de los altavoces, la ubicación y varios otros factores. Es aconsejable evitar la exposición a niveles de volumen altos, lo que ocurre cuando se enciende la unidad con el control de volumen en alto, o mientras se escucha continuamente a volúmenes altos. Ajuste el volumen a un nivel apropiado cuando utilice la unidad.

- **La protección a prueba de agua y polvo IP67 no es válida cuando la cubierta de goma está abierta. Mantenga siempre la cubierta de goma cerrada cuando los terminales ocultos no estén en uso.**
- No cubra el producto con artículos como periódicos, manteles, cortinas, etc. mientras se carga.
- Mantenga la unidad alejada de campos magnéticos fuertes, polvo excesivo, humedad y equipos electrónicos/eléctricos (computadoras domésticas, facsímiles, etc.) que generan ruido eléctrico.
- No exponga la unidad a temperaturas superiores a 40°C ni a temperaturas extremadamente bajas.
- **No quite la cubierta exterior. Remita el servicio interno a su centro de servicio local de SHARP.**
- No se deben colocar sobre el aparato fuentes de llamas descubiertas, como velas encendidas.
- Se debe prestar atención a los aspectos ambientales de la eliminación de baterías.
- Esta unidad solo debe usarse dentro del rango de 5°C - 40°C.
- SHARP no se hace responsable de los daños debidos a un uso inadecuado. Remita todo servicio a un centro de servicio autorizado de SHARP.
- Este producto contiene material magnético. Consulte a su médico para saber si esto podría afectar su dispositivo médico implantable.
- No haga modificaciones no autorizadas a este producto.

GX-BT390_IM_US_ES.indd 8 7/25/23 1:35 PM

Precauciones (continuación)

- Utilice este producto únicamente con una fuente de alimentación aprobada por una agencia que cumpla con los requisitos reglamentarios locales (p. ej., UL, CSA, VDE, CCC, etc.).
- La clasificación del producto se encuentra en la parte superior del producto.

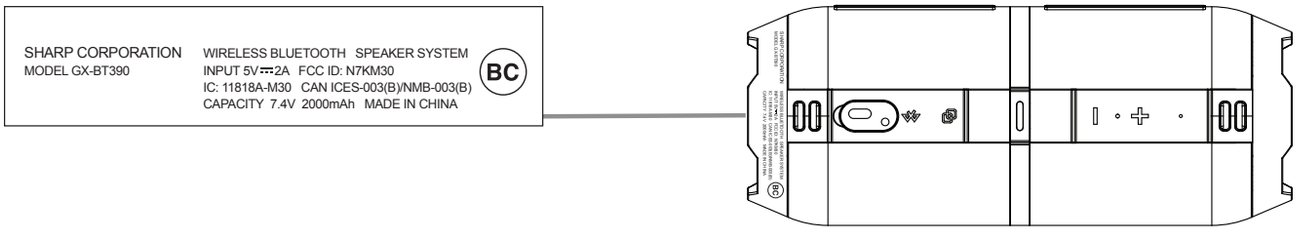

Nota: El contenido de la calificación está sujeto a cambios.

Precaución:

- Riesgo de explosión si la batería se reemplaza por una del tipo incorrecto.
- Temperaturas extremas altas o bajas a las que puede estar sujeta una batería durante su uso, almacenamiento o transporte; y baja presión de aire a gran altura.
- Reemplazo de una batería con un tipo incorrecto que puede anular una protección (por ejemplo, en el caso de algunos tipos de batería de litio);
- Desechar una batería en el fuego o en un horno caliente, o aplastar o cortar mecánicamente una batería, que puede resultar en una explosión;
- Dejar una batería en un ambiente circundante de temperatura extremadamente alta que puede provocar una explosión o la fuga de líquido o gas inflamable;
- Una batería sujeta a una presión de aire extremadamente baja que puede provocar una explosión o la fuga de líquido o gas inflamable.
- Las baterías (paquete de baterías o baterías instaladas) no deben exponerse al calor excesivo, como la luz solar, el fuego o similares.

GX-BT390_IM_US_ES.indd 9 7/25/23 1:35 PM

Descripción general

Gracias por comprar el SISTEMA DE ALTAVOCES INALÁMBRICOS BLUETOOTH® SHARP GX-BT390. Lea atentamente estas instrucciones y advertencias antes del uso para garantizar un disfrute seguro y satisfactorio de este producto.

Tecnología inalámbrica Bluetooth®

Con esta tecnología, puede conectar la unidad a sus dispositivos *Bluetooth®* compatibles sin usar cables. La distancia máxima entre ambos dispositivos no puede exceder los 10 metros. La conexión inalámbrica *Bluetooth®* puede verse interferida por obstáculos (como paredes) u otros dispositivos electrónicos cercanos.

En algunas áreas, el uso de la tecnología inalámbrica *Bluetooth®* puede estar sujeto a algunas restricciones. Consulte a su autoridad local o proveedor de servicios para obtener más detalles.

■ Empezando

Cargue completamente la unidad antes de usarla.

Para obtener más información, consulte “Operación de carga” en la página 16.

Mientras tanto, elija un teléfono inteligente u otro dispositivo Bluetooth que sea compatible con este producto.

GX-BT390_IM_US_ES.indd 10 7/25/23 1:35 PM

Controles e indicadores

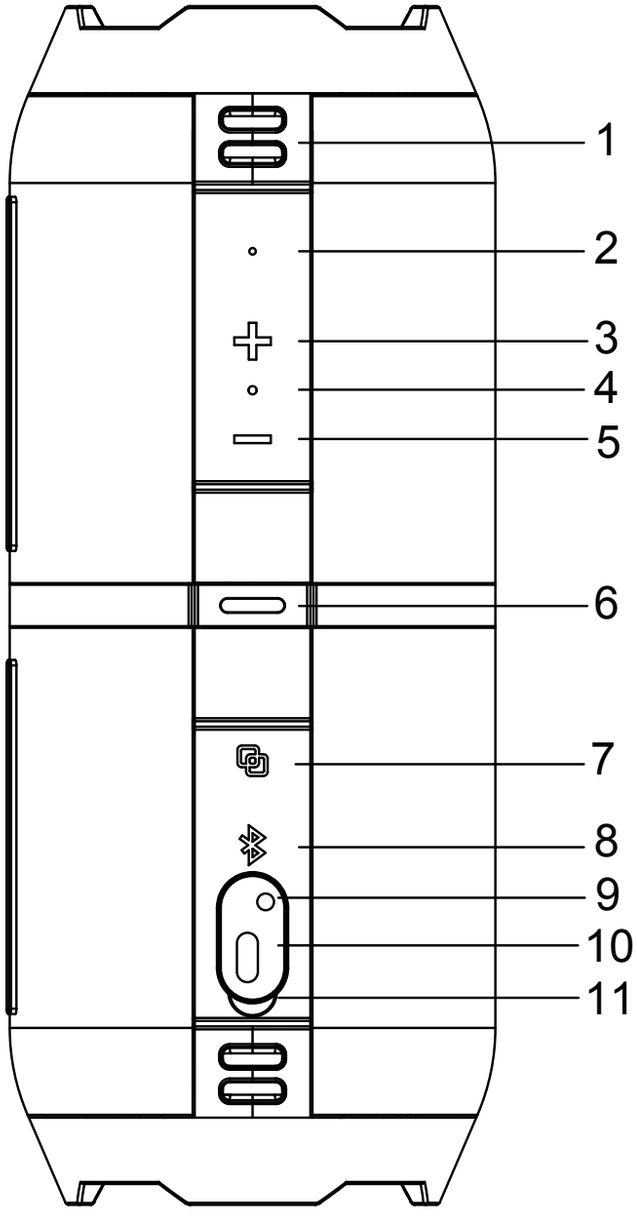

1. Agujeros de correa
2. Micrófono
3. Siguiente canción / Botón para subir el volumen
4. Indicador de carga (Rojo), Indicador de función (azul)
5. Canción anterior / Botón para bajar el volumen
6. Botón de encendido
7. Botón TWS
8. Botón Bluetooth/Reproducir/ Pausar/Manos libres
9. Puerto de entrada auxiliar
10. Puerto de carga tipo C
11. Cubierta de goma

GX-BT390_IM_US_ES.indd 11 7/25/23 1:35 PM

Operación Bluetooth

■ Emparejamiento Bluetooth

Para emparejar su dispositivo de audio Bluetooth con su altavoz Bluetooth por primera vez, siga los pasos a continuación:

1. Asegúrese de que su fuente de audio Bluetooth esté a menos de tres metros de su altavoz.
2. Mantenga presionado el botón ▭ en su altavoz para encenderlo. La luz LED parpadeará para indicar que ha ingresado al estado de emparejamiento.
3. Vaya al Administrador de Bluetooth de su fuente de audio Bluetooth. Consulte el Manual del usuario de su fuente de audio Bluetooth para obtener más información.
4. Busque dispositivos Bluetooth y seleccione “GX-BT390 SHARP”.
5. Una vez emparejados, la luz LED permanecerá fija y podrá usar su altavoz para escuchar el audio de su fuente de sonido Bluetooth.
6. Mantenga presionado el botón ⌬ para desconectar el Bluetooth del dispositivo.

■ Reconectar/Tiempo de espera

Una vez que la unidad se haya emparejado y conectado, se volverá a conectar automáticamente cuando la unidad se encienda y el dispositivo esté dentro del alcance. Tiempo de espera de Bluetooth: 10 minutos.

Notas:

- El rango de operación entre esta unidad y un dispositivo Bluetooth es de aproximadamente 10 metros (sin ningún objeto entre el dispositivo Bluetooth y la unidad).
- Antes de conectar un dispositivo Bluetooth a esta unidad, asegúrese de conocer las capacidades del dispositivo.
- No se garantiza la compatibilidad con todos los dispositivos Bluetooth.
- Cualquier obstáculo entre esta unidad y un dispositivo Bluetooth puede reducir el rango de operación.
- Si la intensidad de la señal es débil, es posible que su receptor Bluetooth se desconecte, pero volverá a ingresar al modo de emparejamiento automáticamente.
- La reproducción de Bluetooth desde el dispositivo de origen solo se aplica a la función Bluetooth.

GX-BT390_IM_US_ES.indd 12 7/25/23 1:35 PM

Controles generales

■ Encendido / apagado

Para encender su altavoz:

Mantén presionado el botón ⬭.

Para apagar su altavoz:

Mantén presionado el botón ⬭.

■ Control del volumen

Sube el volumen:

Presiona el botón ✚ una vez.

Bajar volumen:

Presiona el botón ⬭ una vez.

■ Reproducir y pausar

Reproducir música:

Presiona el botón ✱ una vez.

Pausar música:

Presiona el botón ✱ una vez.

■ Pista de avance/retroceso

Pista de avance:

Mantenga presionado el botón ✚.

Pista hacia atrás:

Mantenga presionado el botón ⬭.

■ Efecto de luz (8 modos)

Haga doble clic en el botón ⬭ para cambiar el efecto de luz.

■ Cambiar el modo BT y AUX

Presione el botón ⬭ para cambiar entre el modo Bluetooth y AUX.

GX-BT390_IM_US_ES.indd 13 7/25/23 1:35 PM

■ TWS - Modo de altavoz dual

Dos unidades de GX-BT390 pueden emparejarse de forma inalámbrica y reproducir música en estéreo.

1. Encienda ambas unidades y asegúrese de que ninguna de ellas tenga conexión Bluetooth.
2. Presione el botón en una de las unidades, los dos altavoces se conectarán automáticamente. El LED azul parpadea en una unidad y permanece en la otra.
3. Busque el dispositivo Bluetooth y seleccione “GX-BT390 SHARP”.
4. Cuando el dispositivo y las unidades estén conectados, el LED azul de ambas unidades permanecerá encendido.
5. Mantenga presionados los botones para desconectar la conexión TWS.

Nota:

UUna vez conectados para el emparejamiento dual, dos altavoces volverán a conectar TWS automáticamente cuando se encienda la alimentación.

En el modo TWS, solo el altavoz principal admite la función de llamada telefónica.

■ Función manos libres

Cuando el teléfono inteligente esté conectado al altavoz, siga los pasos a continuación para tomar llamadas manos libres en el altavoz:

1. Presione el botón para contestar la llamada;
2. Presione el botón dos veces para rechazar la llamada;
3. Durante una llamada, presione el botón para colgar la llamada.

■ Modo de entrada auxiliar

Enchufe el cable de 3,5 mm suministrado en el altavoz. El otro extremo está conectado a su dispositivo. El LED permanecerá iluminado.

1. Presiona el botón para subir el volumen.
2. Presiona el botón para bajar el volumen.
3. Presiona para silenciar el altavoz.

Modo de música y modo de llamada telefónica

■ Varias funciones musicales

Función	Botón	Operación
Reproducir	Botón de encendido	Rápido prensa
Pausa	Botón de encendido	Rápido prensa
Próximo Pista	Volumen + Botón	Largo prensa
Anterior Pista	Volumen - Botón	Largo prensa
Volumen +	Volumen + Botón	Rápido prensa
Volumen -	Volumen - Botón	Rápido prensa

■ Varias llamadas telefónicas

Función	Botón	Operación
Responder una llamada	Botón Bluetooth	Rápido prensa
Rechazar una llamada	Botón Bluetooth	Presiona dos veces
Finalizar una llamada	Botón Bluetooth	Rápido prensa
Volumen +	Volumen + Botón	Rápido prensa
Volumen -	Volumen - Botón	Rápido prensa

GX-BT390_IM_US_ES.indd 15 7/25/23 1:35 PM

Operación de carga

■ Cargando la unidad

1. Conecte un extremo del cable de carga TYPE-C incluido al puerto de carga de su altavoz. Luego, conecte el otro extremo del cable de carga USB a un puerto USB adecuado en su computadora, computadora portátil o banco de energía para recargar la batería interna recargable de su altavoz.
2. Al cargar, se iluminará una luz LED roja para indicar que la unidad se está cargando. La luz roja se apagará cuando su unidad esté completamente cargada (tanto en el estado de encendido/apagado del altavoz)

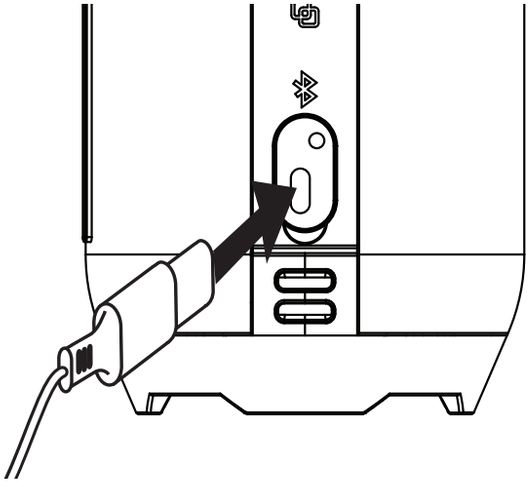

Nota:

Estado del indicador de carga LED:

Rojo = Progreso de carga

Apagado = Carga completa

Antes de usar cualquier adaptador con el cable de carga, verifique si las especificaciones del adaptador cumplen con los requisitos. El voltaje de salida recomendado del adaptador es DC5V+/-0.25V, y la corriente de salida recomendada es 2A. Un voltaje de carga demasiado alto puede dañar el cable de carga y la unidad.

Advertencia:

Utilice el adaptador recomendado siempre que sea posible. El uso de otros tipos de adaptadores puede violar los términos de la garantía del equipo y es peligroso. Use el cable de carga provisto para conectar con un adaptador certificado o una computadora para cargar la unidad.

GX-BT390_IM_US_ES.indd 16 7/25/23 1:35 PM

Cuadro de solución de problemas

Si algo anda mal con este producto, verifique lo siguiente antes llamando a su distribuidor autorizado o centro de servicio.

Problema Descripción	**Causa**	**Solución**
La unidad no puede ser encendido.	La unidad no tiene energía.	Cargue la unidad.
	El botón POWER no está presionado y sostenido durante el tiempo suficiente.	Mantenga presionado el botón de ENCENDIDO durante más de 3 segundos.
La unidad no puede ser cargado.	El cable USB-C no está bien conectado.	Desconecte y conecte el cable USB-C en el puerto de carga tipo C de forma segura.
Bluetooth el emparejamiento falla.	El dispositivo Bluetooth está fuera del alcance.	Coloque esta unidad y el dispositivo bluetooth muy juntos.
La unidad no puede hacer la conexión bluetooth.	Bluetooth no está activado.	Asegúrese de que la función bluetooth esté activada en el dispositivo bluetooth.

GX-BT390_IM_US_ES.indd 17 7/25/23 1:35 PM

Especificaciones

Como parte de nuestra política de mejora continua, SHARP se reserva el derecho de realizar cambios en el diseño y las especificaciones para mejorar el producto sin previo aviso. Las cifras de especificación de rendimiento indicadas son valores nominales de unidades de producción.Puede haber algunas desviaciones de estos valores en unidades individuales.

■ General

Voltaje nominal de entrada	CC 5V, 2A
Potencia de salida	RMS: Total 30W
Capacidad de la batería	Li-ion 7.4V 2000mAh
Respuesta frecuente	50 Hz - 20 kHz
Tiempo de reproducción de música	(*1) hasta 10 horas
Tiempo de carga de la batería	(*1) Aprox. 3,5 horas
Peso	650g
Relación señal-ruido	>70dB
Dimensiones	Ancho: 90mm Altura: 220 mm Profundidad: 90 mm

(*1) El tiempo puede variar según la temperatura ambiente y las condiciones utilizadas.

GX-BT390_IM_US_ES.indd 18 7/25/23 1:35 PM

Especificaciones (continuación)

■ Bluetooth

Versión	V5.0
Bandas de frecuencia	2,402 GHz - 2,480 GHz
Rango de operación	10 metros

GX-BT390_IM_US_ES.indd 19 7/25/23 1:35 PM

MEMORÁNDUM

GX-BT390_IM_US_ES.indd 20 7/25/23 1:35 PM

SHARP

SHARP CORPORATION

Printed in China
Imprimé en Chine
Impreso en China

92L4050000079A

GX-BT390_IM_REAR_US_EN_FR-ES.indd 1 6/15/23 10:05 AM