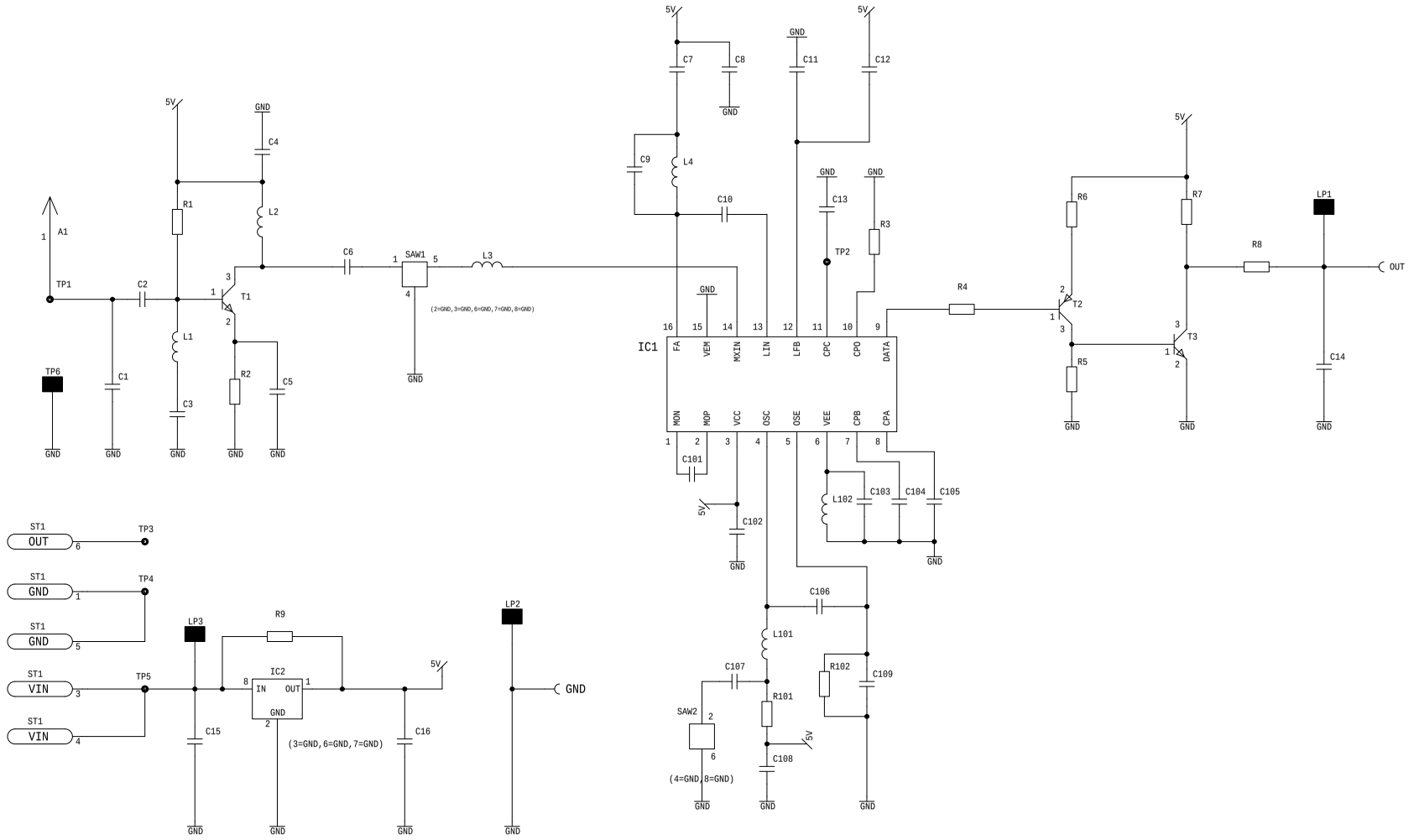

		Puppel	Datum	09.08.95	Eldat Gesellschaft f. Elektronik u. Datentechnik mbH	ELDAT	RC433UHF	8012099/V02/Bl.1/A
		Rechenbach	Bearb.	14.02.99	Im Gewerbepark 14 O-1601 Zeesen		8012099V02	
			Gepr.		Tel: (0 33 75) 90 23 91 Fax: (0 33 75) 90 24 07			
Zustand	Datum	Name	Norm		Schutzvermerk nach DIN 34 beachten			Zeichnungs-Nr. / Blatt: 1 von 1