DEUTSCH

D

E **Verbindungsprozess :**
1. Schalten Sie den Kran EIN und dann innerhalb von 30 Sekunden die Sendersteuerung EIN.
2. Wenn die Kopplung nicht erfolgreich ist, schalten Sie den Kran und die Steuerung AUS und versuchen Sie es erneut.
* Wenn Sie mit mehreren Kränen spielen, koppeln Sie jeweils nur einen Controller mit einem Kran, um Interferenzen zu vermeiden.

G **Batterieentsorgung**

Vorsichtsmaßnahmen (Bitte aufbewahren!)
1. **ACHTUNG!** nur Kinder unter 3 Jahren nicht geeignet. Es besteht Erstickungsgefahr wegen verschluckbarer Kleinteile! Bitte bewahren Sie diese Hinweise für eine eventuelle Korrespondenz auf. Farbliche und technische Änderungen bleiben vorbehalten. Die Hilfe von Erwachsenen ist erforderlich, um die Transportsicherungen zu entfernen.
2. Niemals das Fahrzeug hochnehmen, solange die Räder noch drehen.
3. Finger, Haare und lose Kleidung nicht in die Nähe des Motors oder der Räder bringen, wenn das Gerät auf „ON" geschaltet ist.
4. Um unvorhergesehenen Betrieb zu vermeiden, müssen die Batterien und Akkus bei Nichtverwendung aus dem Spielzeug genommen werden. Gefahr durch heiße Oberfläche.
5. Um einen unbeabsichtigten Betrieb zu vermeiden, sollte das Fahrzeug vor dem Sender eingeschaltet werden. Zum Ausschalten immer Fahrzeug und Sender ausschalten
6. Wenn das Fahrzeug nach dem Einschalten nicht reagiert, erst Fahrzeug und dann Sender ausschalten und wieder einschalten. Außerdem sollte überprüft werden, ob aufgeladene Batterien korrekt in die Produkte eingelegt sind.
7. Um eine optimale Funktion zu gewährleisten, empfehlen wir für das Fahrzeug, nur Alkaline Batterien oder aufladbare Akkumulatoren zu verwenden.
8. Ladegerät regelmäßig auf Schäden überprüfen. Bei einem Schaden darf das Ladegerät bis zur vollständigen Reparatur nicht mehr verwendet werden. Ladevorgang nur in trockenen Räumen durchführen, Gerät vor Nässe schützen.
9. Wir haften nicht für Datenverlust, Schäden an der Software oder andere Schäden am Computer oder an Zubehör, die durch das Laden der Batterie entstanden sind.
10. Bitte keine Kabel in Steckdosenanschlüsse stecken.
11. Das Spielzeug darf nur mit Geräten der Klasse II verbunden werden, die mit dem folgenden Symbol versehen sind.
12. ACHTUNG: Zum Aufladen der Batterie nur das abnehmbare Netzteil verwenden, das mit diesem Spielzeug geliefert wurde.
13. Das Netzteil ist kein Spielzeug.
14. Die falsche Verwendung des Netzteils kann einen Stromschlag verursachen.
15. Das Spielzeug ist nur mit einem Netzteil für Spielzeuge zu benutzen.
16. Spielzeug, das mit Flüssigkeit gereinigt werden kann, ist vor der Reinigung von dem Transformator oder der Stromquelle zu trennen.

Achtung:
Der Hersteller ist nicht verantwortlich für jedwede Radio- oder TV Störung, welche durch unautorisierte Modifikationen an dieser Ausstattung hervorgerufen wird. Solche Modifikationen können das Benutzungsrecht des Anwenders annullieren.

Konformitätserklärung
Hiermit erklärt Dickie-Spielzeug GmbH & Co. KG, dass der Funkanlagentyp 20 371 9023 (Modul 24113) der Richtlinie 2014/53/EU entspricht.
Der vollständige Text der EU-Konformitätserklärung ist unter der folgenden Internetadresse verfügbar:
http://www.simba-dickie-group.de/de/konformitaetserklaerungen.shtml

Service:
Sollte der Artikel Funktionsstörungen aufweisen, wenden Sie sich bitte vertrauensvoll an die Verkaufsstelle, in der Sie das Spielzeug erworben haben. Falls Ihnen dort nicht weiter geholfen werden kann, nutzen Sie bitte unseren Service im Internet unter **service.dickietoys.com**

ENGLISH

GB

Match Procedure :
E
1. Turn the crane ON, then turn the transmitter controller ON within 30 seconds.
2. If pairing is unsuccessful, turn the crane and controller OFF and try again.
* When playing with multiple cranes, only pair one controller to one crane at a time in order to avoid interference.

G **Battery disposal**

Precautions (Please retain!)
1. **WARNING!** Not suitable for children under three years. Risk of choking due to small parts that may be swallowed! Please keep this information for any possible correspondence. Subject to technical change and change of color. Adult help is required to remove the securing devices.
2. Never lift the vehicle up while the wheels are still turning.
3. Keep fingers, hair and loose clothing clear from the motor or wheels when the vehicle is switched to "ON".
4. To prevent accidental operation of the vehicle, batteries and power packs must be removed from the toy when not in use. Hot surface hazard.
5. To avoid accidental operation the vehicle should be switched on before the transmitter. When switching off, always switch off the vehicle and then the transmitter.
6. If the vehicle does not respond after switching On, then switch Off both the vehicle and transmitter and On again. Please also check if full batteries are installed properly into the items.
7. To obtain the best result we recommend using only alkaline batteries or rechargeable battery packs with the vehicle.
8. Check charging unit regularly for damage. In case of damage the charging unit must not be used until it has been fully repaired. The charging procedure must only be undertaken in dry areas; protect unit from damp.
9. We are not responsible for any loss of data, or damage to software, or other damage to computer or accessories caused by battery charging.
10. Wires are not to be inserted into socket-outlets.
11. The toy is only to be connected to Class II equipment bearing the following symbol.
12. Warning: For the purposes of recharging the battery, only use the detachable supply unit provided with this toy.
13. The power supply is not a toy.
14. Misuse of the power supply can cause electric shock.
15. The toy shall only be used with a power supply for toys.
16. Toys liable to be cleaned with liquids are to be disconnected from the transformer or power supply before cleaning.

Warning:
The manufacturer is not responsible for any radio or television interference which might be caused by unauthorised modifications to this equipment. Modifications of this nature may invalidate the user's consumer rights.

Declaration of conformity
Hereby, Dickie-Spielzeug GmbH & Col KG declares that the radio equipment type 20 371 9023 (Modul 24113) is in compliance with Directive 2014/53/EU.
The full text of the EU declaration of conformity is available at the following internet address:
http://www.simba-dickie-group.de/de/konformitaetserklaerungen.shtml

Service:
If the product malfunctions, please do not hesitate to contact the sales outlet where you bought the toy.
If they are unable to help you, please use our Internet service at **service.dickietoys.com**

FRANÇAIS

F

E **Procédure d'appariement :**
1. Mettez la grue sous tension, puis mettez le contrôleur de l'émetteur sous tension dans les 30 secondes.
2. Si l'appairage échoue, mettez la grue et le contrôleur hors tension et réessayez.
* Lorsque vous jouez avec plusieurs grues, n'associez qu'un seul contrôleur à une seule grue à la fois afin d'éviter les interférences.

G **Mise au rebut de la batterie**

Mesures de précaution (à conserver !)
1. **ATTENTION** Ne convient pas aux enfants de moins de trois ans. Danger d'étouffement avec les petites pièces pouvant être avalées ! Conservez ces indications pour une éventuelle correspondance. Sous réserves de modifications techniques et relatives aux couleurs. L'assistance de personnes adultes est nécessaire pour retirer les dispositifs de sécurité destinés au transport.
2. Ne jamais soulever le véhicule tant que les roues tournent.
3. Ne pas approcher les doigts, la chevelure et les vêtements lâches du moteur ou des roues lorsque l'appareil est sur «ON».
4. Afin d'éviter toute mise en marche inopinée, il est nécessaire de retirer les piles et les accus du jouet lorsque celui-ci n'est pas utilisé. Risque en cas de contact avec la surface très chaude.
5. Pour éviter tout démarrage accidentel, le véhicule doit être mis en marche avant la télécommande. Lors de 20 l'arrêt, éteignez toujours le véhicule puis la télécommande.
6. Si le véhicule ne répond pas après la mise en marche, éteignez à la fois le véhicule et la télécommande puis remettez-les en marche. Veuillez également vérifier si les piles sont correctement installées dans les deux dispositifs.
7. Pour un résultat optimal, nous vous recommandons d'utiliser le véhicule avec des piles alcalines ou des paquets de piles rechargeables uniquement.
8. Vérifier régulièrement si le chargeur ne présente pas de défauts. En cas de défaut, ne pas utiliser le chargeur jusqu'à ce qu'il soit complètement réparé. Le chargement doit s'effectuer dans des lieux secs, l'appareil doit être protégé de l'humidité.
9. Nous ne sommes pas responsables de toute perte de données, de tout dommage sur le logiciel, ou de tout autre dommage sur l'ordinateur ou sur les accessoires causé par la charge de la batterie.
10. Les câbles ne doivent pas être insérés dans une prise électrique.
11. Le jouet doit être uniquement connecté à un équipement de classe II portant le symbole suivant.
12. ATTENTION: Pour le rechargement de la batterie, utiliser uniquement l'unité d'alimentation amovible fournie avec ce jouet.
13. L'alimentation électrique n'est pas un jouet.
14. Le mauvais usage de l'alimentation électrique peut provoquer une électrocution.
15. Le jouet doit uniquement être utilisé avec une alimentation électrique prévue pour les jouets.
16. Les jouets pouvant être nettoyés avec des liquides doivent être débranchés du chargeur ou de l'alimentation électrique avant le nettoyage.

Attention :
Le fabricant n'est pas responsable des perturbations radio ou TV dues à des modifications non autorisées de cet équipement. De telles modifications peuvent annuler le droit d'utilisation de l'usager.

Déclaration de conformité
Le soussigné, Dickie-Spielzeug GmbH & Col KG, déclare que l'équipement radioélectrique du type 20 371 9023 (Modul 24113) est conforme à la directive 2014/53/UE.
Le texte complet de la déclaration UE de conformité est disponible à l'adresse internet suivante:
http://www.simba-dickie-group.de/de/konformitaetserklaerungen.shtml

SAV:
En cas de dysfonctionnement de l'article, veuillez vous adresser au point de vente où vous avez acheté le jouet. Si aucune aide ne peut vous y être apportée, veuillez recourir à notre service aprés-vente sur Internet à **service.dickietoys.com**

ESPAÑOL

E

E **Modo de emparejamiento :**
1. Encienda la grúa y, a continuación, encienda el controlador del transmisor antes de que transcurran 30 segundos.
2. 2. Si el emparejamiento no tiene éxito, apague la grúa y el mando e inténtelo de nuevo.
* Cuando jueguen con varias grúas, empareja sólo un mando a una grúa a la vez para evitar interferencias.

G **Eliminación de la pila**

Medidas de seguridad (¡por favor, guárdelas!)
1. **¡ADVERTENCIA!** No conveniente para menores de tres años. Existe peligro de asfixia porque hay piezas pequeñas que pueden ser tragadas. Por favor, guarden estas indicaciones para cualquier consulta. Reservado el derecho de modificaciones técnicas y de color. Se necesitará la ayuda de adultos para retirar los dispositivos de seguridad para el transporte.
2. No levante nunca el vehículo mientras las ruedas giren.
3. No acercar los dedos, el cabello ni ropa suelta al motor o a las ruedas, cuando el aparato está encendido ("ON").
4. Para evitar un funcionamiento imprevisto, hay que retirar las pilas y los acumuladores cuando no se use el vehículo. Peligro por superficie caliente.
5. Para evitar un funcionamiento involuntario del vehículo, deberá encenderse antes de encender el transmisor. Al apagarlo, apague siempre primero el vehículo y luego el transmisor.
6. Si el vehículo no responde al encenderlo, apague el vehículo y el transmisor y vuelva a encenderlos. Compruebe también si las pilas están llenas y bien instaladas.
7. Recomendamos el uso exclusivo de pilas alcalinas o las baterías recargables para obtener los mejores resultados con el vehículo.
8. Compruebe el cargador regularmente por si presentara daños. En caso de un defecto, el cargador no debe utilizarse antes de que no haya sido completamente reparado. Cargue las pilas sólo en recintos secos, proteja el aparato contra la humedad.
9. No nos hacemos responsables de la pérdida de datos, daños en el software o cualquier otro daño en el ordenado o los accesorios causados por cargar la bateria.
10. No inserte los cables por las tomas de corriente.
11. El juguete solo debe conectarse a un dispositivo de Clase II que incorpore el símbolo siguiente.
12. Advertencia: Para recargar las pilas, use solo la unidad de suministro separable incluida con este juguete
13. La fuente de alimentación no es un juguete.
14. El uso indebido de la fuente de alimentación puede provocar una descarga eléctrica.
15. El juguete debe utilizarse únicamente con una fuente de alimentación para juguetes.
16. Los juguetes que se pueden limpiar con líquidos deben desconectarse del transformador o de la fuente de alimentación antes de la limpieza.

Atención:
El fabricante no asume ninguna responsabilidad por cualquier tipo de interferencia en radios o televisores, causada por modificaciones no autorizadas del equipamiento. Estas modificaciones pueden anular el derecho de uso del usuario.

Declaración de conformidad
Por la presente, Dickie-Spielzeug GmbH & Col KG declara que el tipo de equipo radioeléctrico 20 371 9023 (Modul 24113) es conforme con la Directiva 2014/53/UE.
El texto completo de la declaración UE de conformidad está disponible en la dirección Internet siguiente:
http://www.simba-dickie-group.de/de/konformitaetserklaerungen.shtml

Servicio:
Si el artículo presentara un funcionamiento anómalo, diríjase con total confianza al punto de venta donde ha adquirido el juguete. En caso de que allí no se le pueda ayudar, utilice nuestro servicio postventa de Internet en **service.dickietoys.com**

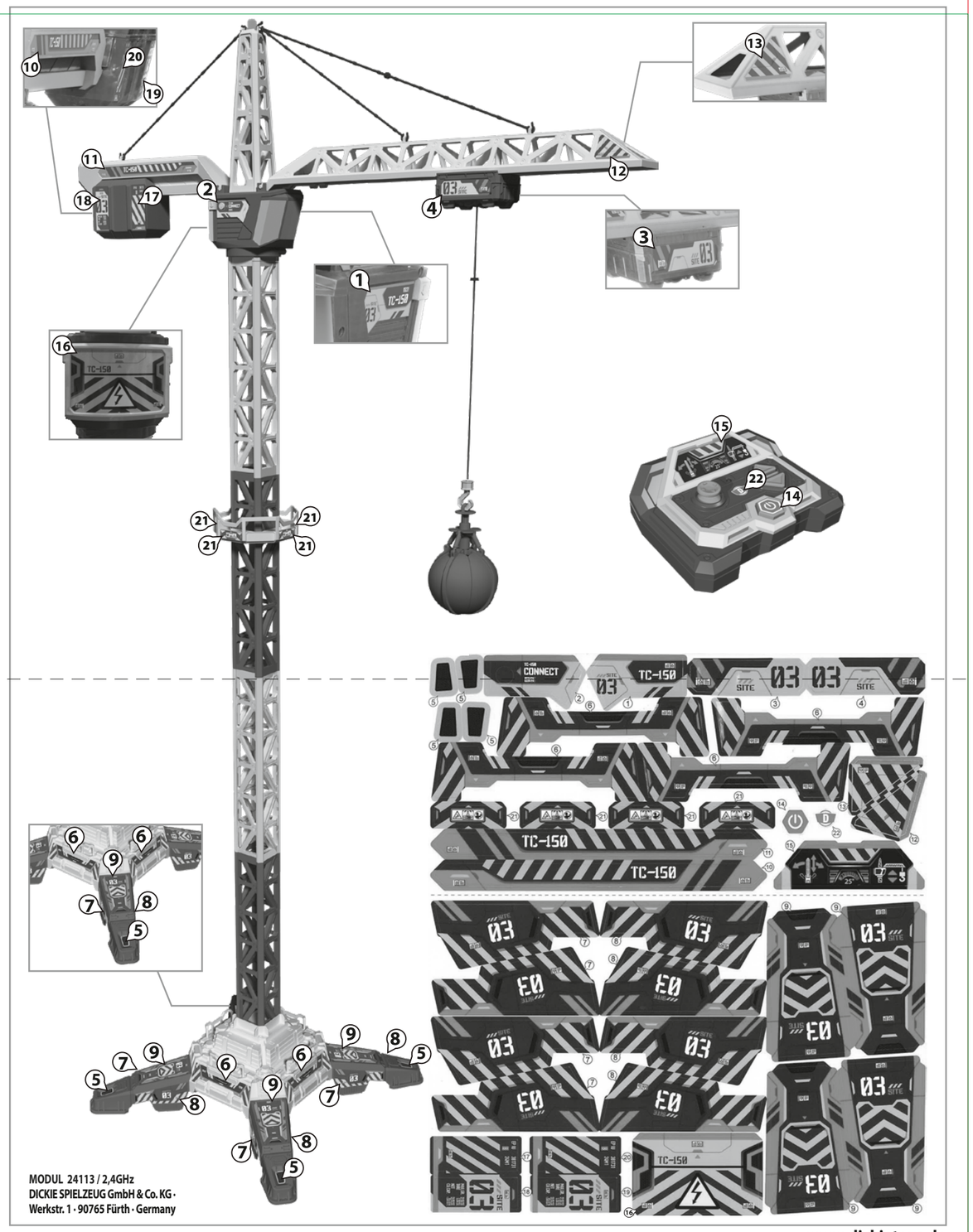

www.dickietoys.de
www.dickietoys.com

DICKIE TOYS

WARNING:
CHOKING HAZARD - Small parts.
Not for children under 3 years.

RC TITAN CRANE

20 372 9023

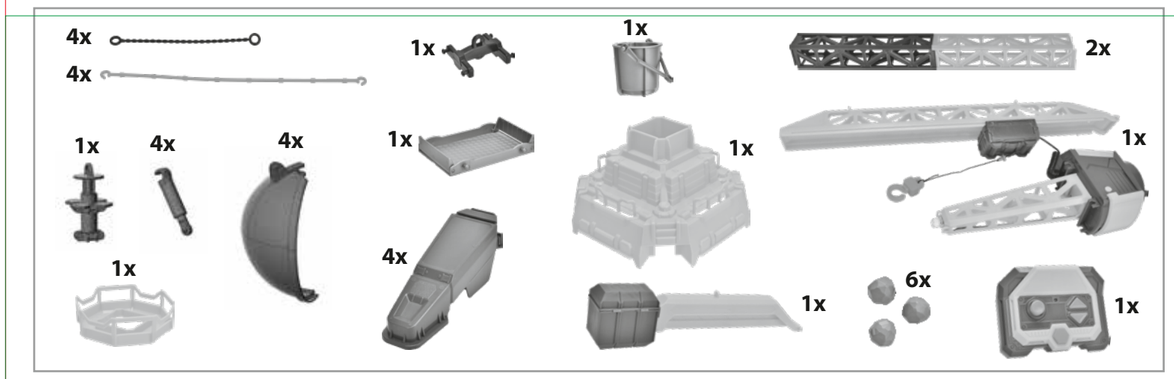

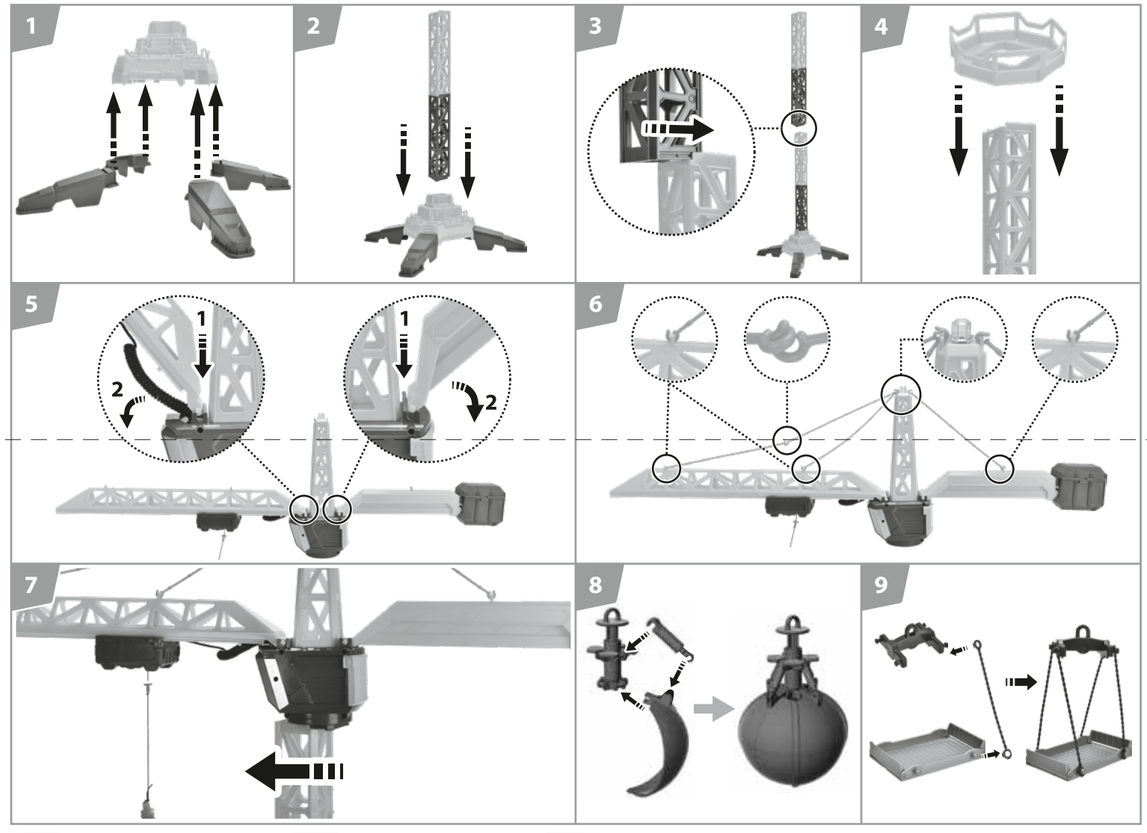

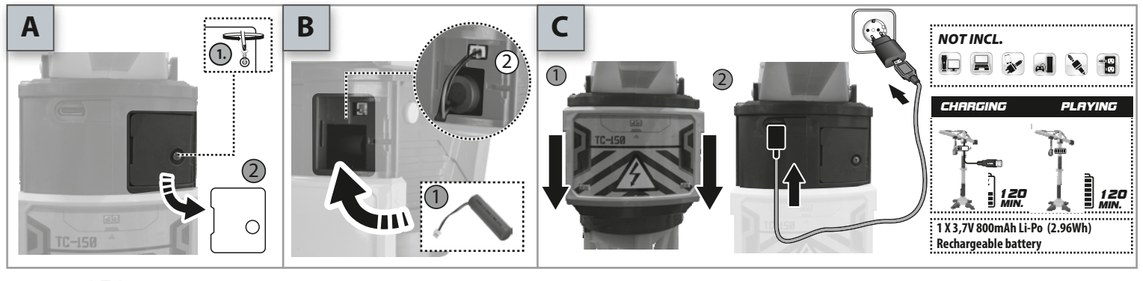

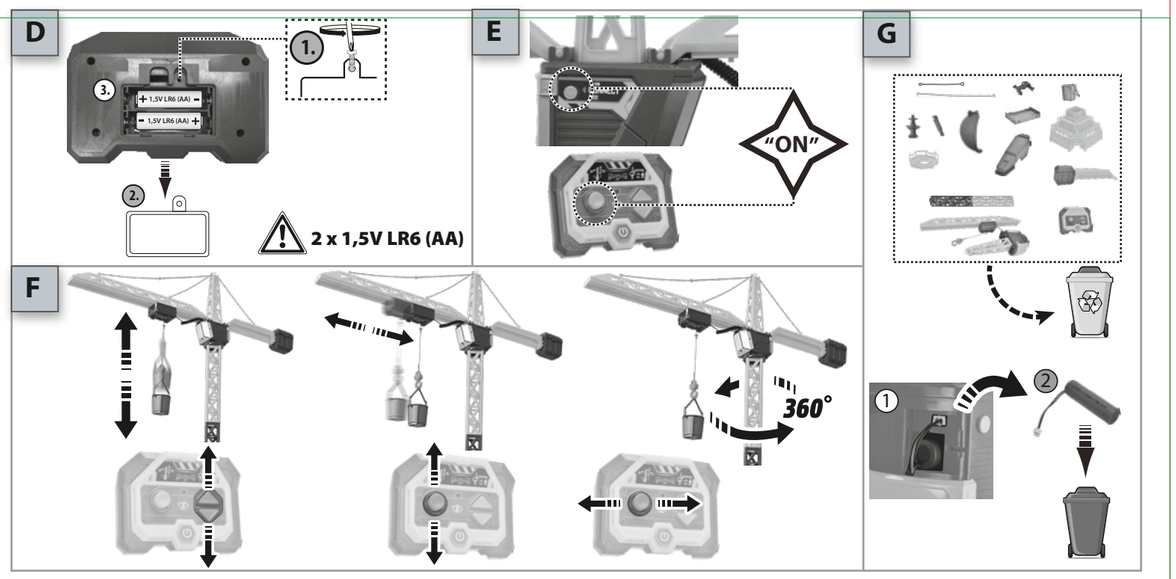

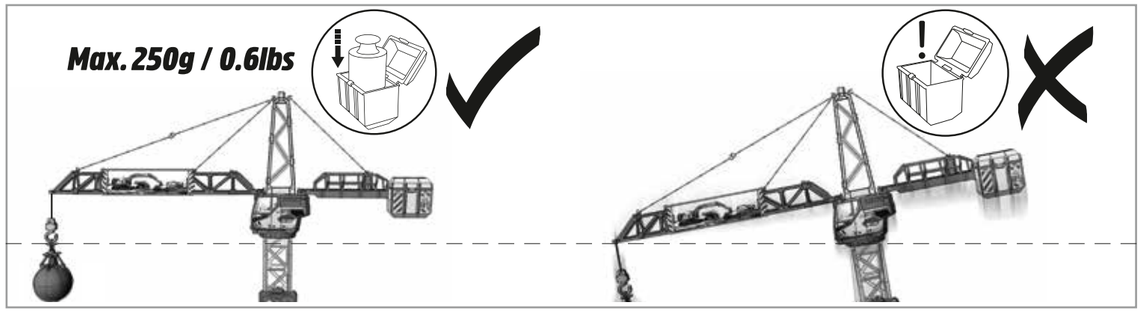

D: Wie in der Realität muss beim Heben von größerem Gewicht, das Gegengewicht am Kran erhöht werden. Dazu kann am hinteren Kranarm ein Behälter mit Murmeln oder ähnlichen Gegenständen befüllt werden.

GB: Just like in reality, in order to lift heavy loads the crane must be counterbalanced. To increase the stability there is a compartment at the end of the crane which can be filled with marbles, coins or something of equivalent weight.

F: Comme pour une vraie, cette grue doit être équipée d'un contrepoids pour pouvoir soulever de lourdes charges. Pour une meilleure stabilité, elle comporte un boîtier à son extrémité que l'on peut remplir avec des pièces, des billes ou d'autres objets de poids équivalent.

E: Al igual que en una situación real, para que la grúa levante cargas pesadas debe tener contrapeso. Para aumentar su estabilidad el compartimiento situado al otro extremo de la grúa se puede llenar con canicas, monedas u objetos de peso equivalente.

This device complies with Part 15 of the FCC Rules. Operation is subject to the following two conditions: (1) this device may not cause harmful interference, and (2) this device must accept any interference received, including interference that may cause undesired operation. Caution: Changes or modifications not expressly approved by the party responsible for compliance could void the user's authority to operate the equipment.

NOTE: This equipment has been tested and found to comply with the limits for a Class B digital device, pursuant to Part 15 of the FCC Rules. These limits are designed to provide reasonable protection against harmful interference in a residential installation. This equipment generates, uses and can radiate radio frequency energy and, if not installed and used in accordance with the instructions, maybe cause harmful interference to radio communications. However, there is no guarantee that interference will not occur in a particular installation. If this equipment does cause harmful interference to radio or television reception, which can be determined by turning the equipment off and on, the user is encouraged to try to correct the interference by one or more of the following measures:

- Reorient or relocate the receiving antenna.
- Increase the separation between the equipment and receiver.
- Connect the equipment into an outlet on a circuit different form that to which the receiver is connected.
- Consult the dealer or an experienced radio/TV technician for help.

Only use the batteries specified! Put positive and negative pole in the right place! Do not throw away used batteries in the household garbage, but only give them to the collection station or dispose of them at a special garbage depot. Remove exhausted batteries from the toy. Non-rechargeable batteries must not be recharged. Before charging remove rechargeable batteries from the toy. Rechargeable batteries must be charged under adult supervision only. Do not use different types of batteries and do not mix new and used batteries. Do not short-circuit connecter clips. Do not mix old and new batteries. Do not mix alkaline, standard (carbon-zinc), or rechargeable (nickel-cadmium) batteries. WARNING: Dispose of used batteries immediately. Keep new and used batteries away from children. If you think batteries might have been swallowed or placed inside any part of the body, seek immediate medical attention.

Responsible Party for
FCC Rule in US:
Jada Toys, Inc.
18521 Railroad Street
City of Industry, CA 91748, USA.
Tel. No.: 626-810-8382

RC Titan Crane
Item no. 20 372 9023 BJS

Dickie-FCC/US-0425