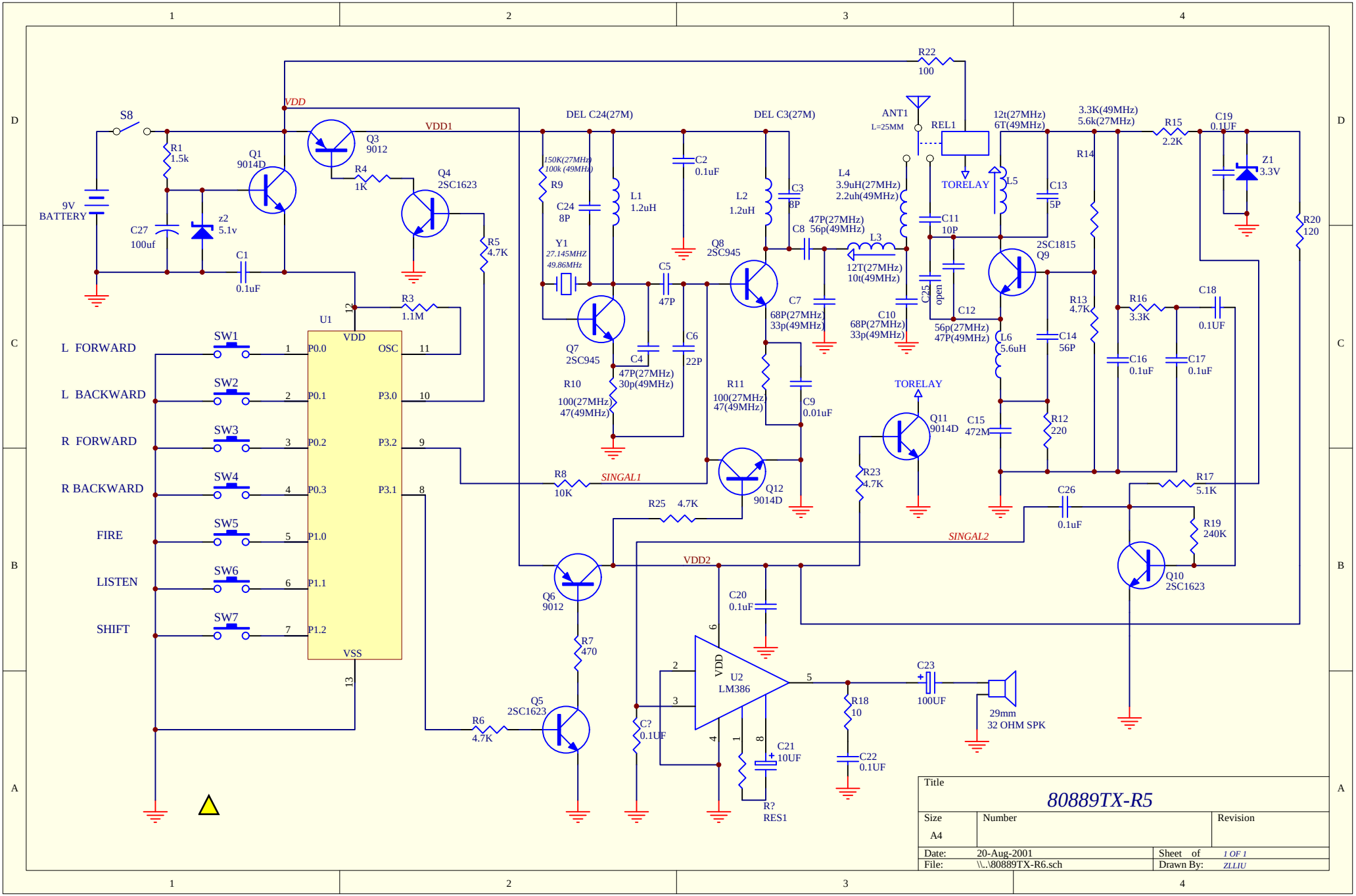
S8
9V BATTERY
R1 1.5k
C27 100uf
z2 5.1v
C1 0.1uF
Q1 9014D
Q3 9012
R4 1K
Q4 2SC1623
R5 4.7K
VDD
VDD1
R3 1.1M
U1
VDD
P0.0
P0.1
P0.2
P0.3
P1.0
P1.1
P1.2
OSC
P3.0
P3.2
P3.1
VSS
L FORWARD
L BACKWARD
R FORWARD
R BACKWARD
FIRE
LISTEN
SHIFT
SW1
SW2
SW3
SW4
SW5
SW6
SW7
DEL C24(27M)
150K(27MHz)
100k (49MHz)
R9
C24 8P
Y1 27.145MHZ 49.86MHz
L1 1.2uH
C2 0.1uF
C5 47P
C6 22P
C4 47P(27MHz) 30p(49MHz)
Q7 2SC945
R10 100(27MHz) 47(49MHz)
DEL C3(27M)
L2 1.2uH
C3 8P
Q8 2SC945
C7 68P(27MHz) 33p(49MHz)
R11 100(27MHz) 47(49MHz)
C9 0.01uF
Q12 9014D
R8 10K
SINGAL1
R25 4.7K
R22 100
ANT1 L=25MM
REL1
TORELAY
L4 3.9uH(27MHz) 2.2uh(49MHz)
C8 47P(27MHz) 56p(49MHz)
L3 12T(27MHz) 10t(49MHz)
C11 10P
C25 open
C10 68P(27MHz) 33p(49MHz)
C12 56p(27MHz) 47P(49MHz)
12t(27MHz) 6T(49MHz)
L5
C13 5P
2SC1815 Q9
L6 5.6uH
C14 56P
C15 472M
R12 220
TORELAY
Q11 9014D
R23 4.7K
3.3K(49MHz) 5.6k(27MHz)
R14
R13 4.7K
R15 2.2K
C19 0.1UF
Z1 3.3V
R20 120
R16 3.3K
C18 0.1UF
C16 0.1uF
C17 0.1uF
R17 5.1K
C26 0.1uF
R19 240K
Q10 2SC1623
SINGAL2
VDD2
Q6 9012
R7 470
Q5 2SC1623
R6 4.7K
C20 0.1uF
U2 LM386
VDD
C? 0.1UF
C21 10UF
R? RES1
R18 10
C22 0.1UF
C23 100UF
29mm 32 OHM SPK
Title
80889TX-R5
Size A4
Number
Revision
Date: 20-Aug-2001
Sheet of 1 OF 1
File: \\..\80889TX-R6.sch
Drawn By: ZLLIU