Généralités sur ce guide rapide

Validité

Le présent guide rapide décrit le produit :

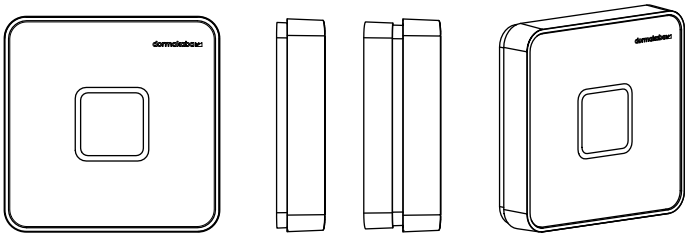

Désignation de produit	**Unité de saisie dormakaba 90 01** **dormakaba registration unit 90 01**
Identifiant produit	9001-K6
Numéro d'article	04079003
Date de création	À partir de février 2020

Groupe cible

Ce guide rapide s'adresse exclusivement aux techniciens formés par le fabricant.

Documentation complémentaire

L'unité de saisie fonctionne comme un composant périphérique sur un appareil de commande parent. Les fonctions essentielles du système sont décrites dans le manuel technique du périphérique parent.

Des documents complémentaires sont disponibles sur le site Internet de dormakaba.

Les manuels techniques se trouvent dans un espace protégé. L'accès est possible par le compte utilisateur de professionnels spécialisés. Il est toutefois également possible de créer un compte temporaire.

https://www.dormakaba.com/extranet-emea-de

Consignes de sécurité

Utilisation conforme à la destination

Ce produit est exclusivement destiné à l'utilisation évoquée dans le chapitre Description du produit. Toute autre utilisation sera considérée comme non conforme. Le fabricant dégage toute responsabilité pour les dommages consécutifs. Le risque est de la responsabilité exclusive de l'exploitant/l'utilisateur.

Qualification du personnel

Les opérations décrites dans le présent guide rapide ne doivent être réalisées que par des techniciens, conformément à la norme EN 62368-1.

Le terme «technicien» désigne des personnes possédant une formation technique appropriée et disposant d'une expérience avec la technique de l'installation. On attend de ces techniciens qu'ils mettent à profit leur formation et leur expérience afin de détecter les dangers inhérents à la réalisation des opérations et à les réduire au minimum pour eux-mêmes et les tiers. Le technicien est responsable du respect des conditions d'emploi définies par le fabricant ainsi que des directives et normes en vigueur dans le cadre de l'exécution de ces opérations.

Montage et installation

L'installation doit être effectuée uniquement sur des sites répondant aux exigences climatiques et techniques spécifiées par le fabricant.

Le fabricant décline toute responsabilité en cas de dommages dus à une manipulation non conforme ou à des erreurs d'installation.

Protection de l'environnement

Ne pas jeter le produit avec les ordures ménagères mais l'envoyer au recyclage.

Mesures de protection ESD

AVIS

Risque pour les composants électroniques en cas de décharge électrostatique.

La manipulation inadaptée de circuits imprimés électroniques et de composants peut générer des dommages susceptibles d'entraîner une panne complète ou des dysfonctionnements de l'appareil.

- Les mesures générales de protection ESD doivent être respectées et appliquées lors de l'utilisation de composants électroniques.

Description du produit

L'unité de saisie est un lecteur à distance pour le contrôle d'autorisation dans un système de contrôle d'accès.

L'unité de saisie permet la lecture et l'écriture sans contact des médias RFID ainsi que l'accès à l'aide d'un smartphone (Mobile Access).

L'unité de saisie prend en charge les technologies suivantes :

- RFID MIFARE DESFire/Classic
- RFID LEGIC advant/prime
- NFC (smartphone Android)
- Bluetooth Low Energy (smartphone Android + iPhone)

Les technologies réellement utilisables dépendent de la solution système dans laquelle l'unité de saisie est intégrée.

L'unité de saisie est connectée à un appareil de commande parent (gestionnaire d'accès/gestionnaire de porte) via un câble coaxial.

L'unité de saisie est installée directement sur le mur à proximité de la porte.

Le guidage de l'utilisateur s'effectue au moyen d'un symbole lumineux (rouge/vert) et d'un générateur de signaux acoustiques.

Variantes de produit

Le produit est disponible pour les options d'installation suivantes :

- Panneau arrière (19,4 mm) pour montage de câble encastré

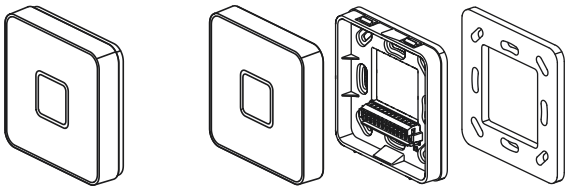

- Panneau arrière avec cadre d'écartement (26,4 mm) pour montage de câble en applique

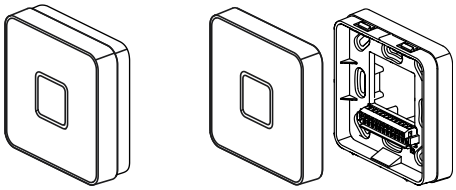

Le produit est disponible dans les variantes de couleur suivantes :

- Noir/Aluminium blanc (RAL9005/9006)
- Blanc/Aluminium blanc (RAL9016/9006)

Données techniques

Alimentation en tension

L'unité de saisie est alimentée en tension via la ligne coaxiale par l'appareil de commande parent.

La source d'alimentation du périphérique parent doit répondre aux exigences suivantes : LPS (Limited Power Source) et SELV (Safety Extra Low Voltage) selon CEI/EN/UL/CSA 60950-1 ou ES1 et PS1 selon CEI/EN/UL/CSA 62368-1.

Interface

- Transmission de données chiffrée

Câble de raccordement

- Câble coaxial, type RG 174/U
- Impédance 50 ohms
- Longueur de câble : 1 m mini. ; 30 m maxi.

Dimensions

Dimensions en millimètres

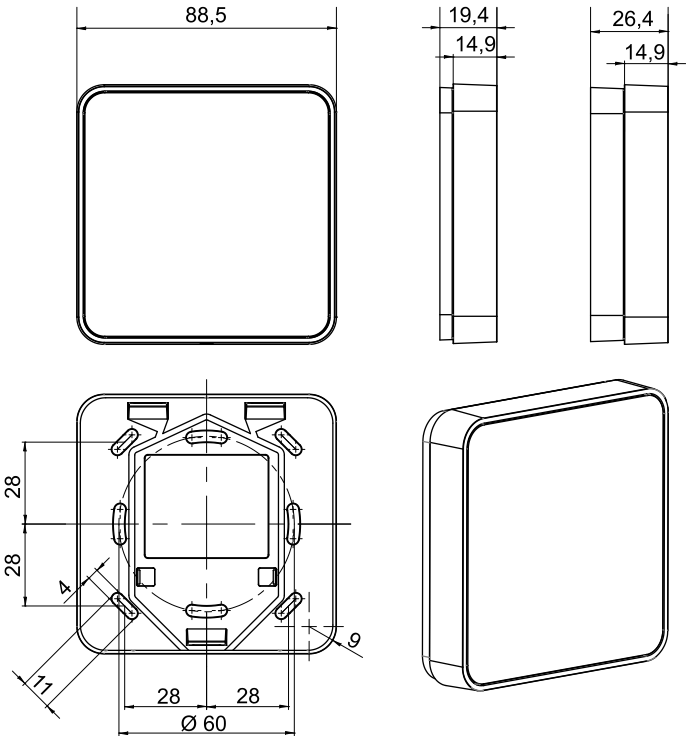

Conditions ambiantes

- Classe de protection selon CEI 60529 :
  - IP40 pour montage de câble en applique avec cadre d'écartement
  - IP54 pour montage de câble encastré avec panneau arrière et natte d'étanchéité
- Humidité relative : 5 % – 85 %, sans condensation
- Température ambiante :
  - -30 °C – +70 °C (en fonctionnement)
  - -40 °C – +85 °C (en stockage)

Conformité

Le produit est conforme aux dispositions des directives de L'UE

2014/53/UE – Radio Equipment Directive (RED)

2011/65/UE – Restriction of Hazardous Substances (RoHS)

La déclaration de conformité originale peut être téléchargée au format PDF sur le site www.dormakaba.com/conformity.

Installation

Conditions d'installation

Lieu d'installation

L'unité de saisie est installée à un emplacement judicieux d'un point de vue ergonomique, par exemple dans la zone d'accès (porte). L'unité de saisie est montée sur un boîtier d'interrupteur encastré ou sur un boîtier d'interrupteur pour mur creux avec un écartement de vis de 60 mm. La conduite de câble passe alors par derrière. Le panneau arrière en option avec cadre d'écartement permet un montage de câble en applique avec conduite de câble par dessous ou par le côté. Lors de l'installation sur une surface métallique, le panneau arrière surélevé avec cadre d'écartement doit être utilisé.

Le produit est conçu pour une utilisation stationnaire dans des bâtiments. Le produit n'est pas conçu pour une utilisation dans des véhicules.

Distances

Les champs RFID situés à proximité les uns des autres peuvent s'influencer mutuellement, réduisant ainsi les distances de lecture et d'écriture. Une distance de 20 cm doit être maintenue de tous les côtés entre deux unités de saisie qui ne fonctionnent pas sur le même appareil de commande.

Dans les systèmes Mobile Access, les distances minimales entre les unités de saisie et les autres composants Mobile Access doivent être respectées afin d'éviter le chevauchement des portées Bluetooth. Vous trouverez plus de détails dans la directive de planification Mobile Access (04046727).

Hauteur de montage

Hauteur de montage recommandée 110 cm jusqu'au bord supérieur de l'unité de saisie.

L'appareil est uniquement prévu pour un montage à une hauteur max. de 2 m.

Champs électromagnétiques

L'unité de saisie ne doit pas être installée dans une zone de forts champs électromagnétiques engendrés, par exemple, par des adaptateurs secteurs, des lignes HF, une commande par découpage de phase, etc.! Les champs électromagnétiques peuvent entraîner des restrictions des capacités de lecture ou des dysfonctionnements, plus particulièrement sur les lecteurs RFID sans contact.

Ligne de connexion

Longueur autorisée du câble coaxial vers l'appareil de commande parent :

- minimum 1 m
- maximum 30 m

Les lignes d'installation doivent être encastrées ou posées dans une zone à l'abri des sabotages.

Afin d'éviter toute perturbation externe, le câble coaxial ne doit pas être parallèle à des lignes haute tension ou d'autres sources perturbées

Fixer l'unité de saisie

Principe

L'unité de saisie est constituée d'un panneau arrière et du système électronique dans l'organe de commande. Le panneau arrière est monté en applique. La borne de raccordement est située sur le panneau arrière. La technologie quickwire permet de séparer l'ensemble du câblage du système électronique sur le panneau arrière. Le système électronique est clipsé lors de la mise en service.

Montage de câble encastré

Pour atteindre la classe de protection CEI 60529 indiquée dans les données techniques, le panneau arrière doit être monté sur la natte d'étanchéité noire fournie dans le volume de livraison (2). Celle-ci est destinée à compenser les aspérités et à améliorer l'étanchéité à l'eau.

Le panneau arrière (1) est monté sur un boîtier d'interrupteur encastré ou sur un boîtier d'interrupteur pour mur creux au moyen de vis de fixation adaptées (non comprises dans le volume de livraison). L'arrivée du câble coaxial se fait par l'arrière.

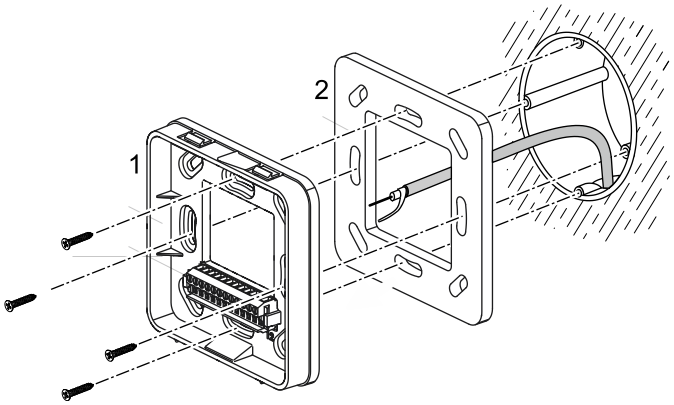

Montage de câble en applique

Lors d'un montage de câble en applique, le câble coaxial peut être introduit par le bas ou par le côté. Pour cela, créer les traversées correspondantes dans le panneau arrière avec le cadre d'écartement (1). Une boucle (siphon) doit être prévue pour éviter la pénétration d'eau. Le panneau arrière avec cadre d'écartement (1) peut être vissé ou collé sur le support.

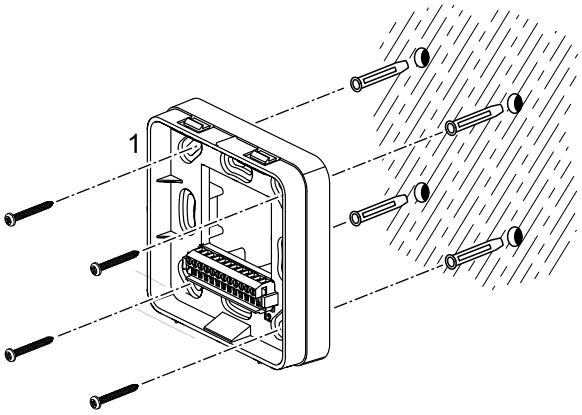

Brancher le câble coaxial

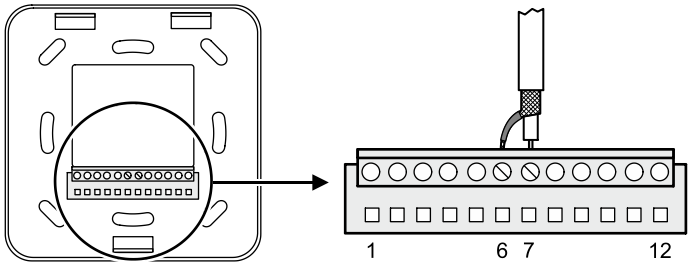

Borne	Connexion
6	Blindage câble coaxial (S)
7	Conducteur neutre câble coaxial (+)

Réglages des commutateurs

À l'arrière de la partie avant se trouve un bloc de commutateurs pour le réglage de l'intensité du champ de réception (valeur RSSI).

Ce bloc de commutateurs peut être utilisé pour régler ou limiter la portée de Mobile Access via Bluetooth Low Energy (BLE).

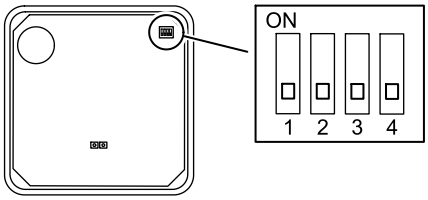

1	2	3	4	RSSI [dBm]
OFF	OFF	OFF	OFF	BLE OFF
ON	OFF	OFF	OFF	-30
OFF	ON	OFF	OFF	-32
ON	ON	OFF	OFF	-34
OFF	OFF	ON	OFF	-35
ON	OFF	ON	OFF	-36
OFF	ON	ON	OFF	-37
ON	ON	ON	OFF	-39
OFF	OFF	OFF	ON	-42
ON	OFF	OFF	ON	-47
OFF	ON	OFF	ON	-53
ON	ON	OFF	ON	-60
OFF	OFF	ON	ON	-74
ON	OFF	ON	ON	-94
OFF	ON	ON	ON	-111
ON	ON	ON	ON	-128

La valeur RSSI peut être modifiée si nécessaire. Des valeurs plus élevées permettent de reconnaître des smartphones sur une plus longue distance. Des valeurs plus faibles réduisent la portée et augmentent la sécurité. Un compromis entre impératif de sécurité et facilité d'utilisation est recommandé.

Montage final

Placer la partie avant avec l'électronique sur le panneau arrière comme suit :

ATTENTION ! Une mauvaise manipulation peut endommager la barrette de raccordement !

1. Faites glisser le cadre avant parallèlement sur le panneau arrière.
2. Appuyer le cadre avant contre le panneau arrière jusqu'à ce qu'il s'enclenche de manière audible en haut et en bas.
3. Retirer le film de protection.

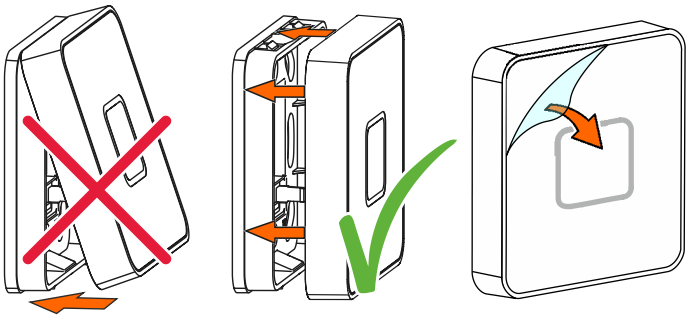

Retirer l'unité de saisie

La connexion par encliquetage permet de retirer rapidement le cadre avant du panneau arrière.

ATTENTION ! Une mauvaise manipulation peut endommager la barrette de raccordement !

1. Introduire un tournevis avec une tige étroite (n° 1) dans l'ouverture sous le cadre et exercer une pression vers le haut.
   ⇨ La fixation à encliquetage s'ouvre.
2. Ouvrir légèrement le cadre avant en bas (10° maxi.).
3. Retirer le cadre avant vers l'avant parallèlement au panneau arrière.

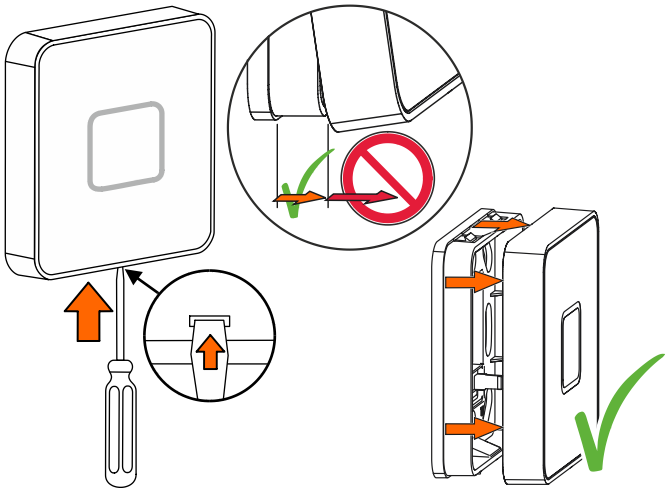

Mise en service

Effectuer la mise en service et le test fonctionnel conformément à la notice de l'appareil de commande.

Éléments de commande

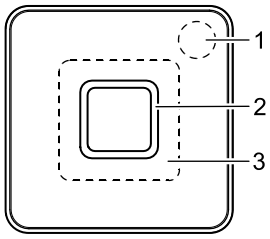

1 Générateur de signaux acoustiques
2 Générateur de signaux optiques (anneau lumineux)
3 Zone de saisie RFID / NFC

Séquences de commande

Les séquences de commande précises sont déterminées par la commande parent. Les descriptions suivantes se réfèrent aux réglages standards.

Signalisation

Le guidage de l'utilisateur s'effectue au moyen de signaux optiques et acoustiques.

Signalisation	Signification
Vert continu	Prêt
Rouge continu	Accès bloqué
Vert Signal acoustique bref	Accès autorisé
Clignote en rouge Signaux acoustiques brefs	Accès pas autorisé

Enregistrer avec des médias RFID

Les médias sans contact sont présentés devant le champ de saisie comme suit.

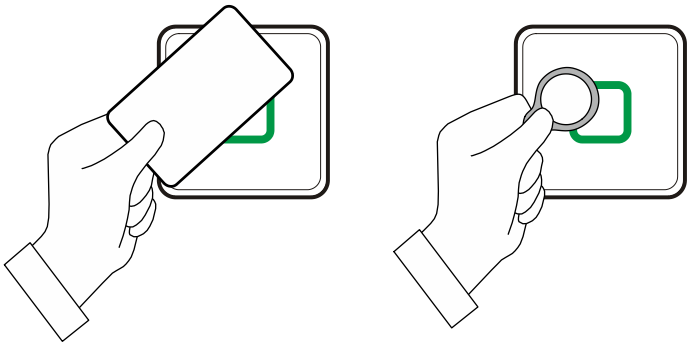

Accès avec un smartphone (Mobile Access)

Lancer l'application 'dormakaba mobile access' sur votre smartphone et appuyer sur la clé.

Applications Bluetooth

Tenir le smartphone à portée de Bluetooth.

Applications NFC

Tenir le smartphone devant le champ de saisie.

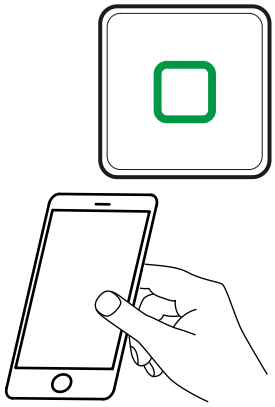

Tenir compte de la position de l'antenne NFC sur le smartphone (voir les instructions pour le smartphone).

Nettoyage du boîtier

Pour nettoyer le boîtier, utiliser un chiffon doux, non pelucheux et un nettoyant doux pour vitres !

AVIS

Endommagement du boîtier dû à des produits de nettoyage inappropriés

Afin de ne pas endommager le boîtier lors du processus de nettoyage, veuillez respecter les points suivants :

- ne pas utiliser d'alcool comme de l'éthanol ou de l'isopropanol
- ne pas utiliser de solvants agressifs
- ne pas utiliser de détergent avec poudre
- éviter les mouvements abrasifs et provoquant des rayures

dormakaba EAD GmbH | Albertistraße 3 | 78056 Villingen-Schwenningen | Allemagne
Tél. : +49 7720 603-0 | www.dormakaba.com | Siège de la société : Villingen-Schwenningen