INSTALLATION INSTRUCTION
INSTRUCTION D'INSTALLATION

1 FOR
POUR

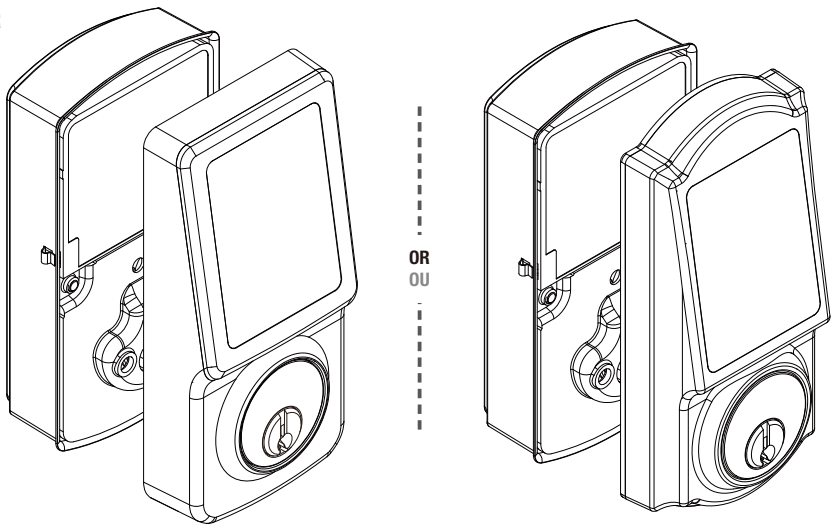

2 Safety Information
Informations de Sécurité

Read the precautions and instructions in this manual before installing and using this lock. Save this manual for future reference.
Lisez les consignes et instructions contenues dans le présent manuel avant d'installer et d'utiliser cette serrure. Conservez le présent manuel pour consultation ultérieure.

CAUTION / MISE en GARDE :
Please use four alkaline batteries for the best performance.
Utilisez quatre piles alcalines pour une meilleure performance.

A. Do not attempt to disassemble any internal components of the lockset personally. You will void the limited warranty.
B. Do not drop or hit the lockset. Too much shock may result in permanent damage.
C. Do not use pins or sharp objects to press on the keypad.
D. Always create a backup of information you want to keep (such as the programming code and user codes). Please use the last page of this booklet as your reference.
E. Please change programming code before operating this lockset.
A.Ne tentez pas de démonter vous-mêmes les composants internes de la serrure. Vous courez le risque d'annuler la garantie limitée.
B.Ne laissez pas tomber et ne faites pas subir un choc à la serrure. Un grand choc pourrait causer des dégâts irréparables.
C.Évitez le contact entre le clavier et les épingles et autres objets tranchants.
D.Créez toujours une copie de sauvegarde des informations que vous souhaitez conserver (telles que le code de programmation et les codes d'utilisateur). Veuillez utiliser la dernière page de ce manuel comme référence.
E.Veuillez changer le code de programmation avant d'utiliser cette serrure.

CARE and MAINTENANCE / SOIN et ENTRETIEN :

The following instructions should be followed to properly protect and maintain your lockset:
A. Remove locks, or do not install locks, prior to painting your door.
B. Periodically clean with mild soap and a soft cloth only.
C. Do not use any abrasives or chemical products containing alcohol, benzene, hydrochloric acid or nitric acid, and avoid using sharp or abrasive objects to clean this lockset.
D. Do not let any water or liquid into lockset during installation process.
Les instructions d'entretien suivantes doivent être respectées afin de garantir un fini durable:
A.Retirez les serrures, ou ne les installez pas avant de peindre votre porte.
B.Nettoyez régulièrement avec un savon doux et un chiffon doux.
C.N'utilisez pas de produits abrasifs ou de produits chimiques contenant de l'alcool, du benzène, de l'acide chlorhydrique ou de l'acide nitrique, et évitez d'utiliser des objets tranchants ou abrasifs pour nettoyer cette serrure.
D.Ne laissez pas l'eau ou un liquide quelconque entrer dans la serrure pendant le processus d'installation.

3 Pre-installation — tools Required / Hardware Included
Pré-installation — outils Nécessaires / Matériel Inclus

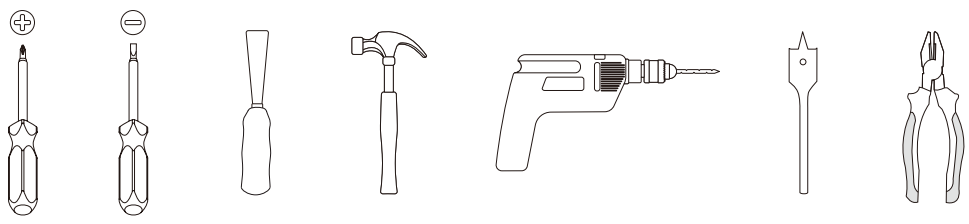

Optional Facultatif | Optional Facultatif | Optional Facultatif | Optional Facultatif | Optional Facultatif | Optional Facultatif

WARNING / AVERTISSEMENT:
If the door needs to be drilled, be familiar with how to use your drill safely, and understand all the door preparation steps before proceeding.
S'il faut percer la porte, sachez comment utiliser adéquatement votre perceuse et assurez-vous que vous connaissez toutes les étapes De préparation de la porte avant de continuer.

Part Pièce	Description Description	Quantity Quantité
AA	2" (52mm) Mounting Bolt / Boulon de Fixation de 2" (52mm)	2
BB	3/4" (19 mm) Screw / Vis de 3/4" (19 mm)	2
CC	3/4" (19 mm) Wood Screw / Vis à Bois de 3/4" (19 mm)	4
DD	1-1/4" (32 mm) Screw / Vis de 1-1/4" (32mm)	1

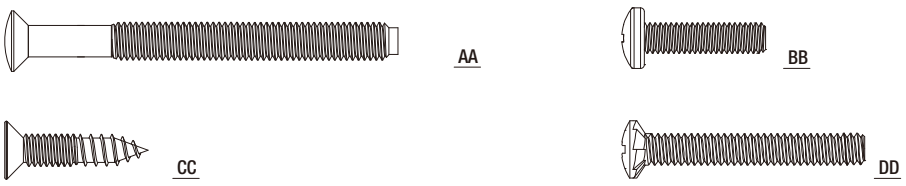

Part Pièce	Description Description	Quantity Quantité
A	Key / Clé	2
B	Exterior Assembly / Bloc Extérieur	1
C	Cylinder / Cylindre	1
D	Tailpiece / About	1
E	Power Cable / Câble D'alimentation	1
F	Exterior Gasket (Optional) / Joint Extérieur (Facultatif)	1
G	Mounting Plate / Plaque de Fixation	1
H	Interior Assembly / Bloc Intérieur	1
I	Battery Cover / Couvercle de La Pile	1
J	Latch / Verrou	1
K	Bottom Plate (Optional) / Plaque de Fond (Facultative)	1
L	Square Or Radius Faceplate (Optional) / Têtière Carrée Ou Ronde (Facultative)	1
M	Drive-in Collar (Optional) / Collier Encastré (Facultatif)	1
N	Drive-in Collar (Optional) / Collier Encastré (Facultatif)	1
O	Strike Plate / Gâche	1
P	Dust Box / Boîte à Poussière	1

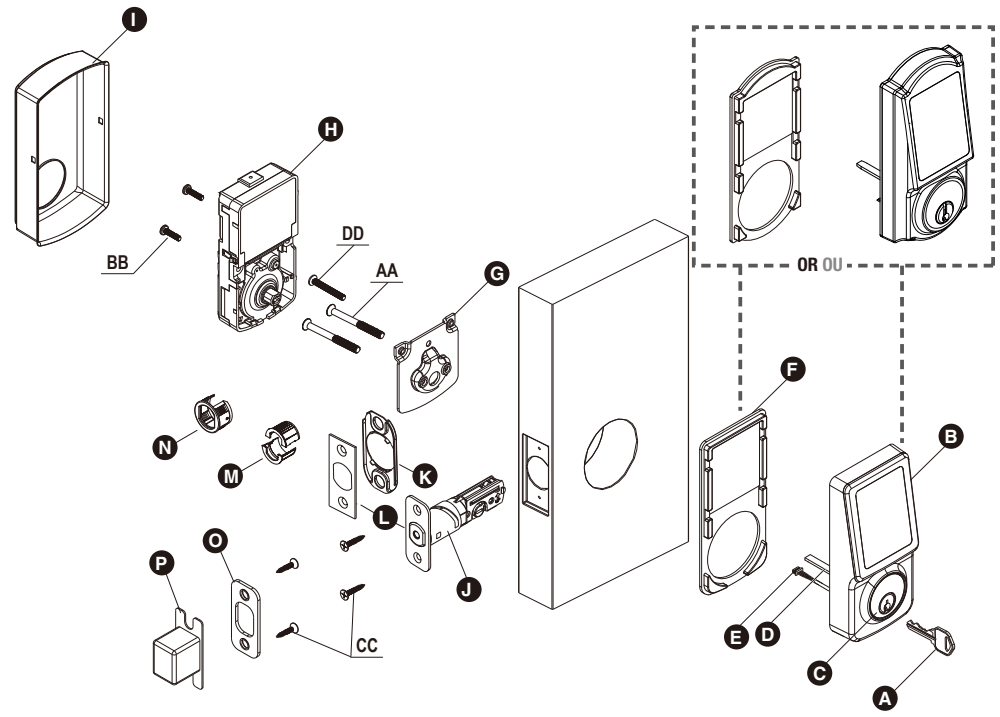

4 Pre-installation — Door Preparation
Pré-installation — Préparation de La Porte

NOTE: If your door is pre-drilled, check the hole sizes to make sure they are the proper size. If they are the proper size, skip to the Installation section.
REMARQUE : Si votre porte est pré-percée, vérifiez les dimensions du trou pour vous assurer qu'ils sont de bonne taille. S'ils sont de bonne taille, sautez la section Installation.

1 **Using the template, mark the door and drill the holes, and chisel out a mortise.**
À l'aide du gabarit, marquez la porte, percez les trous, et enlevez une mortaise au burin.

NOTE: Drill from both sides to avoid wood splitting.
REMARQUE : Percez des deux côtés pour éviter l'éclatement du bois.

Note: For drive-in latch. Simply insert latch.
Remarque : Pour le verrou encastré.
Insérez tout simplement le verrou.

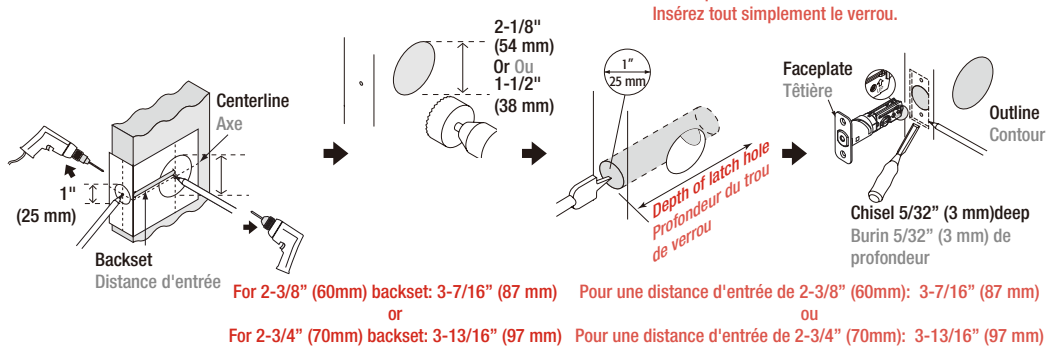

For 2-3/8" (60mm) backset: 3-7/16" (87 mm)
or
For 2-3/4" (70mm) backset: 3-13/16" (97 mm)

Pour une distance d'entrée de 2-3/8" (60mm): 3-7/16" (87 mm)
ou
Pour une distance d'entrée de 2-3/4" (70mm): 3-13/16" (97 mm)

2 **Prepare the door jamb – use the strike plate as a template to drill the latch and screw holes and chisel out the mortise. The strike plate must fit flush with the surface of the door jamb.**
Préparez le jambage de la porte – à l'aide de la gâche comme modèle, percez les trous de la serrure et de la vis, ciselez une mortaise jusqu'à ce que la gâche puisse entrer sans force.

Door jamb hole dimension
Dimension du trou du jambage de porte

a. **1-3/16"**(30 mm)
b. **1-9/64"**(29 mm)
c. **7/8"**(22 mm)

Strike dimentions
Dimension de la gâche

d. **5/32"**(4 mm)
e. **2-1/4"**(57 mm)
f. **1"**(25 mm)

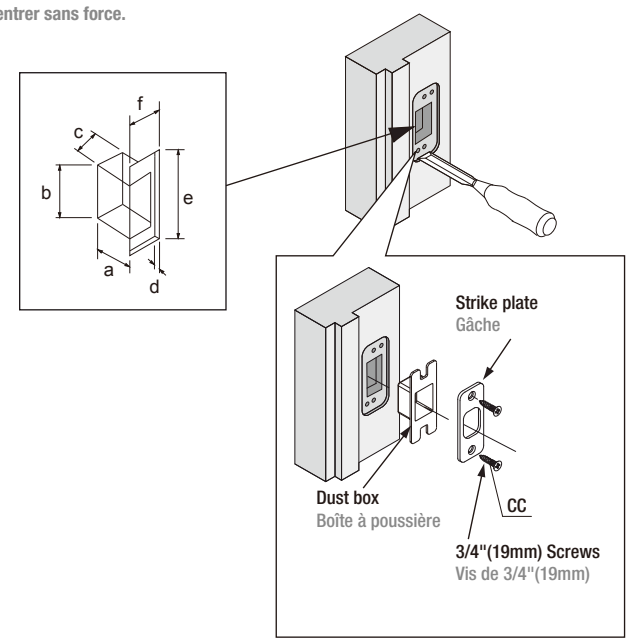

TEMPLATE
MODÉLE

NOTE: Double check your product for the correct hole sizes.
REMARQUE : Vérifiez de nouveau votre produit pour vous assurer que les trous sont de bonne taille.

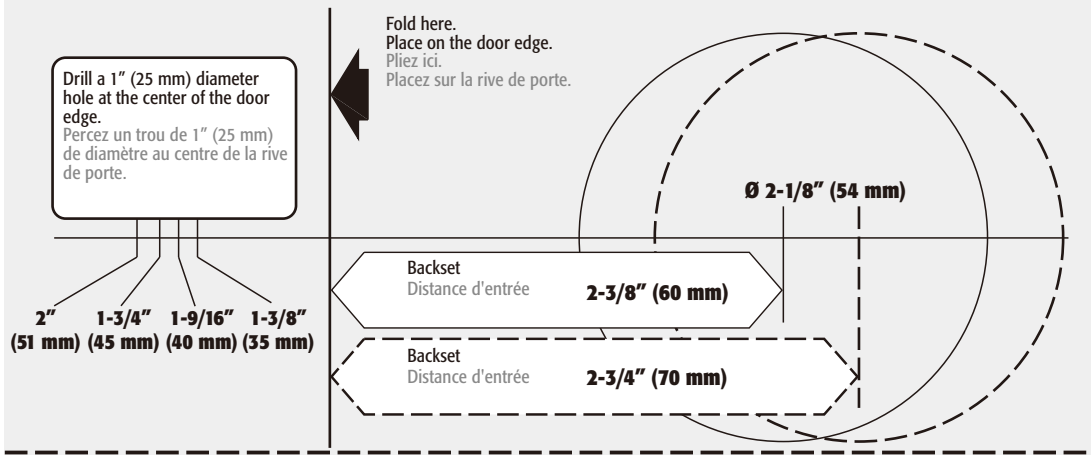

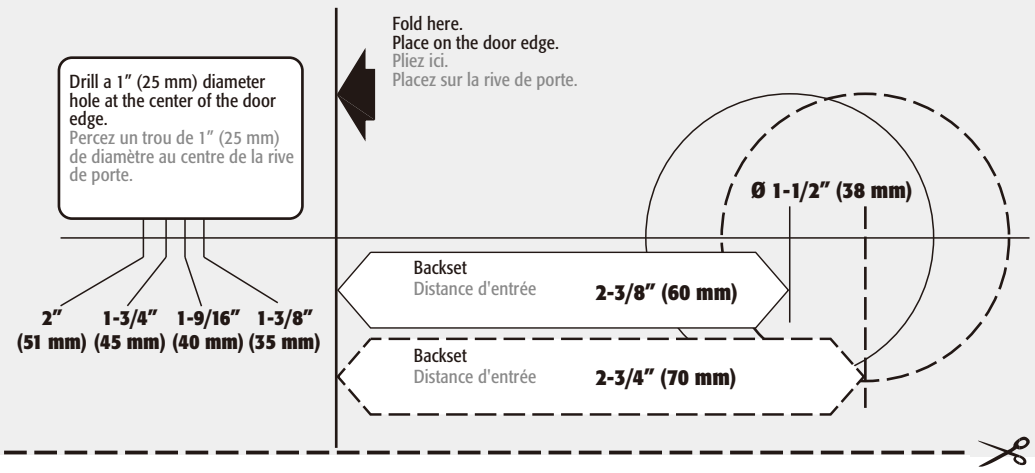

5 Installation
Installation

1 INSTALLING THE LATCH
INSTALLATION DE LA SERRURE

A. Attach the correct faceplate
Fixez la bonne têtière

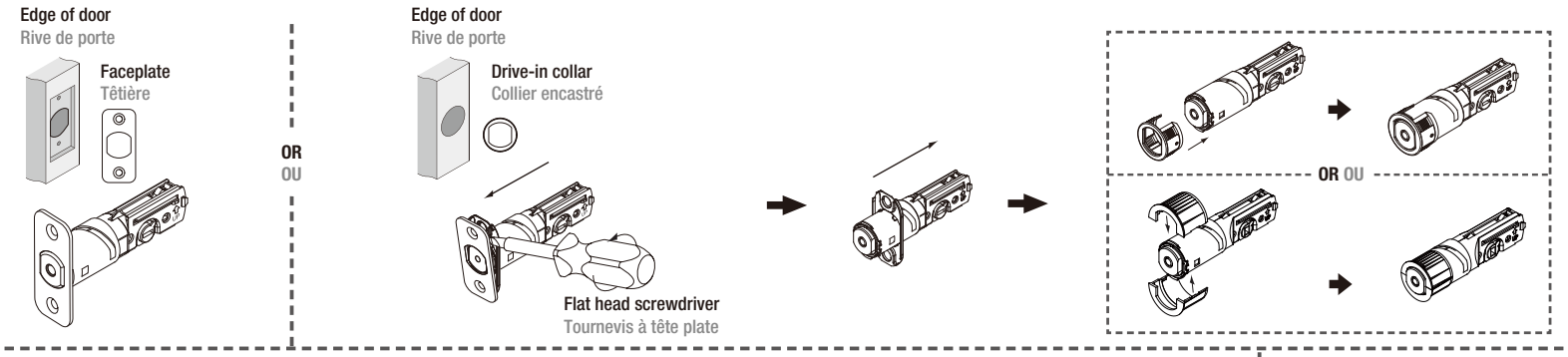

B. Set the latch backset
Réglez la distance d'entrée de la serrure

CAUTION: Be sure the latch cam is upright before making any backset adjustment.
MISE EN GARDE: Assurez-vous que la came de la gâche est droite en effectuant tous les ajustements.

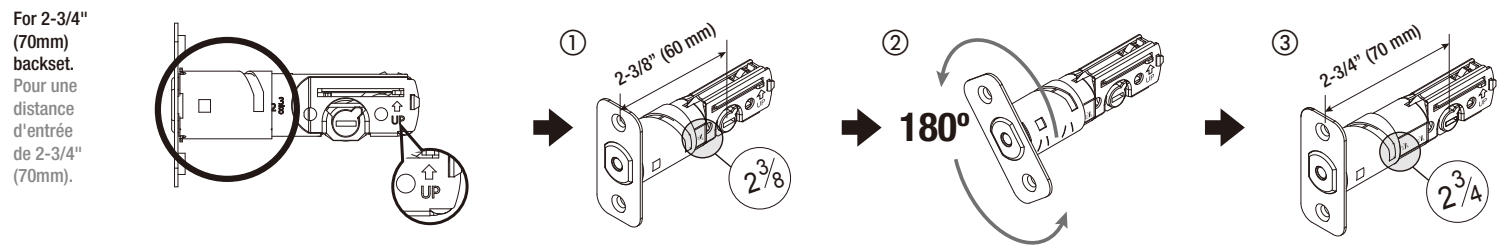

C. Install the latch
Installez la serrure

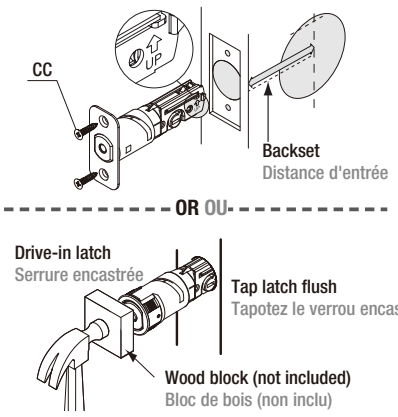

2 INSTALLING THE LOCK ASSEMBLIES
INSTALLATION DES BLOCS DE LA SERRURE

A. Door bore options
Options d'alésage de la porte

for Ø 2-1/8"
pourØ (54 mm)

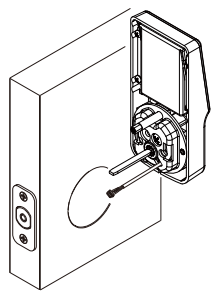

for Ø 1-1/2"
pourØ (38 mm)

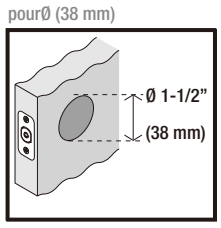

If your door has a 1-1/2"(38mm) bore hole, remove the screw post and the adapter collar before installation.
Si votre porte a un trou d'alésage de 1-1 / 2 po (38 mm), retirez la tige filetée et le collier de l'adaptateur avant l'installation.

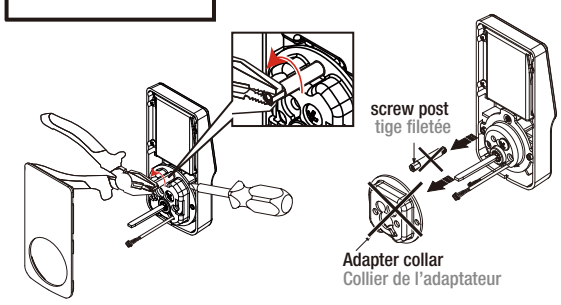

B. Install the lock assemblies
Installez les blocs de la porte

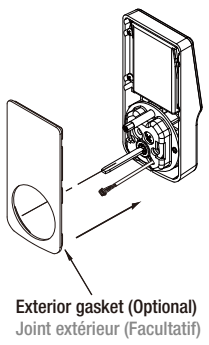

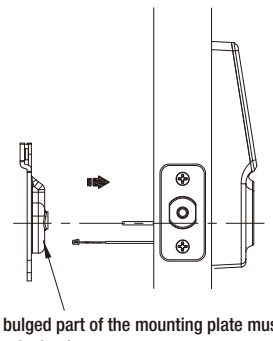

The bulged part of the mounting plate must face towards the door.
La partie bombée de la plaque de montage doit faire face à la porte.

Slide the cable through the notch in mounting plate.
Glissez le câble dans l'encoche de la plaque de montage.

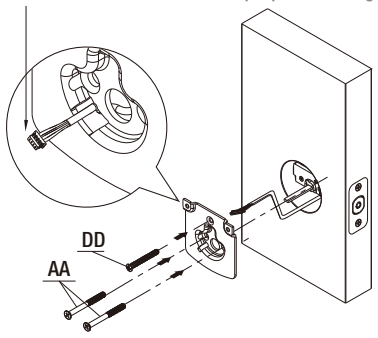

screw DD is not required for Ø1-1/2"(38 mm)
La vis DD n'est pas nécessaire pour Ø1-1 / 2"(38 mm)

Remove the Battery Cover
Retirer le Couvercle de la Batterie

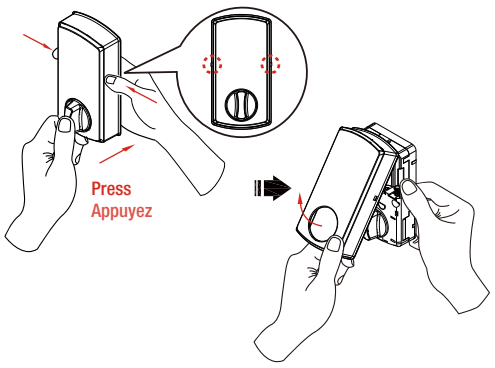

Connect the cable firmly into connector port .
Brancher solidement le cable dans le port du connecteur.

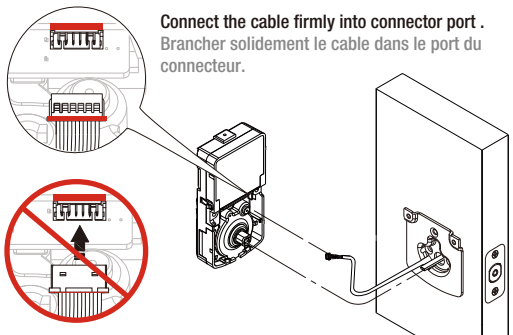

Note : The metal connector side should face outward.
Remarque : Le côté du connecteur métallique doit faire face vers l'extérieur.

The cable must be arranged as shown in the diagram.
Le câble doit être installé tel qu'illustré dans le schéma.

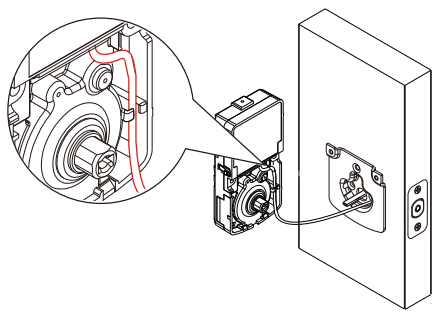

Insert screws (2) and tighten
Insérez les vis (2) et serrez.

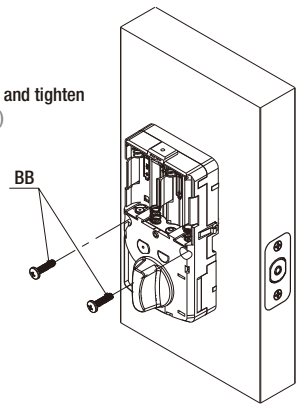

C. Install batteries and perform automatic bolt direction determination.
Installez les piles et lancez la détermination automatique de la direction du pêne.

CAUTION / MISE en GARDE :
1.Please use four alkaline batteries for better performance.
2.Please set up the lock and perform bolt direction determination to complete the installation.
1.Utilisez quatre piles alcalines pour une meilleure performance.
2.Veuillez configurer le verrou et exécuter le verrou pour terminer l'installation.

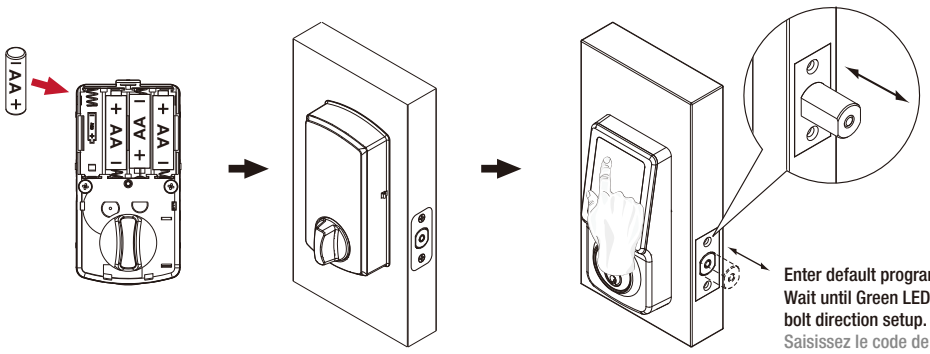

Install batteries.
Installez les piles.

Install battery cover
Installez le couvercle de pile

Enter default programming code (12345678)
Wait until Green LED lights up tocomplete bolt direction setup.
Saisissez le code de programmation par défaut (12345678) Attendez que la LED verte s'allume pour terminer la configuration de la direction du boulon.

NOTE:
1.The lockset will perform automatic bolt direction determination.
2.The product is then ready for use when automatic bolt direction determination is completed.
REMARQUE :
1.La serrure effectuera la détermination automatique de la direction du pêne.
2.Le produit est alors prêt à l'emploi lorsque la détermination automatique de la direction du pêne est terminée.

INSTALLATION INSTRUCTION
MANUAL DE INSTALACIÓN

1 FOR / PARA

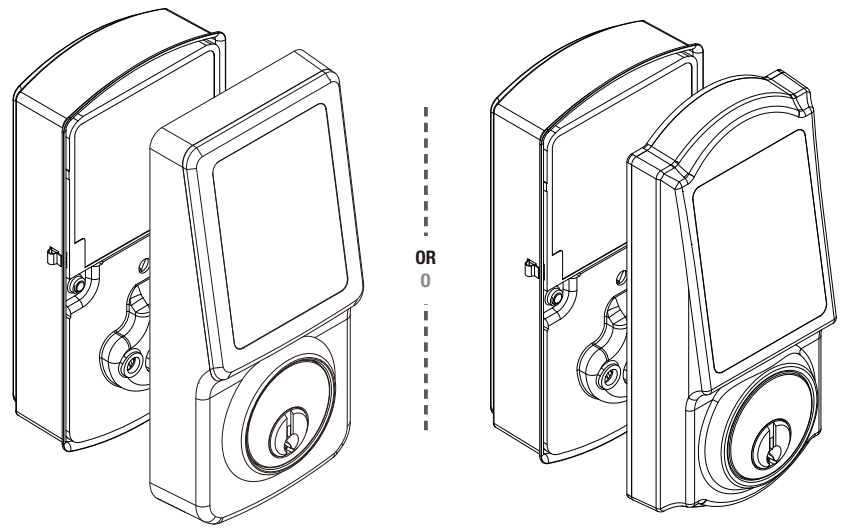

2 Safety Information / Información de seguridad

Read the precautions and instructions in this manual before installing and using this lock. Save this manual for future reference.
Lea las precauciones e instrucciones de este manual antes de instalar y usar este cerradura. Guarde este manual para consultarlo en el futuro.

CAUTION / ADVERTENCIA :
Please use four alkaline batteries for the best performance.
Use cuatro baterías alcalinas para obtener un mejor desempeño.

A. Do not attempt to disassemble any internal components of the lockset personally. You will void the limited warranty.
B. Do not drop or hit the lockset. Too much shock may result in permanent damage.
C. Do not use pins or sharp objects to press on the keypad.
D. Always create a backup of information you want to keep (such as the programming code and user codes). Please use the last page of this booklet as your reference.
E. Please change programming code before operating this lockset.
A. No intente desmontar los componentes internos del juego de cerradura usted mismo. Anulará la garantía limitada.
B. No deje caer o golpee el juego de cerradura. Muchos golpes pueden causar daño permanente.
C. No use clavijas u objetos afilados para oprimir el teclado.
D. Genere siempre un respaldo de la información que desea guardar (Como los códigos de programación y códigos del usuario). Use la última página de este folleto como referencia.
E. Cambie el código de programación antes de operar este juego de cerradura.

CARE and MAINTENANCE /CUIDADO Y MANTENIMIENTO:

The following instructions should be followed to properly protect and maintain your lockset:
A. Remove locks, or do not install locks, prior to painting your door.
B. Periodically clean with mild soap and a soft cloth only.
C. Do not use any abrasives or chemical products containing alcohol, benzene, hydrochloric acid or nitric acid, and avoid using sharp or abrasive objects to clean this lockset.
D. Do not let any water or liquid into lockset during installation process.
Se deben seguir las siguientes instrucciones para proteger y mantener correctamente su juego de cerradura:
A. Retire las cerraduras, o no instale una cerradura, antes de pintar la puerta.
B. Limpie periódicamente con jabón y paño suaves.
C. No use productos abrasivos o químicos que contengan alcohol, benceno, ácido clorhídrico o nítrico, y evite usar objetos afilados o abrasivos para limpiar este juego de cerradura.
D. No permita que entre agua o cualquier líquido al juego de cerradura durante el proceso de instalación.

3 Pre-installation — tools Required / Hardware Included
Instalación previa - Herramientas requeridas/Hardware incluido

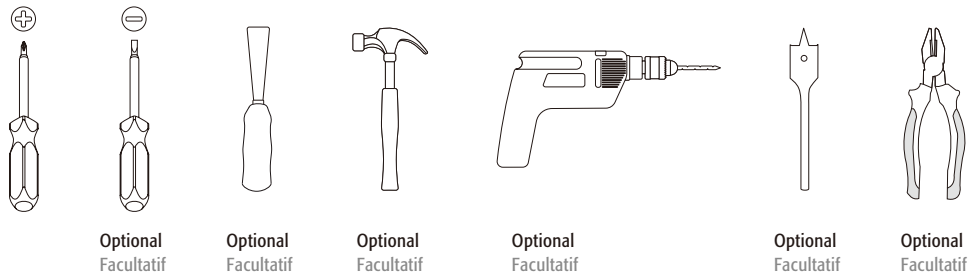

WARNING / ADVERTENCIA:
If the door needs to be drilled, be familiar with how to use your drill safely, and understand all the door preparation steps before proceeding.
Si debe perforar la puerta, familiarícese con el uso seguro del taladro y entienda todos los pasos de preparación de la puerta antes de proceder.

Part / Pieza	Description / Descripción	Quantity / Cantidad
AA	2" (52mm) Mounting Bol / Perno de montaje de 2" (52mm)	2
BB	3/4" (19 mm) Screw / Tornillo de 3/4" (19 mm)	2
CC	3/4" (19 mm) Wood Screw / Tornillo de 3/4" (19 mm)	4
CC	31-1/4" (32 mm) Screw / Tornillo de 1-1/4" (32 mm)	1

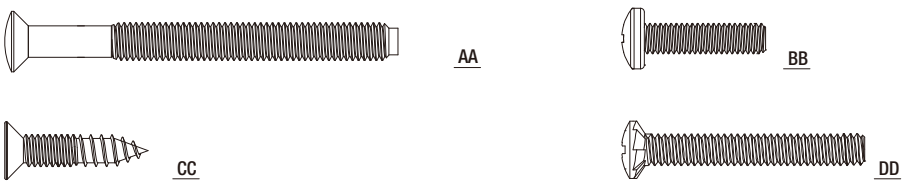

Part / Descripción	Description / de la pieza	Quantity / Cantidad
A	Key / Llave	2
B	Exterior Assembly / Ensamble exterior	1
C	Cylinder / Cilindro	1
D	Tailpiece / Pieza posterior	1
E	Power Cable / Cable de alimentación	1
F	Exterior Gasket (Optional) / Casquillo exterior (opcional)	1
G	Mounting Plate / Placa de montaje	1
H	Interior Assembly / Ensamble interior	1
I	Battery Cover / Cubierta de la batería	1
J	Latch / Pestillo	1
K	Bottom Plate (Optional) / Placa inferior (opcional)	1
L	Square Or Radius Faceplate (Optional) / Placa frontal cuadrada o redonda (Opcional)	1
M	Drive-in Collar (Optional) / Collarín rotativo (opcional)	1
N	Drive-in Collar (Optional) / Collarín rotativo (opcional)	1
O	Strike Plate / Cerradero	1
P	Dust Box / Guardapolvo	1

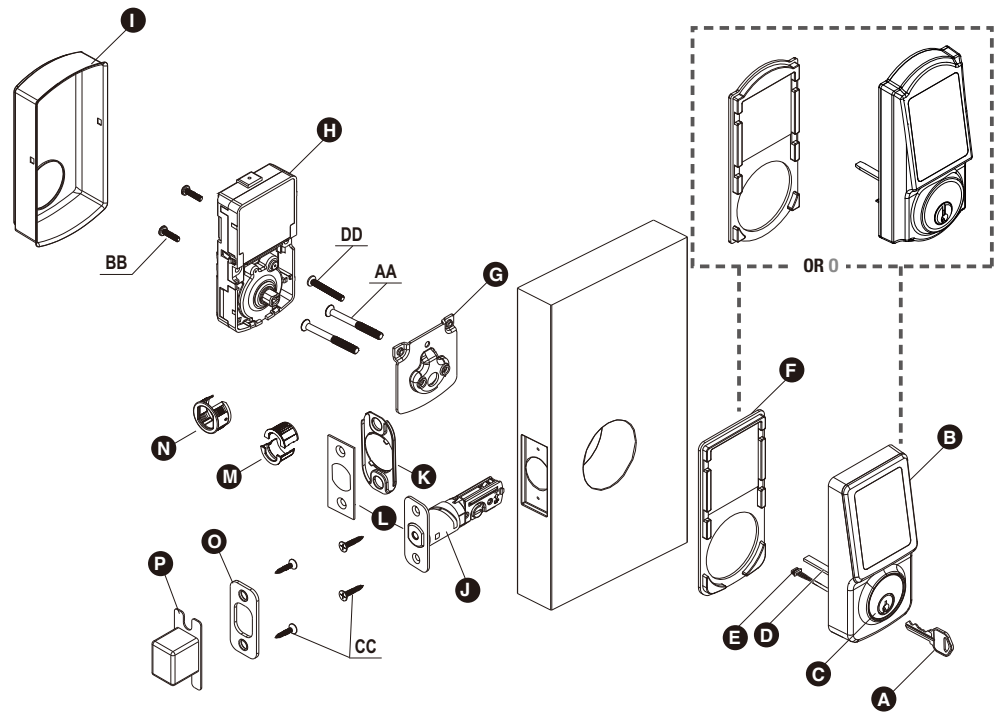

4 Pre-installation — Door Preparation
Instalación Previa - Preparación de la Puerta

NOTE: If your door is pre-drilled, check the hole sizes to make sure they are the proper size. If they are the proper size, skip to the Installation section.
NOTA: Si su puerta ya está perforada, verifique el tamaño de los orificios para asegurarse de que son del tamaño correcto. Si son del tamaño correcto, pasea la sección de instalación.

1 **Using the template, mark the door and drill the holes, and chisel out a mortise.**
Con la plantilla, marque la puerta y perfore lo orificios, y cincele una muesca.

NOTE: Drill from both sides to avoid wood splitting.
NOTA: Perfore de ambos lados para evitar dañar la madera.

Note: For drive-in latch. Simply insert latch.
Nota: Para el pestillo de accionamiento rotativo. y solo inserte el pestillo.

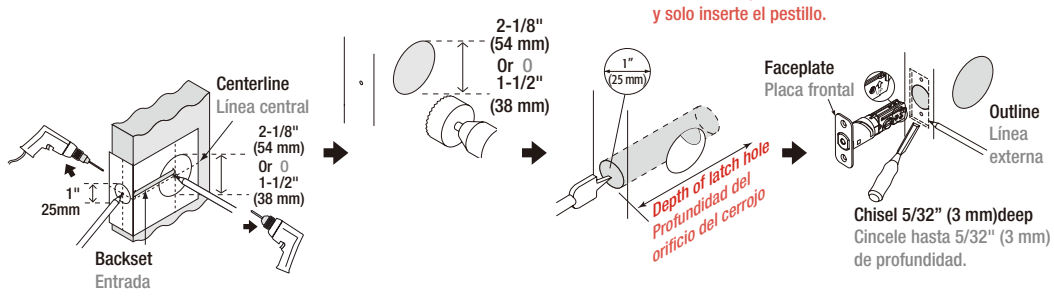

For 2-3/8" (60mm) backset: 3-7/16" (87 mm)
or
For 2-3/4" (70mm) backset: 3-13/16" (97 mm)

Para entrada de 2-3/8" (60mm): 3-7/16" (87 mm)
o
Para entrada de 2-3/4" (70mm): 3-13/16" (97 mm)

2 **Prepare the door jamb – use the strike plate as a template to drill the latch and screw holes and chisel out the mortise. The strike plate must fit flush with the surface of the door jamb.**
Prepare el portante de la puerta: usando el cerradero como plantilla, perfore los orificios de la cerradura y el cerradero, y cincele una muesca hasta que el cerradero entre perfectamente.

Door jamb hole dimension
Dimensión del orificio del portante de la puerta
a. **1-3/16"**(30 mm)
b. **1-9/64"**(29 mm)
c. **7/8"**(22 mm)

Strike dimentions
Dimensión del cerradero
d. **5/32"**(4 mm)
e. **2-1/4"**(57 mm)
f. **1"**(25 mm)

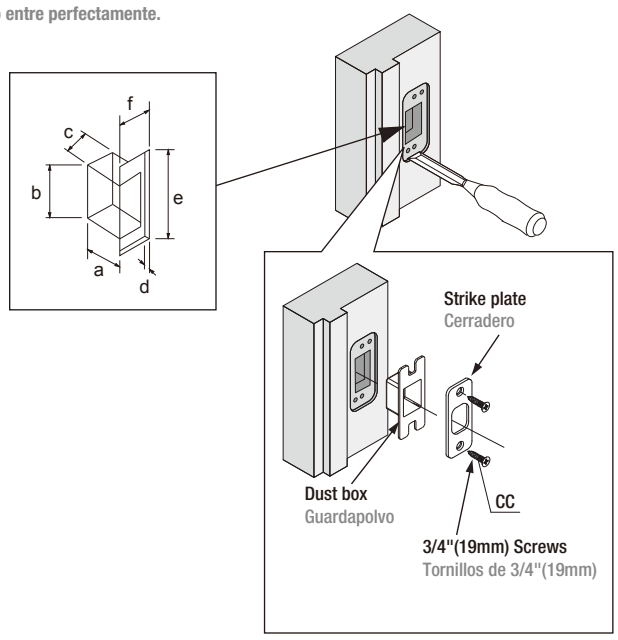

TEMPLATE
PLANTILLA

NOTE: Double check your product for the correct hole sizes.
NOTA: Verifique nuevamente los tamaños correctos de los orificios para su producto.

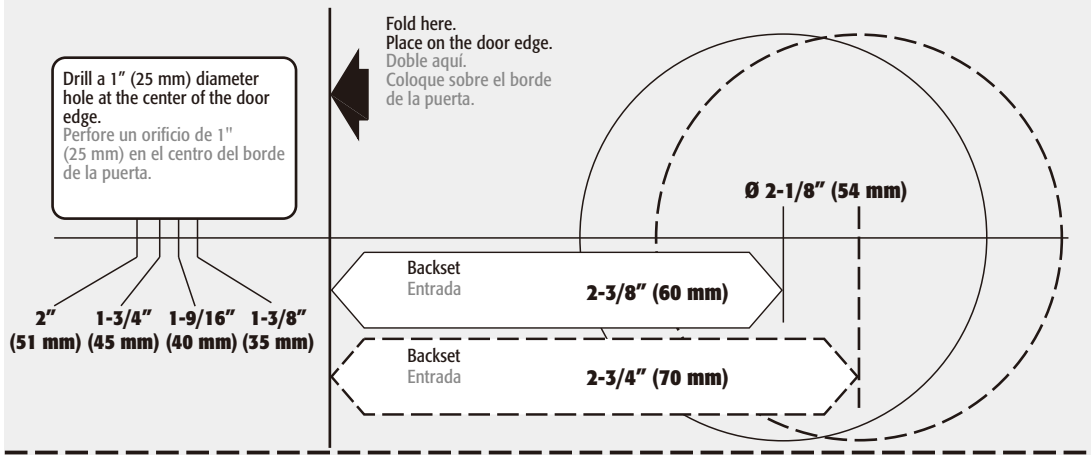

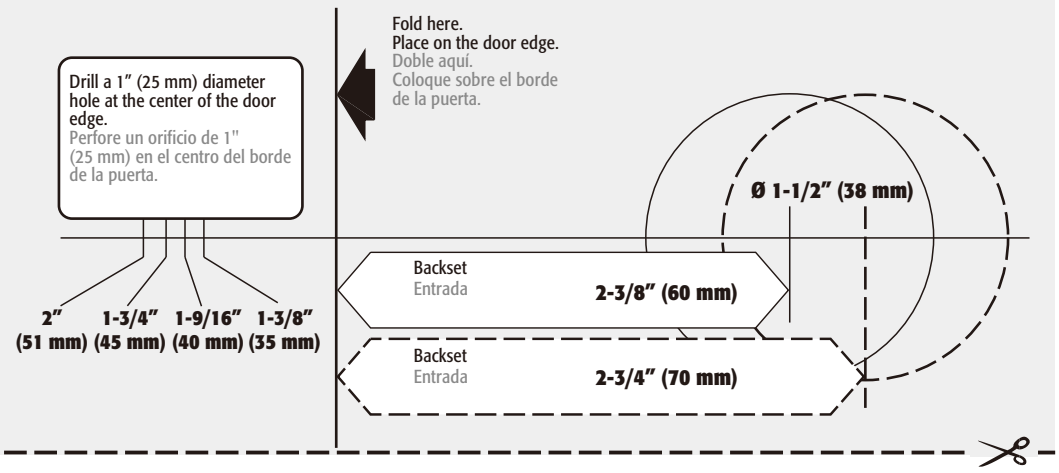

5 Installation
Instalación

1 INSTALLING THE LATCH
INSTALACIÓN DEL PESTILLO

A. Attach the correct faceplate
Coloque la placa frontal correcta

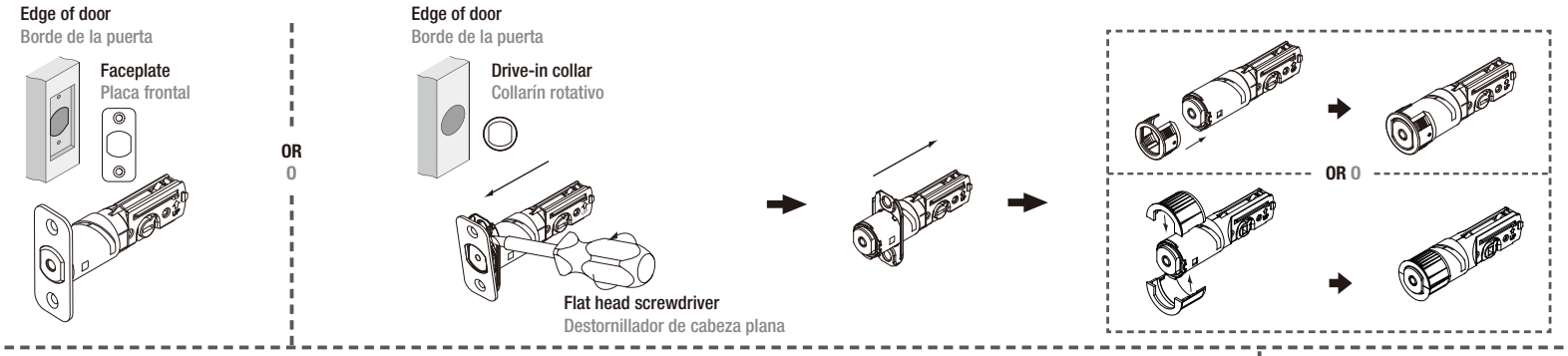

B. Set the latch backset
Coloque la entrada del cerrojo

CAUTION: Be sure the latch cam is upright before making any backset adjustment.
ADVERTENCIA: Asegúrese de que la leva del pestillo está en posición vertical antes de ajustar la entrada.

For 2-3/4" backset.
Para entrada de 2-3/4".

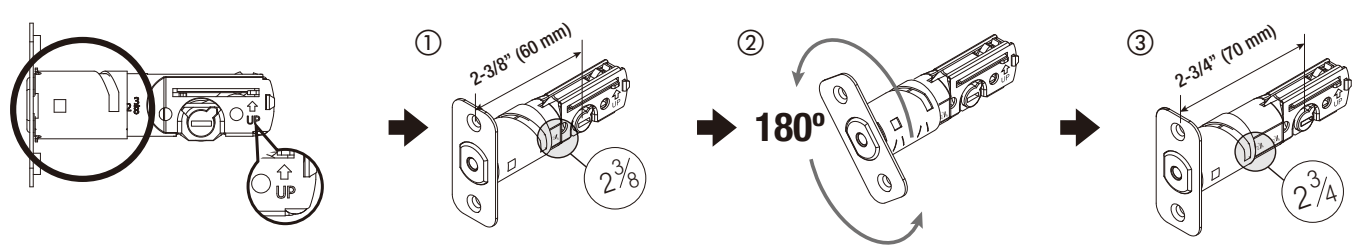

C. Install the latch
Instale el pestillo

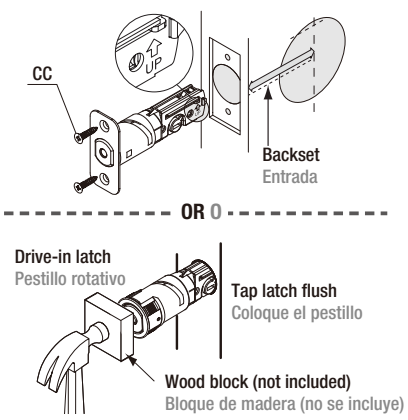

2 INSTALLING THE LOCK ASSEMBLIES
INSTALACIÓN DE LOS ENSAMBLES DE LA CERRADURA

A. Door bore options
Opciones de orificio de la puerta

for Ø 2-1/8"
para Ø 2-1/8"(54mm)

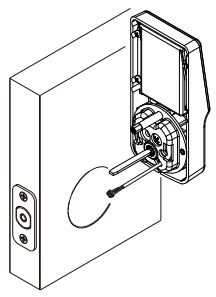

for Ø 1-1/2"
para Ø (38 mm)

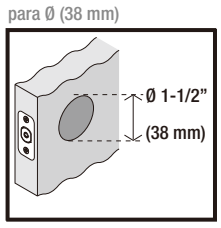

If your door has a 1-1/2"(38mm) bore hole, remove the screw post and the adapter collar before installation.
Si su puerta tiene un orificio de 1-1/2" (38mm), retire el poste roscado y el aro adaptador antes de instalar.

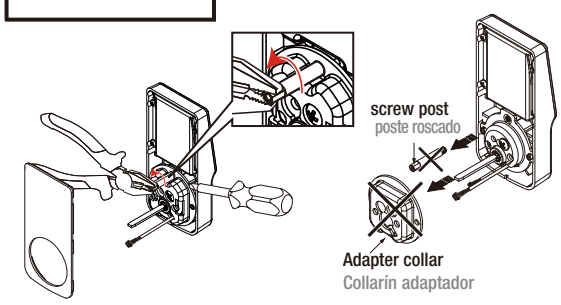

B. Install the lock assemblies
Instale los ensambles de la cerradura

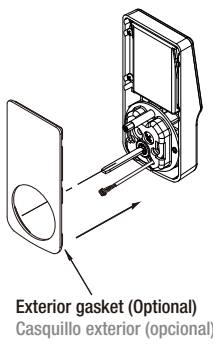

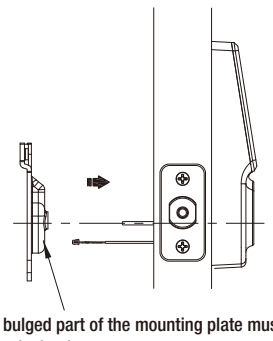

The bulged part of the mounting plate must face towards the door.
La parte cóncava de la placa de montaje debe estar hacia la puerta.

Slide the cable through the notch in mounting plate.
Deslice el cable a través de la ranura en la placa de montaje.

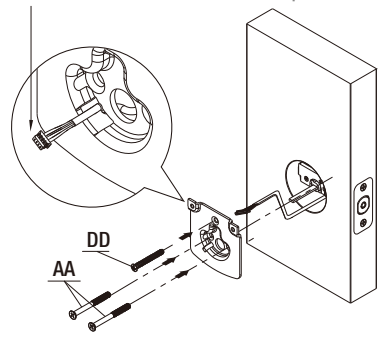

screw DD is not required for Ø1-1/2"(38 mm)
No se requiere tornillo BB para Ø1-1/2"(38 mm)

Remove the Battery Cover
Retire la Tapa de la Batería

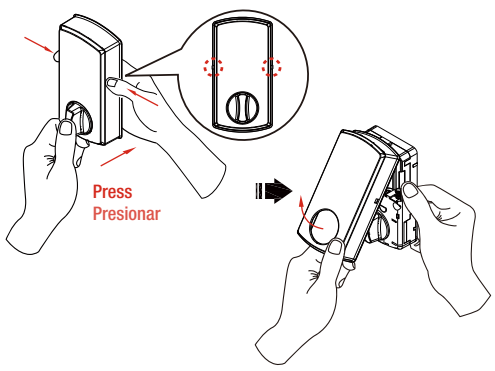

Connect the cable firmly into connector port .
Conecte el cable al puerto conector firmemente.

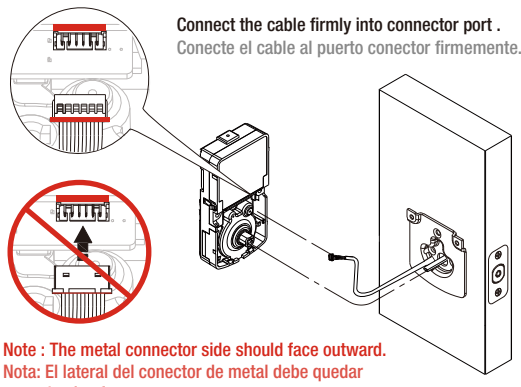

Note : The metal connector side should face outward.
Nota: El lateral del conector de metal debe quedar hacia afuera.

The cable must be arranged as shown in the diagram.
El cable debe quedar como se muestra en el diagrama.

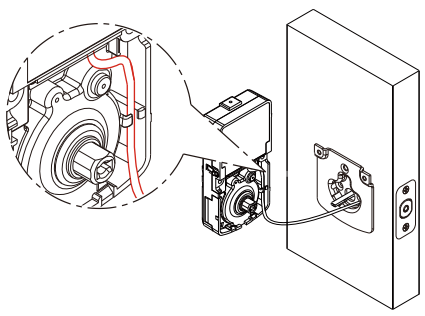

Insert screws (2) and tighten
Inserte los tornillos (2) y apriete.

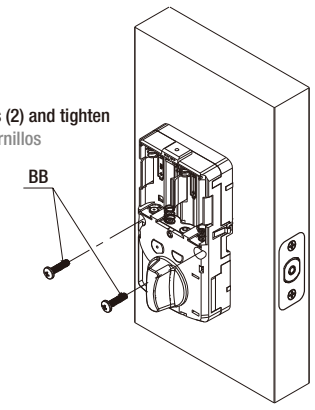

C. Install batteries and perform automatic bolt direction determination.
Instale las baterías y ejecute la determinación automática de la dirección del perno.

CAUTION / ADVERTENCIA :
1.Please use four alkaline batteries for better performance.
2.Please set up the lock and perform bolt direction determination to complete the installation.
1.Use cuatro baterías alcalinas para obtener un mejor desempeño.
2.Configure el bloqueo y determine la dirección del perno para completar la instalación.

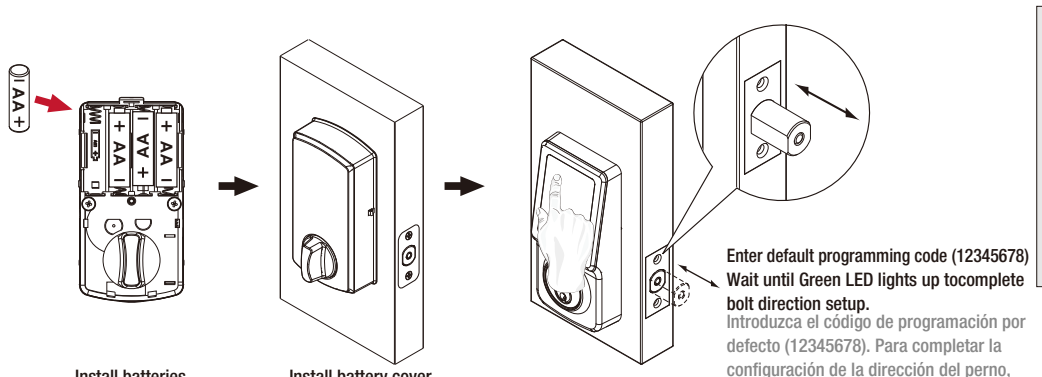

Install batteries.
Instalar baterias.

Install battery cover
Instalar la cubierta de la bateria

Enter default programming code (12345678)
Wait until Green LED lights up tocomplete bolt direction setup.
Introduzca el código de programación por defecto (12345678). Para completar la configuración de la dirección del perno, espere hasta que el LED verde se encienda.

NOTE:
1.The lockset will perform automatic bolt direction determination.
2.The product is then ready for use when automatic bolt direction determination is completed.
NOTA:
1. El juego de cerradura realizará la determinación automática de la dirección del perno.
2. El producto estará listo para usar cuando se complete la determinación automática de la dirección del perno.

USER GUIDE
GUIDE de L'UTILISATEUR

1 OVERVIEW OF THE LOCKSET
APERÇU DES FONCTIONS

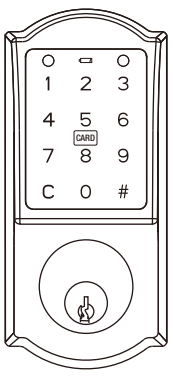

OR
OU

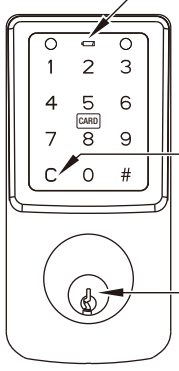

1 INDICATORS / INDICATEURS
1. Red light: Represents an incorrect entry or the unit is programming mode.
2. Yellow light: Flashes when the batteries are low in power.
3. Green light: Represents a correct entry.
1. Lumière rouge : Représente un ordre incorrect ou que l'unité est en mode programmation.
2. Lumière jaune : Clignote lorsque les piles sont faibles.
3. Lumière verte : Représente un ordre correct.

2 CLEAR BUTTON / TOUCHE D'ANNULATION
1. Please always press Ⓒ button to cancel any typo or exit programming mode.
1. Veuillez toujours appuyer le bouton Ⓒ pour annuler une erreur de frappe ou quitter un mode de programmation.

3 MECHANICAL KEYWAY OVERRIDE / CLÉ D'OUVERTURE MANUELLE MÉCANIQUE
1. To unlock the lockset by a valid key.
1. Pour déverrouiller la serrure par une clé valide.

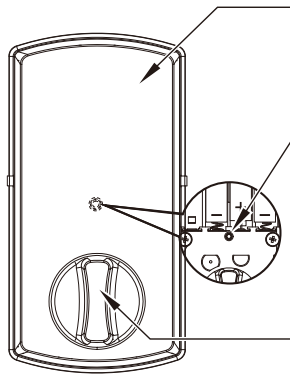

4 BATTERY COVER / COUVERCLE DE PILE
1. Protects the batteries from unexpected damage.
1. Protège les piles de dégâts imprévus.

5 [SET] BUTTON / BOUTON DE RÉGLAGE
1. Press set button for 1 second to enter programming mode.
2. Please refer to 2 - ❷ for more information about programming mode.
1. Appuyez le bouton de réglage pendant 1 seconde pour démarrer la programmation de la serrure.
2. Veuillez vous reporter à 2 - ❷ pour plus d'informations sur le mode de programmation.

6 INTERIOR THUMBTURN / BOUTON-POUCIER INTÉRIEUR
1. Locks or unlocks the lockset manually.
1. Verrouille ou déverrouille la serrure manuellement.

2 HOW TO LOCK / UNLOCK / PROGRAM THE LOCKSET
COMMENT VERROUILLER / DÉVERROUILLER / PROGRAMMER LA SERRURE

1 HOW TO LOCK / UNLOCK THE LOCKSET
COMMENT VERROUILLER / DÉVERROUILLER LA SERRURE

To lock
Pour verrouiller

Ⓐ
Touch the screen to lock.
Touchez l'écran pour déverrouiller.

Ⓑ 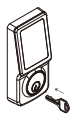
Use a mechanical key to lock.
Utilisez une clé mécanique pour verrouiller.

To unlock
Pour déverrouiller

Ⓐ
To unlock, enter valid User Code or Programming Code.
Saisissez un Code utilisateur valide ou un Code de programmation pour déverrouiller.

⚠ After the screen is activated, enter Guiding Code first if it is on (see 2 - ❷).
Une fois l'écran activé, saisissez d'abord le Code d'orientation s'il s'affiche (voir 2 - ❷).

Ⓑ 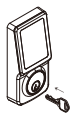
Use a mechanical key to unlock.
Utilisez une clé mécanique pour déverrouiller.

Ⓒ
Use a valid RFID Card to unlock
Utilisez une RFID valide pour déverrouiller.

⚠ The screen is temporarily disabled after 4 consecutive incorrect entries. L'écran tactile est temporairement désactivé après quatre saisies invalides consécutives.

2 HOW TO PROGRAM THE LOCKSET
COMMENT PROGRAMMER LA SERRURE

BASIC SETTINGS
PARAMÈTRES DE BASE

Change Programming Code Changez le code de programmation existant	• Programming Code can be used to program or unlock the lockset. • The default Programming Code is "**12345678**". • Un code de programmation peut être utilisé pour programmer ou déverrouiller une serrure. • Le code de programmation par défaut est"**12345678**"	Press [SET] Appuyez [SET]	→	Programming Code (4~8 digits) Code de programmation (4~8 chiffres)	→ # → 1 → 0 → # →	New Programming Code (4~8 digits) Nouveau code de programmation (4~8 chiffres)	→ # →	Same New Programming Code (4~8 digits) Même nouveau code de programmation (4~8 chiffres)	→ #			
Add a User Code(s) Ajoutez un/des code(s) utilisateur	• User Code can be used to unlock the lockset. • User Code cappcity: 25 sets (4-8 digits). • Le Code utilisateur peut être utilisé pour déverrouiller la serrure. • Capacité du code utilisateur : 25 jeux (4 a 8 chiffres).	Press [SET] Appuyez [SET]	→	Programming Code (4~8 digits) Code de programmation (4~8 chiffres)	→ # → 2 → 0 → # →	New User Code (4-8 digits) Nouveau code d'utilisateur (4~8 chiffres)	→ # →	Same New User Code (4-8 digits) Même nouveau code d'utilisateur (4~8 chiffres) Add another code Ajouter un autre code	→ #			
Delete individual User Code(s) Effacez le/s code/s pour Utilisateur individuel	• Delete individual User Code(s). • Effacez le/les code(s) d'utilisateur individuel.	Press [SET] Appuyez [SET]	→	Programming Code (4~8 digits) Code de programmation (4~8 chiffres)	→ # → 3 → 0 → # →	User Code Code d'utilisateur	→ # →	Same User Code Même code d'utilisateur Delete another code Supprimer un autre code	→ #			
Delete ALL User Codes Effacez tous les codes d'utilisateur	• Delete ALL User Codes at once. • Effacez TOUS les Codes utilisateur à la fois.	Press [SET] Appuyez [SET]	→	Programming Code (4~8 digits) Code de programmation (4~8 chiffres)	→ # → 4 → 0 → # → #							
Add User Card Glissez la NOUVELLE carte d'utilisateur	• User Card can be used to unlock the lockset. • User Card capacity: 25 sets • La carte d'utilisateur peut servir à déverrouiller la serrure. • Capacité de la carte d'utilisateur : 25 codes utilisateur.	Press [SET] Appuyez [SET]	→	Programming Code (4~8 digits) Code de programmation (4~8 chiffres)	→ # → 2 → 3 → #	Swipe NEW User Card Glissez la NOUVELLE carte d'utilisateur	→	Swipe NEW User Card again Faites de nouveau glisser votre NOUVELLE carte d'utilisateur				
Delete individual User Card(s) Effacez la/les carte(s) d'utilisateur individuelle(s)	• Delete individual User Card(s). • Supprimer une/des carte(s) d'utilisateur individuelle(s)	Press [SET] Appuyez [SET]	→	Programming Code (4~8 digits) Code de programmation (4~8 chiffres)	→ # → 3 → 3 → #	Swipe User Card Faites glisser la carte d'utilisateur	→	Swipe User Card again Faites glisser de nouveau la carte d'utilisateur				
Delete ALL User Cards Effacez TOUTES les cartes d'utilisateur	• Delete ALL User Cards at once. • Effacez TOUTES les Cartes utilisateur à la fois.	Press [SET] Appuyez [SET]	→	Programming Code (4~8 digits) Code de programmation (4~8 chiffres)	→ # → 4 → 1 → # → #							

ADVANCED SETTINGS
PARAMÈTRES AVANCÉS

Add Single-use User Code(s) Ajoutez un/des code(s) mono entrée	• Single-use User Code can only be used once to unlock the lockset. • Single-use User Code capacity: 4 sets (4 digits). • Le Code utilisateur à usage unique ne peut être utilisé qu'une seule fois pour déverrouiller la serrure. • Capacité du Code utilisateur à usage unique : 4 codes utilisateur (4 chiffres).	Press [SET] Appuyez [SET]	→	Programming Code (4~8 digits) Code de programmation (4~8 chiffres)	→ # → 2 → 1 → # →	Single-use User Code (4 digits) Code d'utilisateur mono-usage (4 chiffres)	→ # →	Same Single-use User Code (4 digits) Même code d'utilisateur mono-usage (4 chiffres) Add another code Ajouter un autre code	→ #			
Guiding Code Code d'orientation	• Guiding Code is a set of random codes to be entered prior to any User Code to prevent code probing by placing finger prints on every button making code discovery more difficult. • Le Code d'orientation est un ensemble de codes aléatoires qu'il faut saisir avant tout Code utilisateur pour empêcher le vol du code, en plaçant des empreintes digitales sur chaque bouton, ce qui rend plus difficile la découverte du code.	Press [SET] Appuyez [SET]	→	Programming Code (4~8 digits) Code de programmation (4~8 chiffres)	→ # → 2 → 2 → # →	Turn On Allumez	1 → #	Turn Off Éteignez	0 → #			
Vacation Mode Mode sans présence	• Vaction mode temporarily disable ALL User Codes. • Mode sans présence temporairement désactivé TOUS les Codes utilisateur.	Press [SET] Appuyez [SET]	→	Programming Code (4~8 digits) Code de programmation (4~8 chiffres)	→ # → 5 → 0 → # →	Turn On Allumez	1 → #	Turn Off Éteignez	0 → #			
Volume Control Contrôle de volume	• Turn on / off door lock operation volume. • Volume is always on in the programming mode. • Ajustez le volume du fonctionnement de la serrure de la porte. • Le volume est toujours dans le mode programmation.	Press [SET] Appuyez [SET]	→	Programming Code (4~8 digits) Code de programmation (4~8 chiffres)	→ # → 6 → 0 → # →	Turn On Allumez	1 → #	Turn Off Éteignez	0 → #			
Auto-lock Verrouillage automatique	• Auto-lock is disabled by default. • Auto-lock est désactivée par défaut.	Press [SET] Appuyez [SET]	→	Programming Code (4~8 digits) Code de programmation (4~8 chiffres)	→ # → 8 → 0 → # →	Turn On Allumez	1 → #	Turn Off Éteignez	0 → #			
Auto-lock Delay Timer Retardateur d'auto-verrouillage	• Default Auto-lock Delay Timer : 10 seconds. • Auto-lock Delay Timer range: 10 -99 seconds. • Délai par Défaut du Verrouillage Automatique: 10 Secondes. • Plage de Délai du Verrouillage Automatique: 10 a 99 Secondes.	Press [SET] Appuyez [SET]	→	Programming Code (4~8 digits) Code de programmation (4~8 chiffres)	→ # → 7 → 0 → # →	Enter New Amount (10 - 99) Saisissez une nouvelle tranche (10 a 99)	→ #					
Double Authorization Mode Mode double autorisation	• When the Double Authorization Mode is turned on, both User Code and User Card must be authenticated to unlock the lockset. • Lorsque le Mode double autorisation est activé, le Code utilisateur et la Carte de l'utilisateur DOIVENT être authentifiés pour pouvoir déverrouiller la serrure.	Press [SET] Appuyez [SET]	→	Programming Code (4~8 digits) Code de programmation (4~8 chiffres)	→ # → 9 → 9 → # →	Turn On Allumez	1 → #	Turn Off Éteignez	0 → #			

⚠
- The lockset will exit the programming mode and resume to the stand-by status if no input is made in 30 seconds.
- 3 Beeps means something was entered incorrectly. Please redo the step again.
- La serrure va quitter le mode de programmation et reprendre le statut en attente, si aucune donnée n'est saisie au bout de 30 secondes.
- 3 Si vous entendez des bips, c'est que des données incorrectes ont été saisies. Veuillez reprendre cette étape.

❸ RESTORE TO FACTORY SETTINGS
RÉTABLISSEZ LES PARAMÈTRES D'USINE

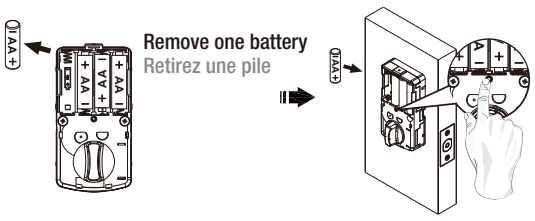

Remove one battery
Retirez une pile

Press and hold SET button while inserting the battery back. Hold the set button until long beep over.
Appuyez et maintenez le bouton SET tout en insérant la pile enlevée. Maintenez le bouton SET appuyé jusqu'à ce que le long bip d'arrête.

⚠ 1. This will erase all stored information, including bolt direction
2. Please re-enter the default Programming Code to set up the lock after restoring to factory settings.
1. Ceci effacera toutes les données enregistrées, y compris le sens de la serrure.
2. Veuillez saisir de nouveau le code de programmation par défaut pour configurer la serrure après la restitution des paramètres d'usine.

3 TROUBLESHOOTING
DÉPANNAGE

❶ INSTALLATION
INSTALLATION

QUESTIONS QUESTIONS	ANSWERS RÉPONSES
A.The latch does not operate correctly after installation. A. La serrure ne fonctionne pas correctement après l'installation.	1. Please reset unit to factory settings and set bolt direction. 2. Make sure prior to installation latch bolt is retracted and key as not in lockset when placing torque blade horizontally through latch. 1. Veuillez restaurer les paramètres à la sortie d'usine et régler la direction de la serrure. 2. Assurez-vous qu'avant l'installation, le pêne demi-tour est rétracté et la clé hors de la serrure lorsque vous placez la lame de couple horizontallement par la serrure.
B. Feel a bump while turning the thumbturn or the key? B. Sentez-vous un claquement lorsque vous tournez la barrette tournante ou la clé?	1. Please execute lock & unlock function to allow the motor to reposition itself again. 2. Redo the Automatic Bolt Direction Step. 1. Veuillez exécuter la fonction verrouiller et déverrouiller pour permettre au moteur de se repositionner une fois de plus. 2. Refaites l'Étape de direction automatique du pêne.

❷ OPERATION
FONCTIONNEMENT

QUESTIONS QUESTIONS	ANSWERS RÉPONSES
A. Battery indicator keeps flashing. A. Le voyant de la pile clignote sans arrêt.	1. The batteries are getting low, please replace with four new batteries for the best performance (alkaline batteries only). 1. Les piles faiblissent, veuillez les remplacer par quatre nouvelles piles pour uperformance optimale (piles alcalines uniquement).
B. Touch screen not responding. B. L'écran tactile ne réagit pas du tout.	1. Check the battery installation. 2. The batteries are getting low if the battery indicator keeps flashing. please replace with four new batteries for the best performance (alkaline batteries only). 3. Make sure the cable is well-connected to the port, and was not damaged during installation. 1. Vérifiez l'installation de la pile. 2. Les piles faiblissent si le voyant de la pile clignote sans arrêt. Veuillez les remplacer par quatre nouvelles piles pour une performance optimale (piles alcalines uniquement). 3. Assurez-vous que le câble est bien branché au port, et n'a pas été endommagé lors de l'installation.
C. Programming Code can not be changed. C. Impossible de changer le code de programmation.	1. Please refer to 2 - ❸ in the user guide to restore factory setting and reprogram all codes. 1. Veuillez vous référer à 2 - ❸ dans le guide de l'utilisateur pour restaurer les paramètres à la sortie d'usine et reprogrammer tous les codes.
D. What should I do if wrong code was entered? D. Que faire en cas de saisie d'un mauvais code?	1. Press Ⓒ button once and continue to input code according to regular procedures. 1. Appuyez le bouton Ⓒ une fois et continuez à saisir le code suivant les procédures habituelles.
E. Can not delete all User Codes/cards . E. Impossible de supprimer tous les Codes utilisateur / Cartes.	1. Make sure the whole code entering process is completed within 10 seconds, otherwise the unit will time out. 2. Make sure the Programming Code has been entered correctly. 1. Assurez-vous que l'ensemble du processus de saisie de code est effectué en 10 secondes, sinon l'unité arriver au bout de son délai. 2. Assurez-vous que le code de programmation a été saisi correctement.
F. Can not add a new user code/card. F. Impossible d'ajouter un nouveau code utilisateur / une nouvelle carte.	1. Make sure the whole code entering process is completed within 10 seconds, otherwise the unit will time out. 2. Make sure the Programming Code has been entered correctly. 3. The new User Code / Card will not be accepted when the capacity is full. Try to delete any or some existing User Codes / cards and then add new one(s) again. A User Code must be at least 4 to 8 digits. 1. Assurez-vous que l'ensemble du processus de saisie de code est effectué en 10 secondes, sinon l'unité arriver au bout de son délai. 2. Assurez-vous que le code de programmation a été saisi correctement. 3. Le nouveau code utilisateur / nouvelle carte ne sera pas acceptée lorsque la pleine capacité est atteinte. Essayez d'effacer les codes utilisateur / cartes existants puis ajoutez de nouveau(x). Un code utilisateur doit compter au moins 4 à 8 chiffres.
G. "Auto lock" does not function. G. "Auto-verrouillage" ne fonctionne pas.	1. The batteries are getting low if the battery indicator keeps flashing. please replace with four new batteries for the best performance (alkaline batteries only). 1. Les piles faiblissent si le voyant de la pile clignote sans arrêt. Veuillez les remplacer par quatre nouvelles piles pour une performance optimale (piles alcalines uniquement)
H. Lockset is not able to unlock by touch screen. H. Impossible de déverrouiller la serrure par l'écran tactile.	1. Make sure you have entered the correct User Code. 2. The battery is low if the battery indicator light keeps flashing. Please replace with four new batteries. 3. Check the strike plate to make sure it is properly aligned & clear so the bolt can freely enter the hole. 1. Assurez-vous que vous avez saisi le bon code d'utilisateur. 2. La pile est faible si le voyant de la pile clignote sans arrêt. Veuillez les remplacer par quatre nouvelles piles. 3. Vérifiez la gâche pour vous assurer qu'elle est correctement alignée et dégagée afin que le pêne puisse entrer librement dans le trou.
I. Lockset is unable to reset. I. Impossible de réinitialiser la serrure.	1. Please refer to 2 - ❸ in the user guide to restore factory setting. 2. The battery is low if the battery indicator light keeps flashing. Please replace with four new batteries. 1. Veuillez vous référer à 2 - ❸ dans le guide de l'utilisateur pour restaurer les paramètres à la sortie d'usine. 2. La pile est faible si le voyant de la pile clignote sans arrêt. Veuillez les remplacer par quatre nouvelles piles.
J. How to operate the lockset in darkness? J. Comment utiliser la serrure dans l'obscurité?	1. Touch the screen to activate the lockset back light. 1. Touchez l'écran pour activer le rétroéclairage de la serrure.
K. The red indicator is still on after setting is completed. K. Le voyant rouge reste allumé après la fin du paramétrage.	1. Check if [SET] button is jammed. 2. Re-install the batteries. 1. Vérifiez si le bouton [SET] est coincé. 2. Retirez, puis remettez en place les piles.
L. The lockset locks when I enter my code and unlocks when I touch the screen. L. La serrure se verrouille lorsque je saisis mon code et se déverrouille lorsque je touche l'écran.	1. Un-install the interior and exterior assemblies. Before re-installation, please follow these guidelines: 1) Make sure the bolt is in the retracted position. 2) Do not have any key in lock cylinder. 3) Make sure the torque blade is inserted horizontally. 4) Reset unit back to factory settings and follow steps for setting bolt direction. 1. Désinstallez les blocs intérieurs et extérieurs. Avant la réinstallation, veuillez suivre ces directives: 1) Assurez-vous que le pêne est en position rétractée. 2) Ne laissez aucune clé dans le cylindre de serrure. 3) Assurez-vous que la lame de couple est insérée horizontallement. 4) Restituez les paramètres à la sortie d'usine de l'unité et suivez les étapes de paramétrage de la direction de la serrure.
M. I cannot remove my key unless it is in the locked position. M. Impossible de retirer ma clé à moins qu'elle ne soit en position verrouillée.	1. Un-install the interior and exterior assemblies. Before re-installation, please follow these guidelines: 1) Make sure the bolt is in the retracted position. 2) Do not have any key in lock cylinder. 3) Make sure the torque blade is inserted horizontally. 1. Désinstallez les blocs intérieurs et extérieurs. Avant la réinstallation, veuillez suivre ces directives: 1) Assurez-vous que le pêne est en position rétractée. 2) Ne laissez aucune clé dans le cylindre de serrure. 3) Assurez-vous que la lame de couple est insérée horizontallement.

If the lock appears to be damaged or does not operate properly, please contact customer service for further assistance.
Si la serrure est endommagée ou ne fonctionne pas correctement, veuillez contacter le service client pour obtenir de l'aide.

DECLARATIONS AND SAFETY STATEMENTS FEDERAL COMMUNICATIONS COMMISSION STATEMENT
GARANTIE ET DÉCLARATIONS DE SÉCURITÉ DÉCLARATION DE LA FEDERAL COMMUNICATIONS COMMISSION

This device complies with Part 15 of the FCC Rules. Operation is subject to the following two conditions:
(1) this device may not cause harmful interference, and (2) this device must accept any interference received, including interference that may cause undesired operation.
Changes or modifications not expressly approved by the party responsible for compliance could void the user's authority to operate the equipment.
NOTE: This equipment has been tested and found to comply with the limits for a Class B digital device, pursuant to part 15 of the FCC Rules. These limits are designed to provide reasonable protection against harmful interference in a residential installation. This equipment generates, uses and can radiate radio frequency energy and, if not installed and used in accordance with the instructions, may cause harmful interference to radio communications. However, there is no guarantee that interference will not occur in a particular installation. If this equipment does cause harmful interference to radio or television reception, which can be determined by turning the equipment off and on, the user is encouraged to try to correct the interference by one or more of the following measures:
• Reorient or relocate the receiving antenna.
• Increase the separation between the equipment and receiver.
• Connect the equipment into an outlet on a circuit different from that to which the receiver is connected.
• Consult the dealer or an experienced radio/TV technician for help.

IC REGULATIONS
This device complies with Industry Canada licence-exempt RSS-210 standard. Operation is subject to the following two conditions:
(1) this device may not cause harmful interference, and (2) this device must accept any interference received, including interference that may cause undesired operation of the device.

Ce produit est conforme à la section 15 des règles de la FCC. Son fonctionnement est soumis aux deux conditions suivantes :
(1) Ce dispositif ne peut pas causer d'interférence préjudiciable, et (2) ce dispositif doit accepter toute interférence reçue, y compris une interférence qui peut engendrer un fonctionnement indésirable.
Toute altération ou modification non expressément approuvée par la partie responsable d'assurer la conformité pourrait annuler l'autorité de l'utilisateur à utiliser cet équipement.
REMARQUE : Cet équipement a été testé et établi conforme aux limites inhérentes portant sur des appareils numériques de classe B, en vertu de l'article 15 des règles de la FCC. Ces limites sont conçues pour offrir une protection raisonnable contre une interférence nuisible dans une installation résidentielle. Cet équipement génère, utilise et peut émettre de l'énergie en radiofréquence et, s'il n'est pas installé et utilisé conformément aux instructions, peut causer des interférences préjudiciables aux communications radio. Cependant, il n'est pas garanti que des interférences ne se produiront pas dans une installation particulière. Si cet équipement cause des interférences préjudiciables à la réception des postes de radio ou de télévision, ce qui peut être déterminé en éteignant et en allumant l'équipement, l'utilisateur est encouragé à essayer de corriger l'interférence en appliquant une ou plusieurs des mesures suivantes :
• Réorienter ou déplacer l'antenne de réception.
• Accroître la distance entre l'équipement et l'appareil de réception.
• Brancher l'équipement dans une prise dont le circuit n'est pas le même que celui sur lequel l'appareil de réception est branché.
• Consulter le fournisseur ou un technicien spécialisé en radio / TV pour assistance.

RÈGLEMENTS D'IC
Le présent appareil est conforme aux CNR d'Industrie Canada applicables aux appareils radio exempts de licence. Son utilisation est soumise aux deux conditions suivantes :(1) Cet appareil n'est pas susceptible de causer des interférences nuisibles, et (2) cet appareil doit pouvoir supporter les interférences reçues, y compris celles susceptibles de causer un fonctionnent non souhaité de l'appareil.

4 Access code list
Liste des code d'accès

⚠ Do not pass your Programming Code to anyone else.
Ne communiquez votre code de programmation à personne d'autre.

Programming Code / Code de programmation	
Name / Nom	User Code / Code d'utilisateur

USER GUIDE
GUÍA DEL USUARIO

1 OVERVIEW OF THE LOCKSET
Descripción general del juego de cerradura

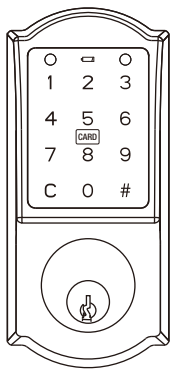

OR
0

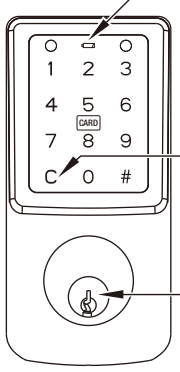

1 INDICATORS / INDICADORES
1. Red light: Represents an incorrect entry or the unit is programming mode.
2. Yellow light: Flashes when the batteries are low in power.
3. Green light: Represents a correct entry.
1. Luz roja Representa una entrada incorrecta o que la unidad está en modo de programación.
2. Luz amarilla: Parpadea cuando las baterías están bajas de energía.
3. Luz verde: Representa una entrada correcta.

2 CLEAR BUTTON / BOTÓN BORRAR
1. Please always press Ⓒ button to cancel any typo or exit programming mode.
1. Oprima siempre el botón Ⓒ para cancelar cualquier error de tipeo o salir del modo de programación.

3 MECHANICAL KEYWAY OVERRIDE / ANULACIÓN MECÁNICA DEL PASADOR
1. To unlock the lockset by a valid key.
1. Se usa para desbloquear el juego de cerradura con una llave válida.

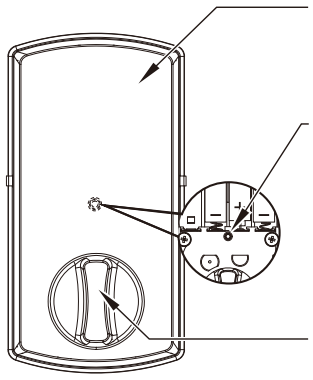

4 BATTERY COVER / CUBIERTA DE LA BATERÍA
1. Protects the batteries from unexpected damage.
1. Protege las baterías de dañosimprevistos.

5 [SET] BUTTON / BOTÓN DE AJUSTE
1. Press set button for 1 second to enter programming mode.
2. Please refer to 2 - ❷ for more information about programming mode.
1. Oprima el botón de ajuste durante 1 segundo para comenzar la programación del juego de cerradura.
2. Consulte el punto 2 - ❷ para obtener más información sobre el modo de programación.

6 INTERIOR THUMBTURN / CERROJO INTERIOR
1. Locks or unlocks the lockset manually.
1. Se usa para bloquear o desbloquear manualmente el juego de cerradura.

2 HOW TO LOCK / UNLOCK / PROGRAM THE LOCKSET
CÓMO BLOQUEAR, DESBLOQUEAR Y PROGRAMAR EL JUEGO DE CERRADURA

1 HOW TO LOCK / UNLOCK THE LOCKSET
CÓMO BLOQUEAR Y DESBLOQUEAR EL JUEGO DE CERRADURA

To lock
Para bloquear

Ⓐ
Touch the screen to lock.
Toque la pantalla para bloquear.

Ⓑ 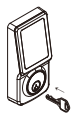
Use a mechanical key to lock.
Use una llave mecánica para bloquear.

To unlock
Para desbloquear

Ⓐ
To unlock, enter valid User Code or Programming Code.
Para desbloquear, toque la pantalla para activar. A continuación introduzca un código de usuario válido o un código de programación para desbloquear.

⚠ After the screen is activated, enter Guiding Code first if it is on (see 2 - ❷).
Después de activar la pantalla, introduzca primero el código de guía si está en (consulte 2 - ❷).

Ⓑ 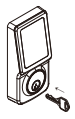
Use a mechanical key to lock.
Use una llave mecánica para desbloquear.

Ⓒ
Use a valid RFID Card to unlock
Use una tarjeta RFID para desbloquear.

⚠ The screen is temporarily disabled after 4 consecutive incorrect entries. La pantalla táctil es desactivada temporalmente después de 4 entradas incorrectas consecutivas.

2 HOW TO PROGRAM THE LOCKSET
CÓMO PROGRAMAR EL JUEGO DE CERRADURA

BASIC SETTINGS
CONFIGURACIÓN BÁSICA

Change Programming Code Cambio código de programación	• Programming Code can be used to program or unlock the lockset. • The default Programming Code is "**12345678**". • Se puede usar un código de programación para programar o desbloquear el juego de cerradura. • El código de programación predeterminado es "**12345678**".	Press [SET] / Oprima la tecla [SET] → Programming Code (4~8 digits) / Código de programación (4 a 8 dígitos) → # → 1 → 0 → # → New Programming Code(4~8 digits) / Nuevo código de programación (4 a 8 dígitos) → # → Same New Programming Code(4~8 digits) / Mismo nouveau code de programmation (4~8 chiffres) → #
Add a User Code(s) Agregue un código de usuario	• User Code can be used to unlock the lockset. • User Code cappcity: 25 sets (4-8 digits). • El código de usuario puede ser utilizado para desbloquear la cerradura. • Capacidad de códigos del usuario: 25 juegos (4 a 8 dígitos).	Press [SET] / Oprima la tecla [SET] → Programming Code (4~8 digits) / Código de programación (4 a 8 dígitos) → # → 2 → 0 → # → New User Code (4-8 digits) / Nuevo código de usuario (4 a 8 dígitos) → # → Same New User Code (4-8 digits) / Mismo nuevo código de usuario (4 a 8 dígitos) → # → Add another code / Agregar otro código
Delete individual User Code(s) Elimine el/los código/s de entrada única / usuario individual	• Delete individual User Code(s). • Eliminar códigos de usuario individuales.	Press [SET] / Oprima la tecla [SET] → Programming Code (4~8 digits) / Código de programación (4 a 8 dígitos) → # → 3 → 0 → # → User Code / Código de usuario → # → Same User Code / Mismo código de usuario → # → Delete another code / Eliminar otro código
Delete ALL User Codes Elimine todos los códigos de entrada única / usuario	• Delete ALL User Codes at once. • Eliminar TODOS los códigos de usuario a la vez.	Press [SET] / Oprima la tecla [SET] → Programming Code (4~8 digits) / Código de programación (4 a 8 dígitos) → # → 4 → 0 → # → #
Add User Card Agregue una nueva tarjeta del usuario	• User Card can be used to unlock the lockset. • User Card capacity: 25 sets • La tarjeta de usuario puede ser usada para desbloquear la cerradura. • Capacidad de la tarjeta de usuario: 25 juegos	Press [SET] / Oprima la tecla [SET] → Programming Code (4~8 digits) / Código de programación (4 a 8 dígitos) → # → 2 → 3 → # → Swipe NEW User Card / Deslice la NUEVA tarjeta del usuario → Swipe NEW User Card again / Pase de nuevo la tarjeta de usuario NUEVA
Delete individual User Card(s) Elimine la tarjeta/s de usuario individual	• Delete individual User Card(s). • Elimine la tarjeta/s de usuario individual.	Press [SET] / Oprima la tecla [SET] → Programming Code (4~8 digits) / Código de programación (4 a 8 dígitos) → # → 3 → 3 → # → Swipe User Card / Pase la tarjeta de usuario → Swipe User Card again / Pase la tarjeta de usuario de nueva.
Delete ALL User Cards Borrar TODAS las tarjetas de usuarios	• Delete ALL User Cards at once. • Eliminar TODAS las tarjetas de usuario a la vez.	Press [SET] / Oprima la tecla [SET] → Programming Code (4~8 digits) / Código de programación (4 a 8 dígitos) → # → 4 → 1 → # → #

ADVANCED SETTINGS
AJUSTE AVANZADO

Add Single-use User Code(s) Agregue un código de una sola entrada	• Single-use User Code can only be used once to unlock the lockset. • Single-use User Code capacity: 4 sets (4 digits). • El código de usuario de uso único sólo puede ser usado una vez para desbloquear la cerradura. • Capacidad del código de usuario: 4 juegos (4 dígitos).	Press [SET] / Oprima la tecla [SET] → Programming Code (4~8 digits) / Código de programación (4 a 8 dígitos) → # → 2 → 1 → # → Single-use User Code (4 digits) / Código de usuario de una sola entrada (4 dígitos) → # → Same Single-use User Code (4 digits) / Mismo Código de usuario de una sola entrada (4 dígitos) → # → Add another code / Agregar otro código
Guiding Code Código de guía	• Guiding Code is a set of random codes to be entered prior to any User Code to prevent code probing by placing finger prints on every button making code discovery more difficult. • El código de guía es un juego de códigos aleatorios a introducir antes de cualquier código de usuario para prevenir que el código explore, colocando las huellas digitales de todos los descubrimientos más difícil botón de código de decisiones.	Press [SET] / Oprima la tecla [SET] → Programming Code (4~8 digits) / Código de programación (4 a 8 dígitos) → # → 2 → 2 → # → Turn On / Encender 1 → # ; Turn Off / Apagar 0 → #
Vacation Mode Modo de vacaciones	• Vaction mode temporarily disable ALL User Codes. • El modo de vacación temporalmente desactiva TODOS los códigos de usuario.	Press [SET] / Oprima la tecla [SET] → Programming Code (4~8 digits) / Código de programación (4 a 8 dígitos) → # → 5 → 0 → # → Turn On / Encender 1 → # ; Turn Off / Apagar 0 → #
Volume Control Control de volumen	• Turn on / off door lock operation volume. • Volume is always on in the programming mode. • Ajustar el volumen de operaciones del bloqueo de puerta. • El volumen siembre está en el modo de programación.	Press [SET] / Oprima la tecla [SET] → Programming Code (4~8 digits) / Código de programación (4 a 8 dígitos) → # → 6 → 0 → # → Turn On / Encender 1 → # ; Turn Off / Apagar 0 → #
Auto-lock Función de bloqueo automático	• Auto-lock is disabled by default. • Bloqueo automático está desactivado por defecto.	Press [SET] / Oprima la tecla [SET] → Programming Code (4~8 digits) / Código de programación (4 a 8 dígitos) → # → 8 → 0 → # → Turn On / Encender 1 → # ; Turn Off / Apagar 0 → #
Auto-lock Delay Timer Temporizador de retardo de bloqueo automático	• Default Auto-lock Delay Timer : 10 seconds. • Auto-lock Delay Timer range: 10 -99 seconds. • Retardo de tiempo de bloqueo automático predeterminado: 10 segundos. • Rango del retardo de tiempo de bloqueo automático: 10 a 99 segundos.	Press [SET] / Oprima la tecla [SET] → Programming Code (4~8 digits) / Código de programación (4 a 8 dígitos) → # → 7 → 0 → # → Enter New Amount (10 - 99) / Ingresar nueva cantidad (10 - 99) → #
Double Authorization Mode Modo de autorización doble	• When the Double Authorization Mode is turned on, both User Code and User Card must be authenticated to unlock the lockset. • Cuando el modo de autorización doble está apagado, tanto el código de usuario como la tarjeta de usuario deben autenticarse para desbloquear la cerradura.	Press [SET] / Oprima la tecla [SET] → Programming Code (4~8 digits) / Código de programación (4 a 8 dígitos) → # → 9 → 9 → # → Turn On / Encender 1 → # ; Turn Off / Apagar 0 → #

⚠
- The lockset will exit the programming mode and resume to the stand-by status if no input is made in 30 seconds.
- 3 Beeps means something was entered incorrectly. Please redo the step again.
- El juego de cerradura saldrá del modo de programación y reanudará el modo de espera si no se oprime ningún botón durante 30 segundos.
- 3 bips significan que se ha introducido algo incorrectamente. Vuelva a hacer el paso de nuevo.

❸ RESTORE TO FACTORY SETTINGS
RESTAURE LA CONFIGURACIÓN DE FÁBRICA

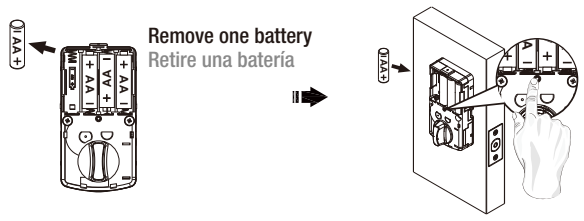

Remove one battery
Retire una batería

Press and hold SET button while inserting the battery back. Hold the set button until long beep over.
Mantenga pulsado el botón SET mientras inserta la batería. Mantenga pulsado el botón de ajuste hasta que se detenga el pitido largo.

⚠ 1. This will erase all stored information, including bolt direction
2. Please re-enter the default Programming Code to set up the lock after restoring to factory settings.
1. Esto borrará toda la información almacenada, incluyendo dirección del perno.
2. Vuelva a introducir el código de programación por defecto para configurar el bloqueo después de restaurar la configuración de fábrica.

3 TROUBLESHOOTING
RESOLUCIÓN DE PROBLEMAS

❶ INSTALLATION
INSTALACIÓN

QUESTIONS PREGUNTAS	ANSWERS RESPUESTA
A. The latch does not operate correctly after installation. A. El juego de cerradura no opera correctamente después de la instalación.	1. Please reset unit to factory settings and set bolt direction. 2. Make sure prior to installation latch bolt is retracted and key as not in lockset when placing torque blade horizontally through latch. 1. Asegúrese de que la entrada del pestillo está ajustada en la longitud correcta. 2. Antes de la instalación, asegúrese de que el perno del pestillo estaba retraído y la llave no estaba en el juego de cerradura cuando se coloca la cuchilla de par en posición horizontal a través del pestillo.
B. Feel a bump while turning the thumbturn or the key? B. Siente un golpe al girar el cerrojo o la llave?	1. Please execute lock & unlock function to allow the motor to reposition itself again. 2. Redo the Automatic Bolt Direction Step. 1. Ejecute la función de bloqueo y desbloqueo para permitir que motor se reposicione. 2. Vuelva a realizar el paso de dirección automática del perno.

❷ OPERATION
OPERACIÓN

QUESTIONS PREGUNTAS	ANSWERS RESPUESTA
A. Battery indicator keeps flashing. A. El indicador de la batería sigue parpadeando.	1. The batteries are getting low, please replace with four new batteries for the best performance (alkaline batteries only). 1. Las baterías se están agotando; instale cuatro baterías nuevas para obtener un mejor desempeño (únicamente baterías alcalinas).
B. Touch screen not responding. B. La pantalla táctil no responde.	1. Check the battery installation. 2. The batteries are getting low if the battery indicator keeps flashing. please replace with four new batteries for the best performance (alkaline batteries only). 3. Make sure the cable is well-connected to the port, and was not damaged during installation. 1. Revise la instalación de la batería. 2. Si el indicador de batería baja sigue parpadeando, las baterías se están agotando; instale cuatro baterías nuevas para obtener un mejor desempeño (únicamente baterías alcalinas) 3. Asegúrese de que el cable está bien conectado al puerto y que no se dañó durante la instalación.
C. Programming Code can not be changed. C. No se puede cambiar el código de programación.	1. Please refer to 2 - ❸ in the user guide to restore factory setting and reprogram all codes. 1. Consulte 2 - ❸ en la guía del usuario para restablecer a los ajustes de fabricación y vuelva a programar todos los códigos.
D. What should I do if wrong code was entered? D. Qué debo hacer si se ingresó un código erróneo?	1. Press Ⓒ button once and continue to input code according to regular procedures. 1. Oprima el botón Ⓒ una vez e ingrese el código de acuerdo con los procedimientos normales.
E. Can not delete all User Codes/cards . E. No se pueden eliminar todos los códigos / tarjetas de usuario.	1. Make sure the whole code entering process is completed within 10 seconds, otherwise the unit will time out. 2. Make sure the Programming Code has been entered correctly. 1. Asegúrese de que se completo todo el proceso de entrada de códigos en 10 segundos, de lo contrario, se agotará el tiempo de espera de la unidad. 2. Asegúrese de que se ha ingresado el código de programación correctamente.
F. Can not add a new User Code /cards . F. No se puede añadir un nuevocódigo / tarjeta de usuario.	1. Make sure the whole code entering process is completed within 10 seconds, otherwise the unit will time out. 2. Make sure the Programming Code has been entered correctly. 3. The new User Code / Card will not be accepted when the capacity is full. Try to delete existing User Codes / Cards and then add new one(s) again. A User Code must be at least 4 to 8 digits. 1. Asegúrese de que se completo todo el proceso de entrada de códigos en 10 segundos, de lo contrario, se agotará el tiempo de espera de la unidad. 2. Asegúrese de que se ha ingresado el código de programación correctamente. 3. El nuevo código / tarjeta de usuario no será aceptado cuando no hay más capacidad. Trate de eliminar los códigos / tarjetas de usuario y, a continuación, añada uno/varios nuevo/s otra vez. Un código de usuario debe tener al menos de 4 a 8 dígitos.
G. "Auto lock" does not function. G. La función "Bloqueo automático" no funciona.	1. The batteries are getting low if the battery indicator keeps flashing. please replace with four new batteries for the best performance (alkaline batteries only). 1. Si el indicador de batería baja sigue parpadeando, las baterías se están agotando; instale cuatro baterías nuevas para obtener un mejor desempeño (únicamente baterías alcalinas)
H. Lockset is not able to unlock by touch screen. H. El juego de cerradura no se puede desbloquear desde la pantalla táctil.	1. Make sure you have entered the correct User Code. 2. The battery is low if the battery indicator light keeps flashing. Please replace with four new batteries. 3. Check the strike plate to make sure it is properly aligned & clear so the bolt can freely enter the hole. 1. Asegúrese de haber ingresado el código de usuario correcto. 2. La pile est faible si le voyant de la pile clignote sans arrêt. Veuillez les remplacer par quatre nouvelles piles. 3. Compruebe la placa de la cerradura para asegurarse de que está correctamente alineada y despejada, a fin de que el perno pueda moverse libremente en el agujero.
I. Lockset is unable to reset. I. El juego de cerradura no se restablece.	1. Please refer to 2 - ❸ in the user guide to restore factory setting. 2. The battery is low if the battery indicator light keeps flashing. Please replace with four new batteries. 1. Consulte 2 - ❸ en la guía del usuario para restablecer a los ajustes de fabricación. 2. Si el indicador de batería baja sigue parpadeando, las baterías se están agotando. Instale cuatro baterías nuevas.
J. How to operate the lockset in darkness? J. Cómo operar el juego de cerradura en la oscuridad?	1. Touch the screen to activate the lockset back light. 1. Toque la pantalla para activar la retroiluminación del juego de cerradura.
K. The red indicator is still on after setting is completed. K. El indicador rojo sigue encendido después de completar la configuración.	1. Check if [SET] button is jammed. 2. Re-install the batteries. 1. Revise si el botón [SET] está atascado. 2. Vuelva a instalar las baterías.
L. The lockset locks when I enter my code and unlocks when I touch the screen. L. El juego de cerradura se bloquea cuando ingreso mi código y se desbloquea cuando toco la pantalla.	1. Un-install the interior and exterior assemblies. Before re-installation, please follow these guidelines: 1) Make sure the bolt is in the retracted position. 2) Do not have any key in lock cylinder. 3) Make sure the torque blade is inserted horizontally. 4) Reset unit back to factory settings and follow steps for setting bolt direction. 1. Desinstale los ensambles interior y exterior. Antes de volver a instalarlos, siga estas indicaciones: 1) Asegúrese de que el perno esté en la posición retraída. 2) Verifique que no haya una llave en el cilindro del cerrojo. 3) Asegúrese de que la cuchilla de par esté colocada en posición horizontal. 4) Restablezca la unidad a los ajustes de fabricación y siga los pasos para ajustar la dirección del perno.
M. I cannot remove my key unless it is in the locked position. M. No puedo retirar mi llave a menos que esté en la posición de bloqueo.	1. Un-install the interior and exterior assemblies. Before re-installation, please follow these guidelines: 1) Make sure the bolt is in the retracted position. 2) Do not have any key in lock cylinder. 3) Make sure the torque blade is inserted horizontally. 1. Desinstale los ensambles interior y exterior. Antes de volver a instalarlos, siga estas indicaciones: 1) Asegúrese de que el perno esté en la posición retraída. 2) Verifique que no haya una llave en el cilindro del cerrojo. 3) Asegúrese de que la cuchilla de par esté colocada en posición horizontal.

If the lock appears to be damaged or does not operate properly, please contact customer service for further assistance.
Si el bloqueo está dañado o no funciona correctamente, contacte con el servicio al cliente para obtener asistencia.

DECLARATIONS AND SAFETY STATEMENTS FEDERAL COMMUNICATIONS COMMISSION STATEMENT
DECLARACIONES Y COMUNICADOS DE SEGURIDAD DECLARACIÓN DE LA COMISIÓN FEDERAL DE COMUNICACIONES

This device complies with Part 15 of the FCC Rules. Operation is subject to the following two conditions:
(1) this device may not cause harmful interference, and (2) this device must accept any interference received, including interference that may cause undesired operation.
Changes or modifications not expressly approved by the party responsible for compliance could void the user's authority to operate the equipment.
NOTE: This equipment has been tested and found to comply with the limits for a Class B digital device, pursuant to part 15 of the FCC Rules. These limits are designed to provide reasonable protection against harmful interference in a residential installation. This equipment generates, uses and can radiate radio frequency energy and, if not installed and used in accordance with the instructions, may cause harmful interference to radio communications. However, there is no guarantee that interference will not occur in a particular installation. If this equipment does cause harmful interference to radio or television reception, which can be determined by turning the equipment off and on, the user is encouraged to try to correct the interference by one or more of the following measures:
• Reorient or relocate the receiving antenna.
• Increase the separation between the equipment and receiver.
• Connect the equipment into an outlet on a circuit different from that to which the receiver is connected.
• Consult the dealer or an experienced radio/TV technician for help.

IC REGULATIONS
This device complies with Industry Canada licence-exempt RSS-210 standard. Operation is subject to the following two conditions:
(1) this device may not cause harmful interference, and (2) this device must accept any interference received, including interference that may cause undesired operation of the device.

Este dispositivo cumple con la sección 15 de las normas de FCC Rules. Su uso está sujeto a las dos condiciones siguientes:
(1) este dispositivo no provocará interferencias dañinas, y (2) este dispositivo aceptará toda interferencia recibida, incluida aquella que pudiera causar operación no deseada.
Los cambios o modificaciones no aprobados expresamente por la parte responsable de conformidad, puede anular la autorización del usuario para operar el equipo.
NOTA: Se ha verificado que este equipo cumple los límites para ser un dispositivo digital de Clase B, conforme a la sección 15 de las normas de FCC. Dichos límites están designados para proporcionar una protección razonable contra interferencias dañinas en una instalación en un hogar. Este equipo genera, usa y puede irradiar energía de radiofrecuencia y, si no se instala y utiliza siguiendo el manual de instrucciones, puede causar interferencias dañinas en comunicaciones por radio.
Sin embargo, no hay garantía de que no habrá interferencias en una ubicación concreta. Si este equipo provoca interferencias dañinas en la recepción de radio o de televisión, lo cual se puede determinar encendiendo y apagando el equipo, se aconseja al usuario a corregir la interferencia tomando una o varias de las medidas siguientes:
• Reoriente o reubique la antena receptora.
• Aumente la separación entre el equipo y el receptor.
• Conecte el equipo a un enchufe o circuito diferente del circuito al que está conectado el receptor.
• Comuníquese con el representante o técnico de radio y TV con experiencia para obtener ayuda.

REGLAMENTO IC
Este dispositivo cumple con las normas de la Industria de Canadá licencia-exenta RSS-210. La operación está sujeta a las siguientes dos condiciones:(1) Este dispositivo no causa interferencia dañina y (2) este dispositivo debe aceptar cualquier interferencia recibida, incluida la interferencia que puede causar la operación no deseada de este dispositivo.

4 Access code list
Lista de códigos de acceso

⚠ Do not pass your Programming Code to anyone else.
No proporcione su código de programación a nadie.

Programming Code / Nuevo código de programación	
Name / Nombre	User Code / Código de usuario