Exhibit 4

Freedom II-D with a Research in Motion RIM802D Transmitter DataTAC Modem

MIST Inc.

FCC ID: O3JF2R802D1

FCC ID Label

Tous les droits sur ces dessins et les spécifications sont détenus par MIST Inc. et ne doivent pas être reproduits, adaptés ni utilisés de quelque façon que ce soit en association avec la fabrication ou la vente d'appareils sans l'autorisation écrite de MIST Inc.

All right on these drawings and specifications are held by MIST Inc. and may not be reproduced, adapted or used in any manner whatsoever in conjunction with the manufacture or sale of apparatus without the written permission of MIST Inc.

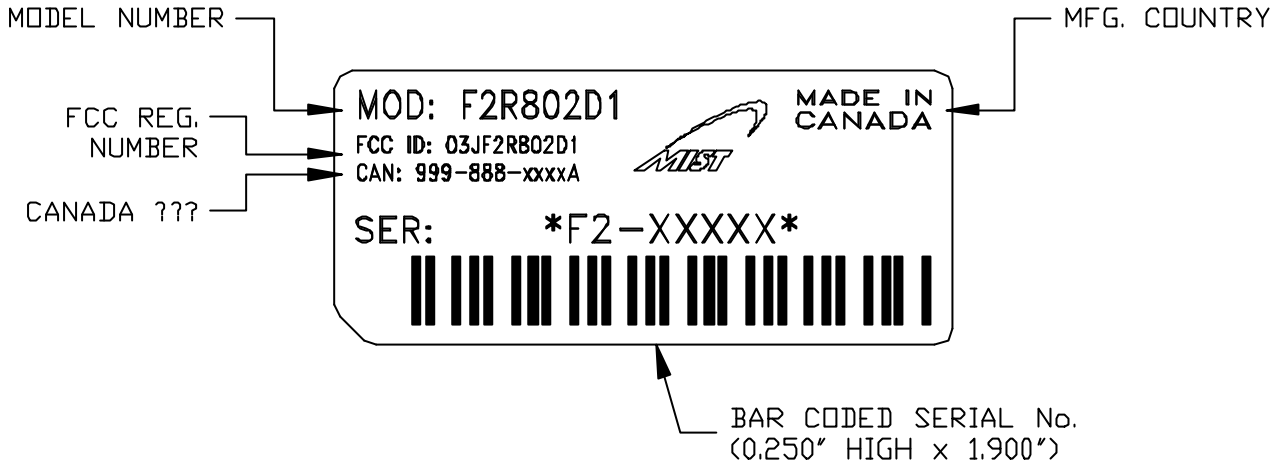

FIGURE 3

FCC ID LBL FOR DATATAC (ARDIS)

NOTES

100. THIS SERIAL NUMBER LABEL TO BE BASED ON GENERIC DRAWING 604-400-04.

101. PRINTING TO BE CENTERED ON LABEL.

102. CODESOFT PRINTING PARAMETERS TO BE:
(1) "CODE 39" : BAR CODE TYPE
(2) "ABOVE" : HUMAN READABLE TEXT
(3) "0.200 INCH" : HEIGHT
(4) "0.005 INCH" : THIN BAR WIDTH
(5) "3.0" : RATIO

PRELIMINARY FOR INVESTIGATION AND VERIFICATION ONLY

REVISIONS

REV	Avis de changement-Ingénierie Engineering change order	APPR	Émission Released
06	ADD SPECIFIC LABEL CONFIG. FOR EACH MODM TYPE WITH Fcc ID. 2000/07/04		
07	CHANGE CDPD & DATATAC MODEL No. TO MATCH FCC ID. WAS F2R902M1. REMOVE MODEL No. IN DESC. 2000/07/07		

Preparé Designed 00/06/02
Dessiné Drawn
Verifié Checked
Appr
Émission Released
Échelle Scale 1.5=1

1101, 46ième Avenue
Lachine, Québec
H8T 3C5

MIST

Description
LABEL FCC ID, FREEDOM 2

A | No Dess Dwg | 604-XXX-04

Rev 07 | Feuille Sheet 03 de of 05

Tous les droits sur ces dessins et les spécifications sont détenus par MIST Inc. et ne doivent pas être reproduits, adaptés ni utilisés de quelque façon que ce soit en association avec la fabrication ou la vente d'appareils sans l'autorisation écrite de MIST Inc.

All right on these drawings and specifications are held by MIST Inc. and may not be reproduced, adapted or used in any manner whatsoever in conjunction with the manufacture or sale of apparatus without the written permission of MIST Inc.

BLANK LABEL
604-200 (1)

THIS DEVICE COMPLIES WITH PART 15 OF THE FCC RULES. OPERATION IS SUBJECT TO THE FOLLOWING TWO CONDITIONS: (1) THIS DEVICE MUST NOT CAUSE HARMFULL INTERFERENCES, & (2) THIS DEVICE MUST ACCEPT ANY INTERFERENCE RECEIVED INCLUDING INTERFERENCES THAT MAY CAUSE UNDESIRED OPERATIONS

0.065

FIGURE 1

FCC REQUIREMENTS
PRINTING CONFIGURATION

NOTES

100. THIS PRINTED LABEL TO BE BASED ON GENERIC DRAWING 604-200-04.

101. PRINTING TO BE AS PER FIGURE 1.

102. TEXT TO BE 0.060" HIGH DIGITS, EXCEPT

103. SPACING BETWEEN LINES TO BE 0.030".

104. GRAPHICS CLEARANCE TO BE 0.065" FROM LABEL EDGES.

PRELIMINARY
FOR INVESTIGATION
AND VERIFICATION ONLY

REVISIONS

REV	Avis de changement-Ingénierie Engineering change order	APPR	Émission Released
02	CHANGED BLANK LABEL FROM 604-400 TO 604-200. 1999/07/21		
03	CHANGED TITLE BLOCK CORPORATE ID. 2000/06/02		

Preparé Designed 99/07/19
Dessiné Drawn
Verifié Checked
Appr
Émission Released
Échelle Scale 1=1

1101, 46ième Avenue
Lachine, Québec
H8T 3C5

Description
LABEL FCC REQUIREMENTS, FREEDOM

A | No Dess Dwg | 603-290-04

Rev 03 | Feuille Sheet 01 de of 01

Tous les droits sur ces dessins et les spécifications sont détenus par MIST Inc. et ne doivent pas être reproduits, adaptés ni utilisés de quelque façon que ce soit en association avec la fabrication ou la vente d'appareils sans l'autorisation écrite de MIST Inc.

All right on these drawings and specifications are held by MIST Inc. and may not be reproduced, adapted or used in any manner whatsoever in conjunction with the manufacture or sale of apparatus without the written permission of MIST Inc.

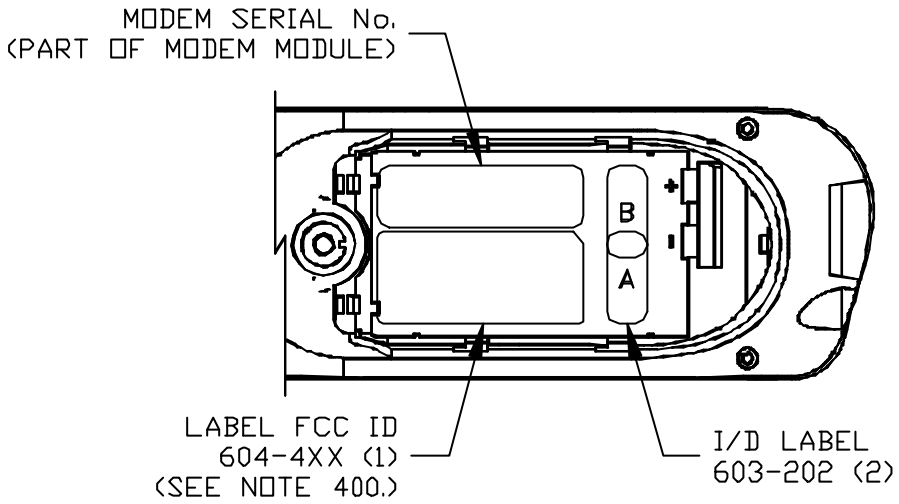

FIGURE 4

LABEL CONFIGURATION
(BATTERY COMPARTMENT)

PRELIMINARY
FOR INVESTIGATION
AND VERIFICATION ONLY

NOTES

400., FCC ID LABEL TO BE PRINTED AS PER SHEET 01 TO 03 LAYOUT UPON MODEM MODEL.

REVISIONS				Preparé Designed 00/06/02	1101, 46ième Avenue Lachine, Québec H8T 3C5 MIST
REV	Avis de changement-Ingénierie Engineering change order	APPR	Émission Released	Dessiné Drawn	Description: FCC ID LABEL POSITIONING
				Verifié Checked	
				Appr	
				Émission Released	A — No Dess Dwg: 604-XXX-04
				Échelle Scale NTS	Rev 07 — Feuille Sheet 04 de of 05

Tous les droits sur ces dessins et les spécifications sont détenus par MIST Inc. et ne doivent pas être reproduits, adaptés ni utilisés de quelque façon que ce soit en association avec la fabrication au la vente d'appareils sans l'autorisation écrite de MIST Inc.

All right on these drawings and specifications are held by MIST Inc. and may not be reproduced, adapted or used in any manner whatsoever in conjunction with the manufacture or sale of apparatus without the written permission of MIST Inc.

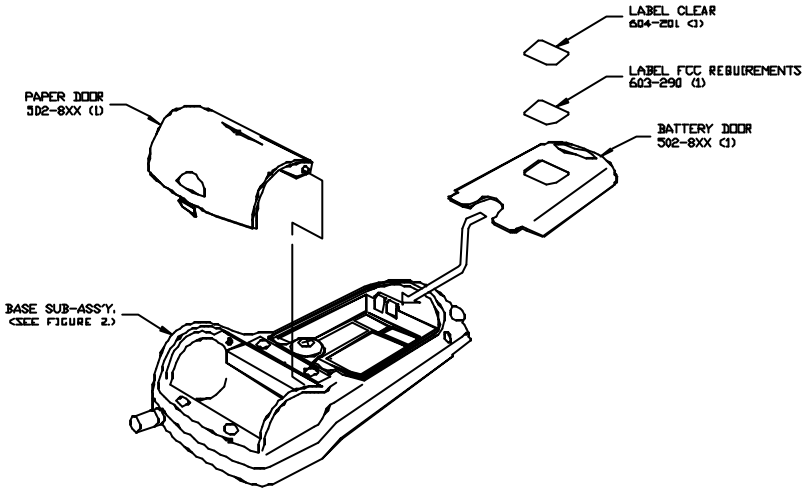

PRELIMINARY
FOR INVESTIGATION
AND VERIFICATION ONLY

FIGURE 4
FCC REQ. LABEL POSITIONNING

REVISIONS			
REV	Avis de changement-Ingénierie Engineering change order	APPR	Émission Released

Preparé Designed 00/06/02
Dessiné Drawn
Verifié Checked
Appr
Émission Released
Échelle Scale NTS

1101, 46ième Avenue
Lachine, Québec
H8T 3C5

Description POSITIONNING OF LABEL FCC REQUIREMENTS

A | No Dess Dwg 6 0 4 - X X X - 0 4

Rev 05 | Feuille Sheet 04 de of 04