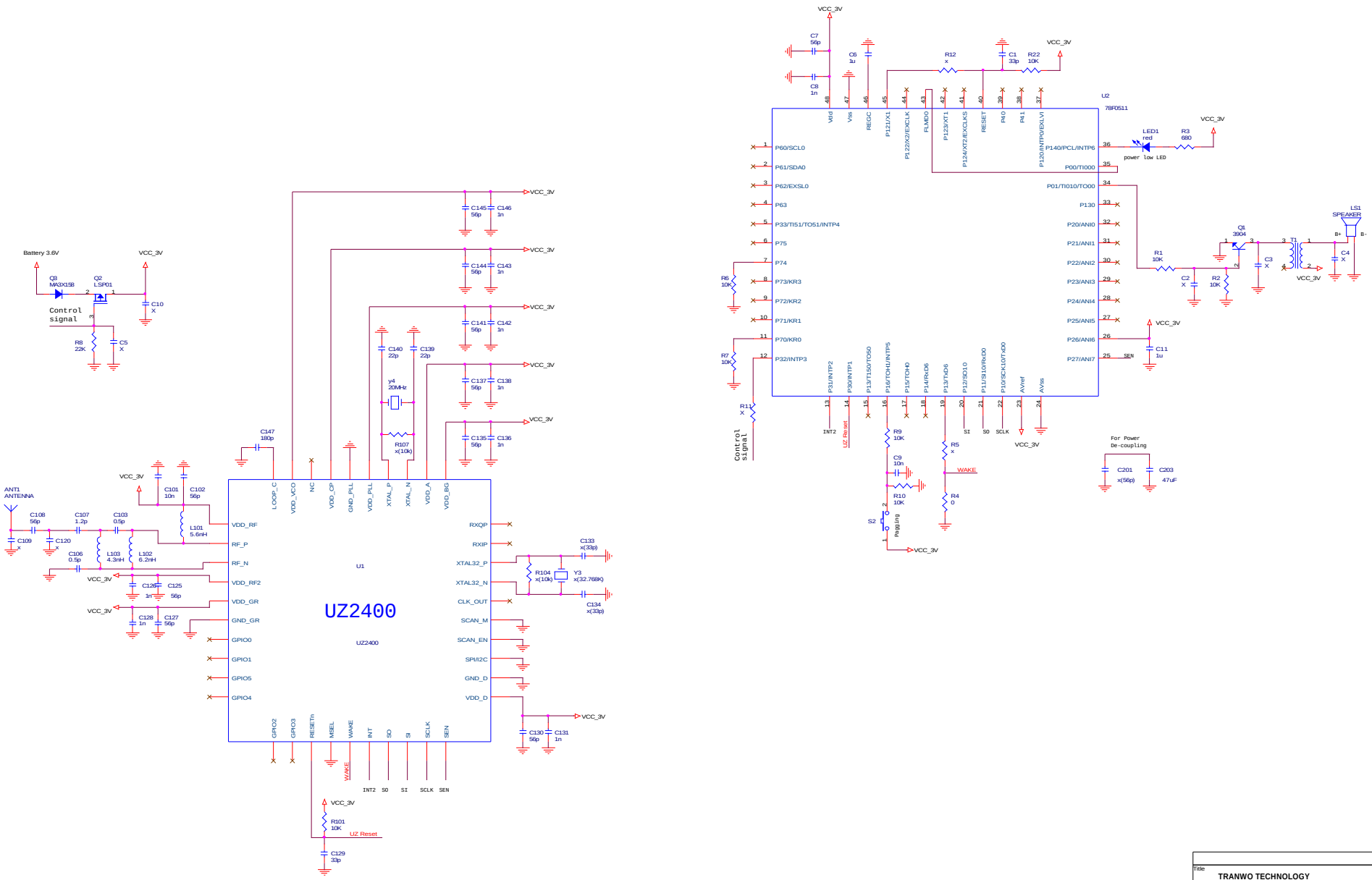

PDF 檔案使用 "pdfFactory Pro" 試用版本建立 www.ahasoft.com.tw/FinePrint

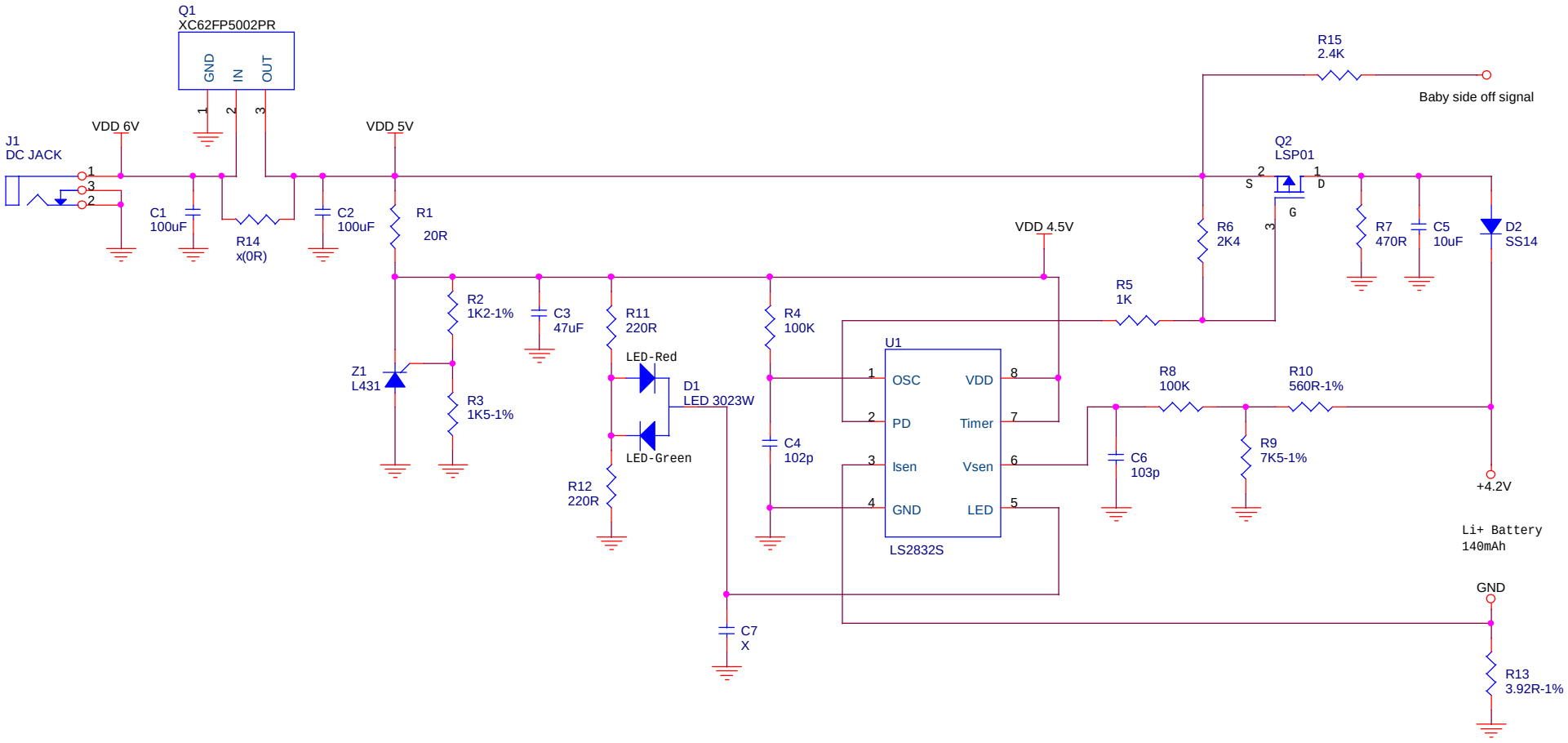

Title	TRANWO TECHNOLOGY	
Size A4	Document Number D80T - Charging Stand	Rev V 1.3
Date: Tuesday, November 21, 2006	Sheet 1 of 1	

PDF 檔案使用 "pdfFactory Pro" 試用版本建立 www.ahasoft.com.tw/FinePrint