天 线 规 格 书

Antenna datasheet

日期
DATE: 2025.04.14

版本
REV.: V1.0

客 户
CUSTOMER: 德明通讯（上海）有限公司

客 户 料 号
CUSTOMER P/N:

品 名
PART NAME: Simba-3-Global

供 方 料 号
SUPPLIER P/N: N12-7703-R0A

送样日期 **Date:** 送样数量 **Q'TY:** **Pcs**

客户确认 **CUSTOMER APPROVED BY**		
工程研发部	生产采购部	承认
ENGINEER R&D DEPT	BUSSINESS DEPT	APPROVED BY

供方确认 **SUPPLIER SIGNATURE**		
研发部	工程部	批准
ENGINEER R&D DEPT	ENGINEER R&D DEPT	APPROVAL

Index

1. RF Fixture Experiment 3
1.1 Test Setup 3
1.2 UE configuration 4
2. Test Result 5
2.2 Passive Test Result(S parameters) 6-7
2. 2 Active Test Result(TRP TIS) 8
3. Mechanical instruction 9
4. Packing 10

1. RF Fixture Experiment

1.1 Test Setup

1.1.1 VNA Test Setup

VSWR and Return Loss measurements (S11) were performed using an KeySight E5071C Network Analyzer. The isolation between antennas is also teste. The testing was performed with apparatus in free space.

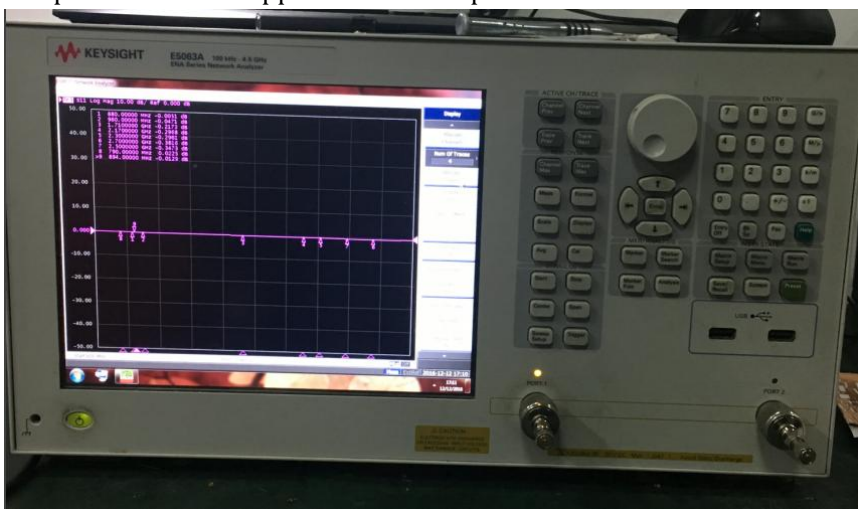

1.1.4 Anechoic Chamber Test Setup

When we test Gain and Efficiency of the antenna, we will use the ETS 3D chamber.
The chamber provides test frequency from 400MHz to 6GHz.The real test environment is showing as following picture

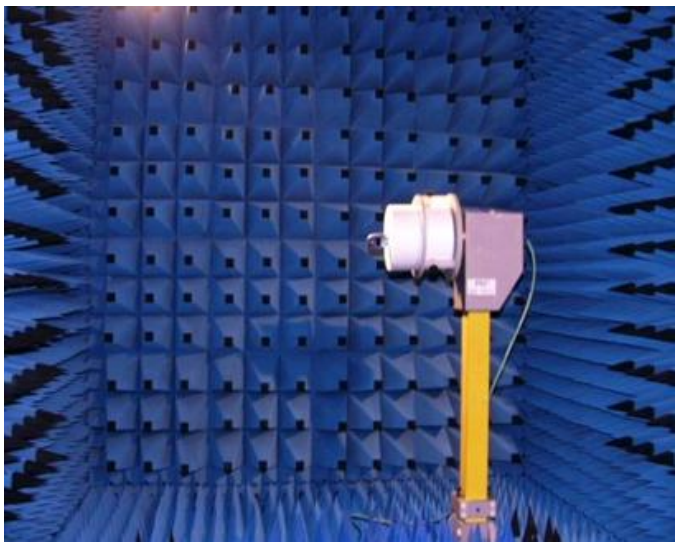

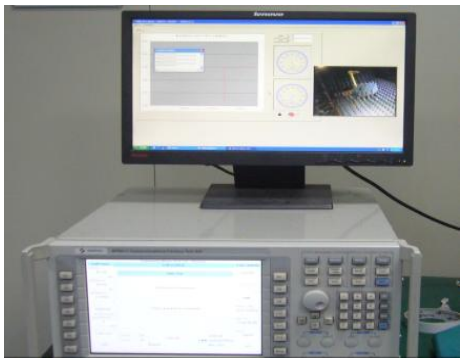

1.2 UE configuration

1.2.1 Antenna location pictures

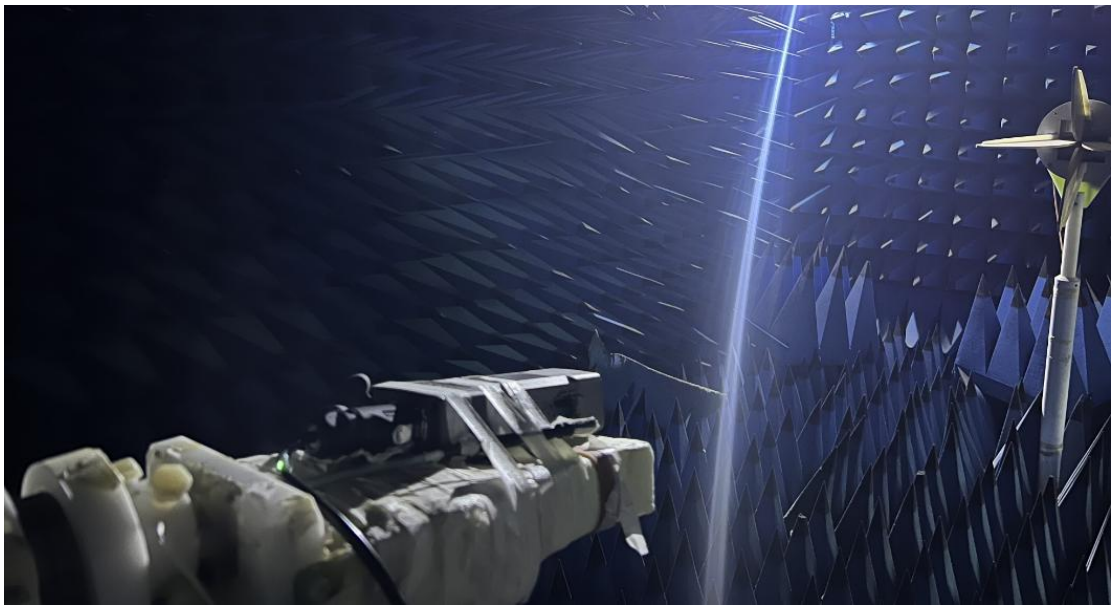

1.2.2 RF matching for different antennas

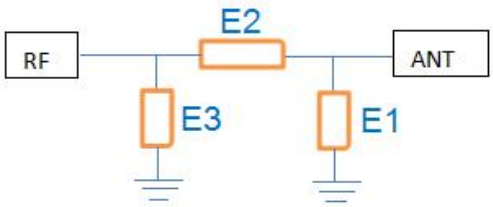

E1(0201)	NA
E2(0201)	5. 6pF
E3(0201)	NA

1.2.3 Environmental treatment

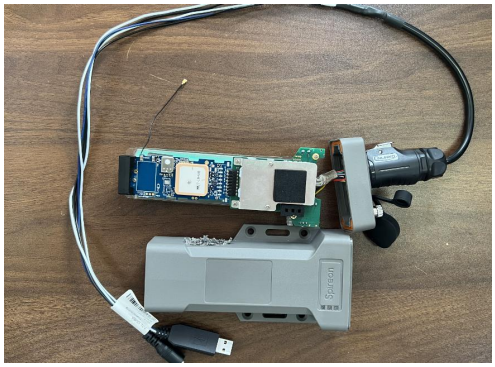

2. Test Result

2.2 Passive Test Result(S parameters)

S11

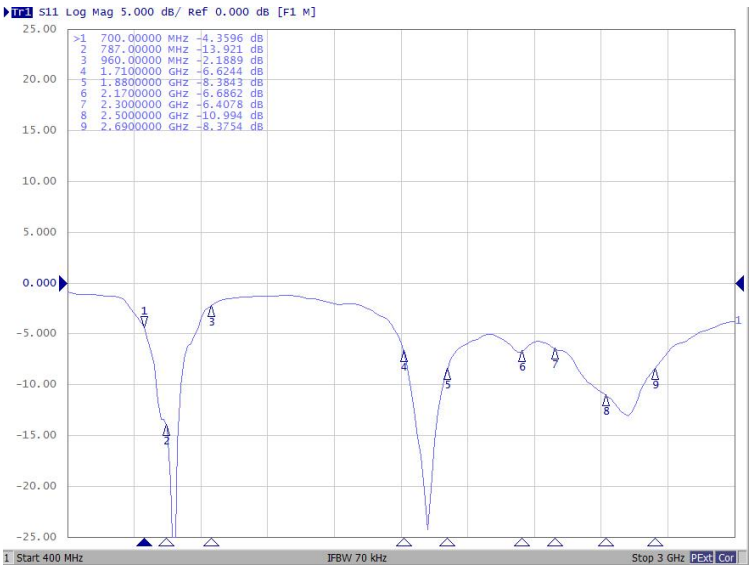

Efficiency

Freq (MHz)	Effi (%)	Gain (dBi)	Freq (MHz)	Effi (%)	Gain (dBi)
700	25.44	-1.25	1700	39.77	0.14
720	24.96	-2.43	1720	40.91	1.1
740	25.73	-1.29	1740	41.33	0.82
760	26.37	-0.95	1760	42.39	1.07
780	27.86	-0.49	1780	41.55	1.71
800	29.02	-0.48	1800	41.65	1.14
820	29.33	-0.77	1820	42.6	1.31
840	30.14	-2.12	1840	43.29	0.95
860	27.85	-3.05	1860	42.44	1.11
880	20.16	-3.21	1880	41.04	1.05
900	17.21	-4.34	1900	40.4	0.92
920	15.57	-5.51	1920	38.88	0.46
940	14.88	-6.48	1940	35.12	0.24
960	14.01	-5.95	1960	33.75	0.79
			1980	34.75	0.24
			2000	33.74	-1.23
			2020	33.19	-1.7
			2040	32.11	-1.65
			2060	31.52	-1.35
			2080	34.01	-0.43
			2100	35.22	-0.08
			2120	32.35	-0.37
			2140	31.55	0.17
			2160	34.75	0.33

2500	33.77	1.82
2520	35.66	1.27
2540	35.13	1.07
2560	35.95	0.47
2580	34.92	0.16
2600	33.82	-0.25
2620	32.31	-0.19
2640	34.86	0.11
2660	34.33	-0.12
2680	31.44	-0.13
2700	30.27	-0.27

2D&3D

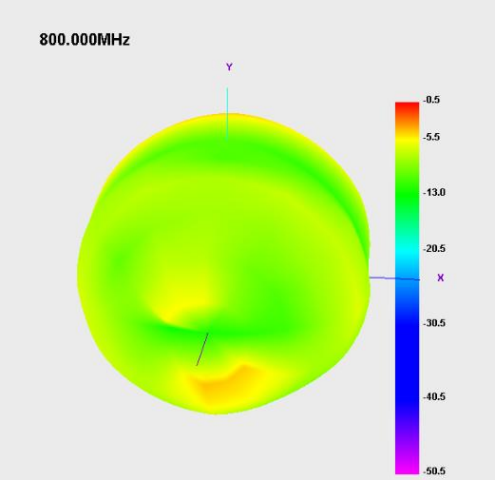
800.000MHz
Y
X
-0.5
-5.5
-13.0
-20.5
-30.5
-40.5
-50.5

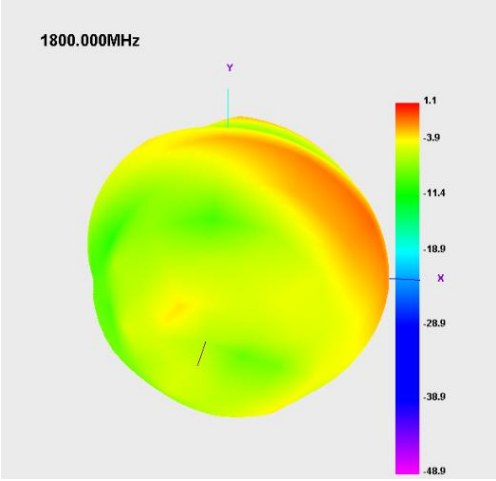
1800.000MHz
Y
X
1.1
-3.9
-11.4
-18.9
-28.9
-38.9
-48.9

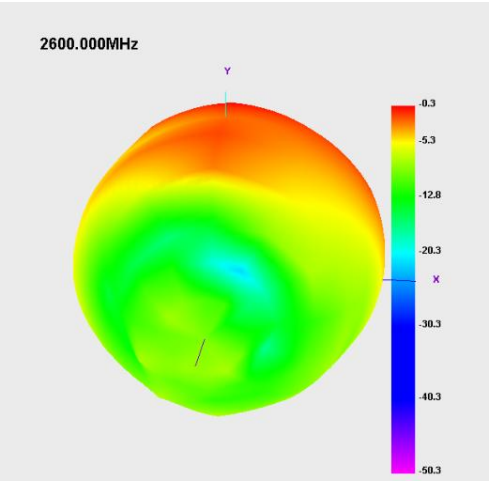
2600.000MHz
Y
X
-0.3
-5.3
-12.8
-20.3
-30.3
-40.3
-50.3

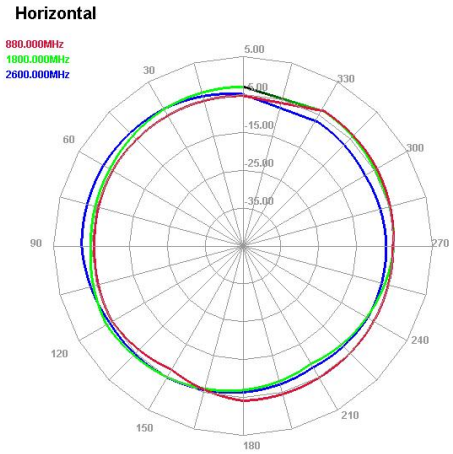
Horizontal
880.000MHz
1800.000MHz
2600.000MHz
5.00
-5.00
-15.00
-25.00
-35.00
30
330
60
300
90
270
120
240
150
210
180

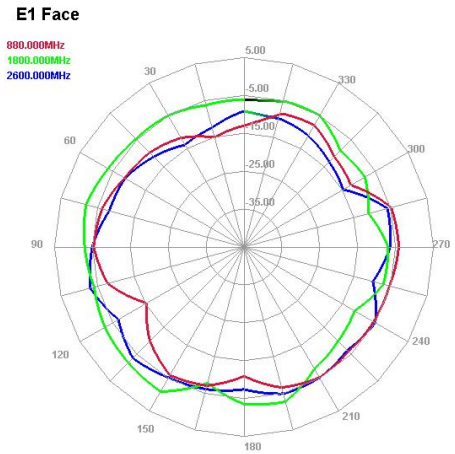
E1 Face
880.000MHz
1800.000MHz
2600.000MHz
5.00
-5.00
-15.00
-25.00
-35.00
30
330
60
300
90
270
120
240
150
210
180

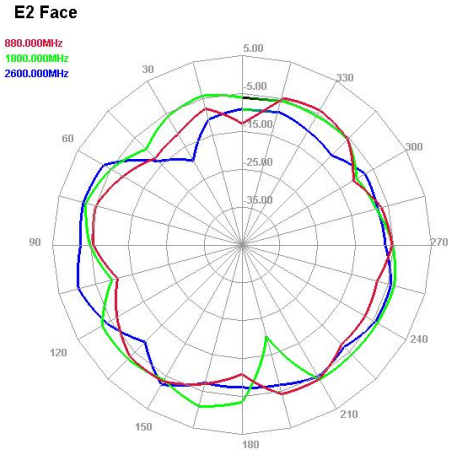
E2 Face
880.000MHz
1800.000MHz
2600.000MHz
5.00
-5.00
-15.00
-25.00
-35.00
30
330
60
300
90
270
120
240
150
210
180

由 Autodesk 教育版产品制作

RoHS Compliant GP

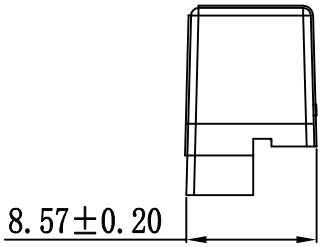

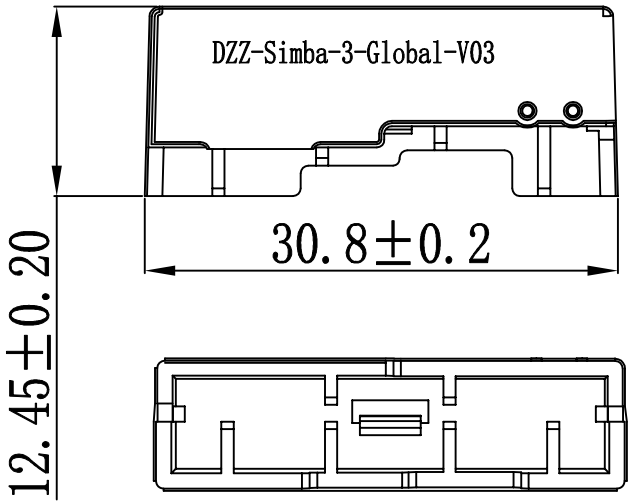

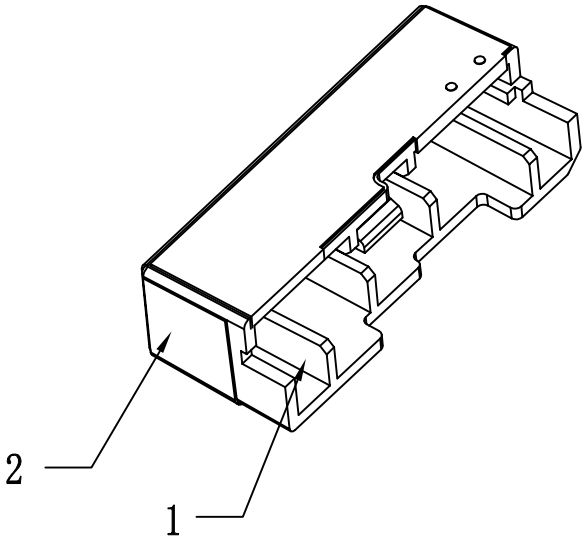

No.	Name	Material	Color	Treatment	Amount	Remark
					1	
2	FPC		黑色		1	
1	支架	PC	黑色		1	

备注:

1. 标注"*"为重点尺寸,未标公差尺寸按照±0.15检测
2. 未标注尺寸请依图纸。
3. 符合ROHS

Rev	Description	Date	Remark
A	New drawing		

深 圳 得 自 在 科 技 有 限 公 司
SHEN ZHEN Be Comfortable CO.,LTD

Third Angle				Project	Simba-3-Global	Date	2025.4.14
0~10	±0.02	○	0.02	Part Name	main	Designed by	
10~18	±0.03	◎	⌀ 0.03	Part No.	N12-7703-R0A	Checked by	MD 田进
18~30	±0.04	⊥	0.02	Material	NA		RF 毛惠涛
30~40	±0.05	▱	0.04	DWG No.		Approved by	
40~	±0.05	Angle	±0.5°			Unit mm	Scale 1:1 Rev A
Location	N/A						

由 Autodesk 教育版产品制作

由 Autodesk 教育版产品制作

产品包装规范

日期: 2025.4.14

成品名称 :Simba-3-Global	版本：A
	客户：德明

一：成品天线

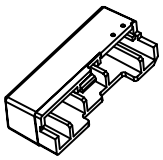

二：用吸塑盘包装

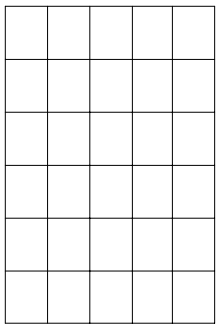

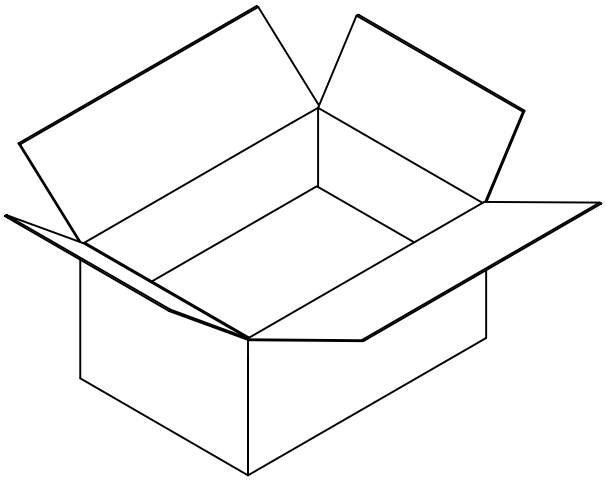

三：装一箱，以实际包装为准

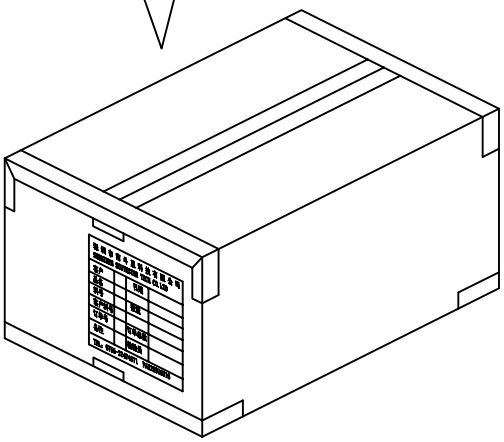

四：封箱,外箱贴我司生产标签和ROHS标签.

批准：_____ 拟制：田进 确认：毛惠涛

由 Autodesk 教育版产品制作

由 Autodesk 教育版产品制作