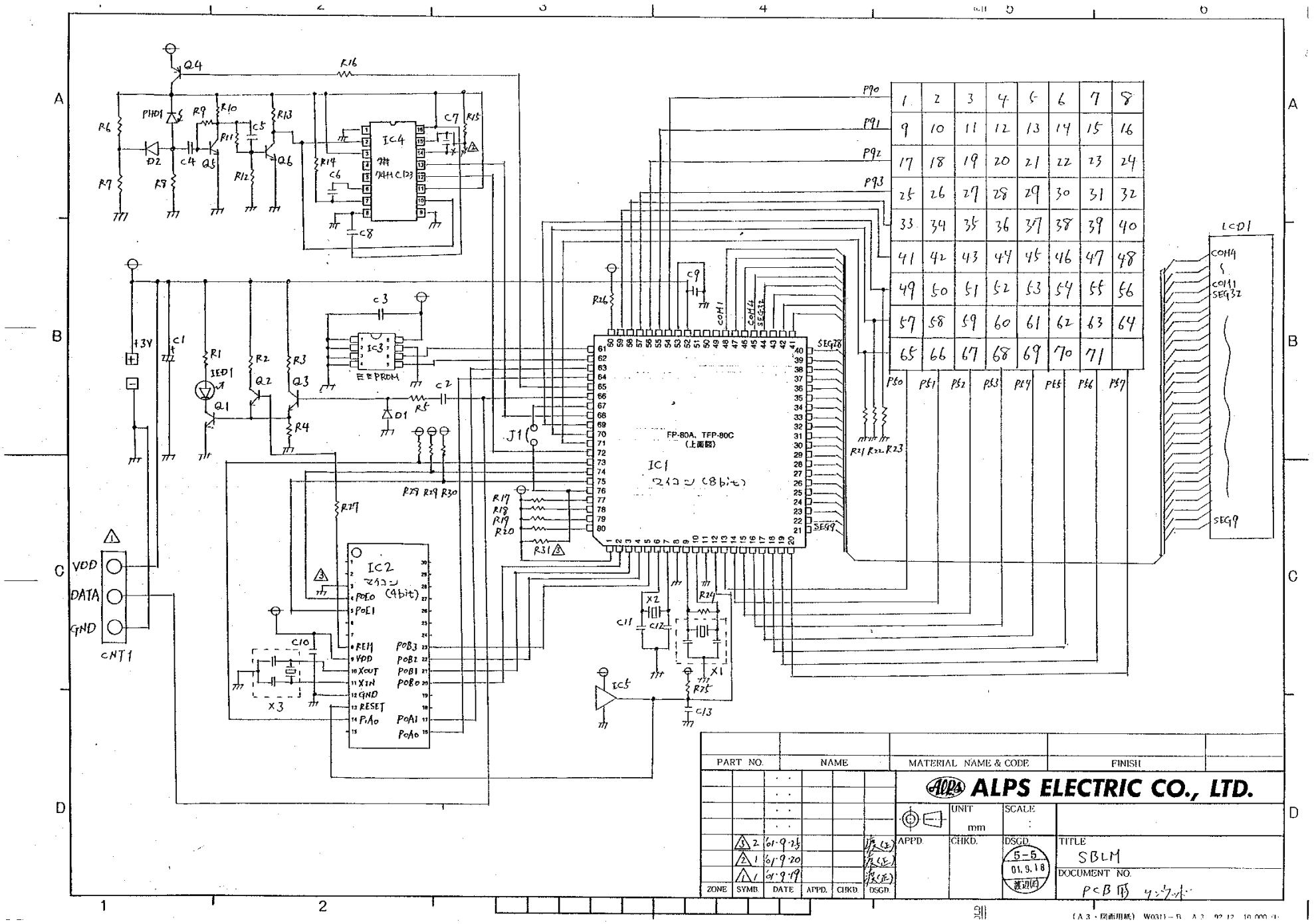

PART NO.	NAME	MATERIAL NAME & CODE	FINISH

ZONE	SYMB.	DATE	APPD.	CHKD.	DSGD.
	3	01.9.25			
	2	01.9.20			
	1	01.9.19			

ALPS ELECTRIC CO., LTD.

UNIT	SCALE
mm	:

APPD.	CHKD.	DSGD.	TITLE
		5-5 01.9.18 渡辺(秀)	SBLM

DOCUMENT NO. PCB用 ケーブル

(A3・図面用紙) W031-B A3 92.12 10,000 (1)
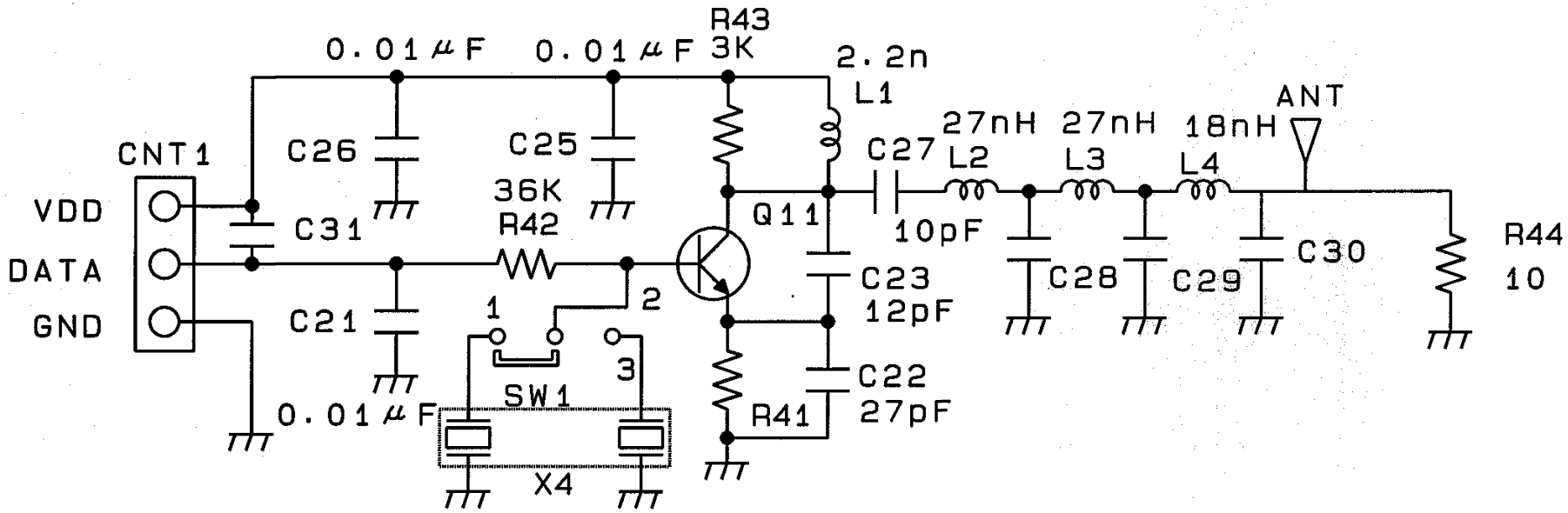
309.5M&315M切り替え