LIUCRP000_fra-00

autec®

Manuel d'utilisation et d'entretien de la Radiocommande

Traduction de la notice d'origine

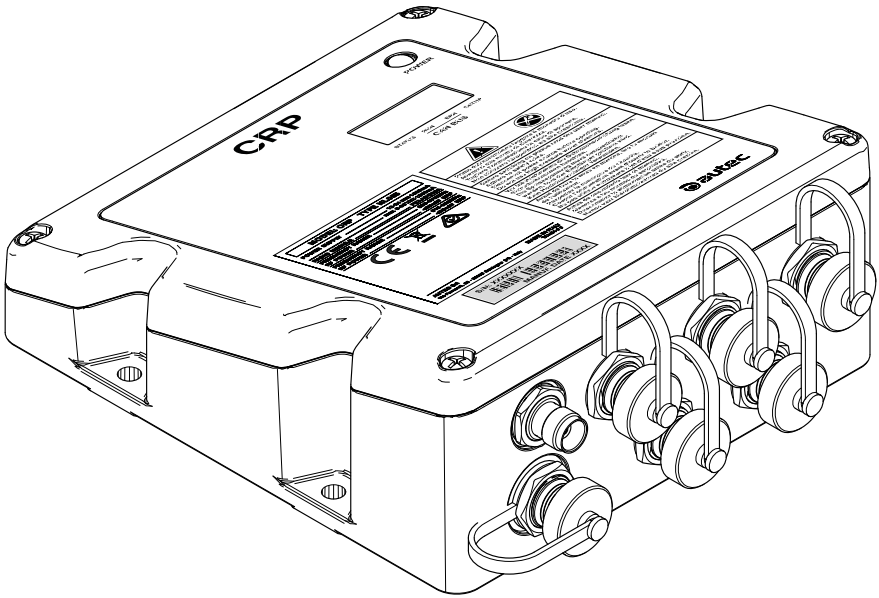

Partie D : Unité de réception CRP

SÉRIE DYNAMIC+P

WARNING

CETTE PARTIE DU MANUEL EST COMPOSÉE DE : Partie D - Informations, instructions et avertissements concernant l'Unité de réception CRP. Le Manuel est composé de la Partie A - Généralités, Partie B - Conformité et fréquences, Partie C - Unité de Transmission, Partie D - Unité de Réception, Partie E - Batterie et Chargeur de batterie, et de la Fiche Technique.

CE MANUEL, Y COMPRISES TOUTES LES PARTIES QUI LE COMPOSENT, ET TOUTES LES INSTRUCTIONS Y CONTENUES DOIVENT ÊTRE LUS ATTENTIVEMENT ET COMPRISES AVANT TOUTE OPÉRATION D'INSTALLATION, UTILISATION, ENTRETIEN OU RÉPARATION DE LA RADIOCOMMANDE AUTEC.

LA NON-LECTURE ET LE NON-RESPECT DE TOUS LES AVERTISSEMENTS ET DE TOUTES LES INSTRUCTIONS APPLICABLES, OU DE TOUTE LIMITATION FOURNIE DANS CE MANUEL PEUT CAUSER DE GRAVES LÉSIONS PHYSIQUES, VOIRE LA MORT, ET/OU DES DOMMAGES AUX OBJETS.

LA RADIOCOMMANDE AUTEC N'EST PAS UN PRODUIT INDÉPENDANT ET ELLE EST CONSIDÉRÉE EXCLUSIVEMENT COMME UN COMPOSANT D'UNE MACHINE :

- **PERMETTANT L'UTILISATION D'UNE RADIOCOMMANDE DE MANIÈRE APPROPRIÉ,**
- **POUVANT ÊTRE ACTIONNÉE DE MANIÈRE SÛRE ET CONFORMÉMENT À TOUTES LES DISPOSITIONS LÉGALES, AUX RÈGLEMENTS ET AUX NORMES APPLICABLES À CETTE RADIOCOMMANDE.**

DE LA MÊME MANIÈRE, LE FABRICANT DE LA MACHINE SUR LAQUELLE LA RADIOCOMMANDE AUTEC SERA INSTALLÉE EST RESPONSABLE DE réaliser une évaluation des risques profonde et soignée pour déterminer si la Radiocommande Autec est adéquate pour l'actionnement d'une Machine dans des conditions de sécurité et d'efficacité de fonctionnement, en tenant compte des conditions d'emploi et des utilisations prévues de même que celles incorrectes raisonnablement prévisibles, et d'assurer que l'installation, l'entretien et l'utilisation de la Radiocommande Autec et de tous ses composants soient effectués uniquement et entièrement en respectant ce Manuel et conformément à toutes les normes locales et aux normes en matière de sécurité (auxquelles on fait référence dans ce siège comme « Lois, règlements et normes »).

Par rapport au marché américain, les lois, les règlements et les normes comprennent toutes les règles et les normes de l'Occupational Safety & Health Administration (OSHA) (http://www.osha.gov), toutes les lois et les dispositions fédérales, nationales et locales, les codes en matière de fabrication et de dispositifs électriques et toutes les normes applicables, y comprises, mais non pas seulement, les normes ANSI.

Il incombe au Fabricant et aux concepteurs de la Machine sur laquelle la Radiocommande Autec sera installée, de vérifier si la structure, l'état, l'organisation et les marquages de la Machine telle qu'elle est installée sur le lieu d'utilisation, sont adéquates et permettent la conduite sécurisée et fiable de la Machine à travers l'interface de la Radiocommande Autec.

IL EST DE LA RESPONSABILITÉ DU PROPRIÉTAIRE, DE L'EXPLOITANT DE L'INSTALLATION ET DE LEURS CONCEPTEURS de veiller à ce que l'installation, l'entretien et l'utilisation de la Radiocommande Autec et de tous ses composants soient effectués uniquement et entièrement en respectant ce Manuel et conformément à toutes les Lois, les Réglementations et les Normes applicables, même locales. Il est également de la responsabilité du Propriétaire, de l'exploitant de l'installation et de leurs concepteurs de veiller à ce que la structure, l'état, l'organisation et les marquages de la Machine et du lieu d'utilisation où la Radiocommande Autec sera installée et utilisée soient appropriés et qu'ils permettent l'utilisation et la commande sécurisée et fiable de la Machine au moyen de l'interface de la Radiocommande Autec.

L'ACTIONNEMENT ET L'UTILISATION DE LA RADIOCOMMANDE AUTEC ET DE LA MACHINE ACTIONNÉE PAR OU AU MOYEN DE LA RADIOCOMMANDE AUTEC N'EST ADMIS QU'À DU PERSONNEL QUALIFIÉ ET CONVENABLEMENT FORMÉ. L'ACCÈS AUX ALENTOURS DE LA MACHINE ACTIONNÉE PAR OU AU MOYEN DE LA RADIOCOMMANDE AUTEC N'EST ADMIS QU'À DU PERSONNEL QUALIFIÉ ET CONVENABLEMENT FORMÉ.

DES OPÉRATIONS INAPPROPRIÉES D'INSTALLATION, D'ACTIONNEMENT, D'ENTRETIEN ET D'ASSISTANCE SUR LA RADIOCOMMANDE AUTEC PEUVENT CAUSER DE GRAVES LÉSIONS PHYSIQUES, VOIRE LA MORT, ET/OU DES DOMMAGES AUX OBJETS. Pour une assistance supplémentaire, se référer à ce Manuel et à chacune de ses parties, ou s'adresser à Autec. Autec décline toute responsabilité face à une installation de la Radiocommande Autec non effectuée par Autec ou à une utilisation ou un entretien quelconque de la Radiocommande Autec non-conforme aux instructions et aux avertissements fournis par Autec et aux lois, aux règlements et aux normes applicables, même locales.

Autec décline toute responsabilité face à une altération ou à une modification quelconque de la Radiocommande Autec, ou à l'utilisation de composants ou de produits non d'origine Autec utilisés ensemble ou incorporés à l'intérieur de la Radiocommande.

IL EST DE LA RESPONSABILITÉ DU PROPRIÉTAIRE, DE L'EXPLOITANT DE L'INSTALLATION ET DE SES CONCEPTEURS de veiller à ce que la Radiocommande Autec soit toujours entretenue et révisée en respectant toutes les instructions et tous les avertissements fournis par Autec, et conformément à toutes les Lois, les Réglementations et les Normes applicables, même locales.

IL EST DE LA RESPONSABILITÉ DU PROPRIÉTAIRE, DE L'EXPLOITANT DE L'INSTALLATION ET DE LEURS EMPLOYÉS, CADRES ET SUPERVISEURS de veiller à ce que tous les Utilisateurs de la Radiocommande Autec et toutes les Personnes qui travaillent ou travailleront avec ou à proximité de la Machine actionnée par ou au moyen de la Radiocommande Autec soient complètement et dûment formés par du personnel qualifié sur l'utilisation correcte et sûre de la Radiocommande Autec et sur la Machine, y compris et sans restriction l'entière familiarité et la compréhension des instructions et des avertissements fournis par Autec, ainsi que de toutes les Lois, les Réglementations et les Normes applicables, même locales. Ils sont également responsables de vérifier si ces Utilisateurs ou d'autres Personnes utilisent ou travaillent toujours de manière sûre avec la Radiocommande Autec et SEULEMENT en respectant les instructions et les avertissements fournis par Autec et conformément aux Lois, aux Réglementations et aux Normes applicables, même locales. LE NON-RESPECT DE CETTE INDICATION PEUT CAUSER DE GRAVES LÉSIONS PHYSIQUES, VOIRE LA MORT, ET/OU DES DOMMAGES AUX OBJETS.

IL EST DE LA RESPONSABILITÉ DU PROPRIÉTAIRE, DE L'EXPLOITANT DE L'INSTALLATION ET DE LEURS EMPLOYÉS, CADRES ET SUPERVISEURS de veiller à ce que la zone où la Machine actionnée par ou au moyen de la Radiocommande Autec se trouve et fonctionne soit clairement définie et indiquée, en respectant toutes les instructions et tous les avertissements fournis par Autec et conformément aux Lois, aux Réglementations et aux Normes applicables, même locales. Ils doivent également vérifier si les indications qui avertissent et signalent à TOUTES LES PERSONNES que la Machine est actionnée par ou au moyen d'une Radiocommande et qui interdisent tout accès non autorisé à la zone sont suffisantes. LE NON-RESPECT DE CETTE INDICATION PEUT CAUSER DE GRAVES LÉSIONS PHYSIQUES, VOIRE LA MORT, ET/OU DES DOMMAGES AUX OBJETS.

SI LA RADIOCOMMANDE AUTEC N'EST PAS UTILISÉE DE MANIÈRE SÛRE ET EN RESPECTANT LES INSTRUCTIONS ET LES AVERTISSEMENTS FOURNIS PAR AUTEC, ET CONFORMÉMENT AUX LOIS, AUX RÈGLEMENTS ET AUX NORMES APPLICABLES, MÊME LOCALES, ET/OU SI L'UTILISATION DE LA RADIOCOMMANDE EST AUTORISÉE À DES UTILISATEURS OU À D'AUTRES PERSONNES QUI NE SONT PAS CONVENABLEMENT FORMÉES POUR L'UTILISATION SÛRE ET CORRECTE DU SYSTÈME OU DE LA MACHINE SUR LEQUEL LA RADIOCOMMANDE EST INSTALLÉE, DE GRAVES LÉSIONS PHYSIQUES, VOIRE LA MORT, ET/OU DES DOMMAGES AUX OBJETS PEUVENT SE VÉRIFIER.

SOMMAIRE

1 Informations pour consulter les instructions 7
1.1 Structure du Manuel d'utilisation et d'entretien 7
1.2 Légende et terminologie 9
1.3 Symboles 9
1.4 Destinataires des instructions 10
1.5 Conservation des instructions 10
1.6 Propriété intellectuelle 10
2 Présentation synthétique du produit 11
2.1 Série, Radiocommande et Unité 11
2.2 Conformité aux normes 11
2.3 Contacts et adresses utiles 11
2.4 Garantie 11
2.5 Assistance et pièces de rechange 11
3 Description de l'Unité de réception 12
4 Caractéristiques techniques 14
5 Fiche technique 16
6 Plaques 16
7 Signalisations lumineuses 17
7.1 Afficheur à 7 segments 17
7.2 Voyant POWER 18
7.3 Voyant STATUS 19
7.4 Voyant RUN 19
7.5 Voyant ERR 19
7.6 Voyant SETUP 20
8 Installation de l'Unité de réception 21
8.1 Avertissements pour l'Installateur 21
8.2 Positionnement de l'antenne 22
8.3 Câblage 22
8.4 Au terme de l’installation 23
9 Entretien 24
10 Dysfonctionnements signalés par l’Unité de réception 25
11 Démantèlement et mise à la casse 27

1 Informations pour consulter les instructions

Avant de lire la présente partie du Manuel, il faut avoir lu et compris la partie générale (Partie A) du Manuel fourni avec la Radiocommande.

1.1 Structure du Manuel d'utilisation et d'entretien

Le Manuel d'utilisation et d'entretien de la Radiocommande Autec consiste en différentes parties, toutes ensemble composent le Manuel qui doit être lu, compris et appliqué dans l'utilisation et l'entretien de la Radiocommande, par le Propriétaire de la Radiocommande, l'Utilisateur et par toutes les Personnes qui, pour une raison quelconque, doivent travailler avec la Radiocommande ou avec la Machine sur laquelle elle est installée.
La structure du Manuel d'utilisation et d'entretien de la Radiocommande est décrite dans le tableau suivant.

Partie	Titre	Contenus
A	Partie générale	- Informations de caractère général de la série. - Indications pour l'évaluation des risques du système « Machine+Radiocommande ». - Avertissements d'installation de la Radiocommande. - Avertissements pour l'utilisation et l'entretien de la Radiocommande. - Instructions pour un transport correct et une conservation correcte de la Radiocommande.
B	Conformité et fréquences	- Bandes de fréquence de travail de la Radiocommande. - Conformité et références aux normes de la Radiocommande.
C	Unité de transmission	Description et instructions de l'Unité de transmission, comprenant : - la description du fonctionnement, - les commandes, - les signalisations lumineuses, - les dysfonctionnements, - les instructions supplémentaires par rapport à la partie générale.
D	Unité de réception	Description et instructions de l'Unité de réception, comprenant : - la description du fonctionnement, - les signalisations lumineuses, - les dysfonctionnements, - les instructions supplémentaires par rapport à la partie générale.
E	Batterie et chargeur de batterie	Description, avertissements et instructions des batterie et des chargeurs de batterie, comprenant : - la description du fonctionnement, - les signalisations lumineuses, - les dysfonctionnements, - Instructions pour l'Utilisateur.

Les instructions d'utilisation et d'entretien sont complétées par la fiche technique de la Radiocommande qui :
- Décrit la configuration de l'Unité de transmission
- indique la correspondance entre les commandes envoyées par l'Unité de transmission et celles disponibles dans l'Unité de réception.

Toutes les instructions d'utilisation et d'entretien font partie intégrante de la Radiocommande Autec, de même que de la Machine, du système, du dispositif ou de l'installation qui est équipé de la Radiocommande.
Le Fabricant de la Machine ou de l'installation sur laquelle la Radiocommande est installée, le Propriétaire et l'Utilisateur de la Machine doivent vérifier si le Manuel d'utilisation et d'entretien et les parties qui le composent sont insérés dans le Manuel d'utilisation et d'entretien de la Machine.

ⓘ	Les traductions du Manuel sont contenues dans le CD en annexe à chaque Manuel d'utilisation et d'entretien.

Pour identifier dans le CD chaque partie du Manuel dans la langue nécessaire, agir comme suit :
- Choisir la langue souhaitée
- sélectionner chaque partie du Manuel en utilisant le code présent sur la couverture de chacune d'elles.

1.2 Légende et terminologie

ⓘ	Contacter Autec en cas de doute ou de questions sur les instructions, le symboles, les avertissements ou les images.

Dans cette partie du Manuel, les termes énumérés ci-dessous auront les mêmes définitions présentées dans le même paragraphe de la partie générale (Partie A) :

- **Unité**
- **Radiocommande**
- **Unité de transmission**
- **Unité de réception**
- **Machine**
- **Fabricant**
- **Installateur**
- **Utilisateur**
- **Technicien d'entretien**
- **Manuel ou Manuel d'utilisation et d'entretien**
- **Manuel d'installation**
- **Personne**
- **Propriétaire**

Les fonctions indiquées pour le Fabricant, l'Installateur, l'Utilisateur et le Technicien d'entretien peuvent être développées spécifiquement par un seul sujet, qui aura les compétences nécessaires et prendra les responsabilités correspondantes. Chaque sujet doit connaître les instructions du instruction en fonction de l'activité qu'il exerce.
Par exemple, si un Fabricant développe aussi la fonction d'Installateur, et/ou de Technicien d'entretien, il devra connaître et suivre aussi les instructions spécifiquement destinées à ces sujets. Le même critère devra être appliqué au cas où, par exemple, un Utilisateur prendrait la fonction de Fabricant et/ou d'Installateur.

1.3 Symboles

ⓘ	Ce symbole indique les parties du texte du Manuel qui doivent être lues avec un attention particulière.
⚠ WARNING	**Ce symbole indique des parties du texte du Manuel contenant des avertissements, des informations et/ou des instructions particulièrement importantes du point de vue de la sécurité et dont la non-compréhension peut causer des dangers aux Personnes et/ou aux objets.**

1.4 Destinataires des instructions

Les destinataires des instructions sont énumérés dans le même paragraphe de la partie générale : consulter donc cette partie.

1.5 Conservation des instructions

Les consignes pour la conservation des instructions sont décrites dans le même paragraphe de la partie générale : consulter donc cette partie.

1.6 Propriété intellectuelle

Les liens associés à la propriété intellectuelle sont décrits dans le même paragraphe de la partie générale : consulter donc cette partie.

2 Présentation synthétique du produit

2.1 Série, Radiocommande et Unité

Cette partie du Manuel concerne l'Unité de réception CRP d'une Radiocommande Autec de la série Dynamic+P.
Les Radiocommandes Autec de la série Dynamic+P sont conçues pour être utilisées sur des Machines dans le but de fournir une interface de commande, utilisable depuis une distance et une position appropriées, pour gérer leur système de commande et de contrôle.

2.2 Conformité aux normes

La conformité des Radiocommandes aux normes et aux exigences et conditions de fonctionnement de chaque pays est décrite dans la partie spécifique du Manuel « Conformité et fréquences » (Partie B).

2.3 Contacts et adresses utiles

Les Radiocommandes sont constituées de Autec Srl – Via Pomaroli, 65 - 36030 Caldogno (VI) - Italy.
Les contacts relatifs à Autec, à ses distributeurs, revendeurs et techniciens d'entretien agréés sont disponibles sur le site Internet www.autecsafety.com.

2.4 Garantie

Les conditions générales de garantie sont indiquées dans la feuille spécifique en annexe à la présente documentation et dans la section spécifique du site Internet www.autecsafety.com.

2.5 Assistance et pièces de rechange

Pour demander des interventions d'assistance technique et/ou des pièces de rechange, se référer aux contacts énumérés sur le site Internet www.autecsafety.com.
Lors de la demande à Autec ou à un distributeur, revendeur et Technicien d'entretien agréé, il faudra informer le numéro de série de la Radiocommande, indiqué dans la plaque d'identification de l'Unité de transmission et/ou de l'Unité de réception.

3 Description de l'Unité de réception

L'Unité de réception CRP s'interface avec la Machine en utilisant les sorties numériques et proportionnelles ou le protocole de communication CANopen® qui lui permet de communiquer sur un réseau de bus CAN.
Entre les sorties numériques de l'Unité de réception, il y a deux sorties STOP et deux sorties SAFETY.
Dans la Fiche technique, les sorties STOP sont identifiées par STP_1 et STP_2 tandis que les sorties SAFETY sont identifiées par SAF_1 et SAF_2.

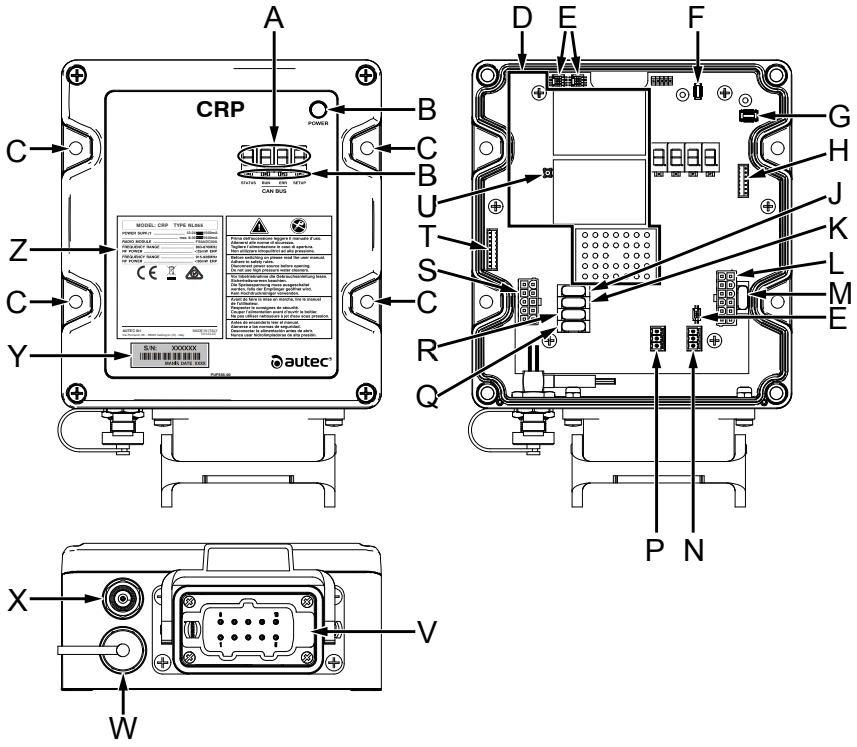

A	Afficheur à 7 segments
B	Voyant
C	Trous de fixation
D	Module radio de la carte électronique
E	Interrupteur DIP
F	Connecteur OP-MEM (pour la carte mémoire en option)
G	Connecteur DATA-KEY (pour la carte mémoire)
H	Connecteur pour la programmation
J	Fusible F5
K	Fusible F6
L	Connecteur pour l'alimentation et les sorties numériques
M	Fusible F9
N	Connecteur pour le réseau CAN BUS 2
P	Connecteur pour le réseau CAN BUS 1
Q	Fusible F8
R	Fusible F7
S	Connecteur pour les sorties STOP et SAFETY
T	Connecteur interne pour la commande par câble
U	Connecteur MMCX pour l'antenne externe avec rallonge
V	Connecteurs ou serre-câbles
W	Connecteur externe pour la commande par câble
X	Connecteur TNC pour l'antenne externe avec rallonge
Y	Plaque d’identification de la Radiocommande
Z	Plaque des données techniques

4 Caractéristiques techniques

Tension d'alimentation	8-30V⎓ (0.4A)
Antenne interne	intégrée
Antenne externe	fouet ¼λ dédié
Portée des sorties STP_1 et STP_2	3A (30V⎓)
Portée des sorties STP_1 et STP_2 (filtered)	0.5A (30V⎓)
Portée des sorties SAF_1 et SAF_2	3A (30V⎓)
Portée des sorties numériques	2A (30V⎓)
Protection de la sortie STP_1 (fusible F8)	3A (32V⎓, autofuse)
Protection de la sortie STP_2 (fusible F7)	
Protection de la sortie SAF_1 (fusible F6)	
Protection de la sortie SAF_2 (fusible F5)	
Protection de l'alimentation (fusible F9)	10A (32V⎓, autofuse)
Temps de déclenchement de l'UMFS	1s
Matière du boîtier	PA6 (30%fv)
Degré de protection	IP65 (NEMA 4)
Poids	1kg (2.2lb)

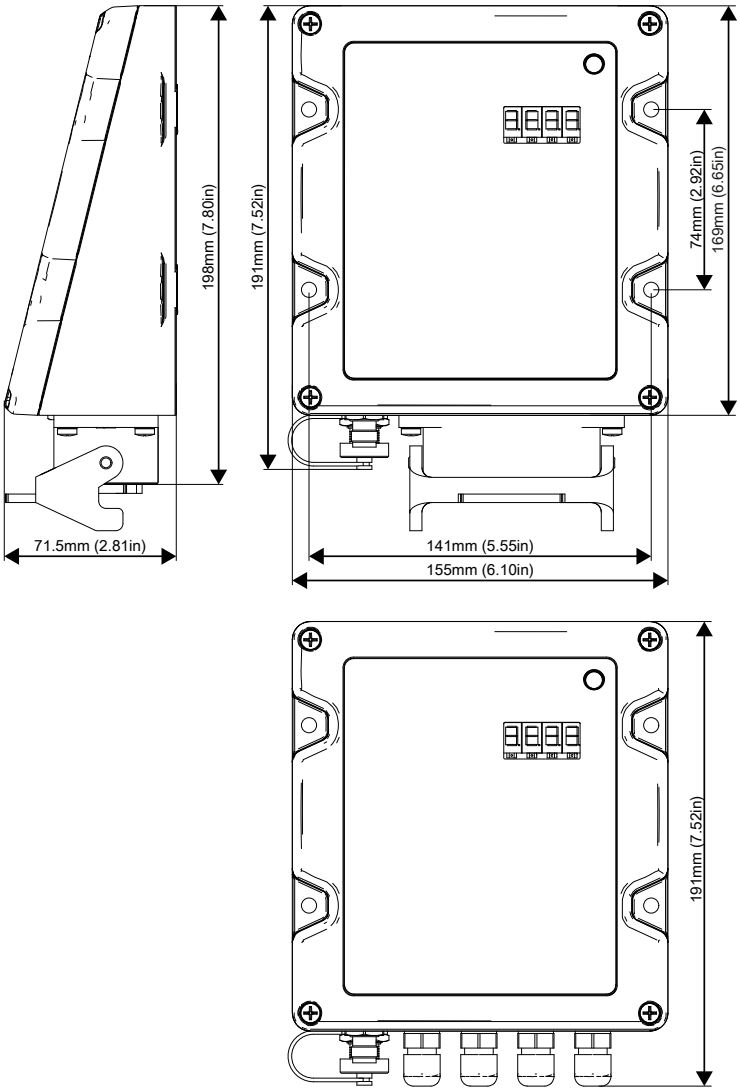
198mm (7.80in)
191mm (7.52in)
74mm (2.92in)
169mm (6.65in)
71.5mm (2.81in)
141mm (5.55in)
155mm (6.10in)
191mm (7.52in)

5 Fiche technique

La fiche technique de la Radiocommande :
- Décrit la configuration de l'Unité de transmission
- indique la correspondance entre les commandes envoyées par l'Unité de transmission et celles disponibles dans l'Unité de réception.

La fiche technique doit être compilée, contrôlée et signée par l'Installateur responsable du câblage.
Une fiche technique doit toujours rester jointe à ce Manuel : si la fiche technique doit être utilisée pour des démarches administratives (vérifications, essais, etc.), il faut en faire une copie.

WARNING	**Le câblage des sorties de l'Unité de réception doit toujours correspondre aux indications de la fiche technique.**

6 Plaques

Plaque	Position	Informations reportées
Plaque d'identification de la Radiocommande	Couvercle de l'Unité de réception	Le numéro de série de la Radiocommande (S/N), un code à barres et l'année de fabrication.
Plaque des données techniques	Couvercle de l'Unité de réception	Le MODEL, le TYPE et les principales caractéristiques techniques de l'Unité de réception, le marquage et les marques éventuelles de la Radiocommande.

7 Signalisations lumineuses

L'Unité de réception CRP dispose de quatre afficheurs à sept segments et de cinq LED appelées POWER, STATUS, RUN, ERR et SETUP.

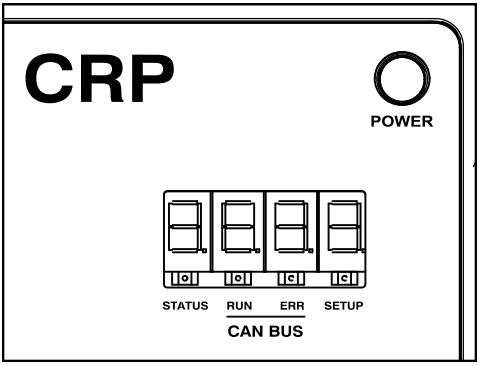

La signification de l'allumage des signalisations lumineuses est décrite dans les paragraphes suivants ; les éventuelles actions à adopter sont reportées dans le chapitre 10.

7.1 Afficheur à 7 segments

Les afficheurs à 7 segments signalent l'état de l'Unité de réception et de la liaison radioélectrique. En outre, les afficheurs à sept segments signalent les erreurs sur les sorties STOP et SAFETY (voir chapitre 10).

7.1.1 Radiocommande

Signalisation	Signification
- - - -	L'Unité de transmission et l'Unité de réception ne communiquent pas entre elles.
r U n a	La radiocommande a démarré.
c 3 4 a	Température interne de l'Unité de réception (°C).
U 0 8. 4 a	Tension d'alimentation de l'Unité de réception (V).

a. Ces signalisations alternent les unes avec les autres lorsque la Radiocommande est activée.

7.1.2 Radiocommande « Take & Release »

Signalisation	Signification
1	L'Unité de réception est occupée par l'Unité de transmission TU N° 1, mais les Unités ne communiquent pas entre elles.
2	L'Unité de réception est occupée par l'Unité de transmission TU N° 2, mais les Unités ne communiquent pas entre elles.
run b	La radiocommande est démarrée et l'Unité de réception est occupée par l'Unité de transmission TU N° 1.
run 2 c	La radiocommande est démarrée et l'Unité de réception est occupée par l'Unité de transmission TU N° 2.
t 34 b c	Température interne de l'Unité de réception (°C).
u 0.84 b c	Tension d'alimentation de l'Unité de réception (V).

b. Ces signalisations alternent les unes avec les autres lorsque la Radiocommande est démarrée et que l'Unité de réception est occupée par l'Unité de transmission TU N° 1.

c. Ces signalisations alternent les unes avec les autres lorsque la Radiocommande est démarrée et que l'Unité de réception est occupée par l'Unité de transmission TU N° 2.

7.2 Voyant POWER

Le voyant POWER signale l'état de l'Unité de réception et de la liaison radioélectrique.

Signalisations	Significations
Le voyant POWER est éteint.	L'Unité de réception est éteinte.
Le voyant POWER est allumé.	L'Unité de transmission et l'Unité de réception ne communiquent pas entre elles.
La LED POWER répète un clignotement, puis une pause.	La Radiocommande est activée et les Unités communiquent via radio dans la bande de fréquence 863-870 MHz ou 2400-2483,5 MHz.
La LED POWER répète deux clignotements, puis une pause.	La Radiocommande est activée et les Unités communiquent via radio dans la bande de fréquence 915-928 MHz.
La LED POWER répète trois clignotements, puis une pause.	La Radiocommande est activée et les Unités communiquent via câble à travers la commande par câble.

7.3 Voyant STATUS

Le voyant STATUS signale la présence de défauts sur les sorties ou sur l'alimentation et indique la réception de données de l'Unité de transmission.

Signalisations	Significations
Le voyant STATUS est éteint.	L'Unité de transmission et l'Unité de réception ne communiquent pas entre elles.
Le voyant STATUS clignote lentement.	Présence d'une surtension sur l'alimentation.
Le voyant STATUS clignote rapidement.	L'Unité de réception reçoit des données de l'Unité de transmission.

7.4 Voyant RUN

Le voyant RUN signale l'état de la communication de l'Unité de réception avec le nœud maître du réseau CAN.

Signalisations	Significations
Le voyant RUN est éteint.	L'Unité de réception comme nœud à l'intérieur du réseau CAN est éteinte.
Le voyant RUN clignote.	L'Unité de réception n'envoie pas les commandes au réseau CAN.
Le voyant RUN est allumé.	L'Unité de réception comme nœud à l'intérieur du réseau CAN fonctionne correctement.

Les signalisations du voyant RUN correspondent au standard CANopen®, recommandation CiA 303-3.

7.5 Voyant ERR

Le voyant ERR signale l'état de la communication CAN.

Signalisations	Significations
Le voyant ERR est éteint.	La communication CAN fonctionne correctement.
Le voyant ERR clignote.	La communication CAN ne fonctionne pas correctement.
Le voyant ERR est allumé.	La communication CAN est absente.

Les signalisations du voyant ERR correspondent au standard CANopen®, recommandation CiA 303-3.

7.6 Voyant SETUP

La LED STATUS signale l’état de la carte mémoire et de la clé de code.

Signalisations	Significations
Le voyant SETUP est éteint.	Absence d'alarmes dans la carte mémoire ou dans la clé de code.
Le voyant SETUP clignote une fois.	Une erreur a été détectée sur la clé de code.
Le voyant SETUP clignote deux fois.	Une erreur a été détectée sur la carte mémoire.

8 Installation de l'Unité de réception

Des avertissements d'installation supplémentaires à ceux de ce chapitre sont présents dans le chapitre « Installation » dans la « Partie A » du Manuel d'utilisation et d'entretien. Il faut donc consulter cette partie du Manuel.

8.1 Avertissements pour l'Installateur

L'Installateur doit :

- Respecter attentivement toutes les instructions et les avertissements fournis par le Fabricant de la Machine.
- Respecter attentivement toutes les instructions et les avertissements fournis par le responsable de la mise en service ou de la mise à disposition de la Machine pour le travail.
- Respecter attentivement toutes les instructions et les avertissements contenus dans le Manuel de la Radiocommande.
- Respecter toutes les lois, les règlements et les normes applicables, même locales.
- Travailler avec la Radiocommande Autec uniquement conformément à ce Manuel et toutes ses parties, à tous les avertissements et les instructions fournies par Autec et à toutes les lois, les règlements et les normes applicables, même locales.
- Commander la Machine sur laquelle la Radiocommande Autec est installée uniquement conformément aux avertissements et aux instructions fournis par le Fabricant de la Machine et à toutes les lois, les règlements et les normes applicable, même locales.
- Commander la Machine sur laquelle la Radiocommande Autec est installée uniquement lorsqu'il se trouve dans une condition de sécurité et permettant de voir parfaitement toute la zone de fonctionnement de la Machine.
- informer immédiatement ses supérieurs et/ou les responsables du lieu de travail et/ou de la Machine de pannes, ruptures, desserrages, usure anormale, détachements éventuels et/ou de toute autre anomalie pouvant provoquer un dysfonctionnement de la Radiocommande et/ou de la Machine ou causer des dommages aux Personnes et/ou aux objets.
- conserver l'Unité de transmission de manière sûre et de manière à ce qu'elle ne puisse pas être utilisée par du personnel non autorisé ou non qualifié.

ⓘ	LES AVERTISSEMENTS ET LES INSTRUCTIONS SUPPLÉMENTAIRES CONTENUS DANS LES AUTRES PARTIES DE CE MANUEL DOIVENT ÊTRE RESPECTÉS.

8.2 Positionnement de l'antenne

WARNING

L'Unité de réception est configurable avec l'antenne interne ou l'antenne externe (voir la Fiche Technique). En cas d'antenne externe, l'antenne ne doit pas être posée directement sur le boîtier de l'Unité de réception, mais doit être montée à l'aide du kit-rallonge de l'antenne même.

8.3 Câblage

WARNING

Réaliser le câblage interne de l'Unité de réception en utilisant des fils électriques avec une température de service d'au moins 125 °C.

Regrouper les fils de câblage de sorte que tous les groupes de fils soient éloignés du module radio de la carte électronique afin de prévenir les brouillages et les risques relatifs à la sécurité électrique.

Le courant des sorties STOP est interrompue périodiquement pendant environ 1 ms toutes les 100 ms. Cette interruption doit être prise en compte lors de l'évaluation des risques. En cas d'utilisation des sorties STOP pour alimenter des dispositifs électroniques, vérifier leur compatibilité avec cette interruption périodique (si nécessaire, appliquer des filtres appropriés).

Lorsqu'une panne est détectée sur les sorties SAFETY, les sorties STOP s'ouvrent automatiquement dans les 200 ms. Ce retard est pris en compte lors de l'évaluation des risques.

Les sorties SAF_1, SAF_2 ont été dimensionnées pour piloter des charges d'alimentation et sont protégées par des fusibles et des transils afin d'en garantir la longévité maximale dans la plupart des applications. Si ces sorties sont connectées à une charge inductive (ex. électrovannes, relais), il convient d'appliquer une diode de recirculation directement sur la charge afin de réduire davantage les effets des courants de démagnétisation.

8.4 Au terme de l'installation

WARNING	**Refermer correctement l'Unité de réception pour maintenir la protection contre la poussière, les polluants et l'eau :** - **Vérifier si le joint est en bon état et correctement placé.** - **Contrôler si les parties du boîtier sont correctement montées afin qu'elles se chevauchent.** - **Visser les vis présentes.**

9 Entretien

Les instructions pour un entretien correct de la Radiocommande sont décrites dans le chapitre « Entretien » dans la « Partie A » du Manuel d'utilisation et d'entretien. Il faut donc consulter cette partie du Manuel.

10 Dysfonctionnements signalés par l'Unité de réception

Le tableau ci-dessous indique les dysfonctionnements pouvant être détectés à partir de l'allumage des voyants présents dans l'Unité de réception.
Si le problème persiste après avoir appliqué l'action corrective indiquée, contacter le service d'assistance du Fabricant de la Machine.

Signalisations	Causes possibles	Actions correctives
Le voyant POWER est éteint.	L'Unité de réception est éteinte.	Vérifier l'état du fusible de protection de l'alimentation (fusible F9). Brancher correctement la fiche de raccordement et alimenter l'Unité de réception.
STP1	Alarme sur la sortie STP_1.	Vérifier l'état du fusible de protection de la sortie STP_1 (fusible F8). Brancher correctement la fiche de raccordement. Vérifier le câblage de la sortie STP_1.
STP2	Alarme sur la sortie STP_2.	Vérifier l'état du fusible de protection de la sortie STP_2 (fusible F7). Brancher correctement la fiche de raccordement. Vérifier le câblage de la sortie STP_2.
SAF1	Alarme sur la sortie SAF_1.	Vérifier l'état du fusible de protection de la sortie SAF_1 (fusible F6). Brancher correctement la fiche de raccordement. Vérifier le câblage de la sortie SAF_1.
SAF2	Alarme sur la sortie SAF_2.	Vérifier l'état du fusible de protection de la sortie SAF_2 (fusible F5). Brancher correctement la fiche de raccordement. Vérifier le câblage de la sortie SAF_2.

Signalisations	Causes possibles	Actions correctives
Le voyant STATUS clignote lentement.	Présence d’une surtension sur l’alimentation.	Vérifier si l’alimentation de l’Unité de réception se trouve dans les limites de tension indiquées dans les caractéristiques techniques.
Le voyant STATUS clignote rapidement en mode discontinu.	L’Unité de réception perd des données envoyées par l’Unité de transmission.	Rapprocher l’Unité de transmission de l’Unité de réception. Si cette signalisation persiste, contacter le service d'assistance du Fabricant de la Machine.
Le voyant RUN clignote.	L'Unité de réception n'envoie pas les commandes au réseau CAN.	Contacter le service d'assistance du Fabricant de la Machine.
Le voyant ERR clignote.	Erreur de communication CAN.	
A H r	La Radiocommande est allumée depuis huit heures.	Il faut éteindre l'Unité de transmission et rallumer la Radiocommande.
Le voyant SETUP clignote deux fois.	Une erreur a été détectée sur la carte mémoire.	Contacter le service d'assistance du Fabricant de la Machine.

11 Démantèlement et mise à la casse

Les instructions pour un démantèlement et une mise à la casse corrects de la Radiocommande sont décrites dans le chapitre « Démantèlement et mise à la casse » dans la « Partie A » du Manuel d'utilisation et d'entretien. Il faut donc consulter cette partie du Manuel.

autec®
Via Pomaroli, 65 - 36030 Caldogno (VI) - Italy
Tel. +39 0444 901000 - Fax +39 0444 901011
info@autecsafety.com - www.autecsafety.com

MADE IN ITALY