4.1 Wireless, Bluetooth

with vibration

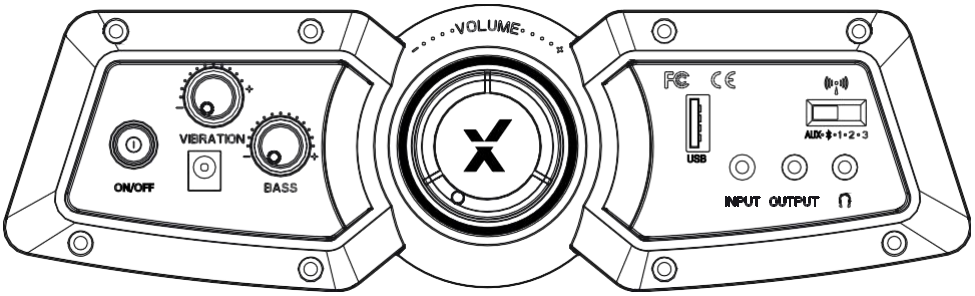

Need Help? Email: service@acecasual.com
Phone: 866-969-2603 www.xrockernation.com

IMPORTANT: You must keep your original retail receipt as proof of purchase.

Contents

English 3

French 13

Welcome to X Rocker!

Thank you for purchasing this X Rocker gaming chair. You are now close to enhancing your favorite games with **audio!**

To get started, please assemble the chair using the assembly instructions on the separate leaflet and then follow the instructions in this manual to **get rocking!**

Table of contents

4 Box contents and control panel overview
5 Wireless connection guide: PS4
6 Wireless connection guide: Xbox One
7 Wireless connection guide: TV (All systems)
8 Wired connection guide: TV (All consoles)
9 Wired connection guide: PS4 Controller only
10 Bluetooth connection guide
11 Troubleshooting tips
12 Health and safety information

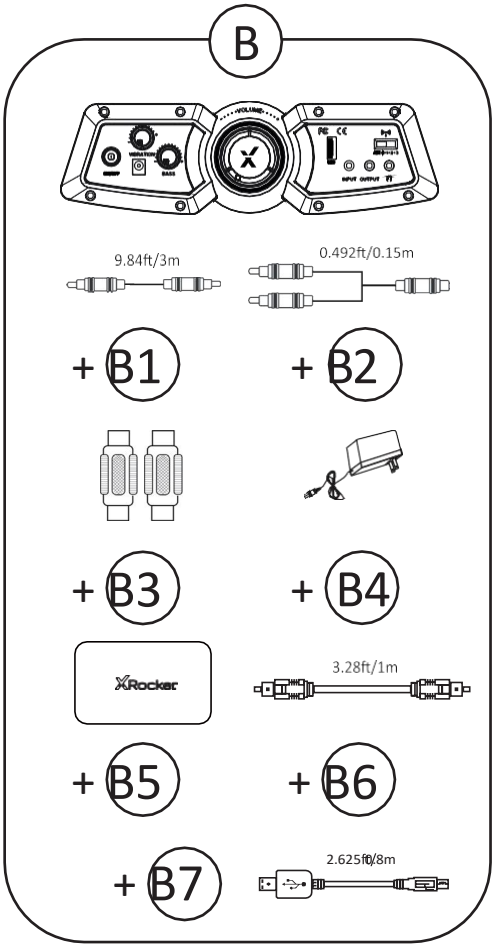

B1 - 3m 3.5mm to 3.5mm Audio cable

B2 - 15cm RCA to female 3.5mm audio cable

B3 - RCA female to female adapters

B4 - Power supply Cable

B5 - Wireless DAC Transmitter

B6 - 1m Optical Toslink Audio Cable

B7 - Micro USB Cable

Control panel overview

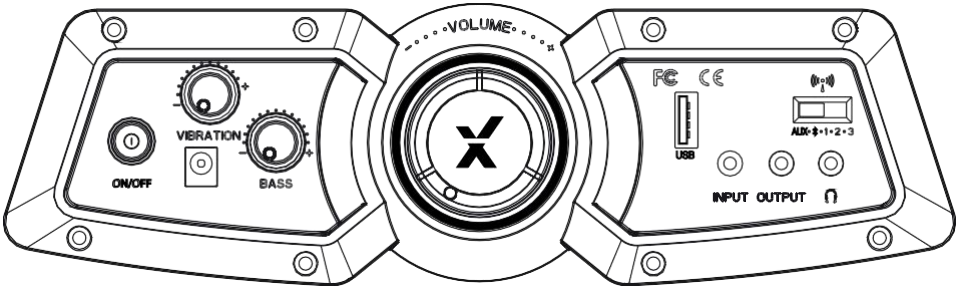

Wireless connection guide: PS4

Step 1: Make sure that the PS4™ system is switched OFF. Insert the micro USB cable into the X Rocker DAC converter and the other end into one of the front USB ports on the PS4™ system. Remove the clear plastic covers from both ends of the optical cable. Input one end of the optical cable into the X Rocker Wireless DAC (Slot titled SPDIF) and the other into the Optical SPDIF connector on the PS4™ system.

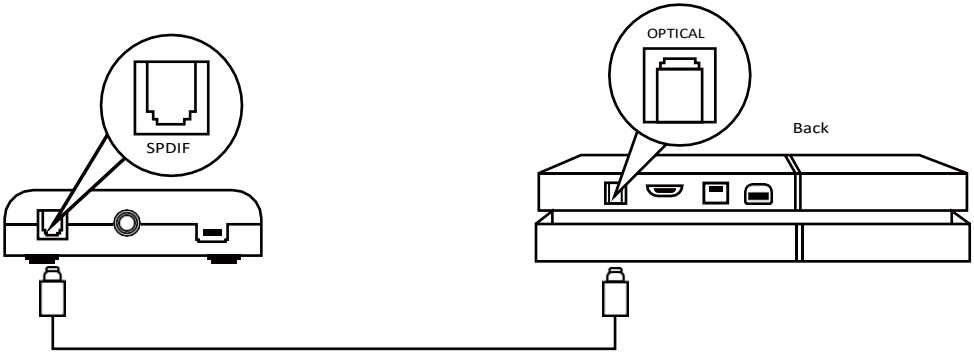

Step 2: Turn the PS4™ system back on. Select one of the wireless bands (1,2,3) on the wireless DAC and then switch to the corresponding band on the chair.

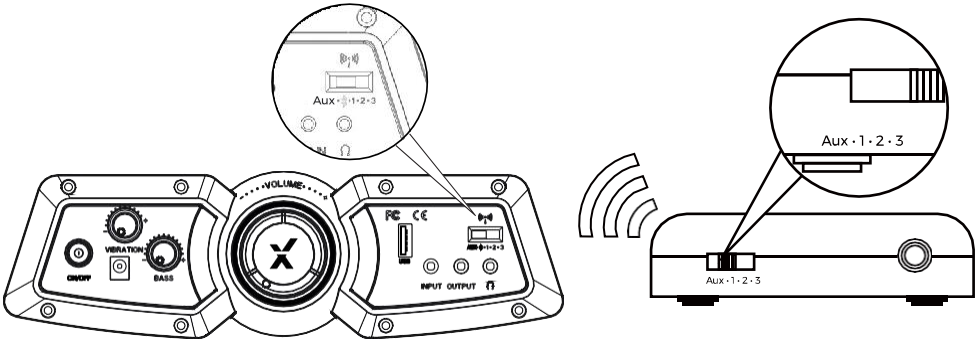

Step 3: On the main PS4™ menu screen Select (Settings) > [Sound and Screen] > [Audio Output Settings] > [Primary Output Port] Change this to [Digitial Optical] > choose AAC.

Save, exit and enjoy!

Wireless connection guide: Xbox One

Step 1: Make sure that the Xbox One™ system is switched OFF. Insert the micro USB cable into the X Rocker DAC converter and the other end into one of the back USB ports on the Xbox One™ system. Remove the clear plastic covers from both ends of the optical cable. Input one end of the optical cable into the X Rocker Wireless DAC Slot (labelled SPDIF) and another into the Optical SPDIF connector on the Xbox One™ system.

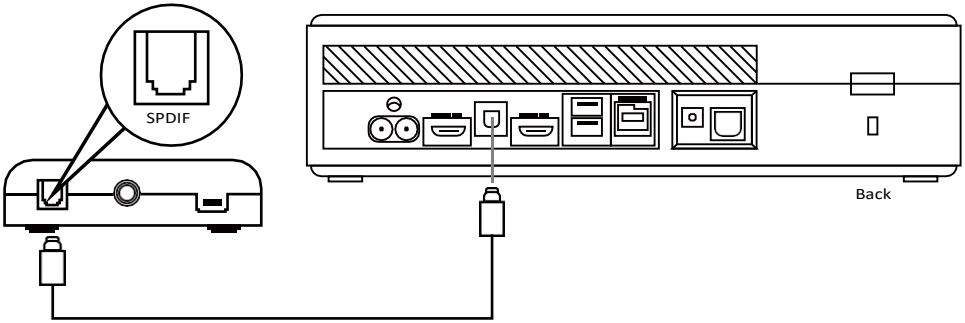

Step 2: Turn the Xbox One™ system back on. Select one of the wireless bands (1,2,3) on the wireless DAC and then switch to the corresponding band on the chair.

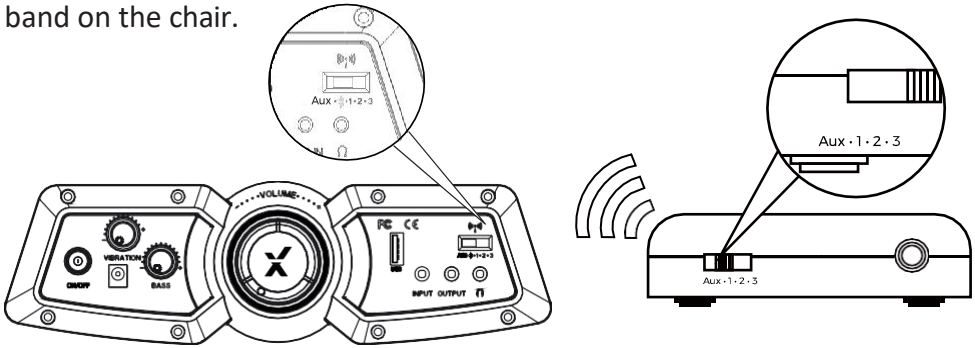

Step 3: On the Xbox One™ menu screen, Select (Settings) > [All Settings] > [Display and Sound] > [Audio Output] > under [Digital Audio], select [Optical Audio] and set it to [Stero Uncompressed]

Save, exit and enjoy!

Wireless connection guide: TV (All systems)

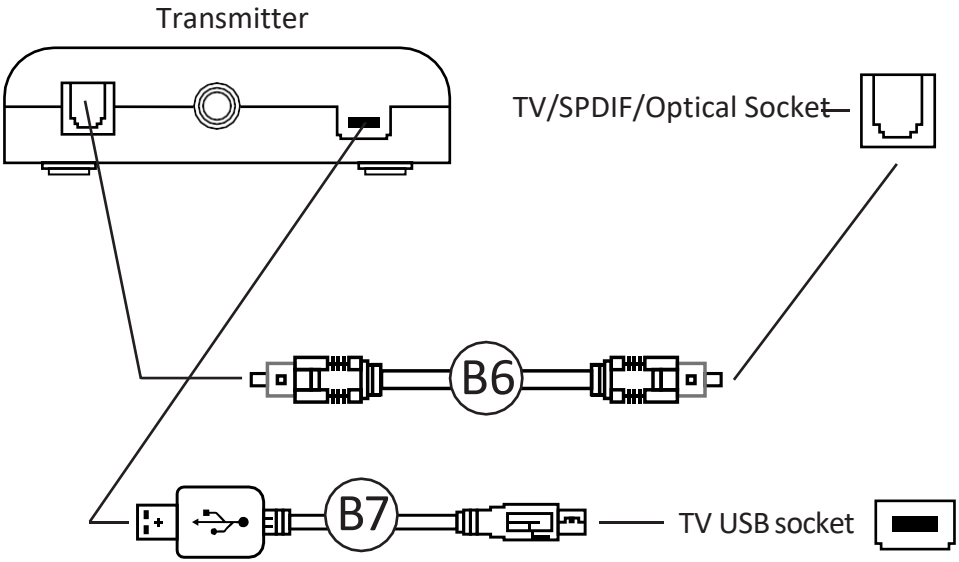

1. Connect **B6** Optical Cable to the **B5** Wirelesss DAC transmitter's SPDIF Port.
2. Connect other end of **B6** Optical Cable to the TV Optical socket.
3. Connect Micro USB Cable to the transmitter and other end to an available USB socket on the TV.
4. Once connected to your TV, increase volume to 50% of the maxiumum for the best sound level.**

* NOTE: If your TV does not feature an SPDIF or OPTICAL OUT Socket then you can instead use the 3.5mm audio connection to connect to a headphone socket.

** Depending on your TV you may need to enable the Optical output seperately.

Wired connection guide: TV (All consoles)

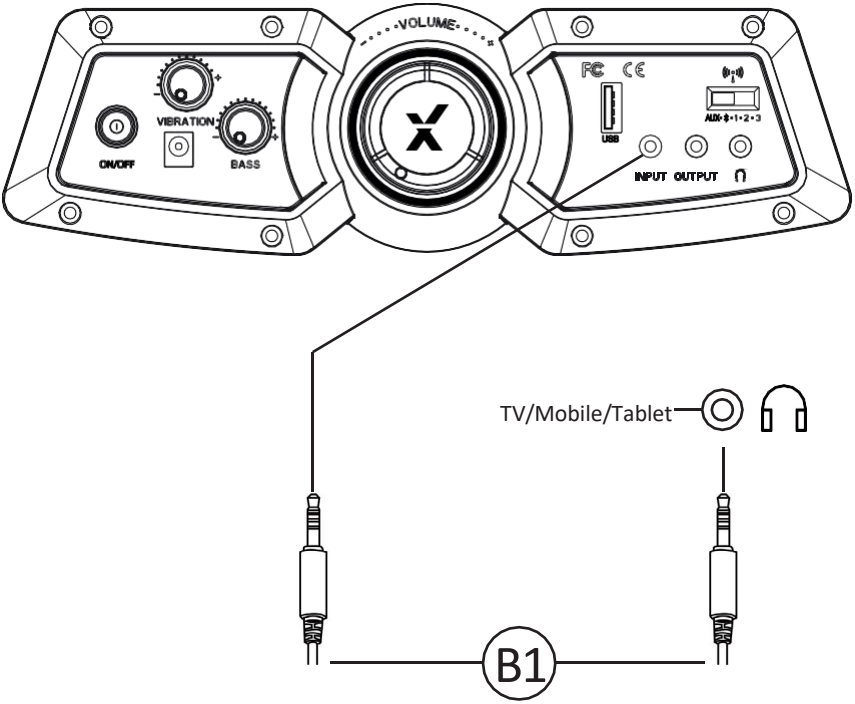

1. Connect **B1** Cable to X Rocker control panel MP3 INPUT sockets.
2. Connect other end of **B1** 3.5mm end into the headphone socket of your television.
3. Once connected to your TV, increase volume to 50% of the maximum for the best sound level. **

** Depending on your TV you may need to increase the headphone volume separately in the TV sound settings.

Wired connection guide: PS4 Controller only

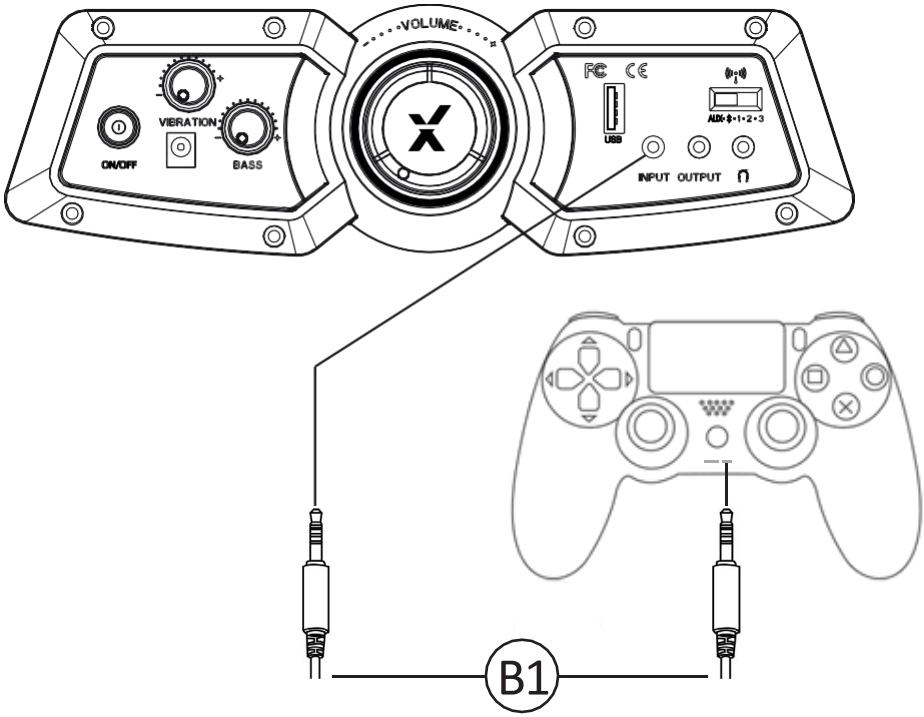

1. Connect the **B1** cable to the bottom of the PS4 controller via the headset socket.
2. Connect the other end of the **B1** cable to the chair via the green port.
3. With the PS4 turned on, go to the main menu (or locate the main menu screen). **Press and hold** the PS button on the PS4 controller until the quick menu appears on screen.
4. In this menu select **[Adjust sound and devices]**
5. Then select **[output to headphones]**
6. Change the setting from **[Chat Only]** to **[All audio]**
7. Make sure the volume in the previous menu is set to the maximum.
8. Set the control panel Wireless switch to the '**OFF**' position.

Bluetooth connection guide

Step 1:

Switch the X Rocker's wireless switch to the Bluetooth position.

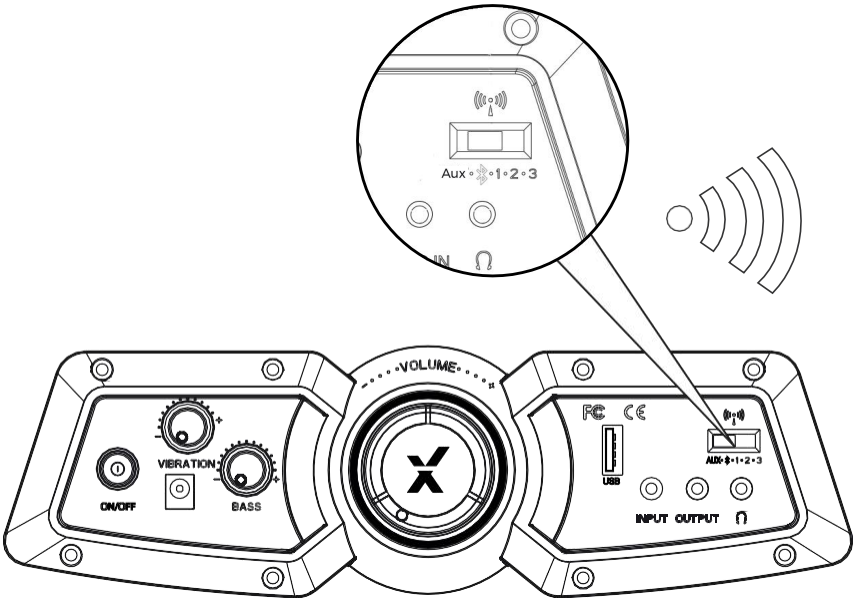

Step 2:

On the Audio output device go into its Bluetooth settings, turn Bluetooth on if it is not on already and search for **XROCKER**

. Upon finding this, select the **XROCKER** option.

If a passcode is required the four digit code will be **'0000'.**

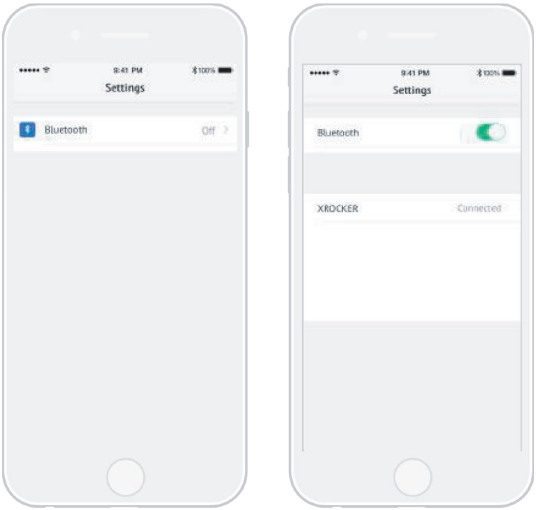

Troubleshooting tips

Issue	Troubleshooting steps
No power going to control panel	• Make sure that the power cable is connected correctly. • Make sure that the power supply at the power source is working correctly. • With the chair turned to the ON position, give the power cable a slight wiggle in the port. If any lights flicker (or not) then please contact support (details below).
No sound	• Review the connection methods on the previous page and try alternative connection methods if possible. • Confirm that the device/system is correctly configured as per previous connection guide. • Make sure that the wireless channel switcher is in the corresponding position that suits your connection method. (1,2,3 for wireless and AUX for wired connections).
Wireless transmitter cuts out during gameplay/No vibration or subwoofer sound via analogue connection	• Please make sure that the volume of the source device is at a higher level to strengthen the audio signal.
The cables connected to my X Rocker have been broken accidentally	• Please contact X Rocker support (service@acecasual.com) regarding this issue.
Interference over wireless connection	• In this case, try another of the three wireless bands to isolate the signal.

Health and safety information

• Avoid immersing or allowing the X Rocker to come into contact with liquids.
• Please consult X Rocker Support before unscrewing any of the electrical components on the chair.
• Please be mindful of any cabling laid out between the X Rocker and power source/audio device.
• Please be mindful of cabling attached when moving/swivelling the X Rocker.
• If the cables or electrical equipment are broken then this may present a choking risk, please contact Support for replacements and dispose of these parts safely.
• Do not stand on the X Rocker or exceed the 250lbs weight limit via other means.
•If your X Rocker comes with a pedestal,do not lean back on the chair to the point in which the pedestal would lift off the ground.
• If your X Rocker comes with armrests,X Rocker armrests are designed for support and comfort during gameplay, please do not use these as support for getting in/out of the chair.
• Playing audio for long periods at loud volumes may contribute to difficulties in hearing.
• Please be considerate to others when playing audio through the X Rocker speakers at higher volumes.

Bienvenue chez X Rocker !

Merci d’avoir acheté ce fauteuil gamer X Rocker. Vous êtes maintenant sur le point d’améliorer vos jeux préférés avec l’audio!

Commencez tout d’abord par monter le fauteuil en suivant les instructions de montage présentes sur la notice séparée puis familiarisez-vous avec cette notice pour **vous faire plaisir !**

Table des matières

14 Contenu de l’emballage et vue d’ensemble du panneau de commande

15 Guide de connexion sans fil : PS4

16 Guide de connexion sans fil : Xbox One

17 Guide de connexion sans fil : télévision (tous les systèmes)

18 Guide de connexion câblée : télévision (toutes les consoles)

19 Guide de connexion câblée : manette PS4 uniquement

20 Guide de connexion Bluetooth

21 Dépannage

22 Informations relatives à la santé et à la sécurité

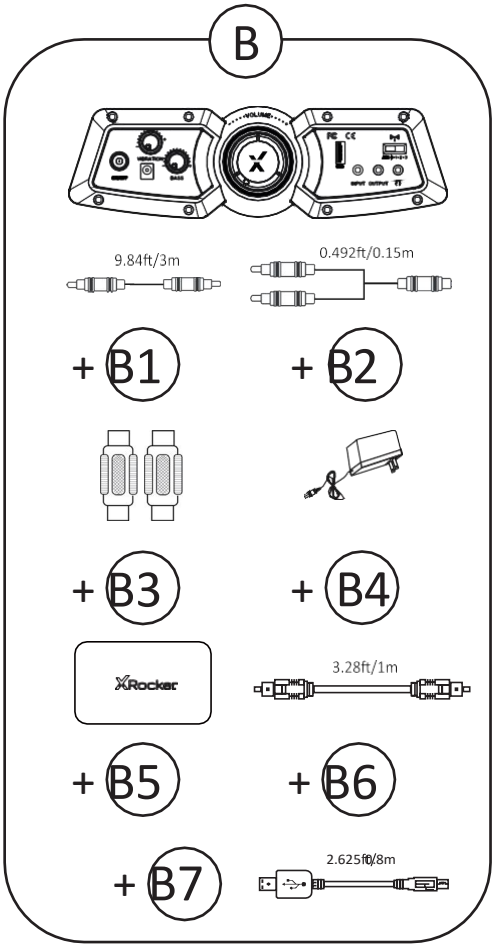

B1 - 3 m Câble audio 3,5 mm à 3,5 mm

B2 - 15 cm Câble audio RCA à 3,5 mm femelle

B3 - Adaptateurs RCA femelle à femelle

B4 - Câble d'alimentation secteur

B5 - Convertisseur numérique-analogique DAC sans fil

B6 - 1 m Connecteur audio Toslink optique

B7 - Câble micro-USB

Vue d'ensemble du panneau de commande

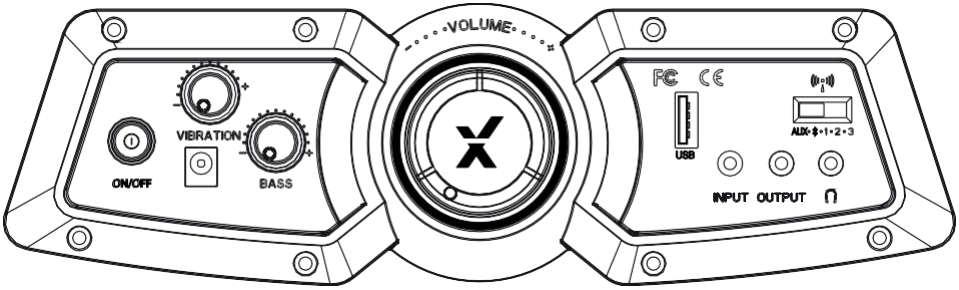

Guide de connexion sans fil : PS4

Étape 1 : Assurez-vous que le système PS4™ est ÉTEINT. Insérez une des extrémités du câble micro-USB dans le convertisseur numérique-analogique DAC du X Rocker et l'autre extrémité dans l'un des ports USB avant sur le système PS4™. Enlevez les protections en plastique transparent situées à chacune des extrémités du câble optique. Insérez une des extrémités du connecteur optique dans le convertisseur DAC sans fil du X Rocker (sortie marquée SPDIF) et l'autre extrémité dans le connecteur optique SPDIF sur le système PS4™.

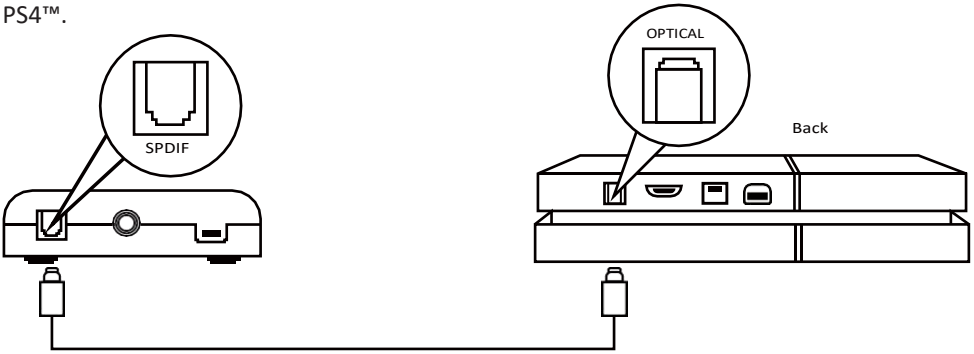

Étape 2 : Rallumez le système PS4™. Sélectionnez l'une des bandes sans fil (1, 2, 3) sur le convertisseur DAC sans fil puis basculez sur la bande correspondante sur le fauteuil

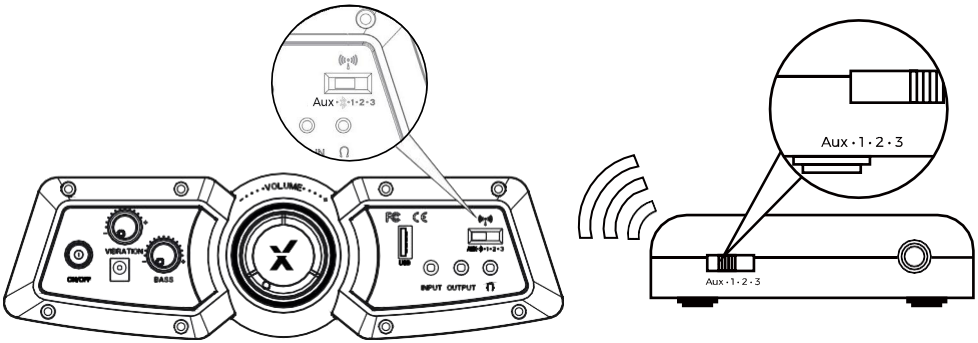

Étape 3 : Dans le menu principal PS4™, sélectionnez (Settings) (Paramètres) > [Sound and Screen] (Son et écran) > [Audio Output Settings] (Paramètres de sortie audio) > [Primary Output Port] (Port de sortie principal) et changez-le en [Digital Optical] (Optique numérique) > choisissez AAC.

Sauvegardez, quittez et profitez !

Guide de connexion sans fil : Xbox One

Étape 1 : Assurez-vous que le système Xbox One™ est ÉTEINT. Insérez une des extrémités du câble micro-USB dans le convertisseur numérique-analogique DAC du X Rocker et l'autre extrémité dans l'un des ports USB arrière sur le système Xbox One™. Enlevez les protections en plastique transparent situées à chacune des extrémités du câble optique. Insérez une des extrémités du connecteur optique dans la sortie du convertisseur DAC sans fil du X Rocker (marquée SPDIF) et l'autre extrémité dans le connecteur optique SPDIF sur le système Xbox One™.

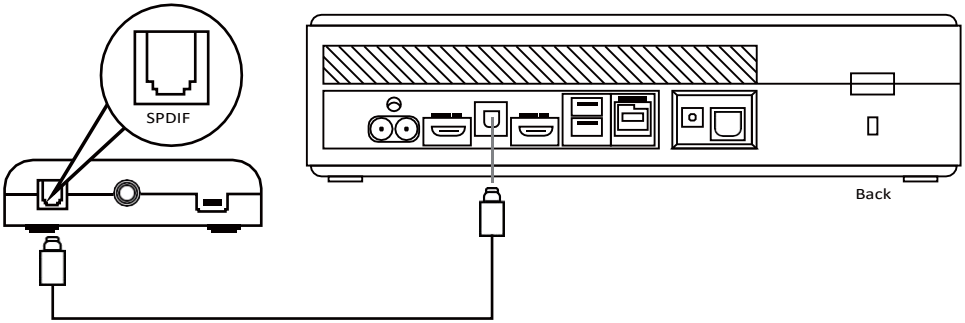

Étape 2 : Rallumez le système Xbox One™. Sélectionnez l'une des bandes sans fil (1, 2, 3) sur le convertisseur DAC sans fil puis basculez sur la bande correspondante sur le fauteuil.

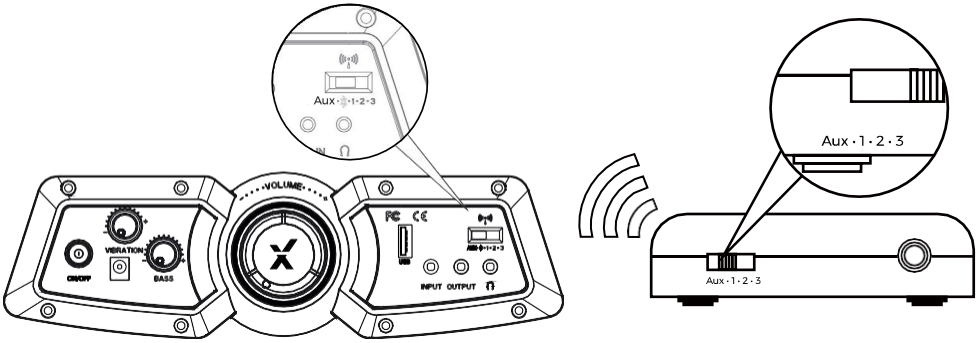

Étape 3 : Dans le menu Xbox One™, sélectionnez (Settings) (Paramètres) > [All Settings] (Tous les paramètres) > [Display and Sound] (Affichage et son) > [Audio Output] (Paramètres de sortie audio), sous [Digital Audio] (Digital audio), sélectionnez [Optical Audio] (Optique Audio) et réglez-le sur [Stereo Uncompressed] (Stéréo non compressé)

Sauvegardez, quittez et profitez !

Guide de connexion sans fil : télévision (tous les systèmes)

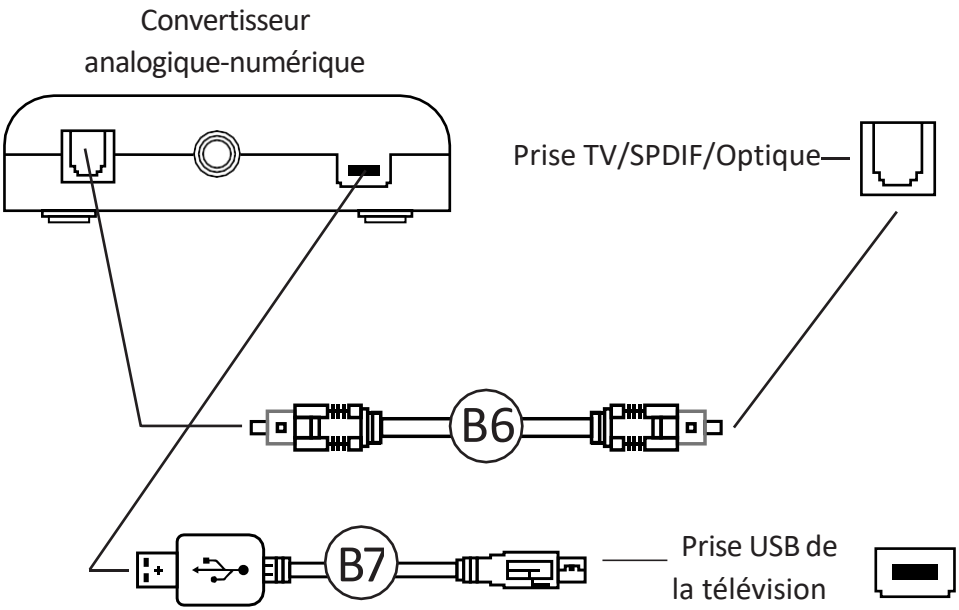

1. Connectez une des extrémités du câble optique B6 au port SPDIF du convertisseur analogique-numérique sans fil B5.
2. Connectez l'autre extrémité du câble optique B6 à la prise optique de la télévision.
3. Connectez une des extrémités du câble micro-USB au convertisseur et l'autre extrémité à l'une des prises USB disponibles sur la télévision.
4. Une fois connecté à votre télévision, augmentez le volume à 50% de son maximum pour le meilleur niveau sonore.***

* Remarque : Si votre télévision ne possède pas de prise SPDIF ou OPTICAL OUT, vous pouvez utiliser le connecteur audio 3,5 mm à la place pour une connexion à une prise casque.
** Sur certaines télévisions, vous devez activer la sortie optique séparément.

Guide de connexion câblée : télévision (toutes les consoles)

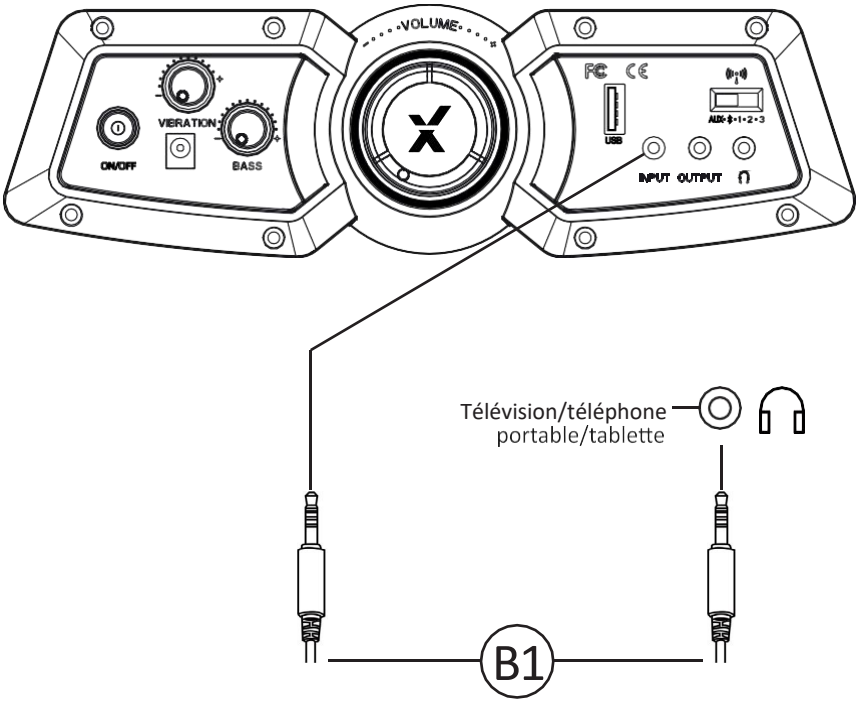

1. Connectez le câble B1 aux prises d'entrée (INPUT) RCA du panneau de commande du X Rocker.
2. Connectez l'autre extrémité 3,5 mm du câble B1 à la prise casque de votre télévision.
3. Une fois connecté à votre télévision, augmentez le volume à 50% de son maximum pour le meilleur niveau sonore. **

** Sur certaines télévisions, vous devez augmenter le volume de la sortie casque séparément, dans les paramètres de son de la télévision.

Guide de connexion câblée : manette PS4 uniquement

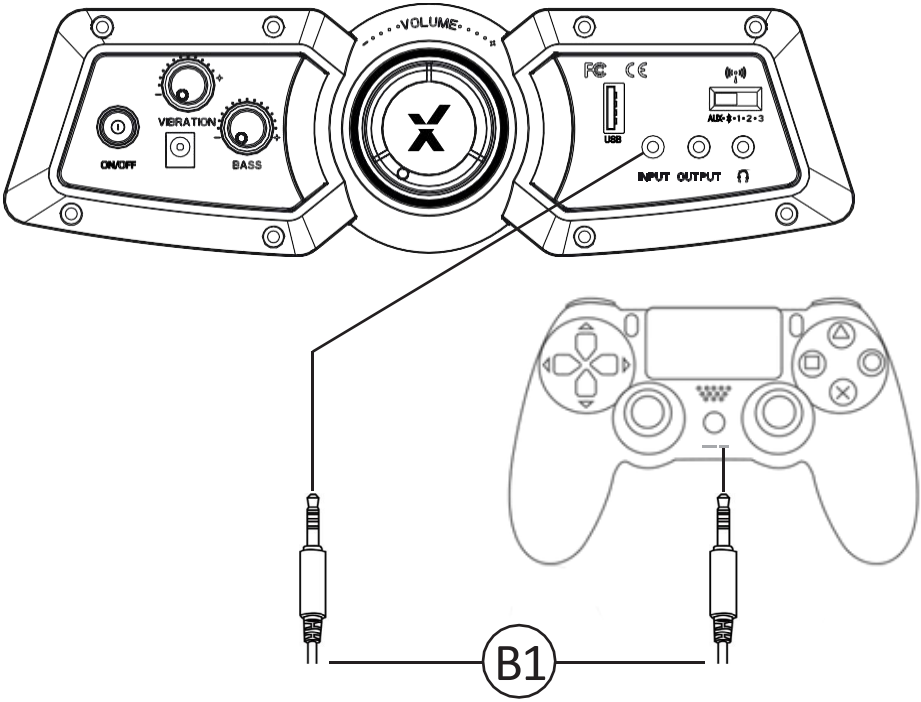

1. Connectez une des extrémités du câble B1 au bas de la manette PS4 via la prise casque.
2. Connectez l'autre extrémité du câble B1 au fauteuil via le port vert.
3. Une fois la PS4 allumée, allez dans le menu principal (ou trouvez l'écran du menu principal). Maintenez le bouton PS de la manette PS4 enfoncé jusqu'à ce que le menu rapide apparaisse à l'écran.
4. Dans ce menu, sélectionnez [Adjust sound and devices] (Réglage du son et des périphériques)
5. Sélectionnez ensuite [output to headphones] (sortie vers casque)
6. Modifiez le réglage de [Chat Only] (Chat audio uniquement) à [All audio] (Tout audio)
7. Assurez-vous que le volume dans le menu précédent est réglé sur le maximum.
8. Réglez le commutateur sans fil du panneau de commande en position « OFF » (arrêt).

Guide de connexion Bluetooth

Étape 1 :

Basculez le commutateur sans fil X Rocker en position Bluetooth.

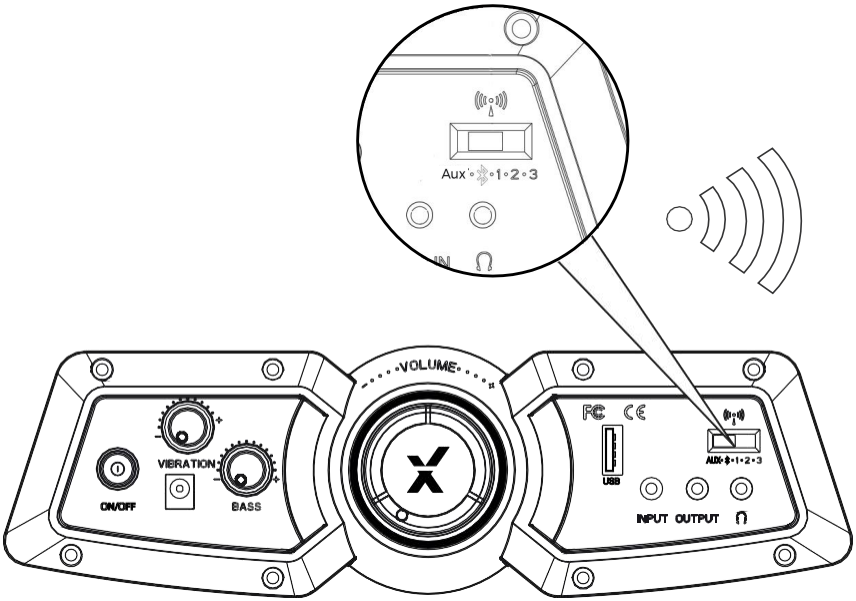

Étape 2 :

Allez dans les paramètres Bluetooth du périphérique de sortie audio, activez le Bluetooth si besoin et cherchez XROCKER. Une fois trouvé, sélectionnez l'option XROCKER. Si un mot de passe est requis, le code à quatre chiffres est '0000'.

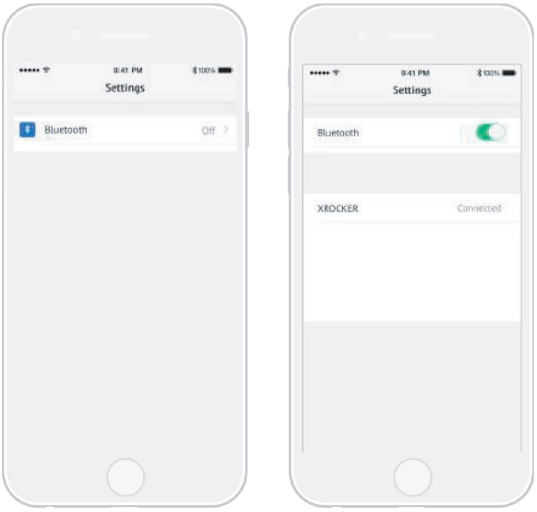

Dépannage

Problème	Solution
Le panneau de commande n'est pas sous tension	• Assurez-vous que le câble d'alimentation est correctement branché. • Assurez-vous que l'alimentation au niveau de la source d'alimentation fonctionne correctement. •Lorsque le fauteuil est en position « ON » (marche), bougez légèrement le câble d'alimentation au niveau du port. Si des lumières vacillent (ou non), veuillez contacter l'assistance technique (détails ci-dessous).
Absence de son	• Examinez les modes de connexion sur la page précédente et essayez si possible les modes de connexion alternatifs. •Confirmez que le périphérique/système est correctement configuré, comme spécifié dans le guide de connexion précédent. •Veillez à ce que le commutateur de canal sans fil soit dans la position correspondant à votre mode de connexion. (1, 2, 3 pour les connexions sans fil et AUX pour les connexions câblées).
Le convertisseur analogique-numérique sans fil se coupe lorsque vous jouez / Aucune vibration ou son de caisson de graves via la connexion analogique	• Veuillez augmenter le volume du dispositif source est pour renforcer le signal audio.
Les câbles connectés à mon X Rocker ont été accidentellement cassés	• Veuillez contacter l'assistance X Rocker (service@acecasual.com) pour ce problème.
Interférences sur la connexion sans fil	• Dans ce cas, essayez d'utiliser une des trois autres bandes sans fil pour isoler le signal.

Informations relatives à la santé et à la sécurité

•Évitez de plonger le X Rocker ou de le mettre en contact avec des liquides.
•Consultez l'assistance X Rocker avant de dévisser un composant électrique du fauteuil.
•Faites toujours attention aux câbles situés entre le fauteuil X Rocker et la source d'alimentation/le périphérique audio.
•Faites toujours attention aux câbles branchés lorsque vous déplacez ou faites rouler le X Rocker.
•Si les câbles ou le matériel électrique sont cassés, il y a un risque d'électrocution. Veuillez contacter l'assistance pour obtenir des pièces de rechange et jetez les pièces endommagées conformément à la réglementation en vigueur.
•Ne vous tenez pas debout sur le X Rocker ou ne dépassez pas la limite de poids de 250lbs par d'autres moyens.
•Si votre X Rocker est pourvu d'un pied, ne vous penchez pas en arrière sur le fauteuil jusqu'au point où le pied se soulèverait du sol.
•Si votre X Rocker est pourvu d'accoudoirs, les accoudoirs X Rocker sont conçus pour le soutien et le confort pendant le jeu.; veuillez ne pas les utiliser comme support pour vous asseoir ou vous lever.
•L'écoute prolongée à un niveau sonore élevé peut entraîner des troubles de l'audition.
•Veuillez faire preuve de considération pour les autres lors d'écoutes à des niveaux sonores élevés via les enceintes du X Rocker.

Need Help? Email: service@acecasual.com
Phone: 866-969-2603
www.xrockernation.com

IMPORTANT: You must keep your original retail receipt as proof of purchase.

FCC Regulatory Compliance statement for X ROCKER GAMING CHAIR and Remote controller

This device complies with Part 15 of the FCC Rules. Operation is subject to the following two conditions: (1) this device may not cause harmful interference, and (2) this device must accept any interference received, including interference that may cause undesired operation.

Note: This equipment has been tested and found to comply with the limits for a Class B digital device, pursuant to Part 15 of the FCC Rules. These limits are designed to provide reasonable protection against harmful interference in a residential installation. This equipment generates, uses and can radiate radio frequency energy and, if not installed and used in accordance with the instructions, may cause harmful interference to radio communications. However, there is no guarantee that interference will not occur in a particular installation.

If this equipment does cause harmful interference to radio or television reception, which can be determined by turning the equipment off and on, the user is encouraged to try to correct the interference by one or more of the following measures:

-- Reorient or relocate the receiving antenna.

-- Increase the separation between the equipment and receiver.

-- Connect the equipment into an outlet on a circuit different from that to which the receiver is connected.

-- Consult the dealer or an experienced radio/TV technician for help.

Warning: changes or modifications not expressly approved by the party responsible for compliance could void the user’s authority to operate the equipment.

Supplier's Declaration of Conformity

47 CFR § 2.1077 Compliance Information
Unique Identifier Trade Name: X ROCKER, Model No.: ESLW2141
Responsible Party – U.S. Contact Information
Ace Casual Furniture
1000 Superior Blvd Suite 309, Wayzata, MN 55391
P: 952-345-3084