Phottix®

Phottix Ares II Flash Trigger

En	INSTRUCTION MANUAL	2
Cn Simp	说明书	17
Cn Trad	說明書	28

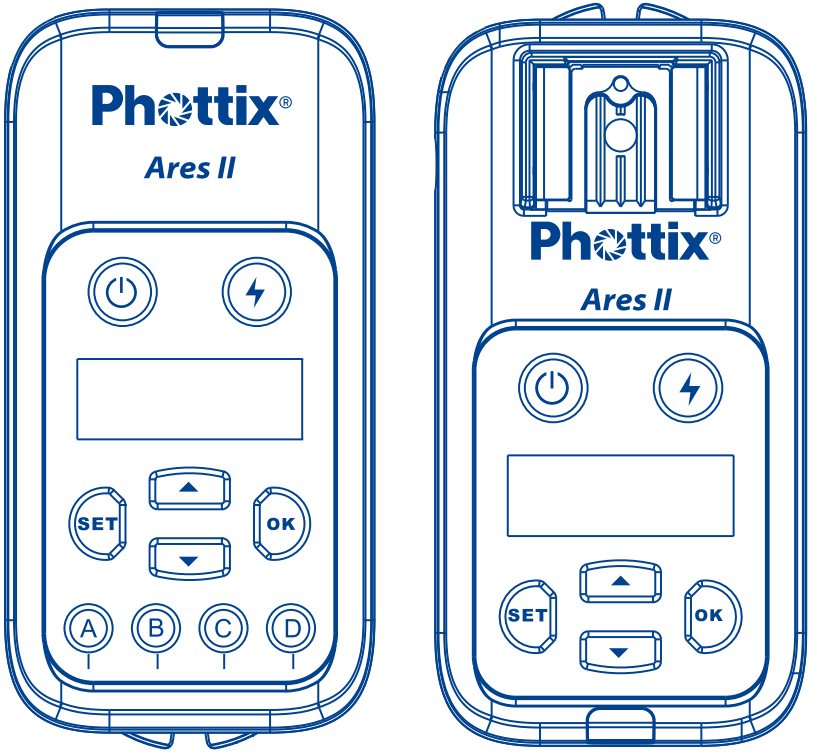

Phottix®

Thank you for purchasing a Phottix product

Caution: Before using the Ares II Flash Trigger please read these instruction carefully. Consult the manual of your camera and flash for setting specific functions.

The Ares II system consists of transmitter and receiver and is designed to work in Manual Exposure mode with the flash and camera and has no TTL functions.

Compatibility with existing Phottix Products

1. Ares II is compatible with Strato II system when using Channels 1-4 channels，as long as the transmitter and receiver are set to the same channel and group：

   - The Ares II Transmitter can trigger Strato II receiver, Mitros+ in Strato II RX mode, and Indra500/Indra360 studio light in Strato II RX mode under the above conditions.

   - The Ares II Receiver can be triggered by Strato II transmitter，Odin, Odin II transmitter(Channels 1-4 only) and Mitros+ in Odin TX mode(Canon or Sony only)

2. The Ares II is not compatible with other Phottix product when using channels 5-16. Only Ares II Transmitters and Receivers can be used when using channels 5-16

What is in the box:

Transmitter and receiver set:

1. Transmitter unit – 1pc
2. Receiver unit – 1pc
3. Carrying bag – 1pc
4. Phottix 3.5 (male) to 3.5 mm (male) Sync Cord (40cm)– 1pc
5. 3.5mm (female) to 6.3mm (male) adapter – 1pc
6. Hand lanyard – 2pcs
7. User manual – 1pc
8. Warranty card – 1pc

Transmitter only

1. Transmitter unit – 1pc
2. User manual – 1pc
3. Hand lanyard – 1pc
4. Warranty card

Receiver only

1. Receiver unit – 1pc
2. User manual – 1pc
3. Phottix 3.5 (male) to 3.5 mm (male) Sync Cord (40cm)– 1pc
4. 3.5mm (female) to 6.3mm (male) adapter – 1pc
5. Hand lanyard – 1pc
6. Warranty card

Parts

Transmitter

1. Power button
2. LCD display
3. Settings button
4. Group selection buttons (From left to right is A,B,C,D)
5. Test button
6. Selection button Up
7. OK/confirm button
8. Selection button Down
9. LED status light
10. Lanyard attachment
11. Battery compartment cover
12. Locking ring
13. Hot shoe contact
14. Hot shoe
15. Locking Pin

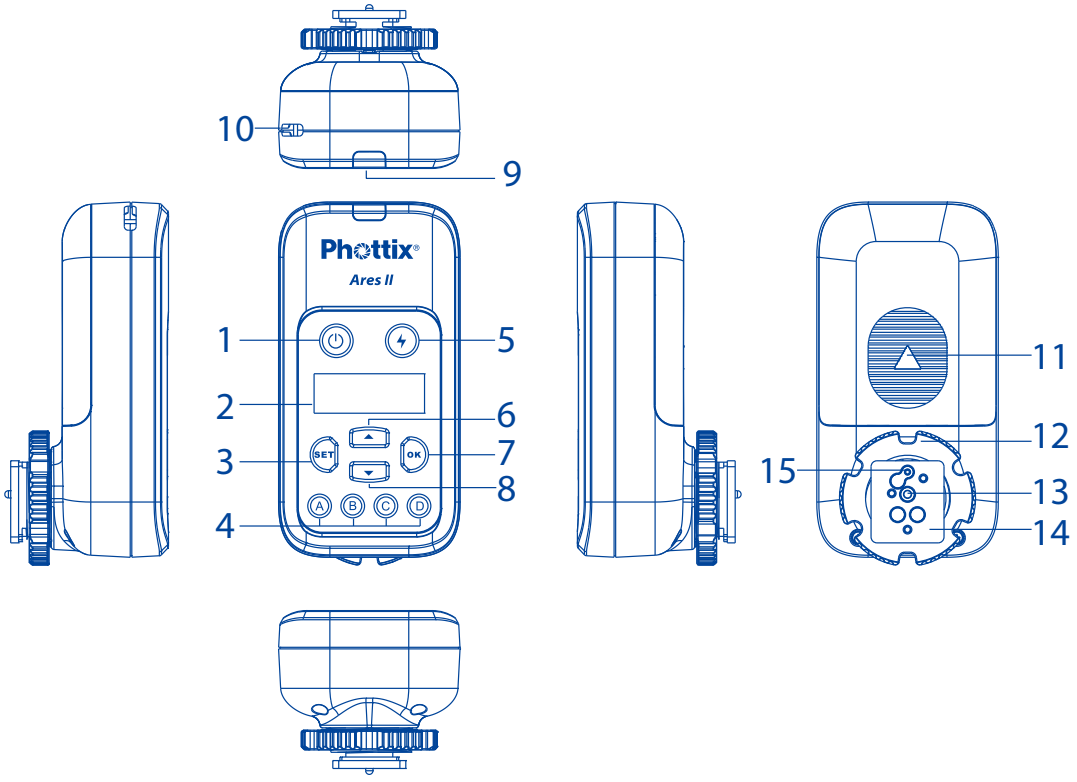

Receiver

1. Power button
2. LCD display
3. Settings button
4. hot shoe mount
5. Test button
6. Selection button Up
7. OK/Confirm button
8. Selection button Down
9. LED status light
10. Lanyard attachment
11. Locking Ring
12. Coldshoe/ ¼”x20 threaded lug
13. Battery compartment cover
14. 3.5mm sync port

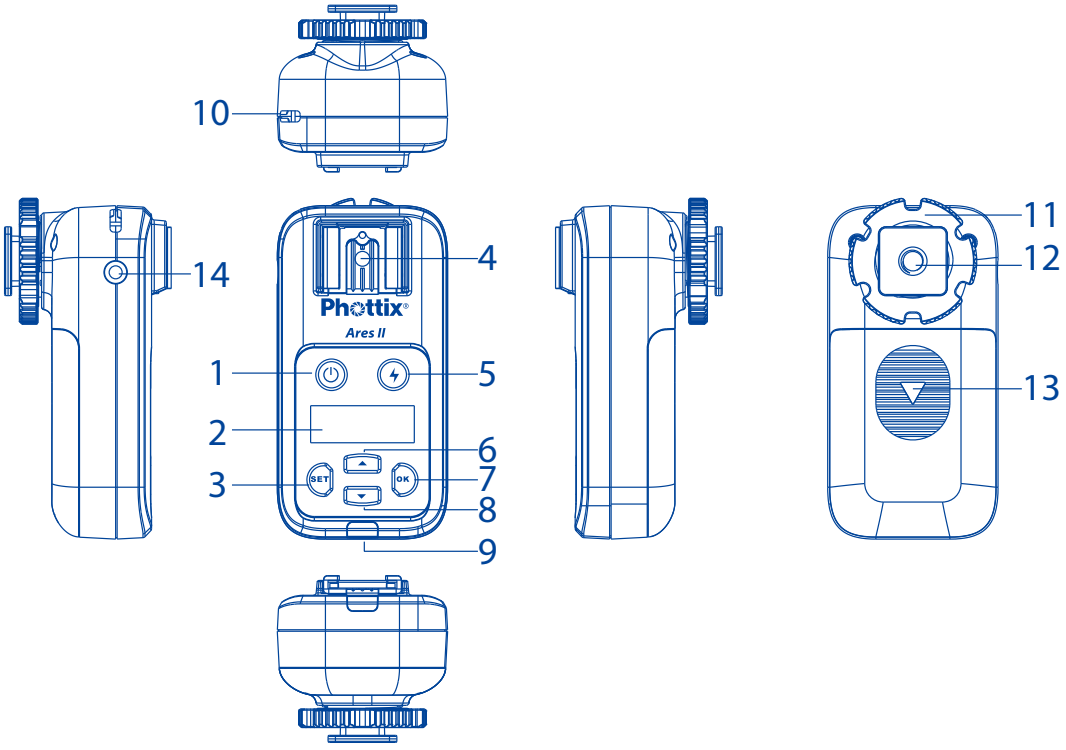

LCD display

1. GR: Group (A、B、C、D)

2. ID :0000~9999 (Supported only when using channels 5-16)

3. CH: Channels (1~16)

4. :Battery level display

Function and operation

Battery Installation

1. Press and hold the battery cover and push in the direction indicated on the battery cover to open. Remove the battery cover..

2. Install AA batteries.

3. Replace the battery cover and push back into the locked position.

Caution: The Ares II circuitry is designed to use with Alkaline, NI-CD or Ni-MH battery. Do not use Lithium AA batteries

Powering Up/Down the Ares II Transmitter and Receiver

1. Power Up：Press and hold the power button for 2 seconds until the main interface is displayed on the unit's LCD.

2. Power Down: Press and hold the power button for 2 second until the main interface disappears from the unit's LCD.

3. When the battery power level icon " ", flashes, replace battery.

Note：If the Ares II is powered on and left idle for one hour, it will automatically switched off.

Test button

1. Press the test button on the transmitter, any flash/ studio light connected to the Ares II receivers set to the same channel, group and Digital ID will trigger.

2. Press the test button on the receiver to fire the flash/studio light connected to the receiver.

LED status light

1. When the transmitter and receiver are powered up and idle，the LED status light will flash green。

2. When transmitter is sending commands or the receiver is receiving commands, the LED status light will light red.

Connecting the Ares II Transmitter with camera hot shoe

1. Switch off camera and transmitter

2. Connect the transmitter to camera hot shoe

3. Rotate the locking ring to tighten

4. Switch on camera and transmitter

Connecting hot shoe flashes to the Ares II Receiver

1. Turn off the flash and the Ares II Receiver.

2. Slide the flash into the receiver's hot shoe mount.

3. Lock the flash with the flash's locking mechanism.

4. Turn on the flash and the Ares II receiver.

5. Set the flash to Manual mode.

Note: It is not unusual for the flash to discharge once after turning on the Ares II Receiver

Use sync cord to connect Ares II receiver and hot shoe flash/ studio light

1. Switch off the hot shoe flash/ studio light and the Ares II receiver

2. Connect one end of the 3.5mm sync cord to the 3.5mm port of the Ares II receiver.

3. Connect the other end of the 3.5mm sync cord to the hot shoe or studio light (use the included 3.5mm to 6.3mm adapter if required)

4. Switch on the Ares II Receiver and hot shoe flash/studio light

5. Set the hot shoe flash/studio light to manual mode

Note: It is not unusual for the flash to discharge once after turning on the Ares II Receiver.

Transmission channels，Groups (GR) and Digital ID

The Ares II Flash Trigger System has：

- Channels CH：1 ~ 16
- 4 flash group (GR)：A、B、C、D
- Selectable Digital ID：0000 ~ 9999（Supported only when using channels 5-16).

The Ares II Transmitter

Setting the group, channels and Digital ID on the Transmitter

1. Press the Settings button SET to enter channels and Digital ID settings interface.

2. Consecutively pressing the SET button to cycle the display between channels or Digital ID setting. The selected feature will flash to indicate it is selected。

3. Press the Selection Buttons Up or Down ▲ ▼ to set Channels (CH) and Digital ID value

4. After setting options , press OK button to confirm and exit the settings interface.

5. Each groups (GR) A,B,C,D have a corresponding button on the transmitter. Pressing the corresponding button will activate or deactivate a group. Active Groups will be displayed on the LCD, Inactive groups will not be displayed on the LCD.

Note:

1. Digital ID is only available when using Channels 5-16.

2. After making interface adjustments on the transmitter, if OK button is not pressed, settings will be automatically confirmed 5 seconds.

The Ares II Receiver

Setting Groups (GR), channels (CH) and Digital ID on Receiver

1. Press the Settings button SET to enter channels and Digital ID settings interface.

2. Consecutively pressing the SET button to cycle the display between channels, groups,or Digital ID setting. The selected feature will flash to indicate it is selected

3. Press the Selection Buttons Up or Down ▲ ▼ to set Channels (CH), groups and Digital ID value

4. After setting options , press OK button to confirm and exit the settings interface.

Note:

1.Digital ID is only available when using Channels 5-16.

2. After making interface adjustments on the receiver, if OK button is not pressed, settings will be automatically confirmed 5 seconds.

LCD Backlight Brightness Setting

1. On the Ares II Transmitter or Receiver, simultaneously press and hold the ⏻ and the SET button until the LCD displays“ bL ”.

2. Press ▲ and ▼ to set the brightness of the backlight value (1-8)

After setting the brightness level, press OK to exit the adjustment screen.

Note: When transmitter or receiver is left idle for more than 8 seconds, the backlight will automatically turned off.

Phottix®

Technical specifications

Frequency	2.4 GHz
Distance	150m +
Channels	16 channels
Groups (GR)	4 groups（A, B, C,D）
Digital ID	0000 ~ 9999 (5 - 16 channels)
Power source	2 AA batteries (Alkaline, Ni-CD, Ni-MH) for transmitter and receivers
Dimension	(L92) x (W 46) x (H 41.5) mm(transmitter), (L 92) x (W 46) x (H 44) mm (receiver)
Weight	65g（transmitter）；70g（receiver）—（excluding batteries）

Note：Product design and specification is subject to change without notice

Warning :

• This product is a precise electronic instrument. Do not expose to damp environments or dust.

• Make sure all the devices' power is switched off before installing.

• Do not drop or crush.

• This product can not be used in a high temperature, flammable and explosive environment.

• If you do not plan to use your Odin TCU and receiver for a long period of time, it is best to remove the batteries to prevent possible battery damage

Do not use harsh chemical(s) or solvents to clean the body. Use a soft cloth or lens paper.

• Interference: The Phottix Ares II transmits and receives radio signals at 2.4 GHz. Its performance can be affected by electrical current, magnetic fields, radio signals, wireless routers, cellular phones, and other electronic devices. Environmental objects, such as large buildings or walls, trees, fences, or cars can also affect performance. If your Phottix Ares II receiver will not trigger move its location slightly

Phottix®

EC Declaration of Conformity

We Phottix (HK) Ltd.

Of Unit 1 & 13, 8/F., Block B, Hoi Luen Ind. Centre, 55 Hoi Yuen Rd., Kwun Tong, Kln., Hong Kong

declare herewith that the product designated below:

Product name: **Phottix Ares II Flash Trigger Transmitter**

Model No.: **F0702**

Product name: **Phottix Ares II Flash Trigger Receiver**

Model No.: **F0701**

complies with the relevant fundamental requirements as per R&TTE Directive 1999/5/EC, insofar as the product is used correctly, and the following standards or other normative documents

ETSI EN 300 440-1 V1.6.1 (2010-08)

ETSI EN 300 440-2 V1.4.1 (2010-08)

ETSI EN301 489-1 V1.9.2/2011-09

ETSI EN301 489-17 V2.2.1/2012-09

EN 62479: 2010

CE

FCC Compliance Information

For Transmitter

Company: Phottix (HK) Ltd.
Name: Phottix Ares II Flash Trigger Transmitter
Model Number: F0702
FCC ID: P9M-ARES2TX

FCC Interference Statement:

This device complies with part 15 of the FCC Rules. Operation is subject to the following two conditions:
(1) This device may not cause harmful interference, and
(2) this device must accept any interference received, including interference that may cause undesired operation.

FCC Radiation Exposure Statement:

This equipment complies with FCC RF radiation exposure limits set forth for an uncontrolled environment. This device and its antenna must not be co-located or operating in conjunction with any other antenna or transmitter.

Class B Compliance Statement

NOTE: This equipment has been tested and found to comply with the limits for a Class B digital device, pursuant to Part 15 of the FCC Rules. These limits are designed to provide reasonable protection against harmful interference in a residential installation. This equipment generates, uses and can radiate radio frequency energy and, if not installed and used in accordance with the instructions, may cause

harmful interference to radio communications. However, there is no guarantee that interference will not occur in a particular installation. If this equipment does cause harmful interference to radio or television reception, which can be determined by turning the equipment off and on, the user is encouraged to try to correct the interference by one or more of the following measures:

- Reorient or relocate the receiving antenna.

- Increase the separation between the equipment and receiver.

- Connect the equipment into an outlet on a circuit different from that to which the receiver is connected.

- Consult the dealer or an experienced radio/TV technician for help.

Changes or modifications not expressly approved by the party responsible for compliance could void the user's authority to operate the equipment.

For Receiver

This device complies with Part 15 of the FCC Rules. Operation is subject to the following two conditions: (1) this device may not cause harmful interference, and (2) this device must accept any interference received, including interference that may cause undesired operation.

Changes or modifications not expressly approved by the party responsible for compliance could void the user's authority to operate the equipment.

感谢您购买 Phottix 产品

注意：在使用 Ares II 无线电触发器前请务必通读本使用说明书，相机和闪光灯的使用方法，以保证您熟悉操作，正确使用。

Ares II 无线触发器是为手动曝光模式设计的无线闪光灯引闪系统，由发射器和接收器组成。本产品采用 2.4GHz 频率，并设有 16 个无线电频道 CH，ID（0000 ~ 9999）和 4 个闪光组 GR，性能稳定，操作简便，适合各种场合布光使用。

兼容性

1.Ares II 在 1 ~ 4 频道时兼容 Strato II 系统，只需发射端和接收器设置为同一频道，对应组别：

- 发射器可以触发 Strato II 接收器，以及设为 Strato II RX 模式下的 Indra 系列影楼灯和 Mitros+ 系列闪光灯；
- 接收器可以被 Strato II 发射器触发，也可以被 Odin，Odin II 发射器或 Odin TX 模式下的 Mitros+ （佳能或索尼版）触发。

2.Ares II 在 5 ~ 16 频道，与其他产品不兼容，发射器和接收器必须配套使用。

包装配件

发射接收套装

1. 发射器 -1pc
2. 接收器 -1pc
3. 挂包 -1pc
4. Phottix 带插头软线 3.5+3.5/40cm-1pc
5. 6.3 转接头 -1pc
6. 挂绳 -2pcs
7. 说明书 -1pc
8. 保修卡 -1pc

单发射

1. 发射器 -1pc
2. 说明书 -1pc
3. 挂绳 -1pc
4. 保修卡 -1pc

单接收

1. 接收器 -1pc
2. 说明书 -1pc
3. Phottix 带插头软线 3.5+3.5/40cm-1pc
4. 6.3 转接头 -1pc
5. 挂绳 -1pc
6. 保修卡 -1pc

一 . 部件名称

发射器

1. 电源开关
2. LCD 显示屏
3. 设置按钮
4. 组别按钮 GR(从左到右依次为 A,B,C,D)
5. 测试按钮
6. 选择按钮（上键）
7. 确认按钮
8. 选择按钮（下键）
9. LED 指示灯
10. 吊环口
11. 电池仓盖
12. 锁环
13. 电子触点
14. 热靴固定座
15. 固定销

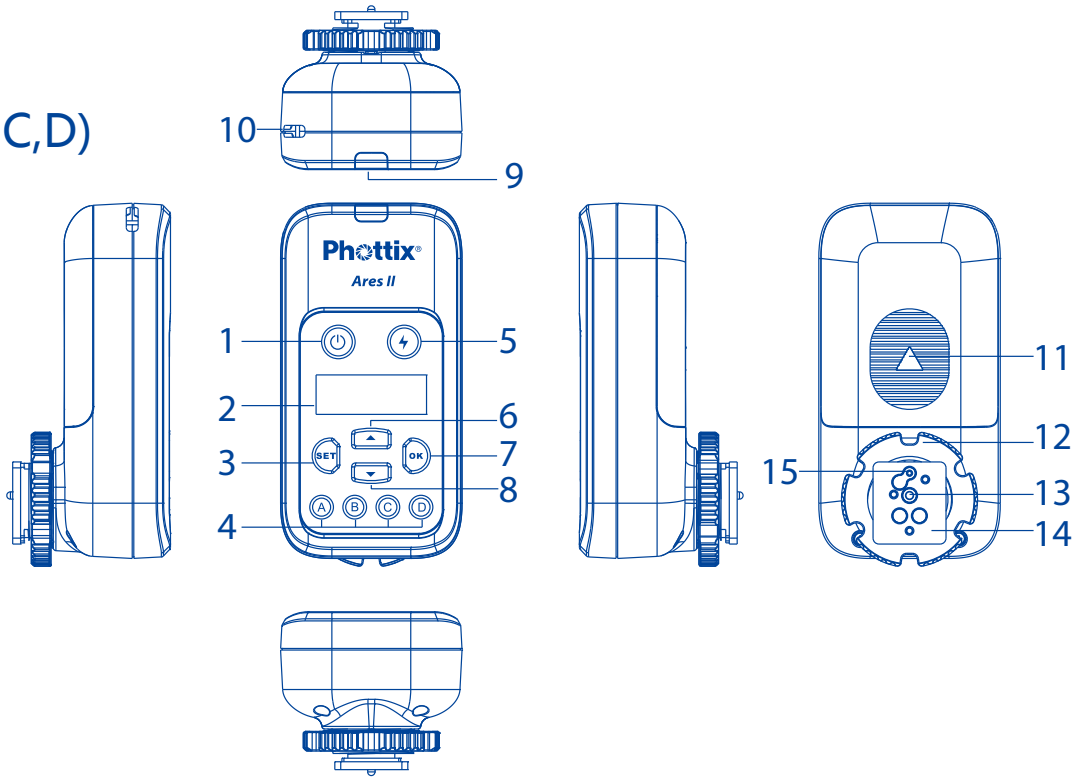

Phottix®

接收器

1. 电源开关
2. LCD 显示屏
3. 热靴座
4. 设置按钮
5. 测试按钮
6. 选择按钮（上键）
7. 确认按钮
8. 选择按钮 （下键）
9. LED 指示灯
10. 吊环口
11. 锁环
12. 三脚架螺口 / 冷靴插座
13. 电池仓盖
14. 3.5mm 同步端口

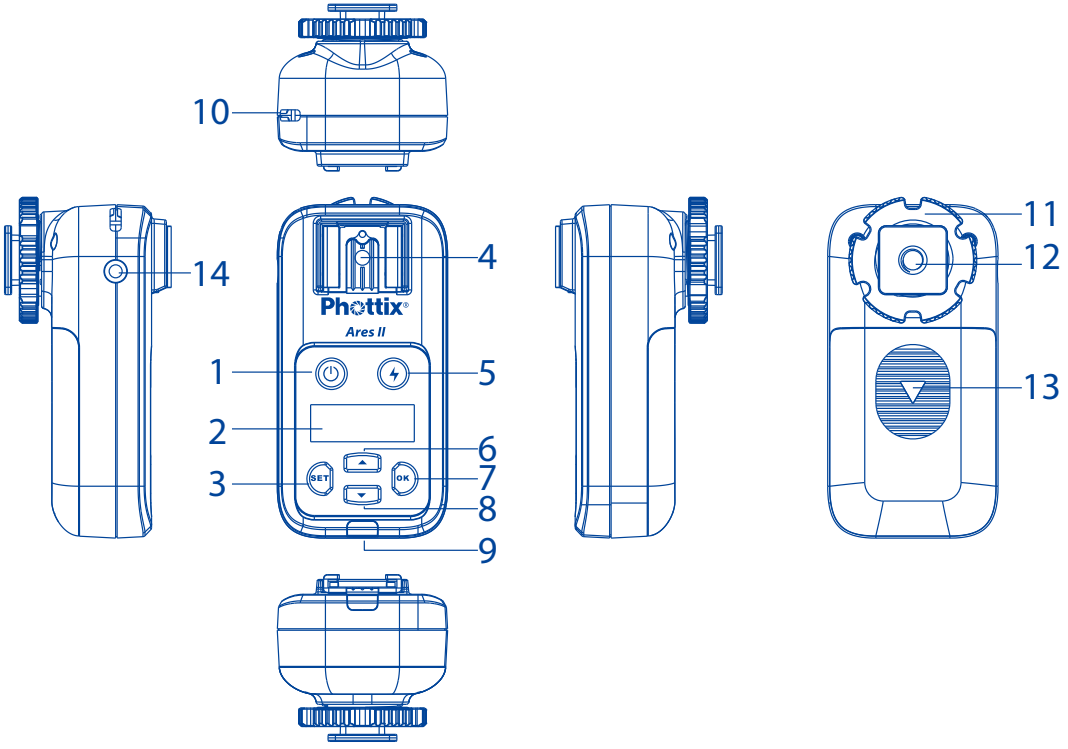

LCD 显示

1. GR: 组别（A、B、C、D）
2. ID :0000 ~ 9999（仅 5 ~ 16 频道时）
3. CH: 频道 (1 ~ 16)
4. : 电量显示

功能和操作

安装电池

1. 按电池盖，并按箭头所示方向推开电池盖，从机身拆下电池盖；
2. 装入 AA 电池，注意确保电池的 +/- 极性；
3. 放回电池盖，将其推至锁紧位置。

注意：安装电池时，请使用两节 AA 型碱性电池，NI-CD 或 Ni-MH 电池。请勿使用 AA 锂电池。

开启 / 关闭发射器和接收器

1. 开启：按住电源按钮直至主界面出现在液晶屏上 (约 2s)。
2. 关闭：按住电源按钮直至液晶屏上无显示 (约 2s)。
3. 当发射器和接收器上的电量图标闪烁“ ”，请更换电池。

注：开机后如闲置无操作，发射器和接收器 1 小时后会自动关机。

测试按钮

1. 按下发射器的测试按钮 ⚡，与之相同频道 CH，组别 GR，ID 设定下的所有接收器所连接的闪光灯 / 影楼灯都将会被触发。

2. 按下接收器的测试按钮 ⚡ 将会触发连接在此接收器上面的闪光灯 / 影楼灯。

LED 指示灯

1. 当电源开着且闲置时，发射器和接收器的 LED 指示灯闪绿灯。

2. 发射器发送指令，接收器接收指令时，LED 指示灯亮起红灯。

将发射器连接于相机热靴插座

1. 关闭相机和发射器；

2. 将发射器插入相机的热靴插座；

3. 旋转发射器锁环至锁紧；

4. 开启相机和发射器。

将闪光灯连接到接收器的热靴上

1. 关闭闪光灯和接收器；

2. 将闪光灯插入接收器的热靴插座；

3. 用闪光灯的锁紧机构锁紧闪光灯；

4. 开启闪光灯和接收器；

5. 将闪光燈设置为手动模式。

通过连接线连接 Ares II 接收器和闪光灯 / 影楼灯

1. 关闭闪光灯 / 影楼灯和 Ares II 接收器。

2. 将 3.5mm 连接线的一端插入接收器上的 3.5 mm 端口。

3. 将 3.5mm 连接线的另一端连接到闪光灯 / 影楼灯（附送用于影楼灯的大端口的 6.3mm 适配器）。

4. 开启闪光灯 / 影楼灯和 Ares II 接收器。

5. 将闪光灯设置为手动模式（M）

   * 当开启 Ares II 时，闪光灯闪光一次是属于正常现象。

传输频道，闪光组 GR 和 ID

1.Ares II 无线系统有：

- 频道 CH：1 ~ 16
- 4 个闪光组 GR：A、B、C、D
- 可设置无线电 ID：0000 ~ 9999 （仅 5 ~ 16 频道时）。

设置发射器的频道，组和 ID

1. 按 SET 键进入频道 CH 和 ID 设置状态。

   注：如果当前在 5 ~ 16 频道，可以按 ▲ 或 ▼ 选择设置频道 CH 或 ID，再按 SET 进入设置状态；

2. 连续按 SET 在频道 CH 或四位 ID 数之间循环，设置状态下，所选项会闪烁显示。

3. 按 ▲ 或 ▼ 设定频道CH以及ID数值；

4. 设置完成后，按 OK 退出设定状态。

5. 发射器的 A,B,C 和 D 组 GR 分别有对应的组别按钮，按对应的组别按钮，即可打开或关闭组别。LCD 屏上的组别 GR 显示，表示该组为打开状态；无显示则表示该组关闭。

设置接收器的频道，组和 ID

1. 按 SET 键进入频道、ID 和组的设置状态。

注：如果当前在 5 ~ 16 频道，可以按 ▲ 或 ▼ 选择设置频道或 ID，再按 SET 进入设置状态；

2. 连续按 SET 在频道，组以及四位 ID 数之间循环设置状态下，所选项会闪烁显示。

3. 按 ▲ 或 ▼ 设定接收器频道、ID 数值和组别。

4. 设置完成后，按 OK 退出设定状态。

注意：完成设置后，如不按 OK 退出，5s 后发射器和接收器会自动确认设定。

背光灯亮度调节

发射器和接收器的背光灯亮度可以进行调节：

1. 在关机状态，同时按住 ⏻ 和 SET 直到显示屏显示“bL”字样。

2. 按 ▲ 或 ▼ 设定背光灯的亮度值（1 ~ 8）。

3. 设置完成后，按 OK 退出设定状态。

注：发射器和接收器闲置状态下，8s 后背光灯会自动熄灭。

技术参数

频率	2.4 GHz
距离	150m +
频道	16个频道
组	4个组（ A, B, C,D ）
无线电ID	0000～9999(5～16频道)
供电方式	2节AA型碱性, Ni-CD或Ni-MH电池
主体尺寸	(L92) x (W 46) x (H 41.5) mm(发射器), (L 92) x (W 46) x (H 44) mm (接收器)
重量	65g（发射器）；70g（接收器）—（不含电池）

注：当产品的设计和规格有变化时，恕不另行通知。

警告：

- 本产品属精密电子仪器，请注意防潮防尘。
- 安装本产品时请务必关闭所有装置电源。
- 请勿摔落或敲击本产品。
- 请勿在易爆易燃或高温环境中使用本产品。
- 长时间不使用时，请将电源关闭并将电池取出。
- 请勿用化学或有机溶剂清洁机身，请用柔软干净的布或镜头纸对其外表面进行擦拭。
- 干扰：Phottix Ares II 以 2.4GHz 传送和接收无线电信号。它在使用时可能受到电流，磁场和无线电信号、无线路由器、移动电话以及其他电子设备的影响，还诸如大型建筑或墙壁，大树，栅栏或汽车等周边事物的影响。如果您的接收器不能被触发，请稍微移动它的位置。

感謝您購買 Phottix 產品

注意：在使用 Ares II 無線電觸發器前請務必通讀本使用說明書，相機和閃光燈的使用方法，以保證您熟悉操作，正確使用。

Ares II 無線觸發器是為手動曝光模式設計的無線閃光燈引閃系統，由發射器和接收器組成。本產品採用 2.4GHz 頻率，並設有 16 個無線電頻道，ID（0000 ~ 9999）和 4 個閃光組，性能穩定，操作簡便，適合各種場合布光使用。

相容性

1.Ares II 在 1 ~ 4 頻道時相容 Strato II 系統，只需發射端和接收器設置為同一頻道，對應組別：

- 發射器可以觸發 Strato II 接收器，以及設為 Strato II RX 模式下的 Indra 系列影樓燈和 Mitros+ 系列閃光燈；
- 接收器可以被 Strato II 發射器觸發，也可以被 Odin，Odin II 發射器或 Odin TX 模式下的 Mitros+ （佳能或索尼版）觸發。

2.Ares II 在 5 ~ 16 頻道，與其他產品不相容，發射器和接收器必須配套使用。

包裝配件

發射接收套裝

1. 發射器 -1pc
2. 接收器 -1pc
3. 掛包 -1pc
4. Phottix 帶插頭軟線
   3.5+3.5/40cm-1pc
5. 6.3 轉接頭 -1pc
6. 掛繩 -2pcs
7. 說明書 -1pc
8. 保修卡 -1pc

單發射

1. 發射器 -1pc
2. 說明書 -1pc
3. 掛繩 -1pc
4. 保修卡 -1pc

單接收

1. 接收器 -1pc
2. 說明書 -1pc
3. Phottix 帶插頭軟線
   3.5+3.5/40cm-1pc
4. 6.3 轉接頭 -1pc
5. 掛繩 -1pc
6. 保修卡 -1pc

部件名稱

發射器

1. 電源開關
2. LCD 顯示幕
3. 設置按鈕
4. 組別按鈕（從左到右依次為 A,B,C,D）
5. 測試按鈕
6. 選擇按鈕（上鍵）
7. 確認按鈕
8. 選擇按鈕（下鍵）
9. LED 指示燈
10. 吊環口
11. 電池倉蓋
12. 鎖環
13. 電子觸點
14. 熱靴固定座
15. 固定銷

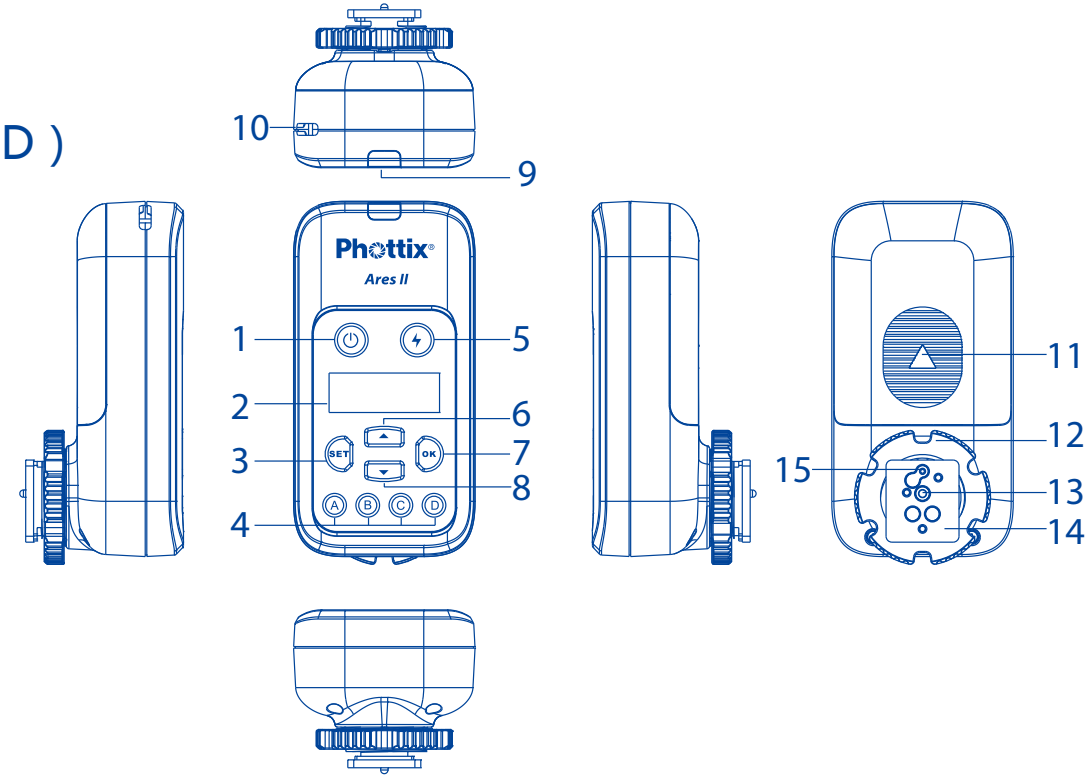

接收器

1. 電源開關
2.LCD 顯示幕
3. 設置按鈕
4. 熱靴座
5. 測試按鈕
6. 選擇按鈕（上鍵）
7. 確認按鈕
8. 選擇按鈕 （下鍵）
9. LED 指示燈
10. 吊環口
11. 鎖環
12. 三腳架螺口 / 冷靴插座
13. 電池倉蓋
14. 3.5mm 同步端口

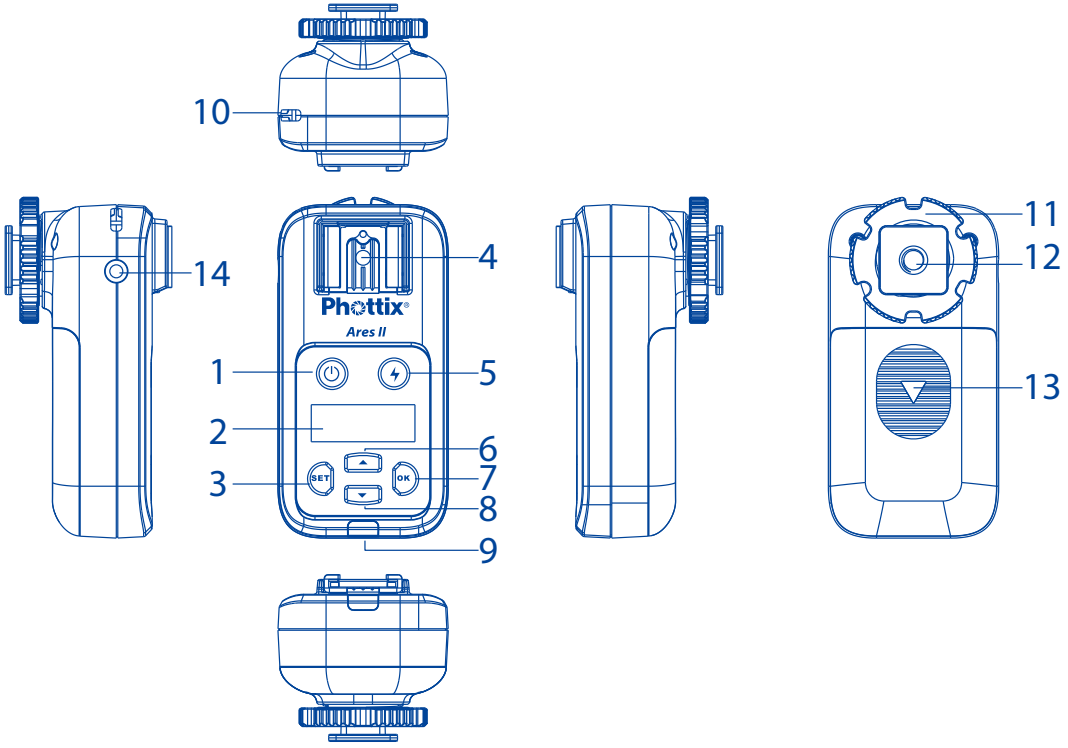

LCD 顯示

1.GR: 組別（A、B、C、D）

2.ID :0000 ~ 9999（仅 5 ~ 16 频道时）

3.CH: 頻道 (1 ~ 16)

4. : 電量顯示

功能和操作

安裝電池

1. 按電池蓋 ,並按箭頭所示方向推開電池蓋，從機身拆下電池蓋；

2. 裝入 AA 電池 ,注意確保電池的 +/- 極性；

3. 放回電池蓋，將其推至鎖緊位置。

注意：安裝電池時，請使用兩節 AA 型鹼性電池，NI-CD 或 Ni-MH 電池。請勿使用 AA 鋰電池。

開啟 / 關閉發射器和接收器

1. 開啟：按住電源按鈕直至主介面出現在液晶屏上 (約 2s)。

2. 關閉：按住電源按鈕直至液晶屏上無顯示 (約 2s)。

3. 當發射器和接收器上的電量圖示閃爍 “ ” ，請更換電池。

注：開機後如閒置無操作，發射器和接收器 1 小時後會自動關機。

測試按鈕

1. 按下發射器的測試按鈕 ⚡，與之相同頻道，組別，ID 設定下的所有接收器所連接的閃光燈 / 影樓燈都將會被觸發。

2. 按下接收器的測試按鈕 ⚡ 將會觸發連接在此接收器上面的閃光燈 / 影樓燈。

LED 指示燈

1. 當電源開著且閒置時，發射器和接收器的 LED 指示燈閃綠燈。

2. 發射器發送指令，接收器接收指令時，LED 指示燈亮起紅燈。。

將發射器連接於相機熱靴插座

1. 關閉相機和發射器；
2. 將發射器插入相機的熱靴插座；
3. 旋轉發射器鎖環至鎖緊；
4. 開啟相機和發射器。

將閃光燈連接到接收器的熱靴上

1. 關閉閃光燈和接收器；
2. 將閃光燈插入接收器的熱靴插座；
3. 用閃光燈的鎖緊機構鎖緊閃光燈；
4. 開啟閃光燈和接收器；
5. 將閃光設置為手動模式。

通過連接線連接 Ares II 接收器和閃光燈 / 影樓燈

1. 關閉閃光燈 / 影樓燈和 Ares II 接收器。

2. 將 3.5mm 連接線的一端插入接收器上的 3.5 mm 端口。

3. 將 3.5mm 連接線的另一端連接到閃光燈 / 影樓燈（附送用於影樓燈的大端口的 6.3mm 適配器）。

4. 開啟閃光燈 / 影樓燈和 Ares II 接收器。

5. 將閃光燈設置為手動模式（M）（如果相容的閃光燈是通過連接線觸發，就不能採用 TTL 功能。）

   * 當開啟 Ares II 時，閃光燈閃光一次是屬於正常現象。

傳輸頻道，閃光組和 ID

1. Ares II 無線系統有：

   • 頻道 CH：1 ~ 16

   • 4 個閃光組 GR：A、B、C、D

   • 可設置無線電 ID：0000 ~ 9999（僅 5 ~ 16 頻道時）。

設置發射器的頻道，組和 ID

1. 按 SET 鍵進入頻道 CH 和 ID 設置狀態。

   注：如果當前在 5 ~ 16 頻道，可以按 ▲ 或 ▼ 選擇設置頻道 CH 或 ID，再按 SET 進入設置狀態；

2. 連續按 SET 在頻道 CH 或四位 ID 數之間迴圈，設置狀態下，所選項會閃爍顯示。

3. 按 ▲ 或 ▼ 設定頻道CH以及ID數值;

4. 設置完成後，按 OK 退出設定狀態。

5. 發射器的 A,B,C 和 D 組 GR 分別有對應的組別按鈕，按對應的組別按鈕，即可打開或關閉組別。LCD 屏上的組別 GR 顯示，表示該組為打開狀態；無顯示則表示該組關閉。

設置接收器的頻道，組和 ID

1. 按 SET 鍵進入頻道、ID 和組的設置狀態。

注：如果當前在 5 ~ 16 頻道，可以按 ▲ 或 ▼ 選擇設置頻道 CH 或 ID，再按 SET 進入設置狀態；

2. 連續按 SET 在頻道 CH，組 GR 以及四位 ID 數之間迴圈設置狀態下，所選項會閃爍顯示。

3. 按 ▲ 或 ▼ 設定接收器組別 GR、頻道 CH 和 ID 數值。

4. 設置完成後，按 OK 退出設定狀態。

注意：完成設置後，如不按 OK 退出，5s 後發射器和接收器會自動確認設定。

背光燈亮度調節

發射器和接收器的背光燈亮度可以進行調節：

1. 在關機狀態，同時按住 ⏻ 和 SET 直到顯示幕顯示“ bL ”字樣。

2. 按 ▲ 或 ▼ 設定背光燈的亮度值（1 ~ 8）。

3. 設置完成後，按 OK 退出設定狀態。

注：發射器和接收器閒置狀態下，8s 後背光燈會自動熄滅。

技術參數

頻率	2.4 GHz
距離	150m +
頻道CH	16個頻道
組GR	4個組（ A, B, C,D ）
無線電ID	0000 ~ 9999(5 ~ 16頻道)
供電方式	2節AA型鹼性, Ni-CD或Ni-MH電池
主體尺寸	(L92) x (W 46) x (H 41.5) mm(發射器), (L 92) x (W 46) x (H 44) mm (接收器)
重量	65g（發射器）；70g（接收器）—（不含電池）

注：當產品的設計和規格有變化時，恕不另行通知。

警告：

- 本產品屬精密電子儀器，請注意防潮防塵。
- 安裝本產品時請務必關閉所有裝置電源。
- 請勿摔落或敲擊本產品。
- 請勿在易爆易燃或高溫環境中使用本產品。
- 長時間不使用時，請將電源關閉並將電池取出。
- 請勿用化學或有機溶劑清潔機身，請用柔軟乾淨的布或鏡頭紙對其外表面進行擦拭。
- 干擾：Phottix Ares II 以 2.4GHz 傳送和接收無線電信號。它在使用時可能受到電流，磁場和無線電信號、無線路由器、移動電話以及其他電子設備的影響，還諸如大型建築或牆壁，大樹，柵欄或汽車等周邊事物的影響。如果您的接收器不能被觸發，請稍微移動它的位置。

www.phottix.com

Printed in China