E6350

Bluetooth Ultra-Slim Keyboard

Quick Start Guide

The ultimate wireless

rapoo

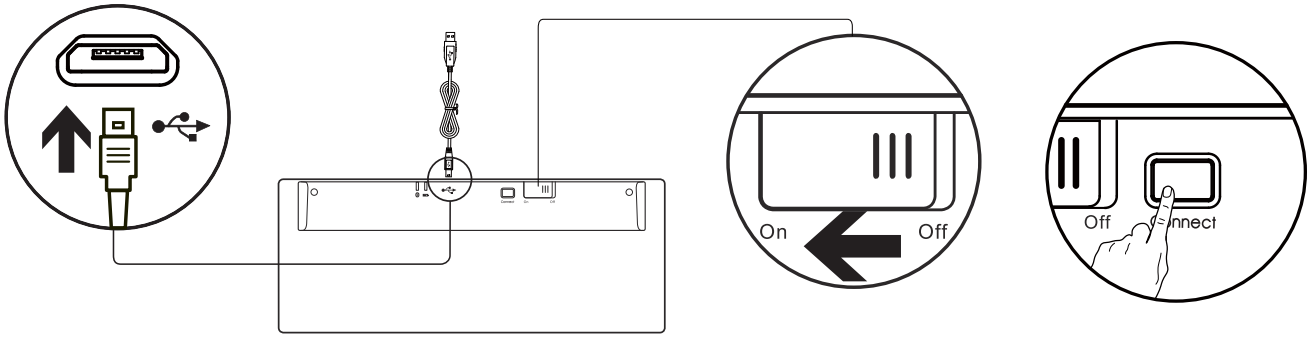

Troubleshooting
See www.rapoo.com for latest FAQs, drivers and quick start guide. For extensive service,register at www.rapoo.com.

Copyright
It is forbidden to reproduce any part of this quick start guide without the permission of Rapoo Technology Co., Ltd.

Safety instructions
Do not open or repair this device. Do not use the device in a damp environment. Clean the device with a dry cloth.

Warranty
The device is provided with two-year limited hardware warranty from the purchase day. Please see www.rapoo.com for more information.

Feilsøking
Se www.rapoo.com for for siste svar på spørsmål, drivere og hurtigstartguider.Registrer deg på www.rapoo.com for utvidet service.

Opphavsrett
Det er forbudt å gjenskape noen del av denne hurtigstartguiden uten tillatelse fra Rapoo Technology Co., Ltd.

Sikkerhetsinstrukser
Ikke åpne eller reparer dette apparatet. Ikke bruk apparatet i et fuktig miljø. Rengjør apparatet med en tørr klut.

Garanti
Apparatet leveres med en to-års begrenset maskinvaregaranti fra kjøpsdato. Se www.rapoo.com for nærmere informasjon.

Depanarea
Consultaţi www.rapoo.com pentru cele mai recente Întrebări frecvente, drivere şi ghid de pornire rapidă. Pentru service extins, înregistraţivă la adresa www.rapoo.com.

Drept de autor
Se interzice reproducerea oricărei părţi din acest ghid de pornire rapidă fără permisiunea Rapoo Technology Co., Ltd.

Instrucţiuni de siguranţă
Nu deschideţi şi nu reparaţi dispozitivul. Nu utilizaţi dispozitivul întrun mediu umed. Curăţaţi dispozitivul cu o cârpă uscată.

Garanţie
Dispozitivul beneficiază de o garanţie limitată pentru hardware timp de doi ani de la data achiziţionării. Consultaţi www.rapoo.com pentru informaţii suplimentare.

Отстраняване на неизправности
Вижте www.rapoo.com за последните въпроси и отговори, драйвери и ръководство за бърз старт. За допълнителни услуги трябва да се регистрирате на адрес www.rapoo.com.

Авторски права
Забранява се възпроизвеждането на която и да е част от това ръководство за бърз старт без позволението на Rapoo Technology Co., Ltd.

Инструкции за безопасност
Не отваряйте и не ремонтирайте това устройство. Не използвайте устройството в среда с висока влажност. Устройството да се почиства със сухо парче плат.

Гаранция
Устройството се предоставя с двугодишна ограничена гаранция, считано от датата на покупка. Вижте www.rapoo.com за повече информация.

Tõrkeotsing
KKK, draiverid ja lühijuhendi leiate aadressil www.rapoo.com Täisteeninduse saamiseks registreeruge aadressil www.rapoo.com.

Autoriõigus
Selle lühijuhendi mis tahes osa kopeerimine ilma ettevötte Rapoo Technology Co., Ltd.loata on keelatud.

Ohutusjuhised
Ärge avage ega remontige seadet. Ärge kasutage seadet suure niiskusega keskkonnas.Puhastage seadet ainult kuiva lapiga.

Garantii
Seadmel on kahe-aastane piiratud garantii, mis hõlmab riistvara ja hakkab kehtima ostukuupäevast. Täiendavat teavet vt aadressil www.rapoo.com.

Rešavanje problema
Pogledajte www.rapoo.com za najnovija često postavljana pitanja, drajvere i priručnik za brzo startovanje. Za opširnije informacije, registrujte se na www.rapoo.com.

Kopiranje
Zabranjeno je reprodukovati bilo koji deo ovog priručnika za brzo startovanje bez odobrenja Rapoo Technology Co., Ltd.

Sigurnosna uputstva
Ne otvarajte niti popravljajte ovaj uređaj. Ovaj uređaj nemojte koristiti u vlažnoj sredini. Uređaj čistite suvom krpom.

Garancija
Uz uređaj važi dvogodišnja garancija na hardver od dana kupovine. Za više informacija pogledajte www.rapoo.com.

Resolução de problemas
Visite www.rapoo.com para consultar as perguntas frequentes, os mais recentes controladores e o guia de consulta rápida. Para obter assistênc ia mais extensa, registe-se em www.rapoo.com.

Direitos de autor
É proibido reproduzir qualquer parte deste guia de consulta rápida sem a permissão da Rapoo Technology Co., Ltd.

Instruções de segurança
Não abra nem efectue reparações a este dispositivo. Não utilize o dispositivo em ambientes húmidos. Utilize um pano seco para limpar o dispositivo.

Garantia
Este dispositivo é fornecido com uma garantia de hardware limitada de dois anos com início no dia da compra. Consulte www.rapoo.com para mais informações.

Επίλυση προβλημάτων
Ανατρέξτε στο www.rapoo.com για τις πιο πρόσφατες συχνές ερωτήσεις (FAQ), τα προγράμματα οδήγησης και τον οδηγό γρήγορης έναρξης. Για υπηρεσίες επισκευής, δηλώστε το προϊόν στο www.rapoo.com.

Πνευματικά δικαιώματα
Απαγορεύεται η αναπαραγωγή οποιουδήποτε μέρους αυτού του οδηγού γρήγορης χρήσης χωρίς την άδεια της Rapoo Technology Co., Ltd.

Οδηγίες ασφαλείας
Μην ανοίγετε ή επισκευάζετε αυτή τη συσκευή. Μη χρησιμοποιείτε τη συσκευή σε υγρό περιβάλλον. Καθαρίζετε τη συσκευή με ένα στεγνό πανί.

Εγγύηση
Η συσκευή παρέχεται με διετή περιορισμένη εγγύηση για το υλικό από την ημερομηνία αγοράς. Για περισσότερες πληροφορίες επισκεφτείτε τη διεύθυνση www.rapoo.com.

Sorun Giderme
En yeni SSS, sürücüler, hızlı başlatma kılavuzu ile ilgili bilgi için: www.rapoo.com.Kapsamlı hizmet için, www.rapoo.com adresinden kaydolun.

Telif Hakkı
Rapoo Technology Co., Ltd'in izni olmadan bu hızlı başlangıç kılavuzunun herhangi bir bölümünü çoğaltmak yasaktır.

Güvenlik talimatları
Bu aygıtı açmayın ya da onarmayın. Bu aygıtı nemli bir ortamda kullanmayın. Aygıtı kuru bir kumaş parçasıyla temizleyin.

Garanti
Işbu aygıt satın alındığı günden itibaren iki yıl ile sınırlandırılmış donanım garantisine sahiptir. Lütfen daha fazla bilgi için, www.rapoo.com adresine başvurun.

Fejlfinding
Se www.rapoo.com for de sidste FAQs, drivere og kom hurtig i gang guide. For omfattende service, registrer på www.rapoo.com.

Copyright
Det er forbudt at reproducere enhver del af den Kom hurtig i gang guide uden tilladelse fra Rapoo Technology Co., Ltd.

Sikkerhedsinstruktioner
Du må ikke åbne eller forsøge at reparere denne enhed. Brug ikke denne enhed i fugtige omgivelser Rengør enheden med en blød klud.

Garanti
Denne enhed er forsynet med to års garanti fra købsdatoen. Se venligst www.rapoo.com for mere information.

Traucējumnovēršana
Skatīt www.rapoo.com jaunākās atbildes uz jautājumiem, dziņus un ātrās palaišanas pārīgu. Plašākiem pakalpojumiem reģistrējieties šeit: www.rapoo.com.

Autortiesības
Aizliegts reproducēt jebkuru daļu no šīs ātrās palaišanas rokasgrāmatas bez Rapoo Technology Co., Ltd. atļaujas.

Norādījumi par darba drošību
Nemēģiniet vai neremontējiet šo ierīci. Nelietojiet šo ierīci liela mitruma apstākļos. Tīriet ierīci ar sausu drāniņu.

Garantija
Šai ierīcei ir ierobežota divu dagu garantija no iegādes dienas. Sīkāku informāciju skatiet šeit: www.rapoo.com.

Felsökning
Se www.rapoo.com för de senaste vanligen återkommande frågorna, drivrutiner och snabbstartguide. För utökad service,registrera på www.rapoo.com.

Upphovsrätt
Det är förbjudet att repoducera någon del av denna snabbstartguide utan tillåtelse av Rapoo Technology Co., Ltd.

Säkerhetsinstruktioner
Öppna inte eller reparera denna enhet. Använd inte enheten i en fuktig miljö.Rengör endast enheten med en torr trasa.

Garranti
Enheten har en tvåårig begränsad hårdvarugaranti från inköpsdatumet. Se www.rapoo.com för ytterligare information.

Устранение неполадок
Ответы на актуальные вопросы, драйверы и краткое руководство пользователя можно получить на веб-сайте www.rapoo.com. Для эффективного обслуживания зарегистрируйтесь на веб-сайте www.rapoo.com.

Авторское право
Запрещается воспроизведение любой части настоящего краткого руководства без разрешения Rapoo Technology Co., Ltd.

Инструкции по технике безопасности
Не открывайте и не ремонтируйте устройство самостоятельно. Запрещается использовать устройство во влажных местах. Выполняйте очистку устройства сухой тканью.

Гарантия
Данное устройство предоставляется с ограниченной гарантией на аппаратное обеспечение сроком два года со дня покупки. Более подробную информацию можно найти по адресу www.rapoo.com.

Odstraňování problémů
Nejaktuálnější odpovědi na časté dotazy, ovladače a stručná příručka viz www.rapoo.com . Pro rozšířeni služby se zaregistrujte na www.rapoo.com.

Autorská práva
Bez předchozího svolení společnosti Rapoo Technology Co., Ltd je zakázáno reprodukovat jakoukoli část tohoto stručného návodu.

Bezpečnostní pokyny
Zařízení nedemontujte ani neopravujte. Nepoužívejte zařízení ve vlhkém prostředí. Zařízení čistěte suchým hadříkem.

Záruka
Pro zařízení je poskytována dvouletá omezená záruka na hardware ode dne zakoupení. Další informace viz www.rapoo.com.

Hibakeresés
A legújabb GYIK, illesztőprogramok és gyors üzembe helyezési útmutató megtalálható a www.rapoo.com oldalon. Bővebb szolgáltatásokért regisztráljon a www.rapoo.com oldalon.

Szerzői jog
Tilos e gyors üzembe helyezési útmutató bármely részét sokszorosítani a Rapoo Technology Co., Ltd. engedélye nélkül.

Biztonsági óvintézkedések
Ne nyissa fel, és ne próbálja egyedül megjavítani a készüléket. Ne használja az eszközt párás környezetben. Az eszközt száraz kendővel tisztítsa.

Jótállás
Az eszközre két éves korlátozott hardvergarancia érvényes, amely a vásárlás napjától lép életbe. További információkért keresse fel a következő címet: www.rapoo.com.

Vianetsintä
Katso uusimmat usein kysytyt kysymykset, tiedot ohjaimista ja pikaopas osoitteesta www.rapoo.com. Rekisteröi laajennettua palvelua varten osoitteessa www.rapoo.com.

Tekijänoikeudet
On kiellettyä monistaa mitään tämän pikaoppaan osaa ilman Rapoo Technology Co., Ltd:n kirjallista lupaa.

Tärkeitä turvallisuusohjeita
Älä avaa tämän laitteen koteloa tai yritä korjata laitetta itse. Älä käytä laitetta kosteassa ympäristössä. Puhdista laite kuivalla liinalla.

Takuu
Tällä laitteella on kahden vuoden rajoitettu laitteistotakuu ostopäivämäärästä alkaen. Katso lisätietoja osoitteesta www.rapoo.com.

Otklanjanje poteškoća
Najnovije odgovore na često postavljana pitanja, upravljačke programe i vodič za brzi početak rada potražite na stranici www.rapoo.com. Za sveobuhvatnu uslugu registrirajte se na www.rapoo.com.

Autorska prava
Zabranjena je reprodukcija bilo kojeg dijela ovog vodiča za brzi početak rada bez dopuštenja tvrtke Rapoo Technology Co., Ltd.

Sigurnosne upute
Ne otvarajte i ne popravljajte ovaj uređaj. Ne koristite uređaj u vlažnom okruženju. Uređaj čistite suhom krpom.

Jamstvo
Uređaj je obuhvaćen dvogodišnjim ograničenim jamstvom za hardver, koje počinje datumom kupnje. Više informacija potražite na www.rapoo.com.

Trikčių šalinimas
Informacijos apie naujausius DUK, tvarkykles ir greitosios paleisties vadovą rasite tinklavietėje www.rapoo.com. Norėdami naudotis visomis paslaugomis, užsiregistruokite tinklavietėje www.rapoo.com.

Autorių teisės
Bet kurią šio greitosios jdiegties vadovo dalį be „Rapoo Technology Co., Ltd. " leidimo atkurti draudžiama.

Saugos instrukcija
Neatidarykite ir netaisykite šio prietaiso. Nenaudokite prietaiso drėgnoje aplinkoje. Prietaisą valykite sausu skudurėliu.

Garantija
Šio prietaiso aparatinei įrangai suteikiama dviejų metų ribota garantija, skaičiuojant nuo įsigijimo dienos. Daugiau informacijos žr www.rapoo.com.

Odpravljanje težav
Najnovejša pogosta vprašanja, gonilnike in vodič za hiter začetek najdete na www.rapoo.com. Za razširjene storitve se registrirajte na www.rapoo.com.

Avtorske pravice
Reproduciranje katerega koli dela tega hitrega vodiča brez dovoljenja podjetja Rapoo Technology Co., Ltd. je prepovedano.

Varnostna navodila
Ne odpirajte ali popravljajte te naprave. Ne uporabljajte je v vlažnem okolju.Napravo čistite s suho krpo.

Garancija
Za napravo dve leti od datuma nakupa velja omejena garancija na strojno opremo. Več informacij poiščite na www.rapoo.com.

Dépannage
Consulter www.rapoo.com pour les toutes dernières questions, les pilotes et le guide de démarrage rapide. Pour des services étendus, s'inscrire sur www.rapoo.com .

Droit réservés
Il est interdit de reproduire une quelconque partie de ce guide de démarrage rapide sans la permission de Rapoo Technology Co., Ltd.

Consignes de sécurité
Ne pas ouvrir ou réparer cet appareil. Ne pas utiliser l'appareil dans un environnement humide.Nettoyer l'appareil avec un chiffon sec.

Garantie
L'appareil est fourni avec deux ans de garantie matérielle limitée à compter du jour d'achat. Merci de consulter www.rapoo.com pour plus d'informations.

Solucionar problemas
Consulte la página web www.rapoo.com para obtener la información más reciente en lo que a preguntas más frecuentes, controladores y guía de inicio rápido sin el consentimiento de Rapoo Technology Co., Ltd. se refiere.Para obtener un servicio amplio, regístrese en at www.rapoo.com.

Copyright
Está terminantemente prohibido reproducir cualquier parte de esta guía de inicio rápido sin el consentimiento de Rapoo Technology Co., Ltd.

Instrucciones de seguridad
No abra ni repare este dispositivo. No utilice el dispositivo en un entorno húmedo. Limpie el dispositivo con un paño seco.

Garantía
El dispositivo se proporciona con una garantía de hardware limitada de dos años a partir de la fecha de compra. Consulte la dirección www.rapoo.com para obtener más información.

Rozwiązywanie problemów
Sprawdź www.rapoo.com w celu uzyskania najnowszego FAQ, sterowników i instrukcji szybkiego uruchamiania. W celu uzyskania rozszerzonej usługi należy się zarejestrować pod adresem www.rapoo.com.

Prawa autorskie
Zabrania się powielania jakichkolwiek części tej skróconej instrukcji obsługi, bez zgody Rapoo Technology Co., Ltd.

Instrukcje bezpieczeństwa
Nie należy otwierać lub naprawiać tego urządzenia. Nie należy używać tego urządzenia w wilgotnym środowisku. Urządzenie należy czyścić suchą szmatką.

Gwarancja
To urządzenie jest dostarczane z dwuletnią, ograniczoną gwarancją, obowiązującą od daty zakupienia. Dalsze informacje można sprawdzić pod adresem www.rapoo.com.

Risoluzione dei problemi
Consultare www.rapoo.com per le FAQ, driver e guide rapide più aggiornate.Per maggiore as www.rapoo.com .

Copyright
È vietato riprodurre qualsiasi parte della presente guida rapida senza l'autorizzazione di Rapoo Technology Co., Ltd.

Istruzioni sulla sicurezza
Non aprire o tentare di riparare il dispositivo. Non utilizzare il dispositivo in ambienti umidi.Pulire il dispositivo con un panno asciutto.

Garanzia
il dispositivo viene fornito con due anni di garanzia hardware limitata a parite dalla data di acquisto. Per ulteriori informazioni consultare www.rapoo.com.

Problemen oplossen
Raadpleeg www.rapoo.com voor de actuele FAQs, stuurprogramma's en snelstart-handleiding.Registreer voor uitgebreide service op www.rapoo.com.

Copyright
Het is verboden om, zonder de toestemming van Rapoo Technology Co., Ltd. enig deel van deze snelstart-handleiding te reproduceren.

Veiligheidsinstructies
Dit toestel mag u niet openen of repareren. Gebruik het toestel niet in een vochtige omgeving.Reinig het instrument met een droge doek.

Garantie
Het toestel wordt met een tweejarige beperkte hardware-garantie vanaf de aankoopdatum geleverd. Raadpleeg www.rapoo.com voor meer informatie.

IC Radiation Exposure Statement:
This equipment complies with IC RF radiation exposure limits set forth for an uncontrolled environment. This transmitter must not be co-located or operating in conjunction with any other antenna or transmitter.

Any Changes or modifications not expressly approved by the party responsible for compliance could void the user's authority to operate the equipment.

Made in China

For France only
Par la présente, the retailer - SANGHA déclare que l'appareil [RAPOO E6350 Clavier Bluetooth Ultra-Plat] est conforme aux exigen essentielles et aux autres dispositions pertinentes de la directive 1999/5/CE.
Pour vous procurer une copie de la déclaration de conformité il faut adresser un courrier à l'adresse suivant en précisant le ou les produits dont vous désirez obtenir les déclarations de conformité :
SANGHA France
219 Avenue de Provence
13730 Saint Victoret

5602-05B00-222

Any Changes or modifications not expressly approved by the party responsible for compliance could void the user's authority to operate the equipment.

This device complies with part 15 of the FCC Rules. Operation is subject to the following two conditions: (1) This device may not cause harmful interference, and (2) this device must accept any interference received, including interference that may cause undesired operation.

FCC Radiation Exposure Statement:

This equipment complies with FCC radiation exposure limits set forth for an uncontrolled environment.
This transmitter must not be co-located or operating in conjunction with any other antenna or transmitter.

IC RSS warning
This device complies with Industry Canada licence-exempt RSS standard (s). Operation is subject to the following two conditions: (1) this device may not cause interference, and (2) this device must accept any interference, including interference that may cause undesired operation of the device.
Le présent appareil est conforme aux CNR d'Industrie Canada applicables aux appareils radio exempts de licence.
L'exploitation est autorisée aux deux conditions suivantes:
(1) l'appareil ne doit pas produire de brouillage, et
(2) l'utilisateur de l'appareil doit accepter tout brouillage radioélectrique subi, même si le brouillage est susceptible d'en compromettre le fonctionnement.

Declaration of Conformity

We, the manufacturer
Shenzhen Rapoo Technology Ltd., Co.
Fax: +86-0755-2858 8555
Declare that the product
Product Name **Bluetooth Ultra-Slim Keyboard**
Model No E6350
Complies with the following norms of :

EN 60950-1:2006+A1:2009+A1:2010 +A12: 2011
EN 62479:2010
EN 301 489-1 V1.9.2 (2011-09)
EN 301 489-17 V2.2.1 (2012-09)
EN 300 328 V1.8.1 (2012-06)

The product is in compliance with the essential requirements of Council Directives 2006/95/EC and 99/5/EC, and the ROHS European directives 2002/95/EC dated on January 27th 2003 amended by directive 2005/618/EC dated on August 18th 2005.

Manufacturer/Authorised representative

Charles Tsou

Charles Tsou, Manager
R&D Department Date of Issue: April. 20, 2014