S200

The ultimate wireless

rapoo

Quick Start Guide
Schnellstartanleitung
Guide de démarrage rapide

Bluetooth®

Bluetooth Stereo Headset \ Kopfhörer mit Bluetooth und Stereo-Mikrofon \ Casque Stéréo Bluetooth

Taleopkald

For at besvare/afslutte et opkald, skal du trykke på Tænd/sluk-knap.
For at ringe op til et nummer igen, skal du dobbeltklikke på Tænd/sluk-knap.
For at afvise et indgående opkald, skal du holde Tænd/sluk-knap nede.
Under et opkald, skal du holde Tænd/sluk-knap nede for at skifte mellem mobiltelefon og headset.
For at åbne den intelligente stemmefunktion, skal du holde Tænd/sluk-knap nede. (Kun mulig på enheder med en intelligent stemmefunktion)

Musikafspiller

Hvis du vil afspille/pause musik, skal du trykke på Tænd/sluk-knap.
Hvis du vil afspille den næste sang, skal du dobbeltklikke på lydstyrke-op knappen. Hvis du vil afspille den forrige sang, skal du dobbeltklikke på lydstyrke-ned knappen.

Deling af musik

Når du har oprettet en Bluetooth-forbindelsen, kan du forbinde din S200 til et andet headset via 3,5 mm stikket. De to headsets kan afspille musik samtidigt.

Kabelforbindelse

Slut headsettet til en smartphone eller pc med et 3,5 mm lydkabel, og åbn afspilleren.
Bemærk: Det er ikke muligt at bruge kabelfunktionen og Bluetooth på samme tid.

Power displayet

Når hovedsættet er tilsluttet til telefonens, telefonen statuslinje viser headsettets batteristatus. Bemærk: Nogle telefon understøtter ikke batteri til hovedsæt displayet Bluetooth

Opladning

Brug opladekablet til at forbinde headsettet til en USB-oplader, pc eller anden enhed, der har en standard DC 5V USB-port.

Fejlfinding

Ingen lyd overhovedet	Sørg for, at Bluetooth-forbindelsen er oprettet. Forvis dig om at du har opladet hovedsættet. Indstil headsettet som standard-lydenhed. Genstart medieafspilleren.
Jeg kan ikke høre musik eller lyd, selvom det er forbundet til min bærbare computer.	Nogle bærbare computere med Bluetooth-funktion vil fungere normalt efter installation af driveren (se beskrivelse af systemet på din bærbar pc for flere oplysninger).
Lyden falder ud, selv inden for en kort overførelsesafstand	Afstanden på Bluetooth-forbindelsen kan variere i henhold til faktiske brugsforhold. Sørg for, at der ikke er store genstande mellem enhederne. Flyt andre trådløse enheder væk fra lydenheden.

Przyciski i porty

① Przycisk zwiększania głośności

② Przycisk zmniejszania głośności

③ Przycisk zasilania

④ Port wejścia audio i ładowania

⑤ Wbudowany mikrofon

⑥ Wskaźnik LED

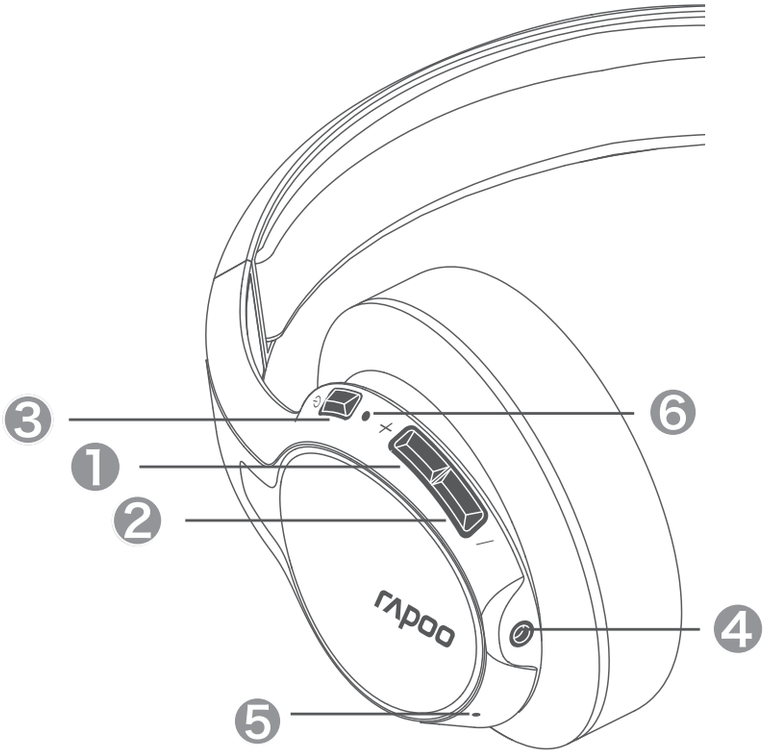

Włączanie lub wyłączanie

Aby włączyć urządzenie, naciśnij i przytrzymaj przycisk zasilania.
Aby wyłączyć urządzenie, naciśnij i przytrzymaj przycisk zasilania.

Światła stanu

⑥ **Wskaźnik Bluetooth**

Pomyślne połączenie Bluetooth --- Miganie niebieskiej diody LED co 3s.

⑥ **Wskaźnik zasilania**

Rozłączone --- Miganie zielonego światła LED co 3s.
Ładowanie --- Włączone czerwone światło LED.
Całkowicie naładowane --- Włączone zielone światło LED.
Słabe naładowanie baterii --- Migające czerwone światło LED.

Połączenie Bluetooth

Po włączeniu, słuchawki automatycznie przechodzą do trybu parowania. Uaktywnij funkcję Bluetooth w urządzeniu i wyszukaj słuchawki. Jeśli jest wymagane hasło, wprowadź "0000".

Połączenie wielopunktowe

Podłącz urządzenie 1, urządzenie 2 ze słuchawkami, zgodnie z metodą łączenia z Bluetooth lub NFC. Po pomyślnym połączeniu słuchawki będą działać normalnie.
Uwaga: Jednocześnie, do jednych słuchawek, można podłączyć do dwóch urządzeń.

Połączenie głosowe

Aby odpowiedzieć/zakończyć połączenie, naciśnij krótko Przycisk zasilania.
Aby ponownie wybrać połączenie, kliknij dwukrotnie Przycisk zasilania.
Aby odrzucić przychodzące połączenie, naciśnij i przytrzymaj Przycisk zasilania.
Podczas połączenia, naciśnij i przytrzymaj Przycisk zasilania w celu przełączenia pomiędzy telefonem komórkowym, a słuchawkami.
Aby otworzyć funkcję inteligentnego głosu, naciśnij i przytrzymaj Przycisk zasilania. (Dostępne wyłącznie dla urządzeń z funkcją inteligentnego głosu)

Odtwarzacz muzyki

W celu odtwarzania/wstrzymania odtwarzania muzyki, naciśnij krótko Przycisk zasilania.
W celu odtworzenia następnej piosenki, kliknij dwukrotnie przycisk zwiększania głośności. Aby odtworzyć poprzednią piosenkę, kliknij dwukrotnie przycisk zmniejszenia głośności.

Udostępnianie muzyki

Po pomyślnym ustanowieniu połączenia Bluetooth, podłącz S200 do innych słuchawek, przez port audio 3,5 mm. Dwie słuchawki mogą odtwarzać muzykę w tym samym czasie.

Połączenie przewodowe

Podłącz słuchawki do smartfona lub komputera PC, używając kabla audio 3,5 mm i uruchom odtwarzacz.
Uwaga: Trybu przewodowego i trybu Bluetooth nie można używać w tym samym czasie.

wyświetlacz mocy

Gdy zestaw słuchawkowy podłączone do telefonu, na pasku stanu telefonu wyświetla stan Akumulator słuchawki.
Uwaga: niektórych telefonach nie obsługują wyświetlanie baterii zestaw słuchawkowy Bluetooth

Ładowanie

Użyj kabla ładowania do podłączenia słuchawek do ładowarki USB, komputera PC lub do innego urządzenia, ze standardowym portem USB prądu stałego 5V.

Rozwiązywanie problemów

Całkowity brak dźwięku	Upewnij się, że połączenie Bluetooth zostało pomyślnie nawiązane. Upewnij się, że słuchawki zostały naładowane Ustaw słuchawki jako domyślne urządzenie audio. Uruchom ponownie odtwarzacz multimediów
Nie słychać muzyki lub dźwięku, nawet po połączeniu z laptopem.	W przypadku niektórych laptopów z funkcją Bluetooth normalne działanie zostanie zapewnione po zainstalowaniu sterownika (więcej informacji można znaleźć w opisie systemu laptopa).
Zaniki dźwięku przy krótkiej odległości transmisji	Odległość transmisji Bluetooth może się różnić w zależności od faktycznych warunków użytkowania; należy upewnić się, że między urządzeniami nie występują żadne duże przedmioty. Inne działające urządzenia bezprzewodowe należy umieścić z dala od urządzenia audio.

الاتصال السلكي

لتوصيل سماعة الرأس USB استخدم كابل
. بجهاز الكمبيوتر، ثم قم بتشغيل المشغّل

مكالمة صوتية

للرد على مكالمة أو إنهائها، اضغط قصيرًا على
.زر الطاقة

.لرفض مكالمة، اضغط طويلاً على زر الطاقة

جار الشحن

استخدم كبل الشحن لتوصيل السماعة بشاحن
أو جهاز الكمبيوتر أو جهاز آخر مزود USB
.تيار مستمر 5 فولت USB بمنفذ

الاتصال السلكي

بعد إجراء اتصال Bluetooth بنجاح، صل 0
بسماعة أخرى من خلال منفذ الصوت 5.3 مم، يمكن
للسماعتين تشغيل الموسيقى في وقت واحد.

مشغل الموسيقى

لتشغيل الموسيقى أو إيقافها مؤقتًا، اضغط على
.مفتاح الطاقة لمدة قصيرة

لتشغيل الأغنية السابقة؛ المس بخفة زر الأغنية
السابقة. لتشغيل الأغنية التالية؛ المس بخفة زر
.الأغنية التالية

التعرف على مستوى طاقة البطارية

شغّل السماعة، ثم اضغط على زر الطاقة لفترة
قصيرة، يومض مؤشر بيان الحالة الأخضر مرة
عندما يرتفع مستوى طاقة البطارية، ويومض
مؤشر بيان الحالة الأصفر مرة عندما يكون
مستوى طاقة البطارية متوسطًا، ويومض مؤشر
بيان الحالة الأحمر مرة عندما ينخفض مستوى
طاقة البطارية.

حل المشاكل

لا يوجد صوت على الإطلاق	.بنجاح Bluetooth تأكد من توصيل تأكد من شحن سماعة الرأس .اضبط السماعة كجهاز صوت افتراضي أعد تشغيل مشغل الوسائط
لا يمكنني سماع الموسيقى أو الصوت حتى في .حالة التوصيل بجهاز الكمبيوتر المحمول	بعض أجهزة الكمبيوتر المحمول التي بها سوف تعمل بشكل طبيعي Bluetooth خاصية بعد تثبيت برنامج التشغيل (يرجى مشاهدة وصف جهاز الكمبيوتر المحمول للمزيد من .(المعلومات
انقطاع الصوت في نطاق مسافة الإرسال القصيرة	حسب Bluetooth قد تختلف مسافة إرسال ظروف الاستخدام الفعلية، يرجى التأكد من عدم .وجود أشياء كبيرة الحجم في المنتصف ،انقل أجهزة اللاسلكي الأخرى التي تعمل .واجعلها بعيدًا عن جهاز الصوت

الأزرار والمنافذ

① زر رفع الصوت

② زر خفض الصوت

③ زر الطاقة

④ مدخل الصوت ومنفذ الشحن

⑤ ميكروفون داخلي

⑥ مؤشر ضوئي

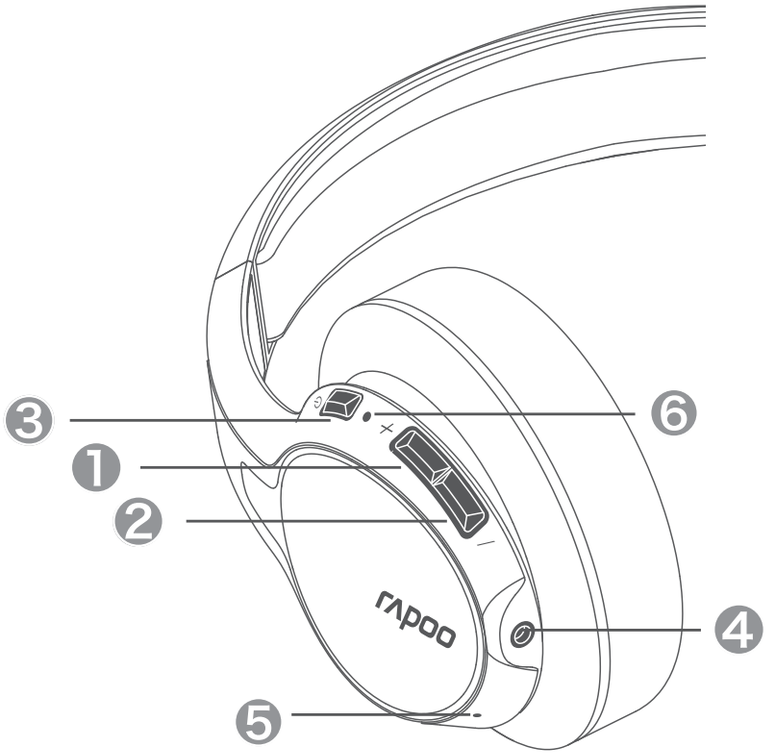

التشغيل أو إيقاف التشغيل

للتشغيل، اضغط مع الاستمرار على زر الطاقة.

لإيقاف التشغيل، اضغط مع الاستمرار على زر الطاقة.

أضواء الحالة

⑥ تم اتصال Bluetooth بنجاح
ومض مؤشر بيان الحالة باللون الأزرق مرة واحدة كل 3 ثوان

⑥ تم تغيير
ومض مؤشر بيان الحالة الأخضر مرة كل 3 ثوان
الشحن جار
مؤشر بيان الحالة مضيء
البطارية ممتلئة بالكامل
مؤشر بيان الحالة الأخضر مضيء
البطارية منخفضة
مؤشر بيان الحالة الأحمر يومض

اتصال متعدد النقاط

اتبع خطوات الإقران لتوصيل سماعة الرأس بجهاز 1، ثم أوقف تشغيل سماعة الرأس.
اتبع خطوات الإقران لتوصيل سماعة الرأس بجهاز 2، وبعد ذلك يقوم جهاز 1 ببدء اتصال بسماعة الرأس.
سماعة الرأس متصلة بالجهازين وتعمل بشكل طبيعي.
ملاحظة: يمكن توصيل جهازين بسماعة واحدة في نفس الوقت.

اتصال Bluetooth

تدخل السماعة في وضع الاقتران تلقائيًا بعد تشغيلها، احرص على تفعيل خاصية Bluetooth بجهازك ثم ابدأ المسح للبحث عن السماعة، يرجى إدخال "0000" في حالة طلب كلمة مرور.

חיבור באמצעות כבלים

חבר את האזניות למחשב באמצעות כבל USB והפעל את הנגן.

שיתוף מוסיקה

אחרי יצירת חיבור Bluetooth בהצלחה, חבר את S200 לאוזניות אחרות באמצעות יציאת השמע 3.5 מ"מ. שתי האוזניות יכולות לנגן את המוסיקה בו זמנית.

נגן מוסיקה

להפעלה/השהיה של מוזיקה, לחץ לחיצה קצרה על לחצן ההפעלה.
כדי לנגן את השיר הקודם, גע קלות בלחצן השיר הקודם. כדי לנגן את השיר הבא, גע קלות בלחצן השיר הבא.

שיחה קולית

למענה לשיחה או לניתוק שיחה לחץ לחיצה מהירה על לחצן ההפעלה

כדי לדחות שיחה נכנסת,לחץ לחיצה ממושכת על לחצן ההפעלה

טעינה

השתמש בכבל הטעינה כדי לחבר את האוזניות למטען USB, כל מחשב או רגילה של USB מכשיר אחר בעל יציאת VDC5.

טעינה

הדלק את האוזניות ולחץ לחיצה קצרה על לחצן ההפעלה. המחוון הירוק יהבהב פעם אחת כשהסוללה חזקה. המחוון הצהוב יהבהב פעם אחת כשהסוללה בעוצמה בינונית. המחוון האדום יהבהב פעם אחת כשהסוללה חלשה.

פתרון בעיות

אין צליל	הצליח Bluetooth-ודא שחיבור ה. ודא שטענת את האוזניות הגדר את האוזניות כברירת המחדל לשמע. הפעל מחדש את נגן המדיה
לא ניתן לשמוע מוסיקה או צלילים למרות שהמכשיר מחובר למחשב נייד.	חלק מהמחשבים הניידים הכוללים יפעלו בצורה רגילה לאחר Bluetooth התקנת מנהל ההתקן (עיין בתיאור המחשב הנייד לקבלת מידע נוסף).
הצליל נקטע במרחקי שידור קצרים	עשוי Bluetooth מרחק השידור של להשתנות בהתאם לתנאי השימוש בפועל. ודא שאין עצמים גדולים בין ההתקנים. הרחק התקנים אלחוטיים אחרים מהתקן השמע.

לחצנים ויציאות

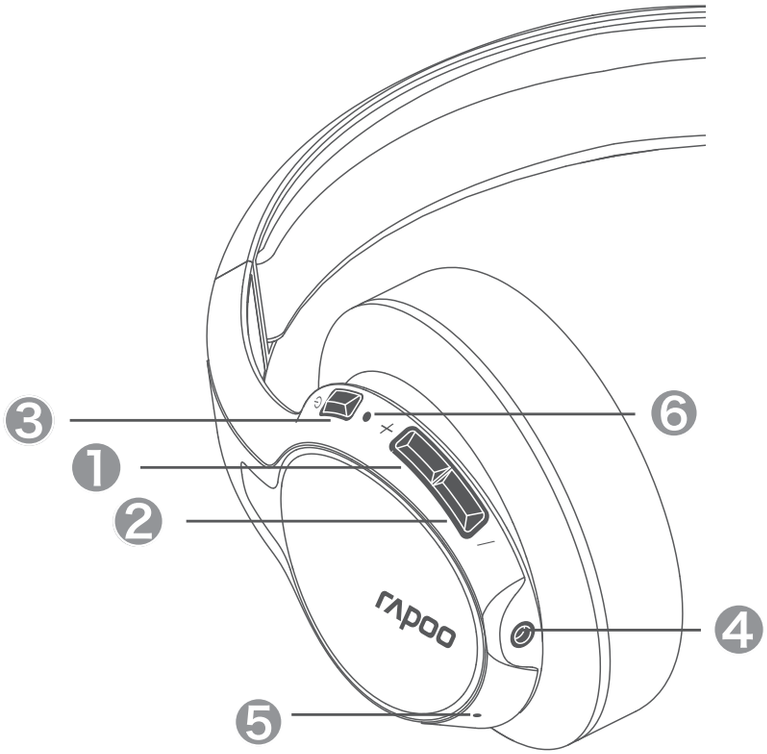

① לחצן להגברת עוצמת הקול

② לחצן להנמכת עוצמת הקול

③ לחצן הפעלה

④ כניסת שמע ויציאת טעינה

⑤ מיקרופון מובנה

⑥ מחוון

הפעלה או כיבוי

להפעלה, לחץ לחיצה ממושכת על לחצן ההפעלה.

לכיבוי, לחץ לחיצה ממושכת על לחצן ההפעלה.

מחווני מצב

⑥ חיבור Bluetooth בוצע בהצלחה
מחוון כחול המהבהב כל 3 שניות

⑥ מנותק
מחוון ירוק המהבהב כל 3 שניות
טעינה
מחוון אדום דולק
הסוללה טעונה במלואה
מחוון ירוק דולק
סוללה חלשה
מחוון אדום מהבהב

חיבור Bluetooth

האוזניות עוברות למצב התאמה אוטומטית אחרי הדלקתן. הפעל את במכשיר וסרוק כדי Bluetooth התכונה לחפש את האוזניות. אם אתה מתבקש להזין סיסמה, הזן "0000".

חיבור Multipoint

פעל על פי הוראות הצימוד כדי לחבר ולאחר מכן Device 1, את האוזניות אל כבה את האוזניות.

פעל על פי הוראות הצימוד כדי לחבר לאחר מכן .Device 2 את האוזניות אל ייזום את החיבור אל Device 1 האוזניות.

האוזניות מחוברות אל שני ההתקנים ופועלות כשורה.

הערה: ניתן לחבר לאוזניות עד שני מכשירים בו זמנית.

EN Charging and battery warnings

To avoid the risk of explosion, fire or leakage of toxic chemicals, please observe the following warnings:
1. Do not dispose of the product or battery in fire, and do not expose it to temperatures above 100°C.
2. Charge the battery according to the instructions printed on the quick start guide.
3. Do not open, deform or mutilate the battery as it may contain corrosive materials which can cause damage to eyes or skin and may be toxic if swallowed.
4. Do not charge the battery in extreme temperatures.
5. Do not clean this product when charging. Before you clean it, please pull the plug.

Safety instructions
Do not open or repair this device. Do not use the device in a damp environment. Clean the device with a dry cloth.
CE
The device meets the essential requirements and other relevant provisions of the applicable European directives. The Declaration of Conformity is available at www.rapoo.com.
WEEE
Do not dispose of the device with household waste.
Warranty
The device is provided with two-year limited hardware warranty from the purchase day. Please see www.rapoo.com for more information.
Copyright
It is forbidden to reproduce any part of this quick start guide without the permission of Rapoo Technology Co., Ltd.

If your problem is not solved, please contact the helpdesk at www.rapoo.com.

DE Lade- und Akkuwarnungen

Bitte beachten Sie zur Vermeidung von Explosions- und Brandgefahr sowie eines Auslaufens giftiger Chemikalien folgende Warnhinweise:
1. Entsorgen Sie Produkt oder Akku nicht durch Verbrennen; Nicht Temperaturen über 100 °C aussetzen.
2. Laden Sie den Akku entsprechend den Anweisungen in der Schnellstartanleitung auf.
3. Öffnen, deformieren und beschädigen Sie den Akku nicht, da er korrosive Materialien beinhalten kann, die Augen- und Hautschäden verursachen und bei Verschlucken giftig sein können.
4. Laden Sie den Akku nicht bei extremen Temperaturen auf.
5. Reinigen Sie dieses Produkt nicht während des Aufladens. Bitte ziehen Sie vor der Reinigung den Stecker.

Sicherheitshinweise
Versuchen Sie niemals, das Gerät zu öffnen oder selbst zu reparieren. Nutzen Sie das Gerät nicht in feuchter Umgebung. Reinigen Sie das Gerät mit einem weichen, trockenen Tuch.
CE
Dieses Gerät erfüllt essenzielle Anforderungen und weitere relevante Vorgaben der zutreffenden europäischen Direktiven. Eine Konformitätserklärung können Sie unter www.rapoo.com abrufen.
WEEE-Hinweise
Entsorgen Sie das Gerät nicht mit dem regulären Hausmüll.
Garantie
Wir gewähren eine zweijährige, eingeschränkte Hardware-Garantie ab Kaufdatum. Weitere Informationen finden Sie hier: www.rapoo.com.
Copyright
Jegliche Reproduktion dieser Schnellstartanleitung (gänzlich oder teilweise) ohne Zustimmung der Rapoo Technology Co., Ltd. ist untersagt.

Falls sich das Problem nicht lösen lassen sollte, wenden Sie sich bitte unter www.rapoo.com an den technischen Kundendienst.

FR Avertissements relatifs à la charge et à la batterie

Pour éviter tout risque d'explosion, d'incendie ou de fuite de produits chimiques toxiques, veuillez respecter les consignes suivantes :
1. Ne jetez pas le produit ni sa batterie dans le feu, et ne l'exposez pas à des températures supérieures à 100°C.
2. Chargez la batterie selon les instructions indiquées dans le guide de démarrage rapide.
3. Ne pas ouvrir, déformer ou endommager la batterie car il peut y avoir des matériaux corrosifs susceptibles d'altérer les yeux ou la peau et potentiellement toxiques en cas d'ingestion.
4. Ne pas recharger la batterie à des températures extrêmes.
5. Ne pas nettoyer cet appareil pendant qu'il est en train de se charger. Avant de le nettoyer, veuillez retirer la prise.

Consignes de sécurité
Ne pas ouvrir ou réparer cet appareil. Ne pas utiliser l'appareil dans un environnement humide. Nettoyer l'appareil avec un chiffon sec.
CE
L'appareil satisfait aux exigences essentielles et autres dispositions pertinentes des directives européennes applicables. La déclaration de conformité est disponible sur www.rapoo.com.
DEEE
Ne pas jeter l'appareil avec les ordures ménagères.
Garantie
L'appareil est fourni avec deux ans de garantie matérielle limitée à compter du jour d'achat. Merci de consulter www.rapoo.com pour plus d'informations.
Droit réservés
Il est interdit de reproduire une quelconque partie de ce guide de démarrage rapide sans la permission de Rapoo Technology Co., Ltd.

Si votre problème n'est pas résolu, merci de contacter le helpdesk sur www.rapoo.com.

IT Carica e avvisi batteria

Per evitare il rischio di esplosioni, incendi o perdite di sostanze chimiche tossiche, osservare le seguenti avvertenze:
1. Non smaltire il prodotto o la batteria nel fuoco e non esporlo a temperature superiori a 100°C.
2. Caricare la batteria osservando le istruzioni stampate sulla guida introduttiva.
3. Non aprire, deformare o tagliare la batteria in quanto potrebbero essere presenti materiali corrosivi che possono causare danni agli occhi e all'epidermide e potrebbero essere tossici, se ingeriti.
4. Non caricare la batteria a temperature estreme.
5. Non pulire il prodotto durante la carica. Prima di pulirlo, tirare la spina.

Istruzioni sulla sicurezza
Non aprire o tentare di riparare il dispositivo. Non utilizzare il dispositivo in ambienti umidi. Pulire il dispositivo con un panno asciutto.
CE
Il dispositivo soddisfa i requisiti essenziali ed altre precauzioni pertinenti definite dalle direttive europee applicabili. La Dichiarazione di conformità è disponibile su www.rapoo.com.
WEEE
Non smaltire il dispositivo con i rifiuti domestici.
Garanzia
il dispositivo viene fornito con due anni di garanzia hardware limitata a parite dalla data di acquisto. Per ulteriori informazioni consultare www.rapoo.com.
Copyright
È vietato riprodurre qualsiasi parte della presente guida rapida senza l'autorizzazione di Rapoo Technology Co., Ltd.

Se il problema non viene risolto, contattare l'helpdesk su www.rapoo.com.

ES Carga de la batería y advertencias

Para evitar el riesgo de una explosión, fuego o derrame de sustancias tóxicas, siga las siguientes advertencias:
1. No se deshaga del producto o la batería arrojándolos al fuego y no los exponga a temperaturas superiores a 100ºC
2. Cargue la batería siguiendo las instrucciones impresas en la guía de inicio rápido
3. No abra, deforme o mutile la batería, pues puede contener materiales corrosivos que pueden causar daños en los ojos o la piel y pueden ser tóxicos si se ingieren.
4. No cargue la batería en condiciones de temperaturas extremas.
5. No limpie el producto mientras la batería se está cargando. Antes de limpiarlo, desenchúfelo.

Instrucciones de seguridad
No abra ni repare este dispositivo. No utilice el dispositivo en un entorno húmedo. Limpie el dispositivo con un paño seco.
CE
El dispositivo cumple los requisitos esenciales y otras disposiciones relevantes de las directivas europeas aplicables. La Declaración de conformidad está disponible en www.rapoo.com.
WEEE
No arroje la batería con la basura doméstica.
Garantía
El dispositivo se proporciona con una garantía de hardware limitada de dos años a partir de la fecha de compra. Consulte la dirección www.rapoo.com para obtener más información.
Copyright
Está terminantemente prohibido reproducir cualquier parte de esta guía de inicio rápido sin el consentimiento de Rapoo Technology Co., Ltd.

Si el problema no se resuelve, consulte el servicio de ayuda en www.rapoo.com.

NL Opladen en batterij waarschuwingen

Let op de volgende zaken om het risico van ontploffingen, brand of lekken van giftige chemicaliën te voorkomen:
1. Gooi het product of de batterij niet in open vuur en stel het niet bloot aan temperaturen hoger dan 100°C.
2. Laad de batterij volgens de aanwijzingen in de snelgids.
3. Open, vervorm of beschadig de batterij niet omdat deze corrosieve materialen bevat die schade aan ogen of huid kunnen veroorzaken en die giftig zijn bij inslikken.
4. Laad de batterij niet op bij extreme temperaturen.
5. Maak dit product niet schoon tijdens het opladen. Maak de stekker los voordat u het schoonmaakt.

Veiligheidsinstructies
Dit toestel mag u niet openen of repareren. Gebruik het toestel niet in een vochtige omgeving. Reinig het instrument met een droge doek.
CE
Het toestel voldoet aan de belangrijkste vereisten en andere relevante voorwaarden van de toepasselijke Europese richtlijnen. De Conformiteitsverklaring is beschikbaar op www.rapoo.com.
WEEE
Gooi dit instrument niet met huishoudelijk afval weg.
Garantie
Het toestel wordt met een tweejarige beperkte hardware-garantie vanaf de aankoopdatum geleverd. Raadpleeg www.rapoo.com voor meer informatie.
Copyright
Het is verboden om, zonder de toestemming van Rapoo Technology Co., Ltd. enig deel van deze snelstart-handleiding te reproduceren.

Als uw probleem niet wordt opgelost, dient u contact op te nemen met de helpdesk op www.rapoo.com.

PT Avisos sobre carregamento e bateria

Para evitar o risco de explosão, incêndio ou fuga químicos tóxicos, tenha atenção aos seguintes avisos:
1. Não coloque o produto ou a bateria no fogo e não os exponha a temperaturas superiores a 100°C.
2. Substitua a bateria de acordo com as instruções impressas no guia de consulta rápida.
3. Não abra, não deforme nem adultere a bateria, pois poderá conter materiais corrosivos que poderão causar danos nos olhos ou na pele e poderão ser tóxicos se forem ingeridos.
4. Não carregue a bateria em temperaturas extremas.
5. Não limpe este produto durante o carregamento. Antes de o limpar, desligue o cabo.

Instruções de segurança
Não abra nem efectue reparações a este dispositivo. Não utilize o dispositivo em ambientes húmidos. Utilize um pano seco para limpar o dispositivo.
CE
O dispositivo cumpre os requisitos essenciais e outras disposições relevantes das directivas Europeias aplicáveis. A Declaração de Conformidade está disponível em www.rapoo.com.
REEE
Não elimine este dispositivo junto com o lixo doméstico.
Garantia
Este dispositivo é fornecido com uma garantia de hardware limitada de dois anos com início no dia da compra. Consulte www.rapoo.com para mais informações.
Direitos de autor
É proibido reproduzir qualquer parte deste guia de consulta rápida sem a permissão da Rapoo Technology Co., Ltd.

Se o seu problema persistir, contacte o centro de apoio em www.rapoo.com.

UK Попередження про зарядку і стан акумулятора

Щоб уникнути ризику вибуху, загоряння і витоку токсичних хімічних речовин, дотримуйтесь наступних правил техніки безпеки:
1. Не викидайте прилад або акумулятор у вогонь, не відкривайте при температурі вище 100°C.
2. Заряджайте акумулятор відповідно до порад у короткому керівництві користувача.
3. Не відкривайте, не спотворюйте і не розбирайте акумулятор, оскільки він може містити їдкі речовини, які можуть пошкодити шкіру чи очі або викликати отруєння.
4. Заборонено заряджати акумулятор при екстремальних температурах.
5. Заборонено чистити прилад під час заряджання. Перед чищенням приладу вимкніть його з розетки.

Інструкції безпеки
Не відкривайте і не ремонтуйте цей пристрій. Не користуйтеся пристроєм у вологому оточенні. Очищуйте пристрій сухою тканиною.
CE
Пристрій відповідає основним вимогам та іншим нормам відповідних європейських директив. Декларація Відповідності доступна на www.rapoo.com.
WEEE
Не викидайте пристрій з побутовим сміттям.
Гарантія
Строк дії обмеженої гарантії для апаратного забезпечення - два роки з дати придбання. Більше інформації ви знайдете на www.rapoo.com.
Копірайт
Заборонено відтворювати будь-яку частину стислого керівництва без дозволу Rapoo Technology Co., Ltd.

Якщо проблему не розв’язано, будь ласка, зверніться до служби підтримки на www.rapoo.com.

RU Предупреждения о зарядке и использовании батареи

Во избежание опасности взрыва, возгорания или протечки токсичных химикатов, соблюдайте следующие меры предосторожности.
1. Не бросайте устройство или батарею в огонь и не подвергайте их воздействию температур свыше 100°C.
2. Заряжайте батарею в соответствии с инструкциями, изложенными в кратком руководстве.
3. Не открывайте, не разбивайте и не деформируйте батарею, т.к. в ней могут содержаться корродирующие вещества, способные вызвать повреждение глаз или кожи, а также отравление при проглатывании.
4. Не заряжайте батарею в условиях экстремальных температур.
5. Не выполняйте очистку данного устройства во время зарядки. Перед очисткой выньте вилку из розетки.

Инструкции по технике безопасности
Не открывайте и не ремонтируйте устройство самостоятельно. Запрещается использовать устройство во влажных местах. Выполняйте очистку устройства сухой тканью.
CE
Устройство соответствует основным требованиям и другим важным нормативам применимых европейских директив. Текст декларации соответствия доступен по адресу www.rapoo.com.
Директива по отходам электрического и электронного оборудования (WEEE)
Не утилизируйте устройство вместе с другими бытовыми отходами.
Гарантия
Данное устройство предоставляется с ограниченной гарантией на аппаратное обеспечение сроком два года со дня покупки. Более подробную информацию можно найти по адресу www.rapoo.com.
Авторское право
Запрещается воспроизведение любой части настоящего краткого руководства без разрешения Rapoo Technology Co., Ltd.

Если проблема не устранена, воспользуйтесь компьютерной службой помощи по адресу www.rapoo.com.

EL Προειδοποιήσεις σχετικά με τη φόρτιση και την μπαταρία

Για να αποφευχθεί ο κίνδυνος έκρηξης, πυρκαγιάς ή διαρροής τοξικών χημικών ουσιών, λάβετε υπόψη σας τις ακόλουθες προειδοποιήσεις:
1. Μην απορρίπτετε το προϊόν ή την μπαταρία στη φωτιά, και μην τα εκθέτετε σε θερμοκρασίες άνω των 100 °C.
2. Φορτίζετε τη μπαταρία σύμφωνα με τις οδηγίες που αναγράφονται στον οδηγό γρήγορης εκκίνησης.
3. Μην ανοίγετε, παραμορφώνεται ή καταστρέφετε την μπαταρία, καθώς μπορεί να υπάρχουν διαβρωτικές ουσίες που μπορεί να προκαλέσουν βλάβη στα μάτια ή το δέρμα και μπορεί να είναι τοξικές σε περίπτωση κατάποσης.
4. Μη φορτίζετε την μπαταρία σε ακραίες θερμοκρασίες.
5. Μην καθαρίζετε αυτό το προϊόν κατά τη φόρτιση. Πριν το καθαρίσετε, να τραβάτε την πρίζα.

Οδηγίες ασφαλείας
Μην ανοίγετε ή επισκευάζετε αυτή τη συσκευή. Μη χρησιμοποιείτε τη συσκευή σε υγρό περιβάλλον. Καθαρίζετε τη συσκευή με ένα στεγνό πανί.
CE
Η συσκευή συμμορφώνεται με τις θεμελιώδεις απαιτήσεις και άλλες συναφείς διατάξεις των ισχυόντων ευρωπαϊκών οδηγιών. Η Δήλωση συμβατότητας είναι διαθέσιμη στη διεύθυνση www.rapoo.com.
WEEE
Μην απορρίπτετε τη συσκευή μαζί με τα οικιακά απόβλητα.
Εγγύηση
Η συσκευή παρέχεται με διετή περιορισμένη εγγύηση για το υλικό από την ημερομηνία αγοράς. Για περισσότερες πληροφορίες επισκεφτείτε τη διεύθυνση www.rapoo.com.
Πνευματικά δικαιώματα
Απαγορεύεται η αναπαραγωγή οποιουδήποτε μέρους αυτού του οδηγού γρήγορης χρήσης χωρίς την άδεια της Rapoo Technology Co., Ltd.

Αν το πρόβλημά σας δεν επιλύθηκε, επικοινωνήστε με την υπηρεσία εξυπηρέτησης στο www.rapoo.com.

NN Advarsel om lading og batteri

For å unngå fare for eksplosjon, brann eller lekkasje av giftige kjemikalier må du ta hensyn til følgende advarsler:
1. Ikke avhend produktet eller batteriet i flammer, og ikke utsett det for temperaturer over 100 °C.
2. Lad batteriet i henhold til instruksjonene som er trykket i hurtigstartveiledningen.
3. Ikke åpne, deformer eller lemlest batteriet, da det kan være etsende stoffer som kan forårsake skade på øyne eller hud og kan være giftig ved svelging.
4. Ikke lad batteriet ved ekstreme temperaturer.
5. Ikke rengjør dette produktet under lading. Før du rengjør det, må du trekke ut kontakten.

Sikkerhetsinstrukser
Ikke åpne eller reparer dette apparatet. Ikke bruk apparatet i et fuktig miljø. Rengjør apparatet med en tørr klut.
CE
Apparatet imøtekommer de nødvendige minstekravene og andre relevante krav i de aktuelle europeiske direktivene. Samsvarserklæringen er tilgjengelig på www.rapoo.com.
WEEE
Ikke kast apparatet sammen med restavfall fra husholdningen.
Garanti
Apparatet leveres med en to-års begrenset maskinvaregaranti fra kjøpsdato. Se www.rapoo.com for nærmere informasjon.
Opphavsrett
Det er forbudt å gjenskape noen del av denne hurtigstartguiden uten tillatelse fra Rapoo Technology Co., Ltd.

Hvis du ikke finner en løsning på problemet, kan du ta kontakt med brukerstøtte på www.rapoo.com.

CS Nabíjení a upozornění ohledně baterie

Dodržujte následující zásady, aby se zabránilo nebezpečí výbuchu, požáru nebo úniku toxických kapalin:
1. Výrobek ani baterii nevhazujte do ohně a nevystavujte teplotám nad 100°C.
2. Baterii nabíjejte podle pokynů uvedených ve stručné příručce.
3. Baterii neotevírejte, nedeformujte ani nerozebírejte, protože může obsahovat korozívní látky, které mohou poškodit zrak nebo pokožku a v případě pozření mohou být jedovaté.
4. Baterii nenabíjejte při extrémních teplotách.
5. Při nabíjení tento výrobek nečistěte. Před čištěním odpojte zástrčku.

Bezpečnostní pokyny
Zařízení nedemontujte ani neopravujte. Nepoužívejte zařízení ve vlhkém prostředí. Zařízení čistěte suchým hadříkem.
CE
Toto zařízení splňuje základní požadavky a ostatní příslušná ustanovení platných evropských směrnic. Prohlášení o shodě je k dispozici na www.rapoo.com.
WEEE
Zařízení nelikvidujte s domácím odpadem.
Záruka
Pro zařízení je poskytována dvouletá omezená záruka na hardware ode dne zakoupení. Další informace viz www.rapoo.com.
Autorská práva
Bez předchozího svolení společnosti Rapoo Technology Co., Ltd je zakázáno reprodukovat jakoukoli část tohoto stručného návodu.

Pokud se tím problém nevyřeší, kontaktujte technickou podporu na www.rapoo.com.

RO Avertizări legate de încărcare şi baterie

Pentru a evita riscul de explozie, incendiu sau scurgere de agenţi chimici toxici, respectaţi următoarele avertizări:
1. Nu aruncaţi produsul sau bateria acestuia în foc şi nu expuneţi produsul sau bateria la temperaturi de peste 100°C.
2. Încărcaţi bateria în conformitate cu instrucţiunile din ghidul de iniţiere rapidă.
3. Nu deschideţi, nu deformaţi şi nu mutilaţi bateria, deoarece aceasta poate conţine materiale corozive care pot dăuna ochilor sau pielii şi care pot fi toxice dacă sunt înghiţite.
4. Nu încărcaţi bateria la temperaturi extreme.
5. Nu curăţaţi acest produs în timpul încărcării. Înainte de a-l curăţa, deconectaţi cablul de alimentare.

Instrucţiuni de siguranţă
Nu deschideţi şi nu reparaţi dispozitivul. Nu utilizaţi dispozitivul într-un mediu umed. Curăţaţi dispozitivul cu o cârpă uscată.
CE
Acest dispozitiv respectă cerinţele esenţiale şi alte prevederi relevante ale directivelor europene aplicabile. Declaraţia de conformitate este disponibilă la adresa www.rapoo.com.
DEEE
Nu eliminaţi dispozitivul împreună cu deşeurile menajere.
Garanţie
Dispozitivul beneficiază de o garanţie limitată pentru hardware timp de doi ani de la data achiziţionării. Consultaţi www.rapoo.com pentru informaţii suplimentare.
Drept de autor
Se interzice reproducerea oricărei părţi din acest ghid de pornire rapidă fără permisiunea Rapoo Technology Co., Ltd.

Dacă problema nu se soluţionează, contactaţi biroul de asistenţă la adresa www.rapoo.com.

BG Предупреждения за зареждане и за батерията

За да избегнете риск от експлозия, пожар или изтичане на опасни химикали, спазвайте следните предупреждения.
1. Не изхвърляйте продукта или батерията в огън. Не излагайте на температура над 100°C.
2. Заредете батерията според инструкциите в това ръководство за бърз старт.
3. Не отваряйте, деформирайте или повреждайте батерията, защото тя може да съдържа корозивни материали, които да нараняват очите или кожата Ви и могат да бъдат отровни при поглъщане.
4. Не зареждайте батерията при екстремни температури.
5. Не почиствайте продукта при зареждане. Преди да го почистите, изключете от електрическата мрежа.

Инструкции за безопасност
Не отваряйте и не ремонтирайте това устройство. Не използвайте устройството в среда с висока влажност. Устройството да се почиства със сухо парче плат.
CE
Устройството отговаря на основните условия и на изискванията на приложимите европейски директиви. Декларацията за съответствие е налична на адрес www.rapoo.com.
Отпадъци от електронно и електрическо оборудване
Не изхвърляйте устройството заедно с домакинските отпадъци.
Гаранция
Устройството се предоставя с двугодишна ограничена гаранция, считано от датата на покупка. Вижте www.rapoo.com за повече информация.
Авторски права
Забранява се възпроизвеждането на която и да е част от това ръководство за бърз старт без позволението на Rapoo Technology Co., Ltd.

Ако проблемът не бъде решен, свържете се с обслужване на клиенти на адрес www.rapoo.com.

HU A töltéssel és akkumulátorral kapcsolatos figyelmeztetések

A robbanás, tűz vagy mérgező vegyi anyagok szivárgásának elkerülése érdekében vegye figyelembe a következő figyelmeztetéseket:
1. A terméket vagy akkumulátort ne dobja tűzbe és ne tegye ki 100 ° C feletti hőmérsékletnek.
2. Az akkumulátort a gyors útmutatóban szereplő utasításoknak megfelelően töltse fel.
3. Ne nyissa fel, deformálja vagy vágja szét az akkumulátort, mivel maró hatású anyagot tartalmazhat, ami szem- és bőrsérülést, illetve lenyelés esetén mérgezést okozhat.
4. Szélsőséges hőmérsékleteken ne töltse az akkumulátort.
5. Ne tisztítsa a terméket töltés közben. Tisztítás előtt húzza ki a tápkábelt.

Biztonsági óvintézkedések
Ne nyissa fel, és ne próbálja egyedül megjavítani a készüléket. Ne használja az eszközt párás környezetben. Az eszközt száraz kendővel tisztítsa.
CE
Ez az eszköz teljesíti a vonatkozó európai irányelvek alapvető követelményeit és azok egyéb vonatkozó kikötéseit. A Megfelelőségi Nyilatkozat a www.rapoo.com oldalon érhető el.
WEEE
Ne dobja ki az eszközt általános háztartási hulladékként.
Jótállás
Az eszközre két éves korlátozott hardvergarancia érvényes, amely a vásárlás napjától lép életbe. További információkért keresse fel a következő címet: www.rapoo.com.
Szerzői jog
Tilos e gyors üzembe helyezési útmutató bármely részét sokszorosítani a Rapoo Technology Co., Ltd. engedélye nélkül.

Ha ez nem oldja meg a problémát, vegye fel a kapcsolatot a helpdeskkel a www.rapoo.com oldalon.

FI Lataaminen ja akkuvaroitukset

Räjähdysvaaran, tulipalon tai myrkyllisten kemikaalien vuotamisen vaaran välttämiseksi huomioi seuraavat varoitukset:
1. Älä hävitä tuotetta tai akkua tulessa äläkä altista sitä yli 100 °C:n lämpötiloille.
2. Lataa akku pikaoppaassa olevien ohjeiden mukaisesti.
3. Älä avaa, muovaa tai vahingoita akkua, sillä sen sillä on syövyttäviä materiaaleja, jotka vahingoittavat silmiä tai ihoa ja ovat nieltynä vaarallisina.
4. Älä lataa akkua äärimmäisissä lämpötiloissa.
5. Älä puhdista tätä tuotetta sen latautuessa. Irrota virtajohto laitteesta ennen se lataamista.

Tärkeitä turvallisuusohjeita
Älä avaa tämän laitteen koteloa tai yritä korjata laitetta itse. Älä käytä laitetta kosteassa ympäristössä. Puhdista laite kuivalla liinalla.
CE
Tämä laite on soveltuvien eurooppalaisten direktiivinen ja muiden asiaan liittyvien lausekkeiden olennaisten vaatimusten mukainen. Vaatimustenmukaisuusvakuutus on nähtävänä osoitteessa www.rapoo.com.
WEEE
Älä hävitä laitetta kotitalousjätteen mukana.
Takuu
Tällä laitteella on kahden vuoden rajoitettu laitteistotakuu ostopäivämäärästä alkaen. Katso lisätietoja osoitteesta www.rapoo.com.
Tekijänoikeudet
On kiellettyä monistaa mitään tämän pikaoppaan osaa ilman Rapoo Technology Co., Ltd:n kirjallista lupaa.

Jos ongelma ei ratkea, ota yhteys asiakastukeen osoitteessa www.rapoo.com.

DA Advarsler vedrørende opladning og batteriet

For at undgå risiko for eksplosion, brand eller udslip af giftige kemikalier, bedes du venligst være opmærksom på følgende advarsler:
1. Batteriet og produktet må ikke bortskaffes i brand, og ikke udsættes for temperaturer over 100°C.
2. Oplad batteriet i henhold til instruktionerne, som står i startvejledningen.
3. Batteriet må ikke åbnes, deformeres eller beskadiges, da der kan være ætsende materialer, som kan forårsage skader på øjne og hud, og som kan være giftig ved indtagelse.
4. Batteriet må ikke oplades i ekstreme temperaturer.
5. Dette produkt må ikke rengøres under opladning. Træk stikket ud af stikkontakten, før du produktet rengøres.

Sikkerhedsinstruktioner
Du må ikke åbne eller forsøge at reparere denne enhed. Brug ikke denne enhed i fugtige omgivelser Rengør enheden med en blød klud.
CE
Denne enhed opfylder de essentielle krav og andre relevante foranstaltninger i de gældende europæiske direktiver. Deklaration om opfylde findes tilgængelig på www.rapoo.com.
WEEE
Bortkast ikke dette apparat i husholdningsaffaldet.
Garanti
Denne enhed er forsynet med to års garanti fra købsdatoen. Se venligst www.rapoo.com for mere information.
Copyright
Det er forbudt at reproducere enhver del af den Kom hurtig i gang guide uden tilladelse fra Rapoo Technology Co., Ltd.

Hvis dit problem ikke er blevet løst, kontakt venligst kundesupport på www.rapoo.com.

TR Şarj etme ve pil uyarıları

Patlama, yangın veya toksik kimyasal maddelerin sızması riskinden kaçınmak için, lütfen aşağıdaki uyarıları müşahede edin:
1. Ürünü veya pili ateşe atmayın ve 100 ° C' nin üstündeki sıcaklıklara maruz bırakmayın.
2. Pili hızlı başlat kılavuzuna yazdırılan talimatlara göre şarj edin.
3. Gözlere veya cilde hasar vermesine ve yutulduğunda toksik olmasına sebep olabilecek korozif maddeler içerebileceğinden pili açmayın, deforma etmeyin veya bozmayın.
4. Pili aşırı sıcaklıklarda şarj etmeyin.
5. Şarj ederken bu ürünü temizlemeyin. Temizlemeden önce, lütfen fişi çekin.

Güvenlik talimatları
Bu aygıtı açmayın ya da onarmayın. Bu aygıtı nemli bir ortamda kullanmayın. Aygıtı kuru bir kumaş parçasıyla temizleyin.
CE
İşbu aygıt geçerli Avrupa yönergelerinin temel şartlarına ve diğer ilgili hükümlerine uygundur. Uygunluk Beyanı www.rapoo.com adresinde mevcuttur.
WEEE
Bu aygıtı evsel atıklarla beraber atmayın.
Garanti
İşbu aygıt satın alındığı günden itibaren iki yıl ile sınırlandırılmış donanım garantisine sahiptir. Lütfen daha fazla bilgi için, www.rapoo.com adresine başvurun.
Telif Hakkı
Rapoo Technology Co., Ltd'in izni olmadan bu hızlı başlangıç kılavuzunun herhangi bir bölümünü çoğaltmak yasaktır.

Sorununuz çözülmüyorsa, lütfen www.rapoo.com adresi üzerinden yardım masası ile temasa geçin.

PL Ostrzeżenia dotyczące ładowania i baterii

Aby uniknąć ryzyka wybuchu, pożaru lub wycieku toksycznych substancji chemicznych, należy stosować się do poniższych ostrzeżeń:
1. Urządzenia ani baterii nie należy wrzucać do ognia, a także nie należy wystawiać ich na działanie temperatury przekraczającej 100°C.
2. Baterię należy ładować zgodnie z instrukcjami zamieszczonymi w skróconej instrukcji obsługi.
3. Baterii nie należy otwierać, deformować ani uszkadzać, ponieważ wewnątrz niej znajdują się substancje korozyjne, które mogą doprowadzić do uszkodzenia oczu lub skóry i których połknięcie jest niebezpieczne.
4. Baterii nie należy ładować w wysokiej temperaturze.
5. Urządzenia nie należy czyścić podczas ładowania. Przed rozpoczęciem czyszczenia należy wyciągnąć wtyczkę zasilania.

Instrukcje bezpieczeństwa
Nie należy otwierać lub naprawiać tego urządzenia. Nie należy używać tego urządzenia w wilgotnym środowisku. Urządzenie należy czyścić suchą szmatką.
CE
Urządzenie to spełnia istotne wymagania oraz inne powiązane klauzule odpowiednich dyrektyw europejskich. Deklaracja zgodności jest dostępna pod adresem www.rapoo.com.
WEEE
Nie należy usuwać tego urządzenia razem z odpadami domowymi.
Gwarancja
To urządzenie jest dostarczane z dwuletnią, ograniczoną gwarancją, obowiązującą od daty zakupienia. Dalsze informacje można sprawdzić pod adresem www.rapoo.com.
Prawa autorskie
Zabrania się powielania jakichkolwiek części tej skróconej instrukcji obsługi, bez zgody Rapoo Technology Co., Ltd.

Jeśli problem nie został rozwiązany, skontaktuj się z pomocą techniczną, pod adresem www.rapoo.com.

ET Laadimine ja akuhoiatused

Vältimaks plahvatus-, tule- ja mürgiste kemikaalide lekkeohtu, pöörake tähelepanu järgmistele hoiatustele.
1. Ärge visake kasutuselt kõrvaldatud seadet ega akut tulle ning vältige toote jätmist kohta, kus temperatuur võib kerkida üle 100°C.
2. Laadige aku vastavalt lühijuhendis toodud juhistele.
3. Vältige aku avamist, deformeerimist või vigastamist, kuna aku võib sisaldada korrosiivseid aineid, mis võivad kahjustada teie silmi ja nahka ning on allaneelamisel toksilise mõjuga.
4. Ärge laadige akut äärmuslikes temperatuuritingimustes.
5. Ärge puhastage seda toodet laadimise ajal. Enne puhastamist eemaldage pistik toitepesast.

Ohutusjuhised
Ärge avage ega remontige seadet. Ärge kasutage seadet suure niiskusega keskkonnas. Puhastage seadet ainult kuiva lapiga.
CE
See seade vastab kehtivate Euroopa Liidu direktiivide oluliste nõuetele ja teistele asjakohastele sätetele. Vastavusdeklaratsioon on saadaval aadressil www.rapoo.com.
WEEE
Ärge visake kasutuselt kõrvaldatud seadet olmeprügi hulka.
Garantii
Seadmel on kahe-aastane piiratud garantii, mis hõlmab riistvara ja hakkab kehtima ostukuupäevast. Täiendavat teavet vt aadressil www.rapoo.com.
Autoriõigus
Selle lühijuhendi mis tahes osa kopeerimine ilma ettevõtte Rapoo Technology Co., Ltd. loata on keelatud.

Kui probleem püsib, siis võtke ühendust helpdeskiga aadressil www.rapoo.com.

LT Įkrovimas ir maitinimo elemento įspėjimai

Kad išvengtumėte sprogimo, gaisro ar nuodingų cheminių medžiagų nuotėkio rizikos, laikykitės šių įspėjimų:
1. Neišmeskite šio gaminio ar maitinimo elemento į ugnį, saugokite jį nuo aukštesnės negu 100 °C temperatūros.
2. Įkraukite maitinimo elementą pagal trumpajame žinyne pateiktas instrukcijas.
3. Neatidarykite, nedeformuokite ir negadinkite maitinimo elemento, kadangi jis gali būti sudarytas iš ėsdinančių medžiagų, kurios gali apgadinti akis ar odą, gali būti nuodingos prarijus.
4. Neįkraukite maitinimo elemento esant ribinei temperatūrai.
5. Nevalykite gaminio, kai jis kraunamas. Prieš valydami ištraukite kištuką.

Saugos instrukcija
Neatidarykite ir netaisykite šio prietaiso. Nenaudokite prietaiso drėgnoje aplinkoje. Prietaisą valykite sausu skudurėliu.
CE
Šis prietaisas atitinka pagindinius galiojančių Europos direktyvų reikalavimus ir kitas taikytinas nuostatas. Atitikties deklaraciją rasite tinklavietėje www.rapoo.com.
WEEE
Neišmeskite šio prietaiso kartu su įprastomis buitinėmis atliekomis.
Garantija
Šio prietaiso aparatinei įrangai suteikiama dviejų metų ribota garantija, skaičiuojant nuo įsigijimo dienos. Daugiau informacijos žr www.rapoo.com.
Autorių teisės
Bet kurią šio greitosios įdiegties vadovo dalį be „Rapoo Technology Co., Ltd. “ leidimo atkurti draudžiama.

Jeigu problemos išspręsti nepavyktų, susisiekite pagalbos linija, adresu www.rapoo.com.

LV Lādēšana un akumulatora brīdinājumi

Lai izvairītos no eksplozijas, ugunsgrēka riska vai toksisku ķīmisko vielu noplūdes, ievērojiet šādus brīdinājumus:
1. Nemetiet produktu vai akumulatoru ugunskurā un nepakļaujiet to temperatūrai, kas augstāka par 100°C.
2. Lādējiet akumulatoru, ievērojot ātras uzsākšanas rokasgrāmatā norādīto instrukciju.
3. Neatveriet, nedeformējiet vai neizjauciet akumulatoru, jo tas var saturēt kodīgas vielas, kas var radīt acu vai ādas bojājumus un var būt toksisks, ja ticis norīts.
4. Nelādējiet akumulatoru augstā temperatūrā.
5. Netīriet produktu uzlādes laikā. Pirms tīrīšanas izraujiet kontaktdakšu.

Norādījumi par darba drošību
Neatveriet vai neremontējiet šo ierīci. Nelietojiet šo ierīci liela mitruma apstākļos. Tīriet ierīci ar sausu drāniņu.
CE
Šī ierīce atbilst attiecīgo Eiropas direktīvu būtiskajām prasībām un citiem atbilstošiem noteikumiem. Atbilstības paziņojums ir pieejams šeit: www.rapoo.com.
WEEE
Neizmetiet šo ierīci sadzīves atkritumos.
Garantija
Šai ierīcei ir ierobežota divu dagu garantija no iegādes dienas. Sīkāku informāciju skatiet šeit: www.rapoo.com.
Autortiesības
Aizliegts reproducēt jebkuru daļu no šīs ātrās palaišanas rokasgrāmatas bez Rapoo Technology Co., Ltd. atļaujas.

Ja traucējums netek novērsts, lūdzu, sazinieties ar palīdzības dienestu šeit: www.rapoo.com.

HR Upozorenja u vezi punjenja i baterije

Poštujte sljedeća upozorenja da izbjegnete opasnost od eksplozije, požara ili curenja otrovnih kemikalija:
1. Proizvod ili bateriju nemojte baciti u vatru i nemojte ih izlagati temperaturama iznad 100 °C.
2. Bateriju punite prema uputama otisnutima u vodiču za brzi početak rada.
3. Nemojte otvarati, izobličavati ili uništavati bateriju jer ona sadrži korozivne tvari koje mogu dovesti do ozljede očiju ili kože i otrovne su u slučaju gutanja.
4. Nemojte puniti bateriju na ekstremnim temperaturama.
5. Nemojte čistiti proizvod za vrijeme punjenja. Izvadite utikač prije čišćenja.

Sigurnosne upute
Ne otvarajte i ne popravljajte ovaj uređaj. Ne koristite uređaj u vlažnom okruženju. Uređaj čistite suhom krpom.
CE
Uređaj ispunjava bitne zahtjeve i ostale važne odredbe primjenjivih europskih direktiva. Izjavu o sukladnosti potražite na www.rapoo.com.
WEEE
Ne odlažite uređaj zajedno s komunalnim otpadom.
Jamstvo
Uređaj je obuhvaćen dvogodišnjim ograničenim jamstvom za hardver, koje počinje datumom kupnje. Više informacija potražite na www.rapoo.com.
Autorska prava
Zabranjena je reprodukcija bilo kojeg dijela ovog vodiča za brzi početak rada bez dopuštenja tvrtke Rapoo Technology Co., Ltd.

Ako problem i dalje postoji, obratite se službi za podršku na www.rapoo.com.

SR Punjenje i upozorenja vezana za bateriju

Da biste izbegli rizik od eksplozije, požara ili curenja otrovnih hemikalija, imajte na umu sledeća upozorenja:
1. Ne bacajte proizvod niti bateriju u vatru i ne izlažite ih temperaturama iznad 100 °C.
2. Punite bateriju prema uputstvu u vodiču za brzi početak.
3. Nemojte da otvarate, deformišete niti rastavljate bateriju jer ona može da sadrži korozivne materijale koji mogu da oštete oči i budu otrovni ukoliko se progutaju.
4. Ne punite bateriju na izuzetno visokim temperaturama.
5. Ne čistite proizvod tokom punjenja. Uvez izvucite utikač pre čišćenja.

Sigurnosna uputstva
Ne otvarajte niti popravljajte ovaj uređaj. Ovaj uređaj nemojte koristiti u vlažnoj sredini. Uređaj čistite suvom krpom.
CE
Ovaj uređaj zadovoljava osnovne zahteve i druge relevantne odredbe važećih evropskih direktiva. Deklaracija o usklađenosti je dostupna na www.rapoo.com.
WEEE
Uređaj nemojte odlagati zajedno sa otpadom iz domaćinstva.
Garancija
Uz uređaj važi dvogodišnja garancija na hardver od dana kupovine. Za više informacija pogledajte www.rapoo.com.
Kopiranje
Zabranjeno je reprodukovati bilo koji deo ovog priručnika za brzo startovanje bez odobrenja Rapoo Technology Co., Ltd.

Ukoliko vaš problem nije rešen, kontaktirajte osoblje za pomoć na www.rapoo.com.

SQ Vërejtje mbi karikimin dhe baterinë

Për të shmangur rrezikun e shpërthimit, zjarrit apo rrjedhjes së kimikateve tokësike, ju lutemi zbatoni shënimet që vijojnë:
1. Mos e hidhni produktin ose baterinë në zjarr, dhe mos e ekspozoni atë në temperatura mbi 100°C.
2. Karikoheni baterinë sipas udhëzimeve të printuara në udhëzues.
3. Mose hapni, deformoni apo dëmtoni baterinë sepse mund të përmbaj lëndë gërryese që mund të dëmtojnë sytë ose lëkurën tuaj dhe mund të jetë toksike nëse gëlltitet.
4. Mos e karikoni baterinë në temperatura ekstreme.
5. Mos e pastroni këtë produkt duke u karikuar. Para se ta pastroni, ju lutemi hiqeni nga priza.

Udhëzimet e Sigurisë
Mos e hapni ose riparoni këtë pajisje. Mos e përdorni pajisjen në një mjedis të lagësht. Pastroni pajisjen me një leckë të thatë.
CE
Pajisja plotëson kërkesat thelbësore dhe dispozitat e tjera përkatëse të direktivave të zbatueshme evropiane. Deklarata e Pajtueshmërisë është në dispozicion në www.rapoo.com.
WEEE
Mos i hidhni pajisjen me mbeturinat shtëpiake.
Garancioni
Pajisja është e pajisur me nje garancion te kufizuar dy-vjeçar te harduerit nga dita e blerjes. Ju lutem shikoni www.rapoo.com për më shumë informacion.
E Drejta e Autorit
Është e ndaluar për të riprodhuar çfarëdo pjese të kësaj Quick Start Guide pa lejen e Rapoo Teknology Co, Ltd

Nëse problemi juaj nuk është zgjidhur, ju lutem kontaktoni Helpdesk-un në www.rapoo.com

SV Laddning och batterivarningar

För att undvika risk för explosion, brand eller läckage av giftiga kemikalier, observera följande varningar:
1. Kasta inte produkten eller batteriet i eld och utsätt den inte för temperaturer över 100 °C.
2. Ladda batteriet enligt anvisningarna i snabbstartsguiden.
3. Öppna inte, deformera eller skada batteriet eftersom det kan innehålla frätande material som kan skada ögon och hud och kan vara giftig vid förtäring.
4. Ladda inte batteriet i extrema temperaturer.
5. Rengör inte produkten under laddning. Innan du rengör den ska du dra ut kontakten.

Säkerhetsinstruktioner
Öppna inte eller reparera denna enhet. Använd inte enheten i en fuktig miljö. Rengör endast enheten med en torr trasa.
CE
Enheten uppfyller de relevanta kraven och andra relevanta delar av de tillämpliga europeiska direktiven. Deklarationen om överensstämmelse finns tillgänglig på www.rapoo.com.
WEEE
Kasta inte enheten i de vanliga hushållssoporna.
Garranti
Enheten har en tvåårig begränsad hårdvarugaranti från inköpsdatumet. Se www.rapoo.com för ytterligare information.
Upphovsrätt
Det är förbjudet att repoducera någon del av denna snabbstartguide utan tillåtelse av Rapoo Technology Co., Ltd.

Om problemet inte löses, kontakta helpdesk på www.rapoo.com.

SL Polnjenje in opozorila glede baterije

Nevarnosti eksplozije, požara ali uhajanja strupenih kemikalij se lahko izognete tako, da upoštevate naslednja opozorila:
1. Izdelka ali baterije ne vrzite v ogenj in ju ne izpostavljajte temperaturam nad 100 °C.
2. Baterijo polnite v skladu z navodili, ki so natisnjena v vodniku za hitri začetek.
3. Baterije ne odpirajte, deformirajte in ne poškodujte, saj lahko vsebuje korozivne materiale, ki lahko poškodujejo oči ali kožo in so lahko nevarni, če jih zaužijete.
4. Baterije ne polnite v ekstremnih temperaturah.
5. Med polnjenjem tega izdelka ne čistite. Pred čiščenjem izvlecite vtič.

Varnostna navodila
Ne odpirajte ali popravljajte te naprave. Ne uporabljajte je v vlažnem okolju. Napravo čistite s suho krpo.
CE
Naprava je v skladu z bistvenimi zahtevami in drugimi relevantnimi določili ustreznih evropskih direktiv. Izjava o skladnosti je na voljo na www.rapoo.com.
WEEE
Naprave ne odvrzite med druge gospodinjske odpadke.
Garancija
Za napravo dve leti od datuma nakupa velja omejena garancija na strojno opremo. Več informacij poiščite na www.rapoo.com.
Avtorske pravice
Reproduciranje katerega koli dela tega hitrega vodiča brez dovoljenja podjetja Rapoo Technology Co., Ltd. je prepovedano.

Če težave ne rešite, stopite v stik s podporo na www.rapoo.com.

Any Changes or modifications not expressly approved by the party responsible for compliance could void the user’s authority to operate the equipment.

This device complies with part 15 of the FCC Rules. Operation is subject to the following two conditions:
(1) This device may not cause harmful interference, and (2) this device must accept any interference received, including interference that may cause undesired operation.

This equipment complies with FCC radiation exposure limits set forth for an uncontrolled environment.

This transmitter must not be co-located or operating in conjunction with any other antenna or transmitter.

IC RSS warning
This device complies with Industry Canada licence-exempt RSS standard (s). Operation is subject to the following two conditions: (1) this device may not cause interference, and (2) this device must accept any interference,including interference that may cause undesired operation of the device.
Le présent appareil est conforme aux CNR d'Industrie Canada applicables aux appareils radio exempts de licence. L'exploitation est autorisée aux deux conditions suivantes:
(1) l'appareil ne doit pas produire de brouillage, et
(2) l'utilisateur de l'appareil doit accepter tout brouillage radioélectrique subi, même si le brouillage est susceptible d'en compromettre le fonctionnement.

IC Radiation Exposure Statement:
This equipment complies with IC RF radiation exposure limits set forth for an uncontrolled environment. This transmitter must not be co-located or operating in conjunction with any other antenna or transmitter.

Any Changes or modifications not expressly approved by the party responsible for compliance could void the user’s authority to operate the equipment.

Declaration of Conformity

We， the manufacturer

Shenzhen Rapoo Technology Ltd., Co.
Fax: 0755-2732 7498

Declare that the product

Product Name	Bluetooth Stereo Headset
Model No	S200

Complies with the EMC norms of :

EN 300 328	V1.8.1 (2012-06)
EN 300 489-1	V1.9.2 (2011-09)
EN 301 489-17	V2.2.1 (2012-09)
EN 62479:2010	
EN 60950-1:2006+A11:2009+A1:2010+A12:2011	

The product is in compliance with the essential requirements of
Council Directives 2006/95/EC and 99/5/EC, and the ROHS European directives 2011/65/EU dated on January 27th 2003 amended by directive 2005/618/EC dated on August 18th 2005.

Manufacturer/Authorised representative

Charles Tsou

Charles Tsou, Manager
R&D Department Date of Issue: August.15, 2015

For France only

Par la présente, the retailer - SANGHA déclare que l’ appareil [Casque Stéréo Bluetooth] est conforme aux exigences essentielles et aux autres

dispositions pertinentes de la directive 1999/5/CE.

Pour vous procurer une copie de la déclaration de conformité il faut adresser un

courrier à l’ adresse suivant en précisant le ou les produits dont vous désirez obtenir les

déclarations de conformité :

SANGHA France

219 Avenue de Provence

13730 Saint Victoret

To prevent possible hearing damage, do not listen at high volume levels for long periods.

A pleine puissance, l'écoute prolongée avec un casque peut endommager l'oreille de l'utilisateur.