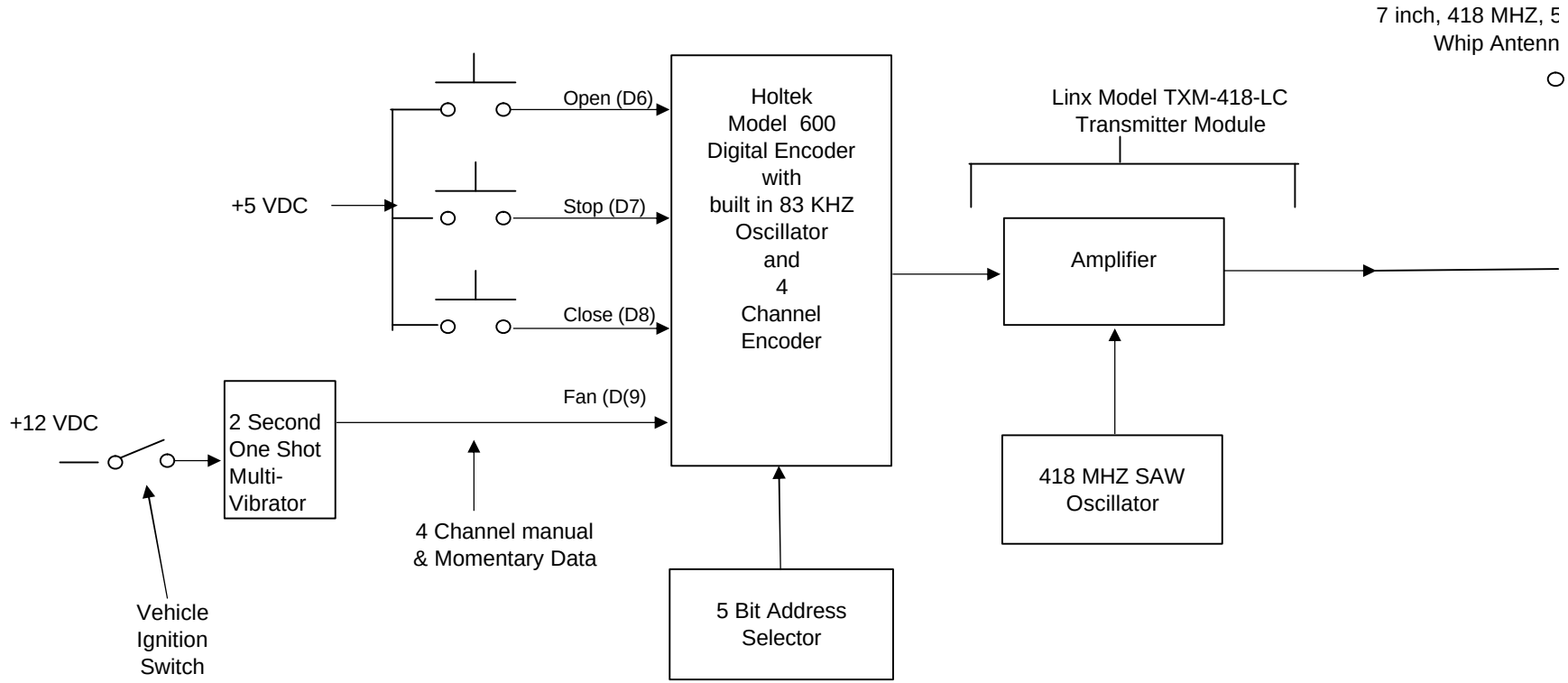

Block Diagram, Kussmaul Model 091-133T
418 MHZ Transmitter

50 Ohm
ıa