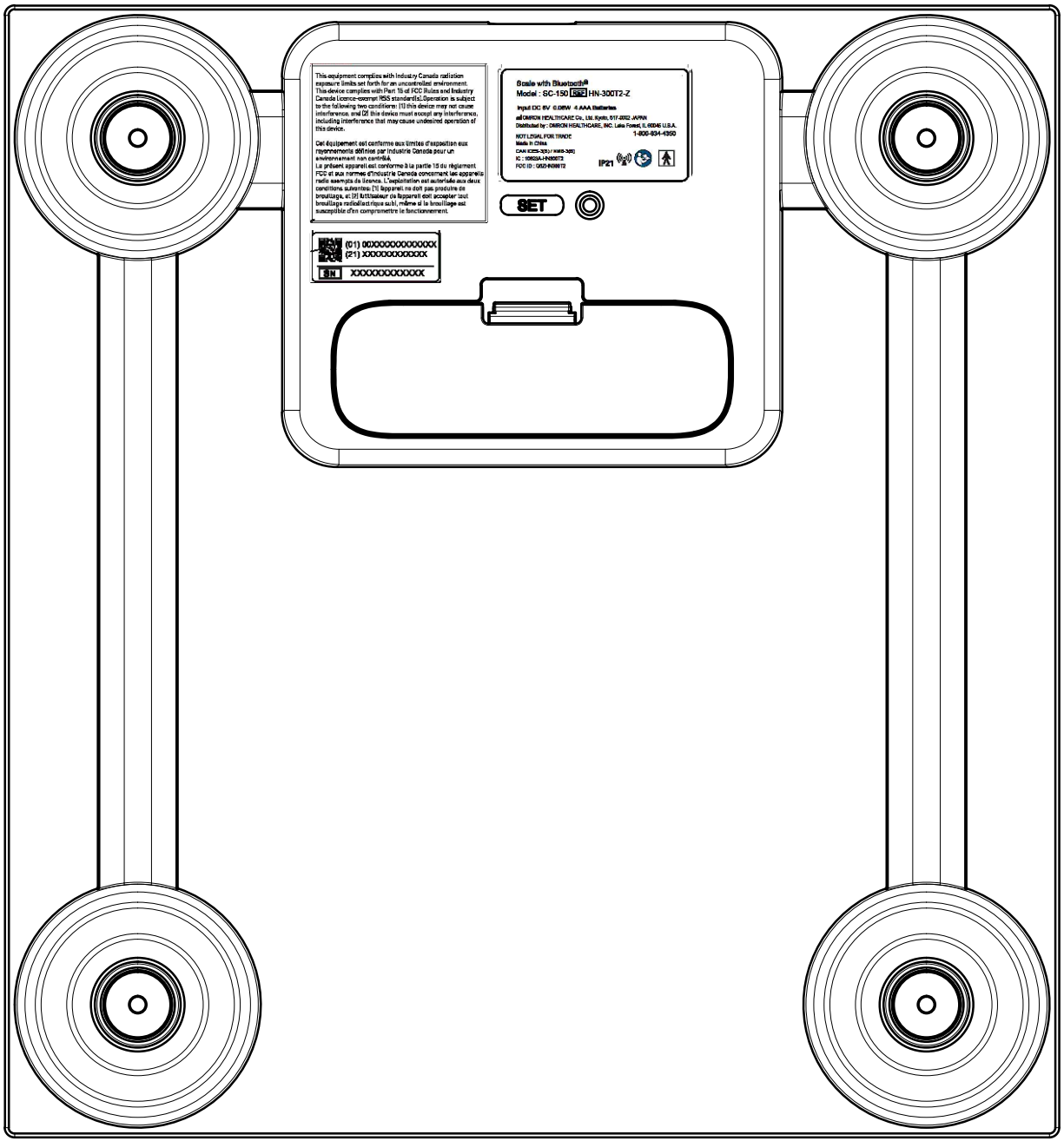
This equipment complies with Industry Canada radiation exposure limits set forth for an uncontrolled environment.
This device complies with Part 15 of FCC Rules and Industry Canada licence-exempt RSS standard(s).Operation is subject to the following two conditions: (1) this device may not cause interference, and (2) this device must accept any interference, including interference that may cause undesired operation of this device.
Cet équipement est conforme aux limites d'exposition aux rayonnements définies par Industrie Canada pour un environnement non contrôlé.
Le présent appareil est conforme à la partie 15 du règlement FCC et aux normes d'Industrie Canada concernant les appareils radio exempts de licence. L'exploitation est autorisée aux deux conditions suivantes: (1) l'appareil ne doit pas produire de brouillage, et (2) l'utilisateur de l'appareil doit accepter tout brouillage radioélectrique subi, même si le brouillage est susceptible d'en compromettre le fonctionnement.
(01) 00XXXXXXXXXXXX
(21) XXXXXXXXXXXX
S/N XXXXXXXXXXXX
Scale with Bluetooth®
Model : SC-150 HN-300T2-Z
Input DC 6V 0.08W 4 AAA Batteries
OMRON HEALTHCARE Co., Ltd. Kyoto, 617-0002 JAPAN
Distributed by : OMRON HEALTHCARE, INC. Lake Forest, IL 60045 U.S.A.
NOT LEGAL FOR TRADE
1-800-934-4350
Made in China
CAN ICES-3(B) / NMB-3(B)
IC : 10663A-HN300T2
FCC ID : QKD-HN300T2
IP21
SET