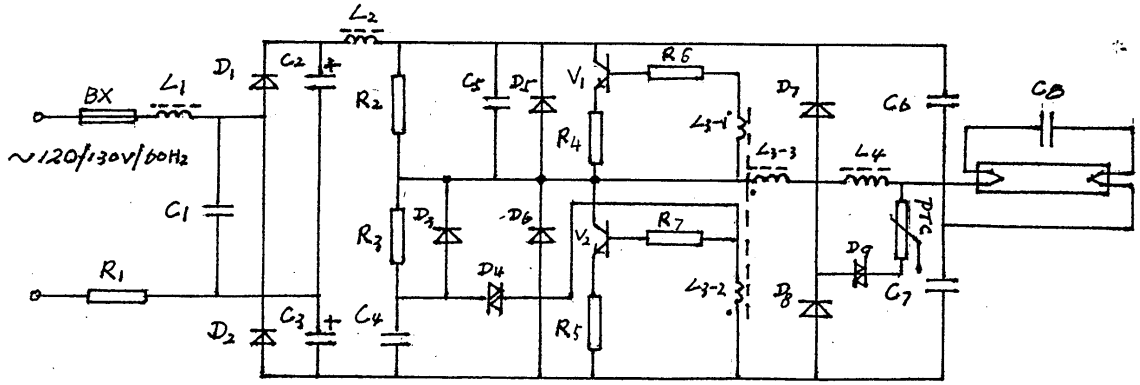

说明：所有产品均用如此的同一张电理图。但有下列不同的规格明显和区别。

- 线路板的大小和尺寸不同。
- 不同的线路板，装入不同大小尺寸的外壳。
- 不同尺寸的外壳，又还有不同的灯外形，如24、34、44、螺旋、苹果和不苹果。
- 每个品种中又有功率、色温、灯头之分。

例如：
- 功率：9W、11W、……35W。
- 色温：2700K、3000K、……6400K。
- 灯头：E_{12}、E_{14}、E_{26}、E_{27}、B_{15}、B_{22}。

根据上述情况，请贵公司提供最佳认证方案，和最低认证费用及最短的认证周期。

谢谢合作。

上海恒晨照明电器有限公司 TEL 5085828 FAX 5083118
联系人：王志忠 2001.9.27

标记	处数	更改文件号	签字	日期	UL认证 节能灯电路图	图样标记	重量	比例
设计		王志忠						
审核		标准化						
批准								