제품 구성
Product Configuration

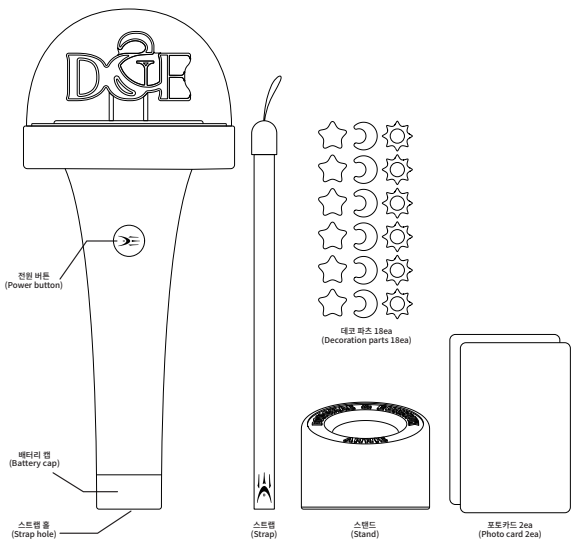

제품 사양
Product Specification

제품명 : D&E OFFICIAL LIGHT STICK
크기 : 105 X 105 X 250(H) mm
무게 : 230g
재질 : PC, ABS
A/S : +82-2-1811-9760 / dnelightstick@gmail.com (구매일로부터 3개월, 영수증 인증 필요)

A/S 처리 규정

1. 정상적인 사용 도중에 발생한 기능상의 하자에 한하여 구매일로부터 3개월 이내에 구매내역 확인 후 무상 교환 및 A/S가 가능합니다.
2. 제품 외관상 흠집, 이물질이 있는 경우, 미사용 제품에 한하여 구매일로부터 7일 이내 교환 및 반품이 가능합니다.
3. 정상적인 마모나 고객의 부주의 및 과실, 천재지변, 우발적 사고, 분해나 수정 등으로 인해 발생하는 제품의 고장은 A/S 대상에서 제외됩니다.
4. 물품 배송 과정에서 제품의 포장에 흠집이나 찌그러짐 등이 발생할 수 있으며 이는 교환 및 환불 규정에서 제외됩니다.
5. ODE.ent의 위임을 받지 않은 자가 부적절하게 분해나 수리함으로써 생기는 고장은 A/S 대상에서 제외됩니다.
6. 제품 A/S 접수비(왕복 배송비) 는 고객 부담입니다.

A/S 접수 방법

1. 정상적으로 사용한 제품의 경우 전화 또는 메일을 통한 고객 상담 후 제품 수리 및 교환 절차를 안내드립니다.
2. 고객 과실의 경우 고객상담 시 수리 비용과 택배 비용을 포함하여 안내드리며, 제품 상태에 따라 수리가 불가할 수 있음을 미리 알려드립니다.

A/S Processing Regulations

1. Only functional defects that occurred during normal use can be exchanged and serviced free of charge after checking the purchase details within 3 months from the date of purchase.
2. If there are any defects or foreign substances in the appearance of the product, exchange or return can be made within 7 days from the date of purchase.
3. Failure of the product due to normal wear and tear, customer carelessness and negligence, natural disasters, accidental accidents, decomposition or correction is not covered by warranty.
4. During the delivery process, the packaging of the product may be scratched or crushed, which is excluded from the exchange and refund regulations.
5. Failure caused by improper disassembly or repair by a person who has not been delegated by ODE.ent is excluded from the A/S line.
6. The warranty fee for the product must be paid by the customer. (Round-trip shipping fee)

A/S Application Method

1. In the case of products that have been used normally, we will inform you of the product repair and exchange procedure after customer consultation over the phone or e-mail.
2. In the case of customer negligence, we will inform you of the cost of repair and delivery during customer consultation. We would like to inform you in advance that repairs may not be possible depending on the condition of the product.

OFFICIAL LIGHT STICK

QUICK GUIDE

사용 설명서

1. 버튼 사용법 : 전원 버튼을 통해 LED 모드 변경이 가능합니다.
   (1) 전원 ON : 버튼을 3초 이상 눌러주세요.
   (2) 전원 OFF : 버튼을 3초 이상 눌러주세요.
   (3) 모드 변경 : 버튼을 짧게 1회 눌러주세요.
   (4) 모드 변경 순서 : 블루 → 화이트 → 블루&화이트(점멸)→ 블루&화이트(그라데이션)
2. 소프트웨어 업데이트를 위해 스마트폰과 응원봉을 연결해주세요.
2-1. APP 다운로드
   (1) QR코드 : 하단의 QR코드를 스캔하면, APP을 다운로드 할 수 있습니다.
   (2) https://bit.ly/3YhA5XR 로 접속하면, APP을 다운로드 받을 수 있는 링크로 연결됩니다.
   (3) APP 사용 방법은 APP 내 FAQ를 통해 자세히 확인할 수 있습니다.

2-2. APP 연결 및 소프트웨어 업데이트 방법
   (1) 스마트폰의 블루투스 기능을 켜주세요.
   (안드로이드의 경우, APP의 위치 권한 허용에 대한 알림을 승인해야합니다.)
   (2) 응원봉이 켜진 상태에서 전원 버튼을 연속 2회 누르면, 적색 불빛이 점멸하며 블루투스 연결 대기 상태가 됩니다.
   (연결 성공 시, 노란 불빛)
   (3) APP 실행 후, 응원봉 연결하기 버튼을 누르면 자동으로 연결을 진행합니다.
   (NOTE : APP 연결 시, 응원봉 소프트웨어의 버전을 자동으로 확인합니다. 소프트웨어가 최신버전이 아닐 경우, 화면에 나오는 안내 문구에 따라 업데이트를 진행해 주세요.)
2-3. 무드등 모드 : APP을 통해 무드등 색상을 자유롭게 변경할 수 있습니다.
3. 중앙 제어 모드
   (1) 콘서트장 내 : 응원봉의 전원이 켜진 상태에서 별도의 연결 없이 콘서트장 중앙 제어 연출에 맞추어 동작합니다.
4. 동봉된 핸드 스트랩은 하단의 스트랩 홀에 끼워 사용합니다.
5. 동봉된 스탠드는 응원봉 거치 시 사용합니다.
6. 동봉된 데코파츠는 상단 헤드를 돌려서 열고 내부에 넣고 사용합니다.

Type-C 전원 단자

1. 응원봉 측면 Type-C 단자 케이블에 연결하면 응원봉에 전원이 공급됩니다.
2. 페라이트 코어(일정한 자기장을 형성하는 코일이 전선의 외피를 감싸는 재료)가 부착된 Type-C 케이블을 권장합니다.
3. 5V/2A 이하의 정격 케이블을 사용해야 하며, 고속충전기의 사용을 금지합니다.
4. 본 응원봉은 내장형 배터리를 포함하지 않은 제품으로, 무드등 모드로만 사용이 가능하며 충전을 지원하지 않습니다.
5. 케이블 헤드 크기나 디자인에 따라 케이블이 포트에 연결되지 않을 수 있습니다.

건전지 삽입 및 주의사항

1. 손잡이 하단의 캡을 돌려 내부에 있는 배터리 소켓을 꺼내주세요.
2. 배터리 소켓에 정품 알카라인 AAA 건전지 3개를 (-) 극부터 (+) 극 순으로 바르게 넣어 주세요.
   (역 삽입 시 발열로 인한 파열 및 누액의 위험이 있습니다.)
3. 배터리 소켓에 표시된 화살표 방향으로 소켓을 넣고 캡을 돌려 닫아주세요.
   (배터리 소켓을 거꾸로 넣으면 제품이 작동하지 않으며, 고장의 원인이 되니 주의하세요.)
4. 건전지 부분이 갑자기 뜨거워졌을 때에는 건전지를 바로 배터리 소켓에서 분리해 주세요.
   (화상의 위험이 있으니 손으로 잡지 마세요.)
5. 분해, 단락, 가열하지 마세요. 폭발 또는 누액으로 인해 상해를 입을 위험이 있습니다.
6. 새 건전지와 사용한 건전지, 그리고 서로 다른 건전지와 혼용하지 마세요.
7. 건전지의 포장을 벗긴 채로 주머니나 핸드백 등에 보관하지 마세요.
8. 장시간 응원봉을 사용하지 않을 시, 배터리 소켓에서 건전지를 분리하여 보관해 주세요.
9. 소비자 부주의 및 인위적인 제품 변경/조작, 과실로 인한 고장, 파손은 일절 책임지지 않습니다.

User's Guide

1. How to use the button: LED mode can be changed through the power button.
   (1) Power ON : Press the button for more than 3 seconds.
   (2) Power OFF : Press the button for more than 3 seconds.
   (3) Mode Change : Press the button once briefly.
   (4) Mode Change Order :
   Blue → White → Blue & White (flashing) → Blue & White (Gradation)
2. Please connect your smartphone and light stick for software update.
2-1. Download APP
   (1) QR code: If you scan the QR code at the bottom, you can download APP.
   (2) If you connect to https://bit.ly/3YhA5XR, you will be connected to a link where you can download the APP.
   (3) How to use APP can be found in more detail through the FAQ within APP.

2-2. How to connect to APP and update software
   (1) Please turn on the Bluetooth function of your smartphone.
   (For Android, you must approve a notification about allowing location permissions on APP.)
   (2) If you press the power button twice in a row with the light stick on, the blue light flashes and enters Bluetooth connection standby.
   (Yellow light on successful connection)
   (3) After running the APP, press the Connect the light stick button to automatically connect.
   (NOTE : When connecting to APP, automatically check the version of the light stick software, if the software is not up to date, Please proceed with the update according to the instructions on the screen.)
2-3. Mood Lighting Mode : Change the mood light color freely through the APP
3. Central Control Mode
   (1) Inside the concert hall: It operates according to the central control direction of the concert hall without a separate connection while the light stick is turned on.
4. The enclosed hand strap is fitted into the strap hole at the bottom.
5. Enclosed stand can be used to hold on th bottom.
6. Enclosed deco parts are used by turning the top head and inserting it inside.

Type-C Power port

1. Power is suppied by connecting th cable to th Type-C connector located on th side.
2. Recommended to use a cable with a ferrite core which prevents electromagnetic interference.
3. Recommended to use 5A/2A charger and DO NOT use fast charger.
4. The light stick does not contain a built-in battery, so it can only be used in mood light mode and does not support charging.
5. Depending on the size or design of the cable head, the cable may not be connected to the port.

Battery Insertion and Precautions

1. Turn the cap at the bottom of the handle to take out the battery socket inside.
2. Put three genuine alkaline AAA batteries in the battery socket in the order of (-) pole to (+) pole.
   (There is a risk of rupture and leakage due to fever when reverse insertion is performed.)
3. Place the socket in the direction of the arrow indicated in the battery socket and turn the cap to close it.
   (If you insert the battery socket upside down, the product will not work and will cause a failure, so be careful.)
4. When the battery part suddenly gets hot, remove the batteries from the battery socket immediately.
   (Do not hold it with your hands as there is a risk of burns.)
5. Do not disassemble, short-circuit, or heat. There is a risk of injury from explosions or leaks.
6. Do not mix with new and used batteries and other batteries.
7. Do not store the battery in a pocket or handbag without being packaged.
8. If you don't use the light stick for a long time, remove the batteries from the battery socket and store them.
9. Repair service is limited if the product ha been damaged by excessive usage, alteration, modification, misuse, accident or neglect.

데코 파츠 적용 방법

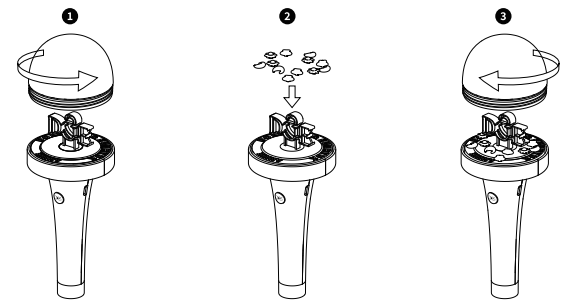

1. 응원봉 헤드를 반시계 방향으로 돌려 헤드를 응원봉에서 분리해주세요.
Turn the light stick head counterclockwise to separate it from the light stick.

2. 데코파츠를 응원봉 위에 올려주세요.
Put the decoration parts on the light stick.

3. 응원봉 헤드를 시계 방향으로 돌려 결합해 주세요.
Turn the head clockwise to the light stick and combine it.

심볼 파츠 교체 방법

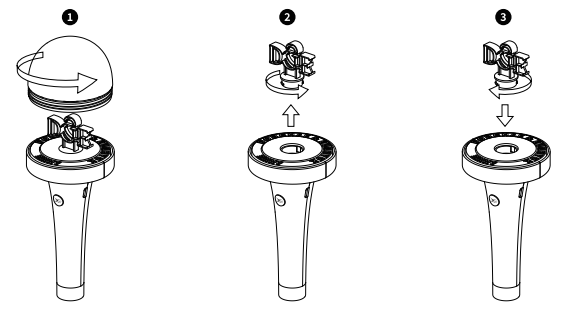

1. 응원봉 헤드를 반시계 방향으로 돌려 헤드를 응원봉에서 분리해주세요.
Turn the light stick head counterclockwise to separate it from the light stick.

2. 심볼파츠를 반시계 방향으로 돌려 분리해주세요.
Turn the symbol parts counterclockwise and separate them

3. 심볼파츠를 시계 방향으로 돌려 결합해 주세요.
Turn the symbol parts clockwise to the light stick and combine it.

FCC Information to the user

This equipment has been tested and found to comply with the limits for a Class B digital device, pursuant to part 15 of the FCC Rules. These limits are designed to provide reasonable protection against harmful interference in a residential installation. This equipment generates, uses and can radiate radio frequency energy and, if not installed and used in accordance with the instructions, may cause harmful interference to radio communications. However, there is no guarantee that interference will not occur in a particular installation. If this equipment does cause harmful interference to radio or television reception, which can be determined by turning the equipment off and on, the user is encouraged to try to correct the interference by one or more of the following measures:

—Reorient or relocate the receiving antenna.

—Increase the separation between the equipment and receiver.

—Connect the equipment into an outlet on a circuit different from that to which the receiver is connected.

—Consult the dealer or an experienced radio/TV technician for help.

Caution

Modifications not expressly approved by party responsible for compliance could void the user's authority to operate the equipment

FCC Compliance Information :

This device complies with Part 15 of the FCC Rules. Operation is subject to the following two conditions: (1) this device may not cause harmful interference, and (2) this device must accept any interference received, including interference that may cause undesired operation.

IMPORTANT NOTE :

FCC RF Radiation Exposure Statement :

This equipment complies with FCC RF radiation exposure limits set forth an uncontrolled environment. This transmitter must not be co-located or operating in conjunction with any other antenna or transmitter.