IMPORTANT SAFETY INSTRUCTIONS
MESURES DE SÉCURITÉ À RESPECTER

31153/**/48

Gebruiksaanwijzing
Notice d'emploi
Benutzerhandbuch
User manual
Manual de usuario

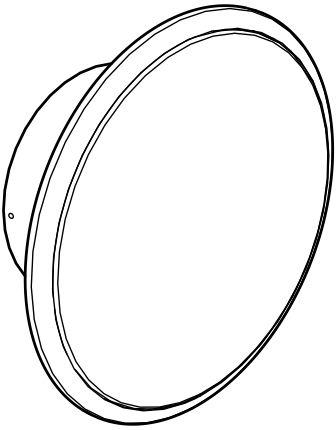

PHILIPS

Incl.

A

B

C

3x

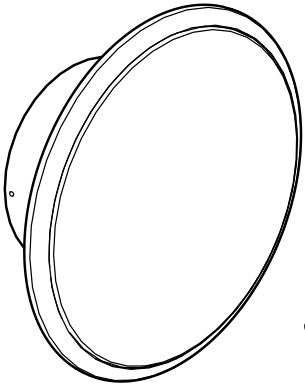

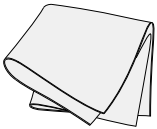

Excl.

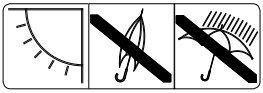

Product appearance may vary from image shown.
L’apparence du produit peut différer de l’image montrée.
La apariencia del producto puede variar de la imagen mostrada.

CAUTION – RISK OF FIRE
ATTENTION – RISQUE D’INCENDIE
PRECAUCION – RIESGO DE INCENDIO

THIS PRODUCT MUST BE INSTALLED IN ACCORDANCE WITH THE APPLICABLE INSTALLATION CODE BY A PERSON FAMILIAR WITH THE CONSTRUCTION AND OPERATION OF THE PRODUCT AND THE HAZARDS INVOLVED.

CE PRODUIT DOIT ÊTRE INSTALLÉ SELON LE CODE D’INSTALLATION PERTINENT? PAR UNE PERSONNE QUI CONNAÎT BIEN LE PRODUIT ET SON FONCTIONNEMENT AINSI QUE LES RISQUES INHÉRENTS.

ESTE PRODUCTOR DEBE SER INSTALADO SEGUN EL CODIGO DE INSTALACION APLICABLE POR UNA PERSONA QUE CONOZCA LA CONSTUSSION Y EL FUNCIONAMIENTO DEL PRODUCTO Y LOS RIESGOS QUE SUPONE.

DANGER -RISK OF SHOCK- DISCONNECT POWER BEFORE INSTALLATION.
DANGER -RISQUE DE CHOC- COUPER L'ALIMENTATION AVANT L'INSTALLATION.

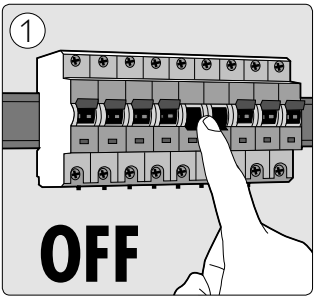
1
OFF

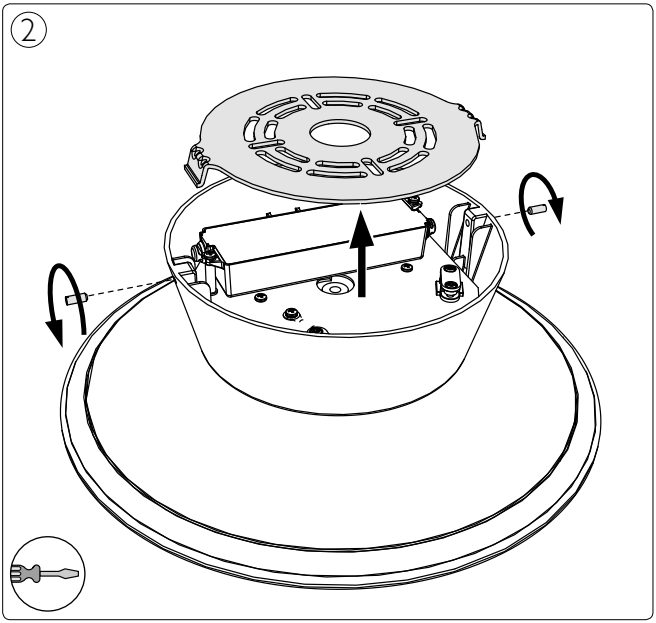
2

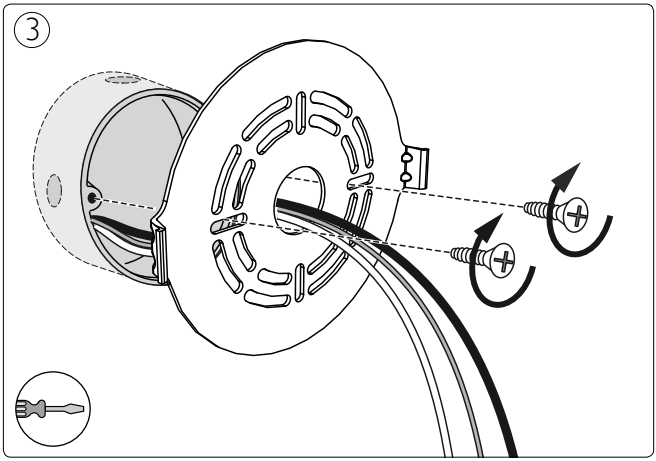
3

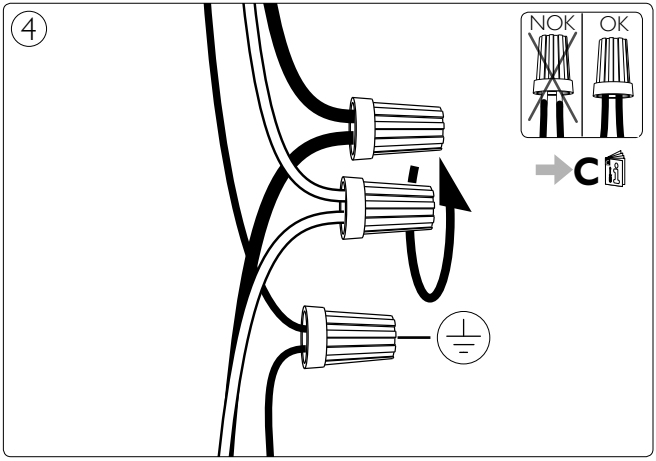
4
NOK
OK
C

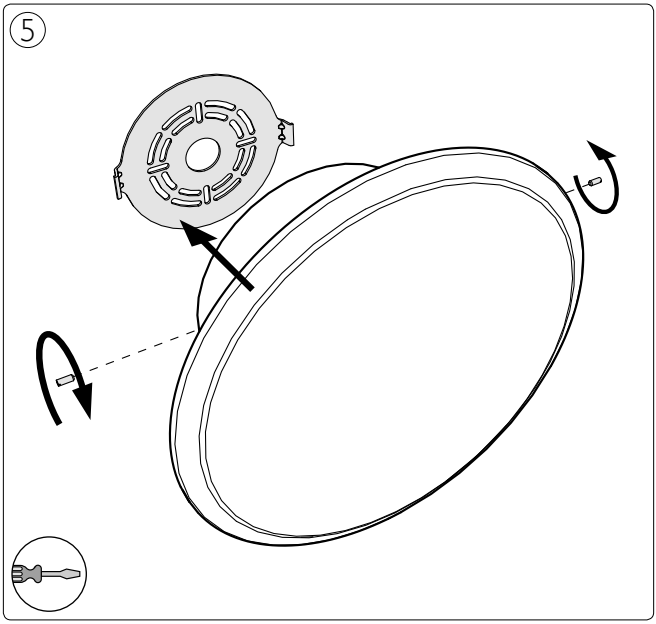
5

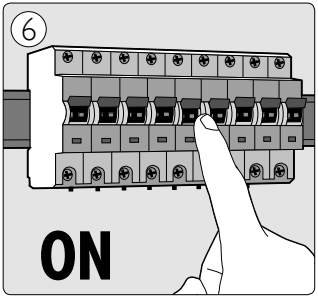
6
ON

Distributor
10275 W. Higgins Road
Rosemont, IL 60018, USA
www.philips.com

4404.017.00381
Last update: 06/01/15