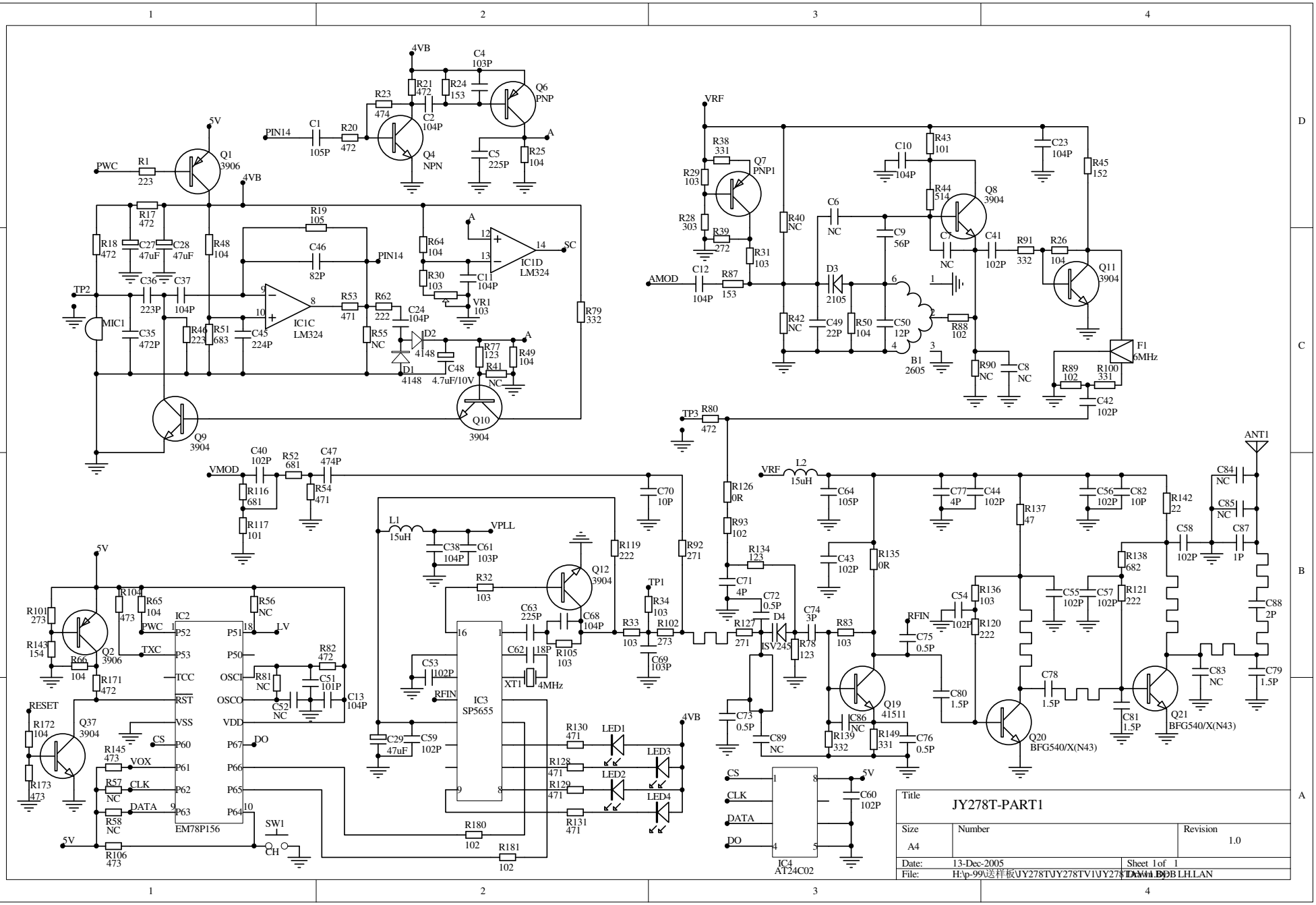
Title
JY278T-PART1
Size
A4
Number
Revision
1.0
Date: 13-Dec-2005
Sheet 1 of 1
File: H:\p-99\送样板\JY278T\JY278TV1\JY278TV1.DDB
Drawn by: LH.LAN
4VB
C4 103P
R21 472
R24 153
Q6 PNP
R23 474
C2 104P
PIN14
C1 105P
R20 472
Q4 NPN
C5 225P
R25 104
A
5V
PWC
R1 223
Q1 3906
R17 472
R18 472
C27 47uF
C28 47uF
R48 104
R19 105
C46 82P
R64 104
R30 103
C11 104P
VR1 103
IC1D LM324
SC
TP2
MIC1
C36 223P
C37 104P
C35 472P
R46 223
R51 683
C45 224P
IC1C LM324
R53 471
R62 222
C24 104P
R55 NC
D1 4148
D2 4148
C48 4.7uF/10V
R77 123
R41 NC
R49 104
R79 332
Q9 3904
Q10 3904
VRF
R38 331
Q7 PNP1
R29 103
R28 303
R39 272
R31 103
AMOD
C12 104P
R87 153
R40 NC
R42 NC
C6 NC
D3 2105
C49 22P
R50 104
C50 12P
B1 2605
C10 104P
R43 101
R44 514
Q8 3904
C9 56P
C7 NC
C41 102P
C23 104P
R45 152
R91 332
R26 104
Q11 3904
R88 102
R90 NC
C8 NC
F1 6MHz
R89 102
R100 331
C42 102P
TP3
R80 472
VMOD
C40 102P
R52 681
C47 474P
R116 681
R117 101
R54 471
L1 15uH
VPLL
C38 104P
C61 103P
C70 10P
R119 222
R92 271
R126 0R
R93 102
R134 123
C71 4P
C72 0.5P
R127 271
D4 ISV245
C74 3P
R78 123
C73 0.5P
C89 NC
VRF
L2 15uH
C64 105P
C43 102P
R135 0R
C77 4P
C44 102P
R137 47
C56 102P
C82 10P
R142 22
C84 NC
C85 NC
C58 102P
C87 1P
R138 682
C55 102P
C57 102P
R121 222
C88 2P
C83 NC
C79 1.5P
C78 1.5P
C81 1.5P
Q21 BFG540/X(N43)
Q20 BFG540/X(N43)
Q19 41511
C86 NC
R139 332
R149 331
C76 0.5P
RFIN
C75 0.5P
C80 1.5P
C54 102P
R136 103
R120 222
R83 103
ANT1
R101 273
R143 154
R66 104
R171 472
Q2 3906
R104 473
R65 104
R56 NC
IC2
P52
P53
TCC
RST
VSS
P60
P61
P62
P63
P51
P50
OSCI
OSCO
VDD
P67
P66
P65
P64
LV
DO
R82 472
R81 NC
C52 NC
C51 101P
C13 104P
RESET
R172 104
Q37 3904
R173 473
CS
R145 473
VOX
R57 NC
CLK
R58 NC
DATA
SW1
CH
R106 473
R32 103
Q12 3904
C63 225P
C68 104P
C62 18P
R105 103
XT1 4MHz
C53 102P
RFIN
IC3 SP5655
C29 47uF
C59 102P
R180 102
R181 102
R130 471
R128 471
R129 471
R131 471
LED1
LED2
LED3
LED4
TP1
R34 103
R33 103
R102 273
C69 103P
CS
CLK
DATA
DO
IC4 AT24C02
C60 102P

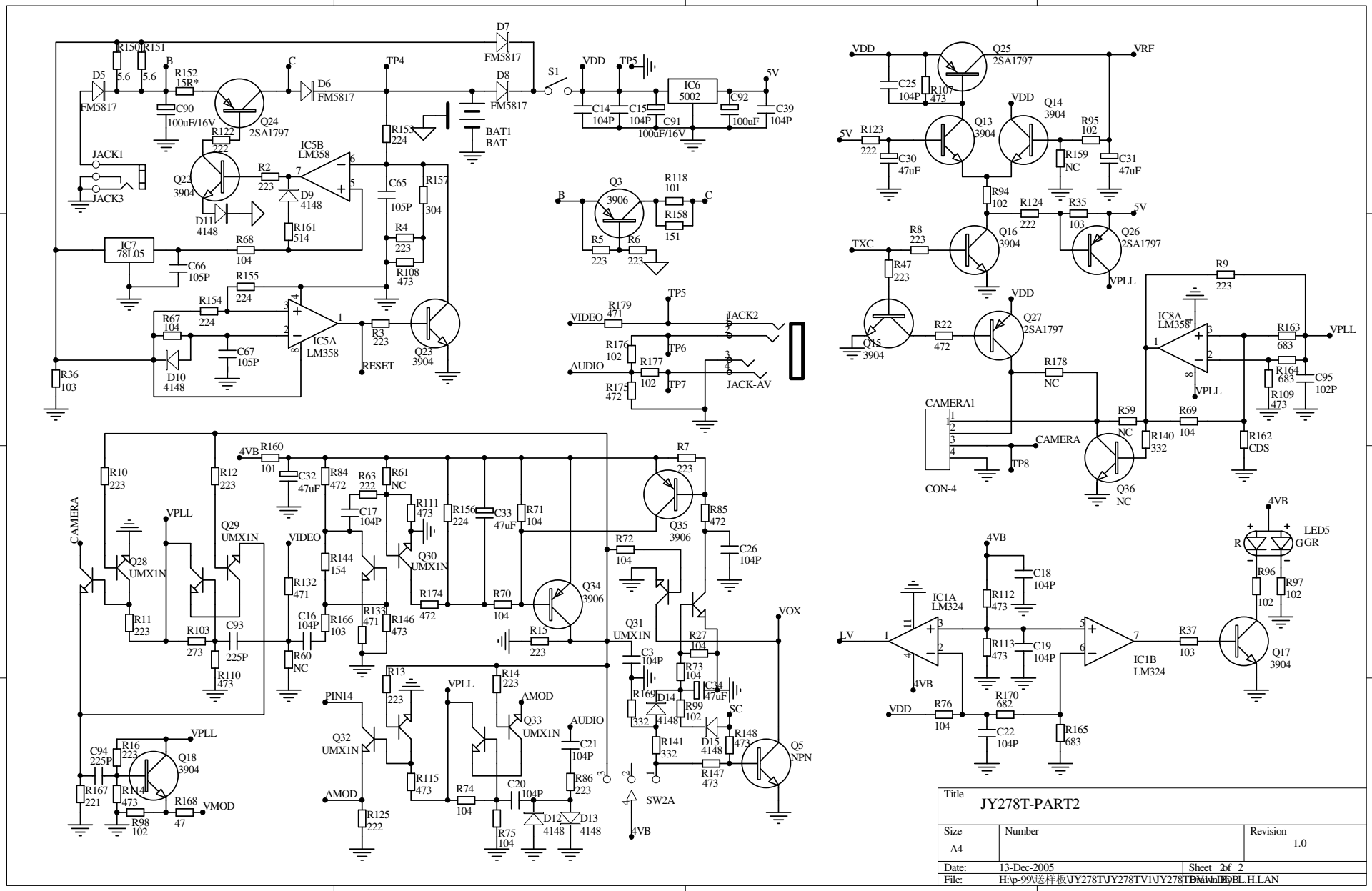
D7 FM5817
D8 FM5817
D6 FM5817
D5 FM5817
R150 5.6
R151 5.6
R152 15R*
C90 100uF/16V
Q24 2SA1797
R122 222
JACK1
JACK3
Q22 3904
D11 4148
R2 223
IC5B LM358
D9 4148
R161 514
R153 224
C65 105P
R157 304
R4 223
R108 473
IC7 78L05
C66 105P
R68 104
R155 224
R154 224
R67 104
D10 4148
C67 105P
IC5A LM358
R3 223
RESET
Q23 3904
R36 103
TP4
BAT1 BAT
S1
VDD
TP5
IC6 5002
C14 104P
C15 104P
C91 100uF/16V
C92 100uF
C39 104P
5V
Q3 3906
R118 101
R158 151
R5 223
R6 223
VIDEO
R179 471
JACK2
R176 102
TP6
AUDIO
R177 102
TP7
R175 472
JACK-AV
VDD
Q25 2SA1797
VRF
C25 104P
R107 473
Q13 3904
Q14 3904
R123 222
C30 47uF
R95 102
R159 NC
C31 47uF
R94 102
R124 222
R35 103
Q16 3904
Q26 2SA1797
VPLL
TXC
R8 223
R47 223
Q15 3904
R22 472
Q27 2SA1797
R9 223
IC8A LM358
R163 683
R164 683
C95 102P
R109 473
R178 NC
CAMERA1
CON-4
CAMERA
TP8
R59 NC
R69 104
R140 332
R162 CDS
Q36 NC
R10 223
R12 223
4VB
R160 101
C32 47uF
R84 472
R63 222
R61 NC
R7 223
Q35 3906
R85 472
C26 104P
Q28 UMX1N
Q29 UMX1N
VIDEO
C17 104P
R111 473
R156 224
C33 47uF
R71 104
R72 104
R144 154
Q30 UMX1N
R11 223
R103 273
C93 225P
R110 473
R132 471
C16 104P
R166 103
R60 NC
R133 471
R146 473
R174 472
R70 104
Q34 3906
R15 223
Q31 UMX1N
R27 104
VOX
C3 104P
R73 104
C34 47uF
R169 332
D14 4148
R99 102
SC
D15 4148
R148 473
R141 332
R147 473
Q5 NPN
SW2A
R13 223
R14 223
PIN14
Q32 UMX1N
Q33 UMX1N
AUDIO
C21 104P
R115 473
R74 104
C20 104P
R86 223
R125 222
R75 104
D12 4148
D13 4148
AMOD
VPLL
R16 223
C94 225P
Q18 3904
R167 221
R14 473
R98 102
R168 47
VMOD
LED5 GGR
R96 102
R97 102
IC1A LM324
R112 473
C18 104P
R113 473
C19 104P
IC1B LM324
R37 103
Q17 3904
LV
R76 104
R170 682
C22 104P
R165 683
Title
JY278T-PART2
Size
A4
Number
Revision
1.0
Date: 13-Dec-2005
Sheet 2 of 2
File: H:\p-99\送样板\JY278T\JY278TV1\JY278T.DDB
Drawn By: L.H.LAN