urmet

Mod.
1086

DS1086-002B

LBT20978

SCLAK KEYPAD BLUETOOTH
BLUETOOTH SCLAK KEYPAD

Sch./*Ref.*1086/2

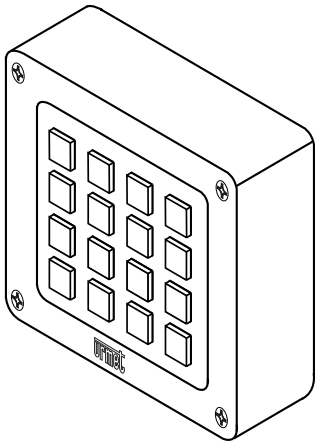

LIBRETTO INSTALLAZIONE
INSTALLATION HANDBOOK

FCC. ID.: REA10862

CE

ITALIANO

1. DESCRIZIONE GENERALE

La SCLAK Keypad Bluetooth Sch. 1086/2 è una tastiera che permette l'attivazione di una serratura elettrica tramite l'inserimento di un codice di accesso. La tastiera è un dispositivo accessorio che deve essere associato ad uno SCLAK Unit relè Bluetooth Sch. 1086/11 presente nell'impianto, la tastiera non funziona stand alone.

Per effettuare l'associazione e la configurazione della tastiera è necessario l'utilizzo dell'App Urmet SCLAK (fare riferimento al cap. "**ATTIVAZIONE E CONFIGURAZIONE DELLA TASTIERA**").

2. CONTENUTO DELLA CONFEZIONE

- SCLAK Keypad Bluetooth Sch. 1086/2
- Confezione composta da:
  - Cornice frontale
  - 4 viti di fissaggio per cornice frontale
  - 2 viti per fissaggio base dispositivo
  - 2 tasselli da muro
  - Batteria tipo AA / ER14505 3,6 V⎓

3. DESCRIZIONE DEI COMPONENTI

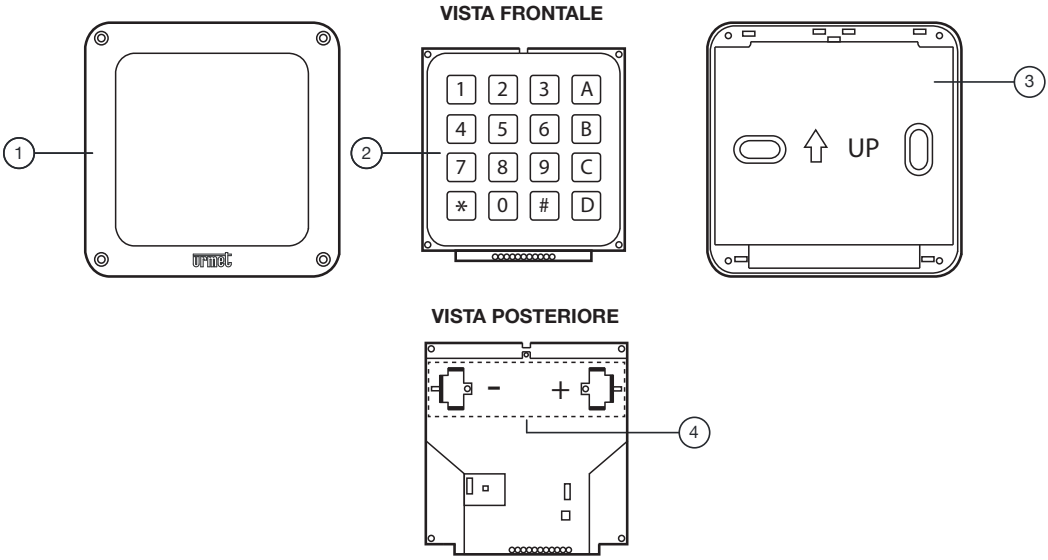

1. Cornice frontale
2. Tastierino numerico
3. Base del dispositivo
4. Alloggiamento per batteria

4. INSTALLAZIONE

- Rimuovere il tastierino numerico dall'interno della base.

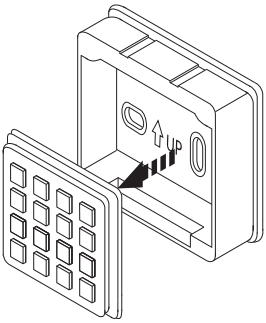

- Fissare la base del dispositivo nelle vicinanze dello SCLAK Unit relè Bluetooth Sch. 1086/11 al quale si desidera associare la tastiera.

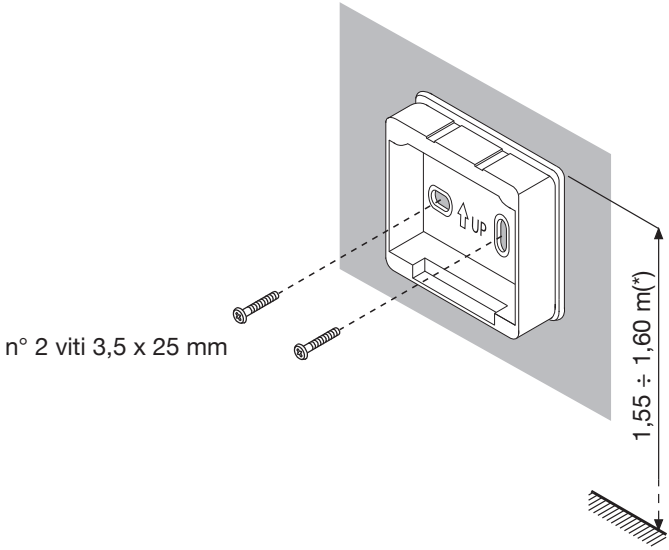

(*) Nel caso di persone con disabilità o specifiche necessità di tipo D1 (con età avanzata) e D2 (con difficoltà motoria degli arti inferiori), ***il centro del dispositivo*** *dovrà essere posizionato ad una altezza compresa tra 75 cm e 140 cm rispetto al piano di calpestio. Per ulteriori dettagli vedere la Norma tecnica CEI 64-21:2016-12 – Ambienti residenziali. Impianti adeguati all'utilizzo da parte di persone con disabilità o specifiche necessità.*

ATTENZIONE! Il dispositivo SCLAK Keypad Bluetooth Sch. 1086/2 deve essere installato nei pressi dello SCLAK Unit relè Bluetooth Sch. 1086/11.

- Inserire la batteria fornita a corredo, nell'alloggiamento batteria posto nella parte posteriore del tastierino numerico.

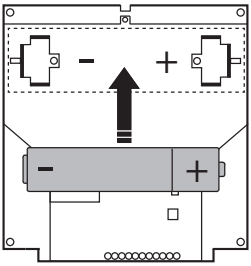

- Posizionare il tastierino numerico all'interno della base.

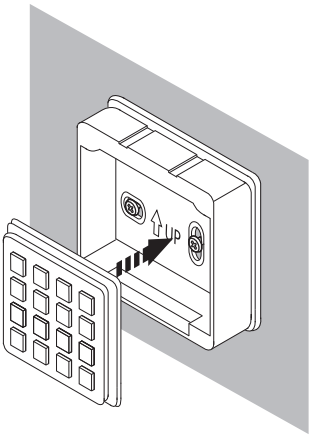

- Inserire la cornice frontale sulla base del dispositivo.

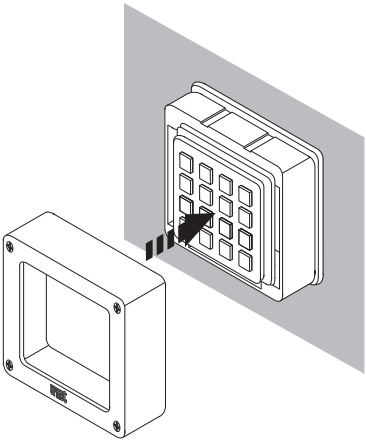

- Fissare la cornice frontale avvitando le apposite viti.

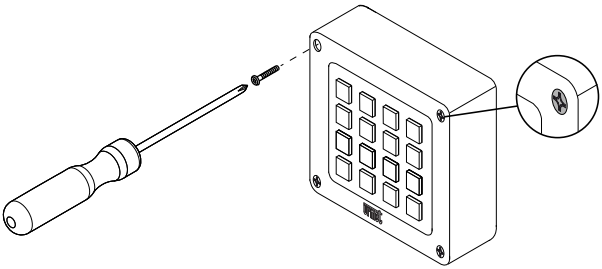

5. ATTIVAZIONE E CONFIGURAZIONE DELLA TASTIERA

Per procedere con la configurazione della **SCLAK Keypad Bluetooth** è necessario scaricare su uno Smartphone, collegato ad Internet tramite una propria connessione dati cellulare o tramite WiFi, l'app Urmet SCLAK disponibile sull'Apple store (IOS) o dal Play Store (Android).
È possibile scaricare l'app SCLAK sul proprio smartphone scansionando il seguente QR Code.

ATTENZIONE! È necessario che nell'impianto sia presente un dispositivo SCLAK Unit relè Bluetooth Sch. 1086/11 attivo e configurato.

L'associazione della tastiera a uno SCLAK Unit relè Bluetooth è possibile se l'operatore è un Installatore o Amministratore della SCLAK.

Seguire la seguente procedura per configurare e associare la **SCLAK Keypad Bluetooth** a uno **SCLAK Unit relè Bluetooth**.

1. Attivare il Bluetooth sullo smartphone, avviare l'app Urmet SCLAK e accedere con un account di tipo installatore o amministratore in cui è attivo e configurato il dispositivo **SCLAK Unit relè Bluetooth**.

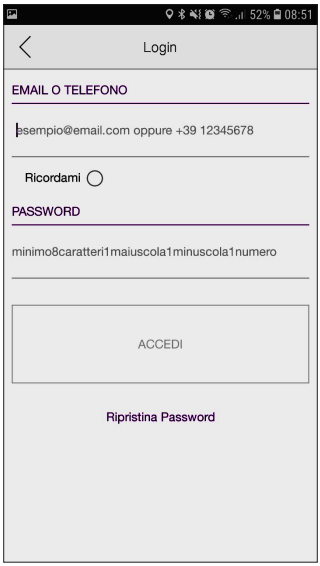

2. Dopo aver inserito le credenziali, premere il tasto “**ACCEDI**” per effettuare il login.
3. Nella seguente schermata selezionare il dispositivo **SCLAK Unit relè Bluetooth** su cui si desidera associare la tastiera.

4. Premere sul icona del dispositivo **SCLAK Unit relè Bluetooth**.
5. Nella seguente schermata alla sezione “**ACCESSORI**” premere il pulsante “**Aggiungi accessorio**”.

6. Seguire i passaggi descritti nell’App per aggiungere e configurare la **SCLAK Keypad Bluetooth**.

6. SOSTITUZIONE DELLA BATTERIA

1. Rimuovere la cornice frontale svitando le apposite viti.
2. Rimuovere il tastierino numerico dalla base del dispositivo.
3. Ruotare il tastierino numerico e sostituire la batteria scarica, dall'alloggiamento batteria, con una batteria dello stesso modello (tipo AA / ER14505 3,6 V⎓) seguendo la giusta polarità.

Utilizzare solo batterie conformi alla norma di sicurezza IEC 60086-4:2014 Batterie primarie - Parte 4: Sicurezza della batterie al litio.

ATTENZIONE! Rischio di esplosione se la batteria è sostituita con un tipo diverso da quello indicato. Smaltire le batterie usate secondo le normative locali vigenti.

4. Posizionare il tastierino numerico all'interno della base.
5. Reinserire la cornice frontale e avvitare le apposite viti.

7. CARATTERISTICHE TECNICHE

Alimentazione: ..... **A batteria tipo AA / ER14505 3,6 V⎓ 2,6 Ah**
Connessione: ..... **Bluetooth 4.0 o superiore**
Banda di frequenza: ..... **2402 MHz ÷ 2480 MHz**
Potenza di uscita (Max): ..... **3,4 dBm**
Grado di protezione degli involucri: **IP65**
Temperatura di funzionamento: ..... **-20° ÷ 60°C**
Dimensioni (LxAxP): ..... **84 x 84 x 27 mm**

8. LEGENDA SIMBOLI

Simbolo	Spiegazione
⎓	Tensione di alimentazione continua
⚠ 📖	Riferirsi al manuale d'installazione del dispositivo

9. DICHIARAZIONE DI CONFORMITÀ UE SEMPLIFICATA

Il fabbricante, URMET S.p.A., dichiara che il tipo di apparecchiatura radio:
SCLAK KEYPAD BLUETOOTH Sch. 1086/2 è conforme alla direttiva 2014/53/UE.
Il testo completo della dichiarazione di conformità UE è disponibile al seguente indirizzo Internet:
www.urmet.com

ENGLISH

1. GENERAL DESCRIPTION

The SCLAK Bluetooth Keypad Ref. 1086/2 is a keypad that allows activation of an electric lock by entering an access code. The keypad is an accessory device that must be associated with a SCLAK Unit Bluetooth relay Ref. 1086/11 present in the system, the keypad is not capable of stand alone operation.

To associate and configure the keypad it is necessary to use the Urmet SCLAK App (please refer to chapter "**KEYPAD ACTIVATION AND CONFIGURATION**").

2. PACKAGE CONTENTS

- SCLAK Bluetooth Keypad Ref. 1086/2
- Package consisting of:
  - Front frame
  - 4 fixing screws for front frame
  - 2 fixing screws for device base
  - 2 wall plugs
  - Battery type AA / ER14505 3,6 V⎓

3. COMPONENT DESCRIPTION

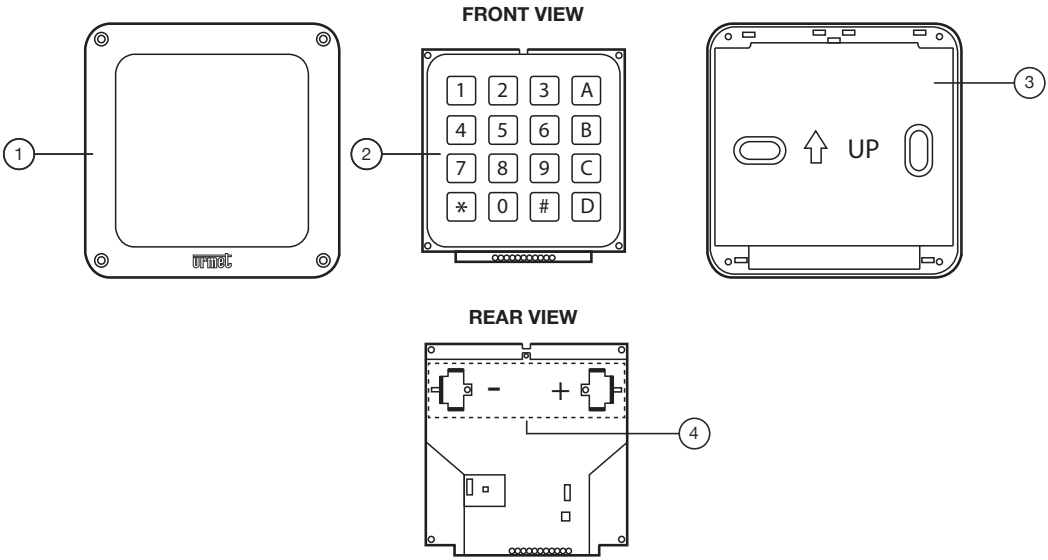

1. Front frame
2. Numeric keypad
3. Device base
4. Housing for battery

4. INSTALLATION

- Remove the numeric keypad from inside the base.

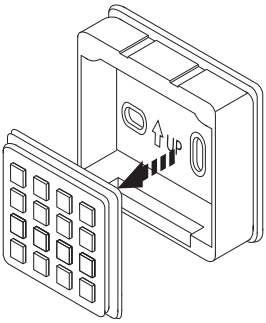

- Fix the base of the device close to the SCLAK Unit Bluetooth relay Ref. 1086/11 to which the keypad will be associated.

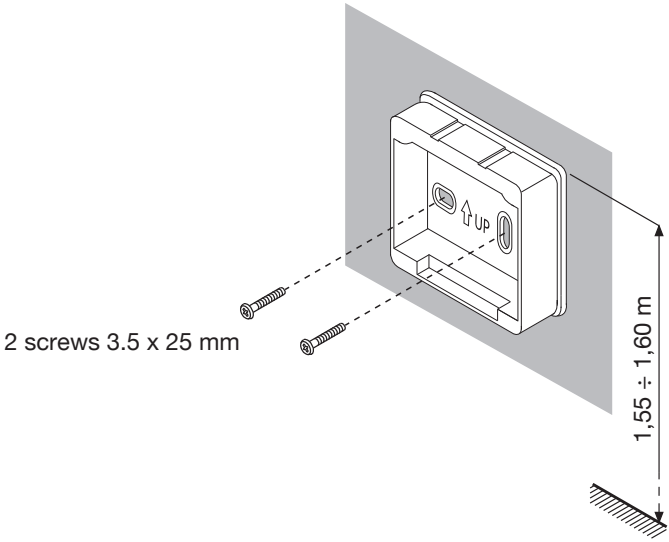

ATTENTION! The SCLAK Keypad Bluetooth device Ref. 1086/2 must be installed near the SCLAK Bluetooth relay unit Ref. 1086/11.

- Insert the supplied battery into the battery compartment on the rear of the numeric keypad.

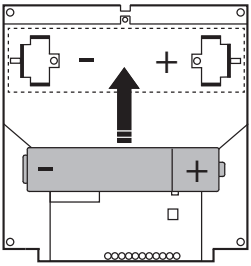

- Position the numeric keypad inside the base.

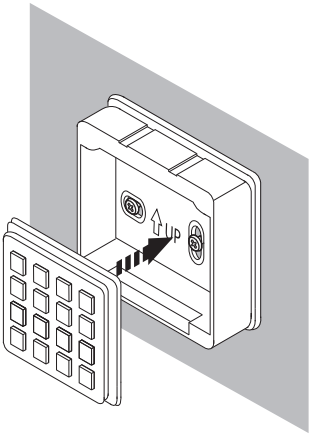

- Attach the front frame onto the base of the device.

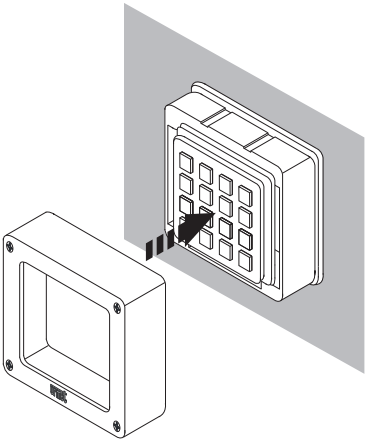

- Fasten the front frame by tightening the appropriate screws.

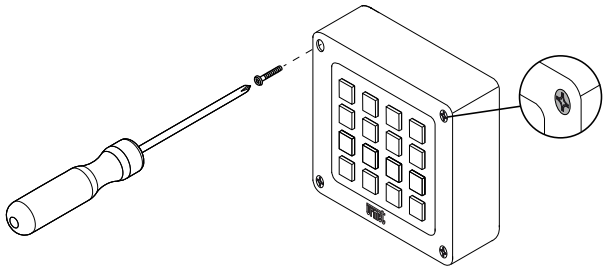

5. KEYPAD ACTIVATION AND CONFIGURATION

To proceed with the configuration of the **SCLAK Bluetooth Keypad** the Urmet SCLAK app, available from the Apple store (IOS) or the Play Store (Android), must be downloaded onto a Smartphone connected to the Internet via its own mobile data connection or via WiFi.
The Urmet SCLAK app can be downloaded onto your smartphone by scanning the following QR Code.

ATTENTION! A SCLAK unit Bluetooth relay device must be present in the system Ref. 1086/11 which is active and configured.

The association of the keypad to a SCLAK Unit Bluetooth relay is possible if the operator is a SCLAK Installer or Administrator.

Follow the steps below to configure and associate the **SCLAK Bluetooth Keypad** to a **SCLAK Unit Bluetooth relay**.

1. Activate Bluetooth on your smartphone, start the Urmet SCLAK app and log in with an installer or administrator type account in which the **SCLAK Unit Bluetooth relay** device is active and configured.

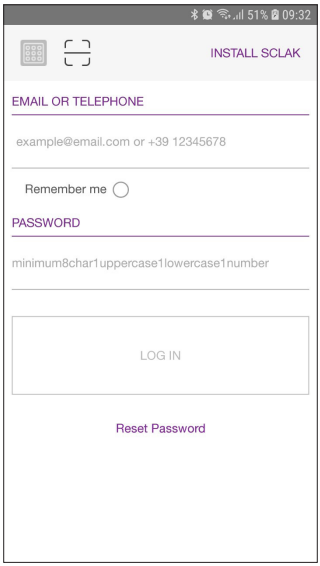

2. After entering your details, press the “LOGIN” button.
3. On the following screen select the SCLAK Unit Bluetooth relay device to which the keypad will be associated

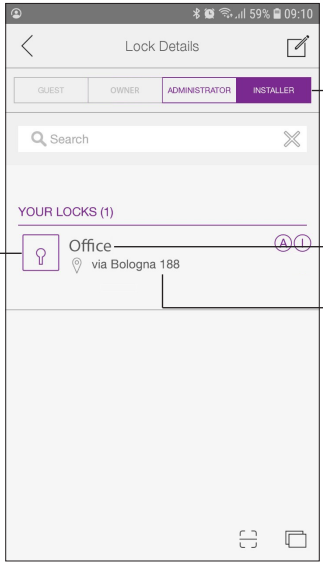

4. Press on the **SCLAK Unit Bluetooth relay** device icon.
5. On the following screen in the “**ACCESSORIES**” section press the “**Add accessory**” button.

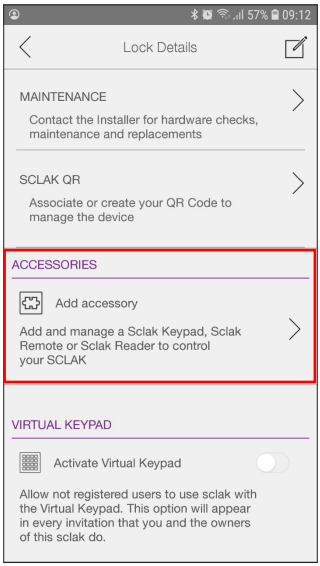

6. Follow the steps outlined in the App to add and configure the **SCLAK Bluetooth Keypad**.

6. REPLACING THE BATTERY

1. Remove the front frame by loosening the appropriate screws.
2. Remove the numeric keypad from the device base.
3. Rotate the numeric keypad and replace the low battery, from the battery compartment, with another battery of the same size (type AA / ER14505 3,6 V⎓) observing the correct polarity.

Use only batteries that comply with the safety standard IEC 60086-4: 2014 Primary Batteries - Part 4: Lithium Battery Safety.

ATTENTION! Risk of explosion if the battery is replaced with a type other than that indicated. Dispose of used batteries according to local regulations.

4. Position the numeric keypad inside the base.
5. Re-attach the front frame by tightening the appropriate screws.

7. TECHNICAL FEATURES

Power supply:..... **Battery type AA / ER14505 3,6 V⎓ 2,6 Ah**
Connection: ..... **Bluetooth 4.0 or higher**
Frequency band: ..... **2402 MHz ÷ 2480 MHz**
Output power (Max):..... **3,4 dBm**
Housing protection rating:..... **IP65**
Operating temperature: ..... **-20° ÷ 60°C / -4 ÷ 140 °F**
Dimensions (LxAxP) ..... **84 x 84 x 27 mm / 0,27 x 0,27 x 0,08 ft**

8. KEY TO SYMBOLS

Symbol	Description
⎓	Direct input voltage
⚠ 📖	See the installation manual of the device

9. SIMPLIFIED EU DECLARATION OF CONFORMITY

Hereby, URMET S.p.A. declares that the radio equipment type:
BLUETOOTH SCLAK KEYPAD Ref. 1086/2 is in compliance with Directive 2014/53/EU.
The full text of the EU declaration of conformity is available at the following internet address:
www.urmet.com

This device complies with Part 15 of the FCC rules. Operation is subject to the following two conditions:

1) **This device may not cause harmful interference.**
2) **This device must accept all interference received, including interference that may cause undesired operation.**

15.105 Information to the user statements:

This equipment has been tested and found to comply with the limits for a Class B digital device, pursuant to part 15 of the FCC Rules. These limits are designed to provide reasonable protection against harmful interference in a residential installation.

This equipment generates, uses and can radiate radio frequency energy and, if not installed and used in accordance with the instructions, may cause harmful interference to radio communications. However, there is no guarantee that interference will not occur in a particular installation.

If this equipment does cause harmful interference to radio or television reception, which can be determined by turning the equipment off and on, the user is encouraged to try to correct the interference by one or more of the following measures:

— Reorient or relocate the receiving antenna.
— Increase the separation between the equipment and receiver.
— Connect the equipment into an outlet on a circuit different from that to which the receiver is connected.
— Consult the dealer or an experienced radio/TV technician for help.

Changes or modifications not expressly approved by the party responsible for compliance could void the user's authority to operate the equipment.

ITALIANO

DIRETTIVA 2012/19/UE DEL PARLAMENTO EUROPEO E DEL CONSIGLIO del 4 luglio 2012 sui rifiuti di apparecchiature elettriche ed elettroniche (RAEE)

Il simbolo del cassonetto barrato riportato sull'apparecchiatura o sulla sua confezione indica che il prodotto alla fine della propria vita utile deve essere raccolto separatamente dagli altri rifiuti.
L'utente dovrà, pertanto, conferire l'apparecchiatura giunta a fine vita agli idonei centri comunali di raccolta differenziata dei rifiuti elettrotecnici ed elettronici.
In alternativa alla gestione autonoma è possibile consegnare l'apparecchiatura che si desidera smaltire al rivenditore, al momento dell'acquisto di una nuova apparecchiatura di tipo equivalente.
Presso i rivenditori di prodotti elettronici con superficie di vendita di almeno 400 m^2 è inoltre possibile consegnare gratuitamente, senza obbligo di acquisto, i prodotti elettronici da smaltire con dimensione massima inferiore a 25 cm.
L'adeguata raccolta differenziata per l'avvio successivo dell'apparecchiatura dismessa al riciclaggio, al trattamento e allo smaltimento ambientalmente compatibile contribuisce ad evitare possibili effetti negativi sull'ambiente e sulla salute e favorisce il reimpiego e/o riciclo dei materiali di cui è composta l'apparecchiatura.

ENGLISH

DIRECTIVE 2012/19/EU OF THE EUROPEAN PARLIAMENT AND OF THE COUNCIL of 4 July 2012 on waste electrical and electronic equipment (WEEE)

The symbol of the crossed-out wheeled bin on the product or on its packaging indicates that this product must not be disposed of with your other household waste.
Instead, it is your responsibility to dispose of your waste equipment by handing it over to a designated collection point for the recycling of waste electrical and electronic equipment.
The separate collection and recycling of your waste equipment at the time of disposal will help to conserve natural resources and ensure that it is recycled in a manner that protects human health and the environment.
For more information about where you can drop off your waste equipment for recycling, please contact your local city office, your household waste disposal service or the shop where you purchased the product.

DS1086-002B

LBT20978

URMET S.p.A.
10154 TORINO (ITALY)
VIA BOLOGNA 188/C
Telef. +39 011.24.00.000 (RIC. AUT.)
Fax +39 011.24.00.300 - 323

Area tecnica
servizio clienti +39 011.23.39.810
http://www.urmet.com
e-mail: info@sclak.com

MADE IN ITALY