urmet

2 voice

Mod. 1760

DS1760-013

LBT21106

VIDEO DOOR PHONE 7” USA
MONITEUR 7” USA
VIDEOINTERFONO 7” USA

Sch./*Ref*. 1760/32 - 1760/32A

INSTALLATION HANDBOOK
NOTICE D’INSTALLATION
MANUAL DE INSTALACIÓN

FCC. ID.: REA176032

CE

ENGLISH

1. GENERAL DESCRIPTION

The video door phone VOG 7 Ref.1760/32 is a device dedicated to the 2Voice system which can operate as:

- Cutting-edge video door phone
- Terminal for displaying the video surveillance cameras
- Terminal for displaying the intrusion alarm control unit status
- MIFARE access control
- Urmet application manager (My 1067+, Urmet Secure, CCTV)
- Android application manager

The main features of the device used as video door phone terminal are:

- colour 7'' TFT-LCD screen (Wide Angle);
- possibility of activating video door phone functions via gesture commands on the IR detector or via vocal commands;
- call forwarding function to smartphones and tablets;
- possibility of customising the ring tone with a choice of five different types;
- possibility of adjusting the ring tone volume;
- possibility of recording short audio messages (POST-IT for up to 32 messages);
- video door phone answering machine function (up to 32 messages);
- users book for intercom calls (up to 127 users);
- door open indication;
- "Screen cleaning" function;
- "MUTE" function;
- hands-free or push-to-talk mode:
  - Hands-free: press the audio button once to start the conversation and once again to end it;
  - Push-to-talk: press the audio button to speak to the door unit, release the button to listen.

The video door phone is supplied with local power supply unit.

2. DESCRIPTION OF COMPONENTS

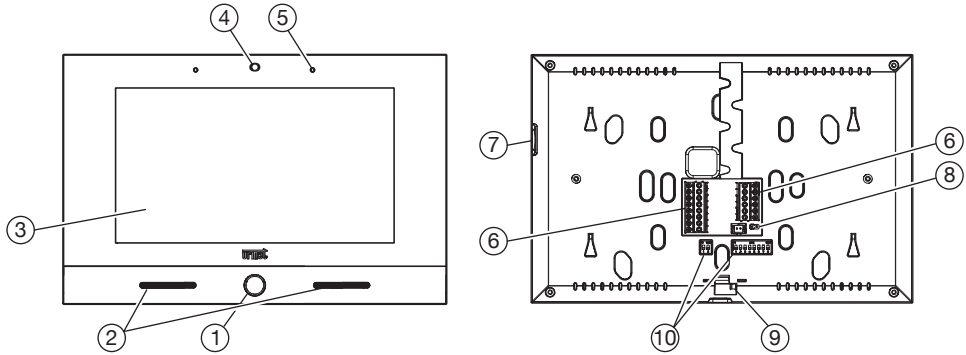

1. Backlit blue Home button
2. Speakers
3. 7" touchscreen display
4. IR detector for gesture commands
5. Microphone
6. Terminals for connection to the system
7. Micro SD card
8. Jumper for adjustment of Z line termination
9. Video door phone locking latch
10. Configuration dip-switch (SW1 / SW2):

– no.1 of SW1, not used;
– no. 2-8 of SW1, to define the apartment number in the column;
– no. 1-2 of SW2, to define the station number in the apartment.

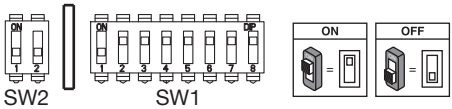

For DIP-switch settings for user code configuration, refer to the 2Voice system booklet.

Video door phone is provided with an embedded device for hard of hearing.

3. INSTALLATION

- Embed the flush-mounting box Mod. 503 in the wall or the flush-mounting box Ø 60 at the height shown in the following drawing.

The flush-mounting box Mod. 503 can be installed either horizontally or vertically.

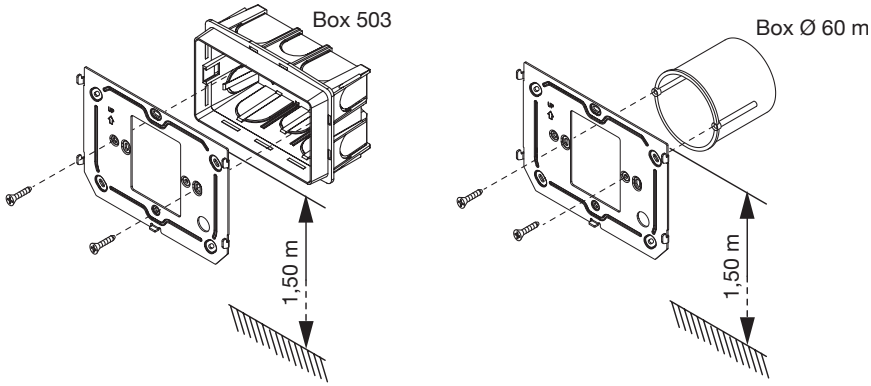

- Fix the bracket to the mounting box as indicated.
- Program the dip-switches and connect the system wires to the terminal boards.
- Move the video door phone close to the bracket by centring the special fixings (1) and slide it down to reach its stop (2).

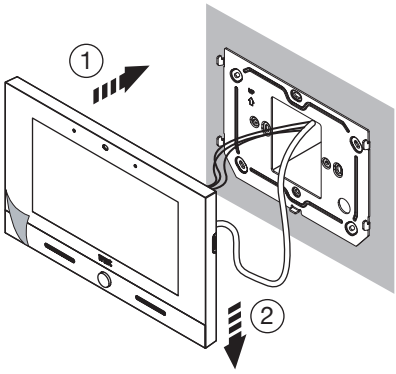

- Use a screwdriver to move the latch for locking the video door phone to the bracket from right to left.
- Remove the protective film from the display.

3.1. TERMINAL DESCRIPTION

Left terminal board

⊘	**S+**	Positive for additional chime
⊘	**S-**	Negative for additional chime
⊘ ⊘	**CP**	Floor call
⊘	**COM**	Common for panic alarm, alarm 1 input and alarm 2 input
⊘	**PANIC**	Panic alarm
⊘	**IN1**	Alarm 1 input (intrusion alarm indication)
⊘	**IN2**	Alarm 2 input (technological alarm indication)

Right terminal board

⊘	**V+**	Terminals for local power supply
⊘	**V-**	
⊘ ⊘	**LINE IN**	Power supply BUS input
⊘ ⊘	**LINE OUT**	Power supply BUS output

3.2. LINE TERMINATION SETTINGS

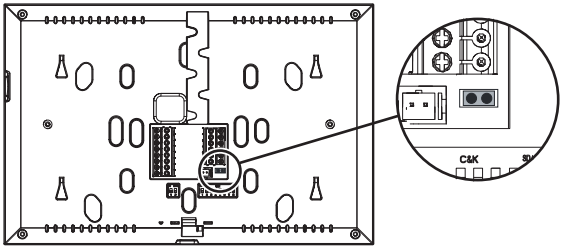

The Jumper (8) allows to adjust the line termination (Z) in case of in-out video door phone connection. The line termination must be inserted into the last video door phone.

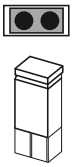	Termination inserted (default)

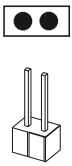	Termination not inserted

4. CONTACT INSERTION FOR INTERCOM CALLS

In order to make intercom calls, it is necessary to enter contacts in the video door phone directory. Up to 127 contacts can be entered.

To enter a new contact, proceed as follows:

- Access the main page of Video Door Phone System application .

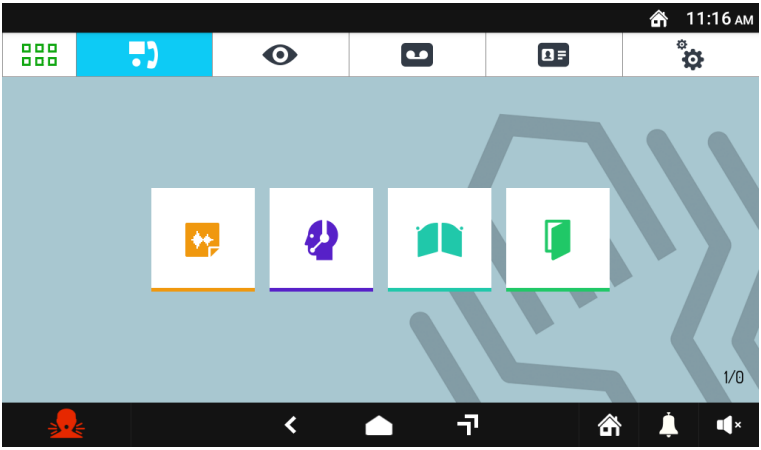

- Press the icon to access the address directory.

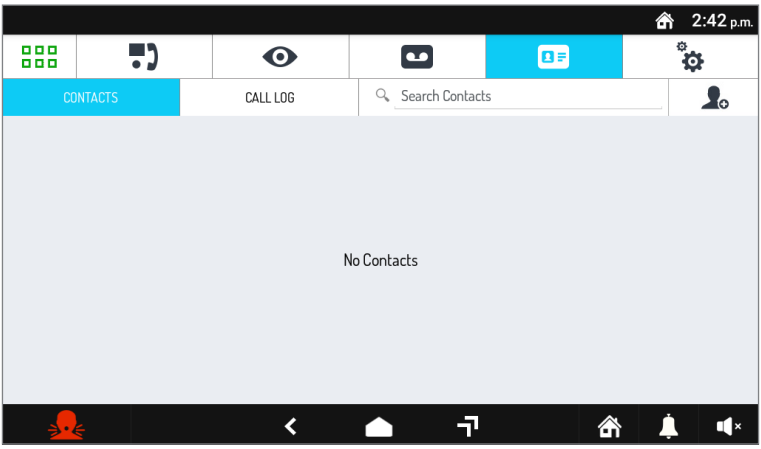

- The Contacts directory is displayed. Press the icon .

- The request screen for entering a new contact opens.

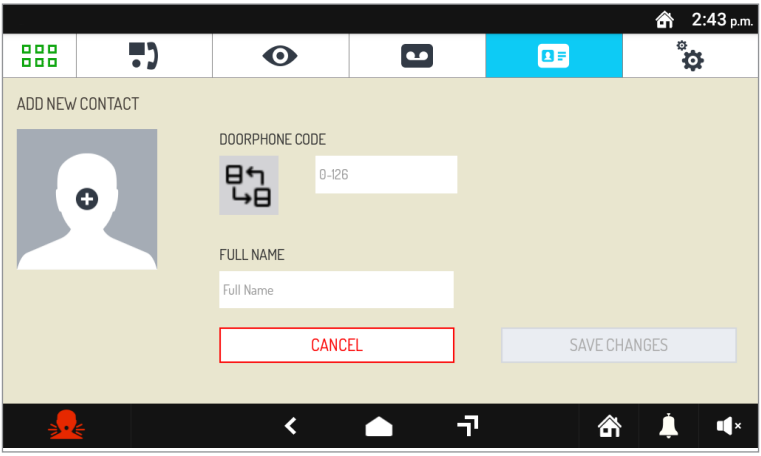

1. Contact type

Select the following icon to modify the contact type.

- External contact: call to a video door phone in another apartment but within the same video door phone riser
- Internal contact: call to a video door phone in the same apartment

2. Video door phone ID code

Select the 0-126 text box to insert the video door phone ID code.

- For external contacts, permissible codes range from 0 to 126
- For internal contacts, permissible codes range from 0 to 3

Use the virtual keypad and insert the video door phone ID code.

3. Contact name

Select the Full Name text box to insert the contact name.

Use the virtual keypad and insert the contact name.

Press the SAVE CHANGES key to save the contact in the directory.

Press the CANCEL key to cancel and return to the contact page.

5. RESET TO FACTORY SETTINGS

The reset to factory settings deletes all configurations made on the video door phone.
To reset to factory settings, proceed as follows:

- Turn on the screen, if off, by tapping it anywhere or by pressing the Home key.
- Press the icon to access the Top Page.

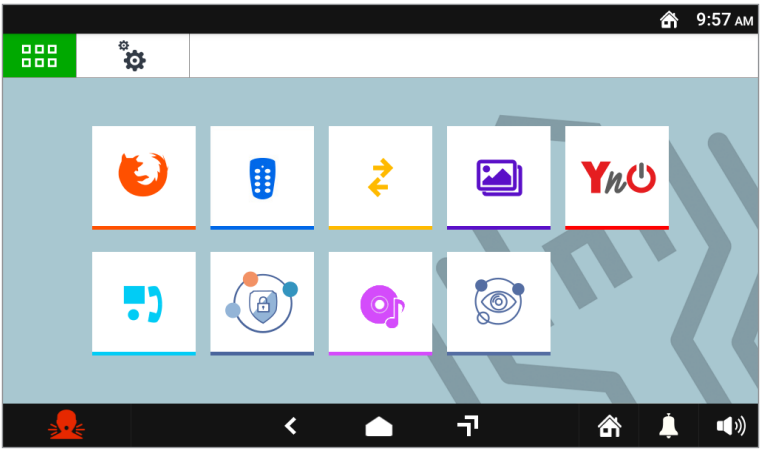

- Press the icon to access the video door phone parameter configuration page.

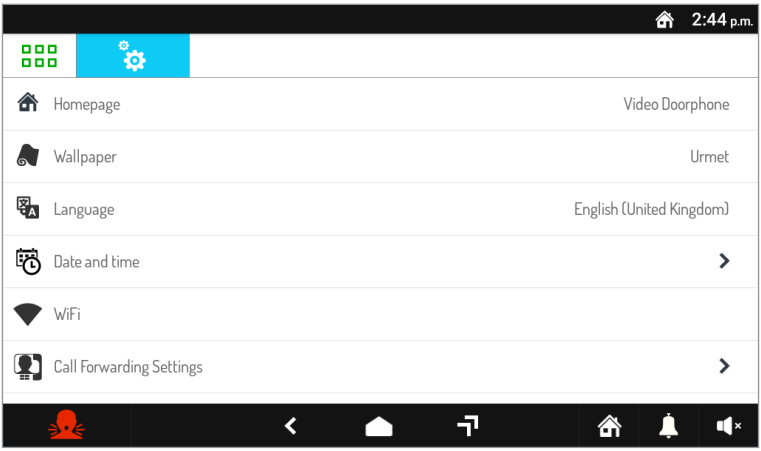

- Press on the **Maintenance** item to display the maintenance functions and parameters of the video door phone.

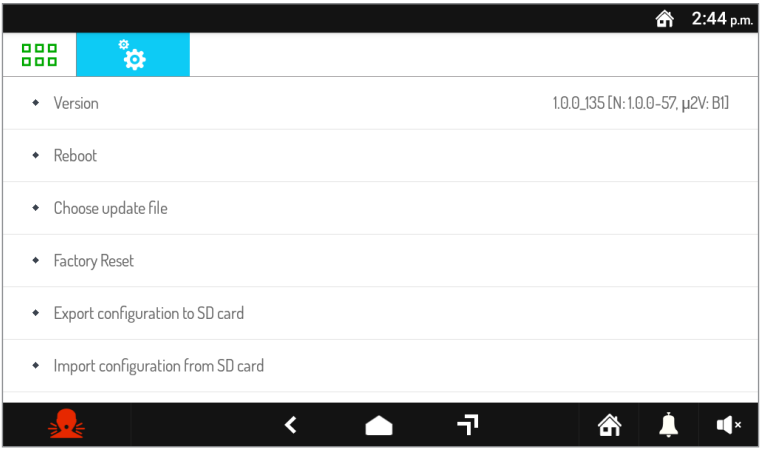

- In the menu, press **Reset Factory Settings**. A pop-up window is displayed on the screen to confirm the operation.

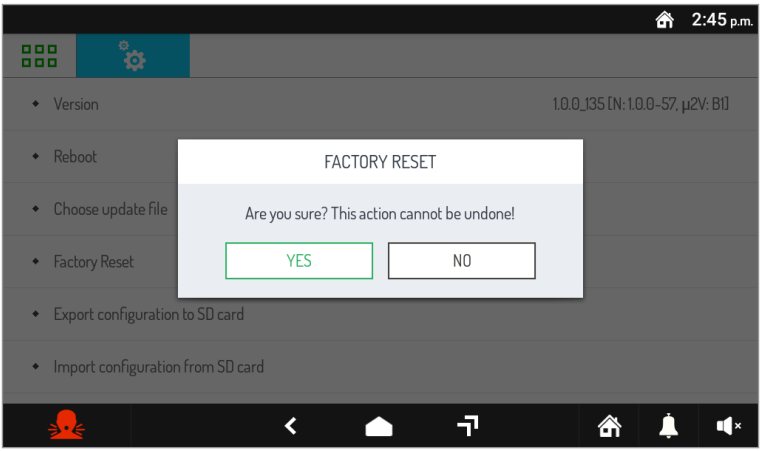

- Press the **YES** button to perform the operation and delete all the configurations in the video door phone and return it to the factory default configuration. Press the **NO** button to cancel the operation and close the pop-up window.

6. TECHNICAL SPECIFICATIONS

Power voltage (LINE IN): ..... **36 ÷ 48 V⎓**
Consumption (LINE IN): ..... **@ 48 V⎓**
Standby: ..... **< 2 mA**
Full rate: ..... **< 15 mA**

Power voltage (V+, V-): ..... **24 V~**
Consumption (V+; V-): ..... **@ 24 V~**
Standby: ..... **< 200 mArms**
Full rate: ..... **< 400 mArms**
Maximum distance from local power supply: ..... **20 m with cable sec. 1 mm²**

Frequency band
WiFi: ..... **2.4 GHz (2412.0 ÷ 2462.0 MHz)**
Mifare: ..... **13.56 MHz**

Output power (Max):
WiFi: ..... **20 dBm**
Mifare: ..... **69.5 dBµV/m @ 3m**

Terminals S+ and S- output: ..... **25 mA @ 24 V⎓**
Display: ..... **7” TFT**
Touchscreen: ..... **Capacitive**
Display resolution: ..... **1024 x 600 px**
Brightness: ..... **350 cd/m²**
Viewing angle (H/V): ..... **160° / 160°**
Operating temperature: ..... **-5 ÷ 45°C**
Dimensions (LxHxP): ..... **212 x 138 x 24 mm**

Wires with cross-section area of 0.5 mm² or larger must comply with IEC 60332-1-2; wires with cross section area smaller than 0.5 mm² must comply with IEC 60332-2-2.

7. KEY TO SYMBOLS

Symbol	Description
⎓	Direct input voltage
~	Alternating input voltage
⚠ 📖	See the installation manual of the device

8. SIMPLIFIED EU DECLARATION OF CONFORMITY

Hereby, URMET S.p.A. declares that the radio equipment type:
2VOICE VIDEO DOOR PHONE VOG7 USA Ref. **1760/32** is in compliance with Directive 2014/53/EU.
The full text of the EU declaration of conformity is available at the following internet address:
www.urmet.com

FRANÇAIS

1. DESCRIPTION GÉNÉRALE

Il videocitofono VOG 7 Sch.1760/32 è un dispositivo dedicato al sistema 2Voice che può operare come:

- Videocitofono evoluto
- Terminale per la visualizzazione delle telecamere di videosorveglianza
- Terminale per la visualizzazione dello stato della centrale antintrusione
- Controllo accessi MIFARE
- Gestore delle applicazioni Urmet (My 1067+, Urmet Secure, TVCC)
- Gestore della applicazioni Android

Le caratteristiche principali del dispositivo impiegato come terminale videocitofonico sono:

- écran couleur TFT-LCD de 7'' (grand angle) ;
- possibilité d'activer les fonctions du vidéophone au moyen de commandes gestuelles sur le capteur IR o tramite comandi vocali;
- funzione di inoltro di chiamata verso smartphone e tablet;
- personnalisation de la sonnerie entre 5 différentes options ;
- possibilité de réglage du volume de la sonnerie ;
- possibilità di registrare brevi messaggi audio (POST-IT fino a 32 messaggi);
- fonction de répondeur de moniteur (jusqu'à 32 messages vidéo) ;
- répertoire utilisateurs pour les appels intercommunicants (jusqu'à 127 utilisateurs) ;
- segnalazione porta aperta;
- fonction « Nettoyage de l'écran » ;
- fonction « MUTE » ;
- mode de conversations mains-libres ou par impulsion de la touche (mode « Push to talk ») :
  - Mains-libres : la conversation est activée par une impulsion de la touche, alors qu'une deuxième impulsion la désactive ;
  - Push to talk : quand la touche de phonie est enfoncée, il est possible de parler depuis le poste interne ; pour écouter, il suffit de relâcher la touche.

Il videocitofono viene fornito con l'alimentatore locale a corredo del prodotto.

2. DESCRIPTION DES COMPOSANTS

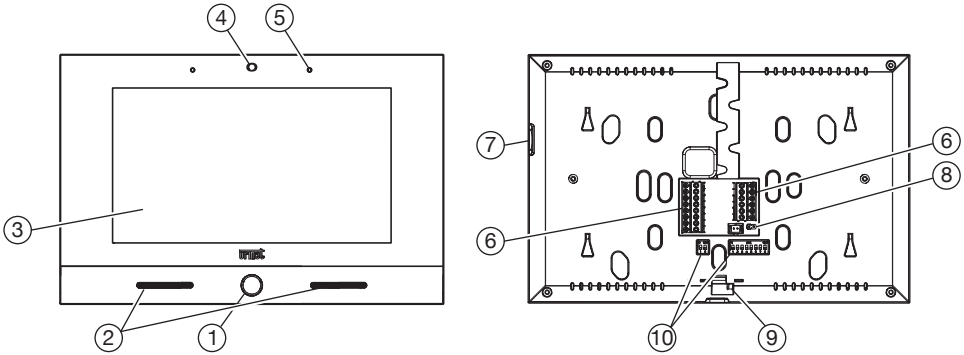

1. Bouton Home à rétro-éclairage de couleur bleue
2. Haut-parleurs
3. Écran tactile 7"
4. Capteur IR pour commandes gestuelles
5. Micro
6. Bornes de connexion au système
7. Micro-carte SD
8. Cavalier de réglage de la terminaison de ligne Z
9. Verrou de blocage du moniteur

10. Commutateur DIP de configuration (SW1 / SW2):
- n.1 di SW1, non utilizzato;
- n° 2÷8 de SW1, définissent le numéro d'appartement dans la colonne ;
- n° 1÷2 de SW2, définissent le numéro du poste interne dans l'appartement.

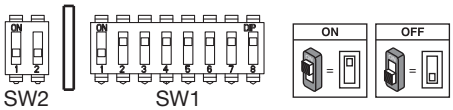

Per le impostazioni dei dip-switch per la configurazione del codice utente fare riferimento al libretto di sistema 2Voice.

Le moniteur est équipé avec un dispositif intégré pour les malentendants.

3. INSTALLATION

- Emmurer le boîtier à encastrer Mod. 503 ou le boîtier à encastrer Ø 60 à la hauteur indiquée dans la figure suivante.

Le boîtier à encastrer Mod. 503 peut être installé en position horizontale ou verticale.

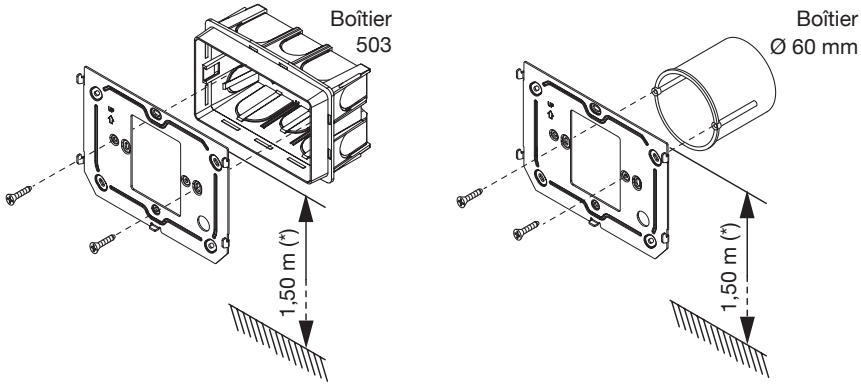

(*) Pour garantir le respect de la Directive de référence pour les personnes handicapées (par exemple, en France, voir la Loi 2005-102 du 11/02/2005, le Décret 2006-555 du 17/05/2006 et ses amendements ultérieurs des 1/08/2006, 26/02/2007 et 21/03/2007), l'écran du moniteur devra être mis en place à une hauteur comprise entre 90 et 130 cm.

- Fixer l'étrier au boîtier d'encastrement ou au mur comme indiqué.
- Régler les commutateurs et brancher les conducteurs de l'installation aux borniers.
- Placer le moniteur contre l'etrier en centrant les crochets (1) et le faire glisser vers le bas jusqu'en butée (2).

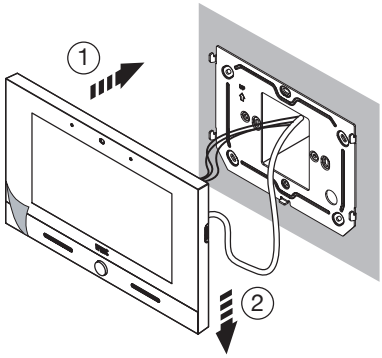

- Utiliser un tournevis pour déplacer de droite à gauche le verrou qui permet de bloquer le moniteur sur l'étrier.
- Retirer le film de protection de l'afficheur.

3.1. DESCRIPTION DES BORNES

BORNIER GAUCHE

	S+	Positive pour sonnerie supplémentaire
	S-	Négative pour sonnerie supplémentaire
	CP	Appel a l'étage
	COM	Comune per allarme panico, input allarme 1 e input allarme 2
	PANIC	Alarme de panique
	IN1	Input allarme 1 (segnalazione allarme intrusione)
	IN2	Input allarme 2 (segnalazione allarme tecnologico)

BORNIER DROIT

	V+	Morsetti per alimentatore a corredo
	V-	
	LINE IN	Entrée BUS d'alimentation
	LINE OUT	Sortie BUS d'alimentation

3.2. IMPOSTAZIONE DELLA TERMINAZIONE DI LINEA

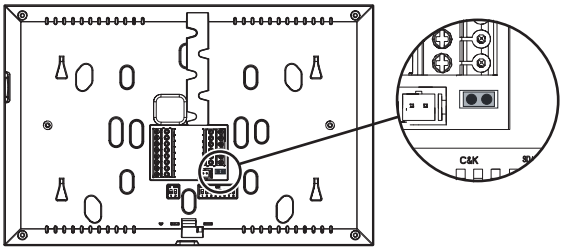

Il Jumper (8) permette la regolazione della terminazione di linea (Z) nel caso di collegamento del videocitofono in entra-esci. La terminaison de ligne doit être insérée sur le dernier moniteur.

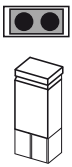	Terminaison insérée (défaut)
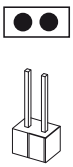	Terminaison non insérée

4. INSERIMENTO CONTATTI PER CHIAMATE INTERCOMUNICANTI

Per poter effettuare delle chiamate intercomunicanti è necessario inserire dei contatti nella rubrica videocitofonica. È possibile inserire fino 127 contatti.

Per inserire un nuovo contatto seguire la seguente procedura:

- Accedere alla pagina principale dell'applicazione Videocitofonia .

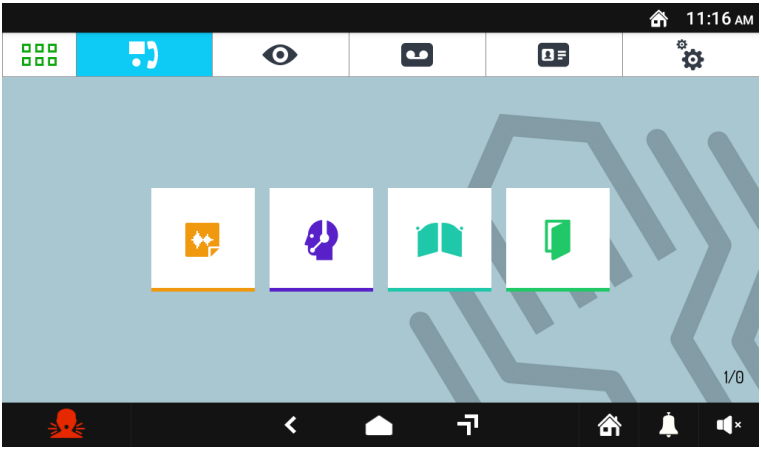

- Premere l'icona per accedere alla rubrica dei contatti.

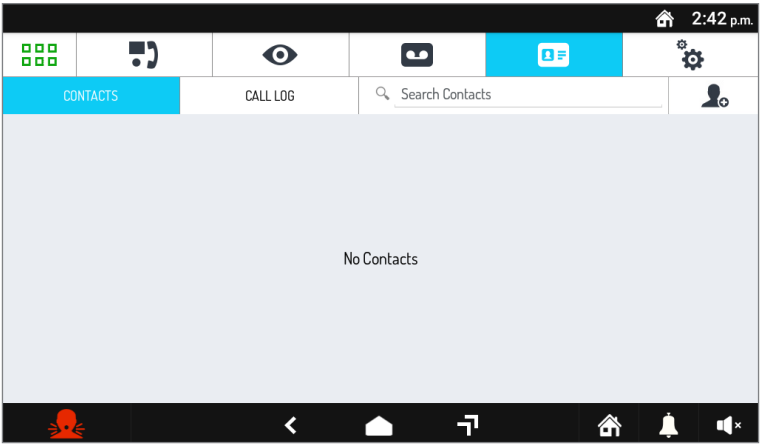

- Viene visualizzata la rubrica dei Contatti. Premere l'icona .
- Si apre la schermata di richiesta di inserimento di un nuovo contatto.

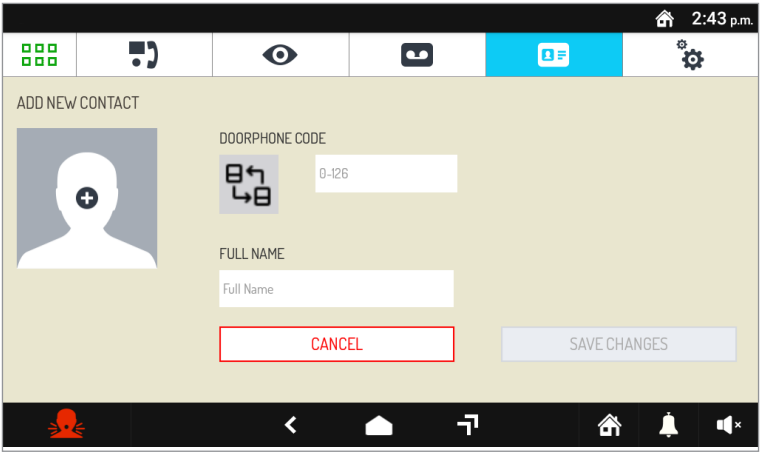

1. Tipologia di contatto

Selezionare la seguente icona per modificare la tipologia di contatto.

- Contatto esterno: chiamata a un videocitofono presente in un altro appartamento ma all'interno della stessa colonna videocitofonica
- Contatto interno: chiamata a un videocitofono presente nello stesso appartamento

2. Codice ID del videocitofono

Selezionare la casella di testo 0-126 per inserire il codice ID del videocitofono.

- Per i contatti esterni i codici ammissibili vanno da 0 a126
- Per i contatti interni i codici ammissibili vanno da 0 a 3

Utilizzare la tastiera virtuale e inserire il codice ID del videocitofono.

3. Nome contatto

Selezionare la casella di testo Nome Completo per inserire il nome del contatto.

Utilizzare la tastiera virtuale e inserire il nome del contatto.

Premere il tasto SALVA MODIFICHE per salvare il contatto in rubrica.

Premere il tasto ANNULLA per annullare e ritornare alla pagina dei contatti.

5. RÉTABLISSEMENT AUX PARAMÈTRES D'USINE

Il reset alle impostazioni di fabbrica cancella tutte le configurazioni effettuate sul videocitofono.

Pour le rétablissement du dispositif aux paramètres d'usine, suivre la procédure ci-dessous :

- Accendere lo schermo, se spento, toccandolo in un punto qualsiasi o premendo il tasto Home.
- Premere l'icona per accedere alla Top Page.

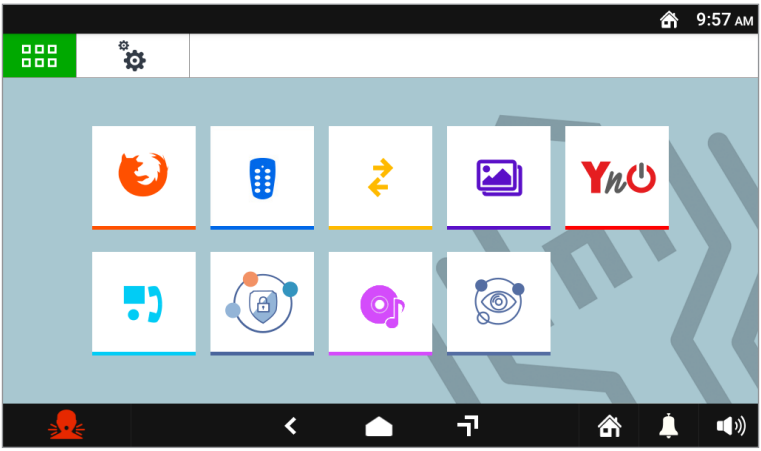

- Premere l'icona per accedere alla pagina delle configurazioni dei parametri del videocitofono.

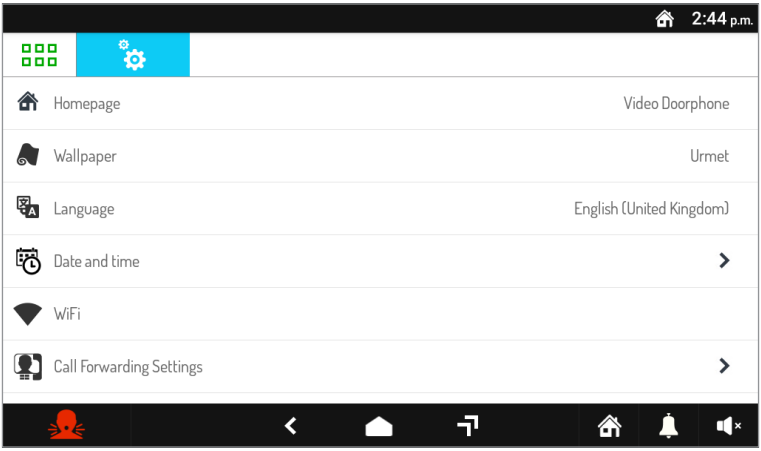

- Scorrere i parametri e premere sulla voce **Manutenezione** per visualizzare le funzioni e i parametri di manutenzione del videocitofono.

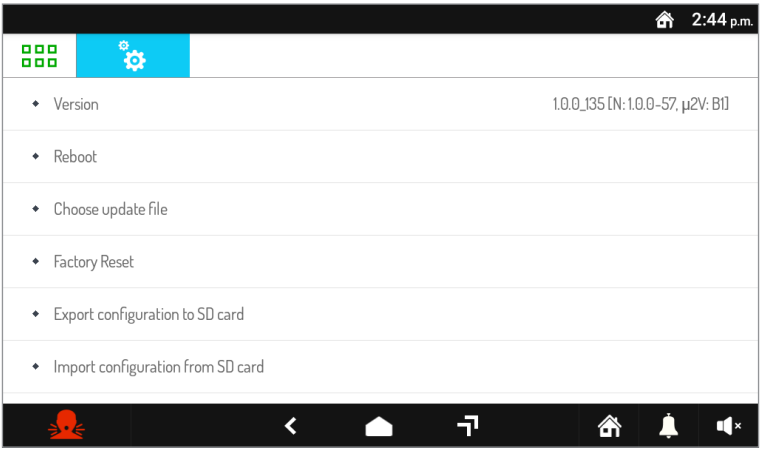

- All'interno del menu premere sulla voce **Reset Impostazioni di Fabbrica**. Sullo schermo viene visualizzata una finestra pop-up di conferma dell'operazione.

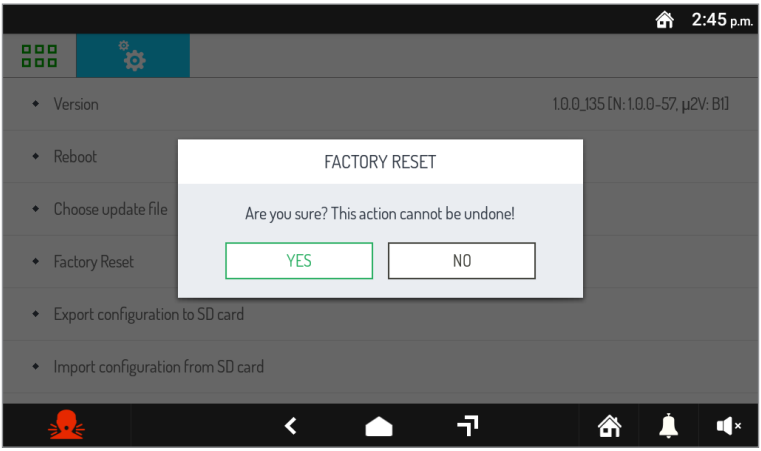

- Premere il pulsante **SI** per effettuare l'operazione e cancellare tutte le configurazioni presenti nel videocitofono e riportarlo alla configurazione di fabbrica. Premendo il pulsante **NO** si annulla l'operazione e si chiude la finestra pop-up.

6. CARACTÉRISTIQUES TECHNIQUES

Tension d'alimentation (LINE IN): ..... **36 ÷ 48 V⎓**
Consommation Maximum (LINE IN): ..... **@ 48 V⎓**
Au repos: ..... **< 2 mA**
A plein régime: ..... **< 15 mA**

Tension d'alimentation (V+, V-): ..... **24 V~**
Consommation Maximum (V+; V-): ..... **@ 24 V~**
Au repos: ..... **< 200 mArms**
A plein régime: ..... **< 400 mArms**
Distance maximale de l'alimentation électrique locale : ..... **20 m avec section de câble 1 mm²**

Bande de fréquence:
WiFi: ..... **2.4 GHz (2412.0 ÷ 2462.0 MHz)**
Mifare: ..... **13,56 MHz**

Puissance de sortie (Max):
WiFi: ..... **20 dBm**
Mifare: ..... **69,5 dBµV/m @ 3m**

Sortie des bornes S+, S-: ..... **25 mA @ 24 V⎓**
Écran: ..... **7" TFT**
Écran tactile: ..... **Capacitif**
Résolution écran: ..... **1024 x 600 px**
Luminosité: ..... **350 cd/m²**
Angle de vue (H/V): ..... **160° / 160°**
Température de fonctionnement: ..... **-5 ÷ 45°C**
Dimensions (L x H x P): ..... **212 x 138 x 24 mm**

Les câbles utilisés doivent satisfaire la norme IEC 60332-1-2 si la section mesure au moins 0,5 mm², ou la norme IEC 60332-2-2 si la section mesure moins de 0,5 mm².

7. LÉGENDES SYMBOLES

Symbole	Explication
⎓	Tension d'alimentation continue
~	Tension d'alimentation alternée
⚠ 📖	Se reporter au manuel d'installation du dispositif

8. DECLARATION UE DE CONFORMITE SIMPLIFIEE

Le soussigné, URMET S.p.A., déclare que l'équipement radioélectrique du type **MONITEUR 7" 2VOICE VOG[7] USA** Sch. **1760/32** est conforme à la directive 2014/53/UE.
Le texte complet de la déclaration UE de conformité est disponible à l'adresse internet suivante: *www.urmet.com*

ESPAÑOL

1. DESCRIPCIÓN GÉNÉRALE

Il videocitofono VOG 7 Sch.1760/32 è un dispositivo dedicato al sistema 2Voice che può operare come:

- Videocitofono evoluto
- Terminale per la visualizzazione delle telecamere di videosorveglianza
- Terminale per la visualizzazione dello stato della centrale antintrusione
- Controllo accessi MIFARE
- Gestore delle applicazioni Urmet (My 1067+, Urmet Secure, TVCC)
- Gestore della applicazioni Android

Le caratteristiche principali del dispositivo impiegato come terminale videocitofonico sono:

- pantalla de colores TFT-LCD de 7'' (wide angle);
- posibilidad de activar las funciones del videointerfono mediante comandos gestuales (Gesture) en el sensor IR o tramite comandi vocali;
- funzione di inoltro di chiamata verso smartphone e tablet;
- posibilidad de personalizar el timbre escogiendo entre 5 tipos distintos;
- posibilidad de ajustar el volumen del timbre;
- possibilità di registrare brevi messaggi audio (POST-IT fino a 32 messaggi);
- función de mensajería videointerfono (hasta 32 videomensajes);
- guía de usuarios para llamadas intercomunicantes (hasta 127 usuarios);
- segnalazione porta aperta;
- función de "Limpieza de pantalla";
- función "MUTE";
- modo de conversación en manos libres o mediante el accionamiento del pulsador (modo "Push to talk"):
  - Manos libres: accionando el pulsador de fonía se activa la conversación y, accionándolo una segunda vez, la misma se desactiva;
  - Push to talk: cuando el pulsador de fonía se mantiene accionado se puede hablar desde el aparato interior, mientras que cuando se suelta el pulsador se puede escuchar;

Il videocitofono viene fornito con l'alimentatore locale a corredo del prodotto.

2. DESCRIPCIÓN DE LOS COMPONENTES

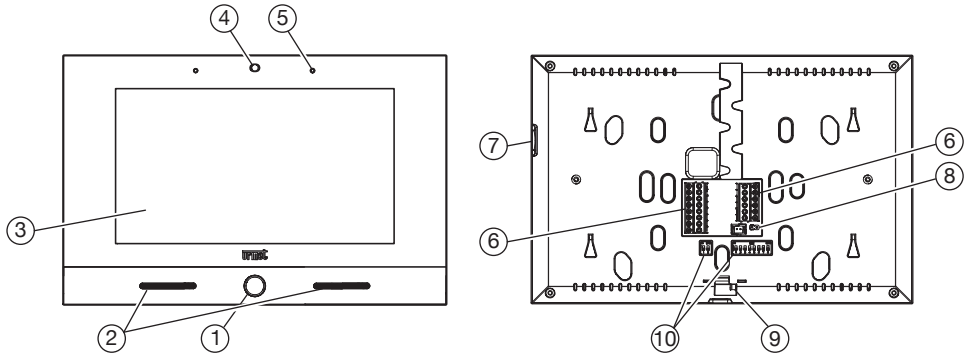

1. Tecla de Inicio de color azul retro iluminada
2. Altavoces
3. Pantalla táctil 7"
4. Sensor IR para mandos gestuales
5. Micrófono
6. Bornes para la conexión al sistema
7. Ranura micro SD
8. Jumper para el ajuste de la terminación de línea Z
9. Clavija de bloqueo del videointerfono

10. Interruptor dip de configuración (SW1 / SW2):
- n.1 di SW1, non utilizzato;
- nr. de 2 a 8 de SW1, definen el número del apartamento en la columna;
- nr. 1 y 2 de SW2, definen el número del aparato interior dentro del apartamento..

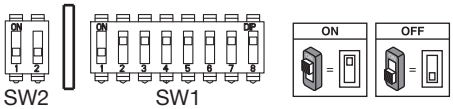

Per le impostazioni dei dip-switch per la configurazione del codice utente fare riferimento al libretto di sistema 2Voice.

El videointerfono es dotato de un dispositivo para personas con problemas de oido..

3. INSTALACIÓN

- Empotrar la caja Mod. 503 o la caja Ø 60 a la altura indicada en la figura siguiente.

La caja para empotrar Mod. 503 se puede instalar en horizontal o en vertical.

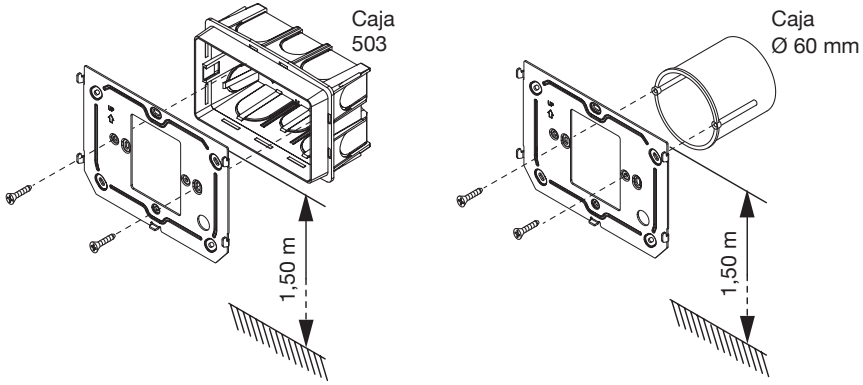

- Fijar el soporte en la caja para empotrar o en la pared, según se indica.
- Programar los interruptores dip y conectar a los tableros de bornes los conductores del sistema.
- Acueste el videocitòfono al soporte centrando los ganchos (1) y deslícelos hacia abajo hasta que se detengan (2) (ver la siguiente imagen)

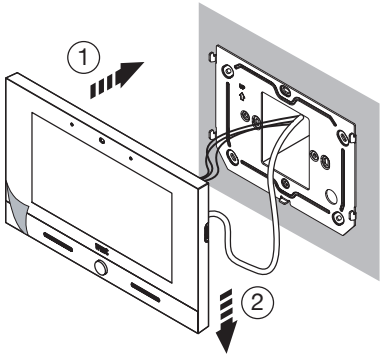

- Utilizar un destornillador para desplazar, de la derecha a la izquierda, la clavija que permite el bloqueo del videointerfono en el soporte.
- Retirar la película de protección de la pantalla.

3.1. DESCRIPCIÓN DE LOS BORNES

Regleta de bornes izquierda

⊘	**S+**	Positivo para timbre adicional
⊘	**S-**	Negativo para timbre adicional
⊘ ⊘	**CP**	Llamada al piso
⊘	**COM**	Comune per allarme panico, input allarme 1 e input allarme 2
⊘	**PANIC**	Alarma pánico
⊘	**IN1**	Input allarme 1 (segnalazione allarme intrusione)
⊘	**IN2**	Input allarme 2 (segnalazione allarme tecnologico)

Regleta de bornes derecha

⊘	**V+**	Morsetti per alimentatore a corredo
⊘	**V-**	
⊘ ⊘	**LINE IN**	Entrada BUS alimentación
⊘ ⊘	**LINE OUT**	Salida BUS alimentación

3.2. IMPOSTAZIONE DELLA TERMINAZIONE DI LINEA

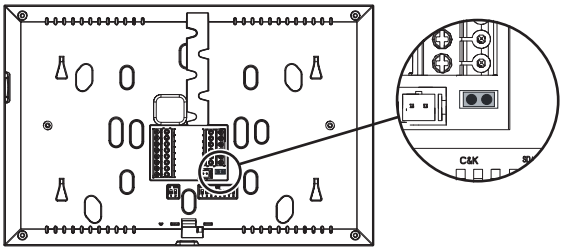

Il Jumper (8) permette la regolazione della terminazione di linea (Z) nel caso di collegamento del videocitofono in entra-esci. La terminación de línea debe instalarse en el último videoportero.

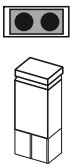	Terminación conectada (default)
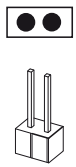	Terminación desconectada

4. INSERIMENTO CONTATTI PER CHIAMATE INTERCOMUNICANTI

Per poter effettuare delle chiamate intercomunicanti è necessario inserire dei contatti nella rubrica videocitofonica. È possibile inserire fino 127 contatti.

Per inserire un nuovo contatto seguire la seguente procedura:

- Accedere alla pagina principale dell'applicazione Videocitofonia .

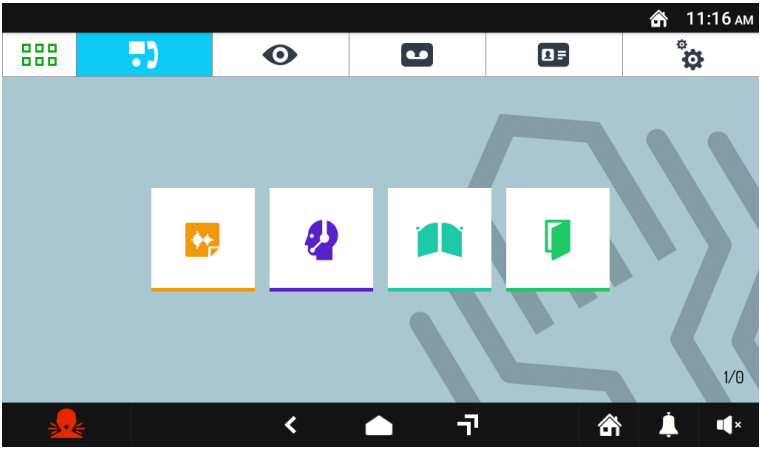

- Premere l'icona per accedere alla rubrica dei contatti.

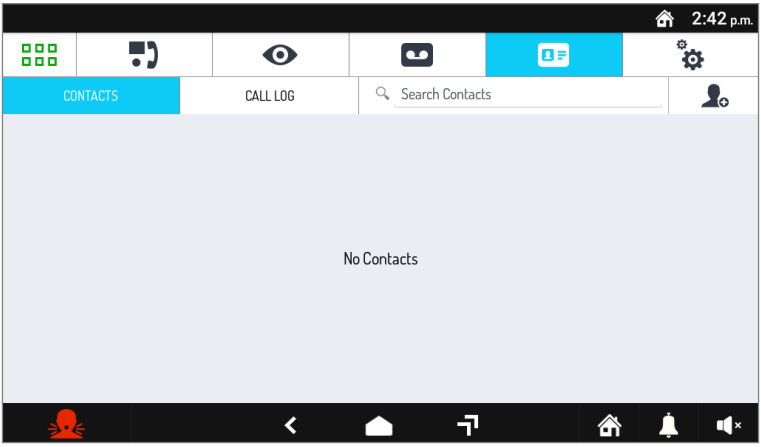

- Viene visualizzata la rubrica dei Contatti. Premere l'icona .
- Si apre la schermata di richiesta di inserimento di un nuovo contatto.

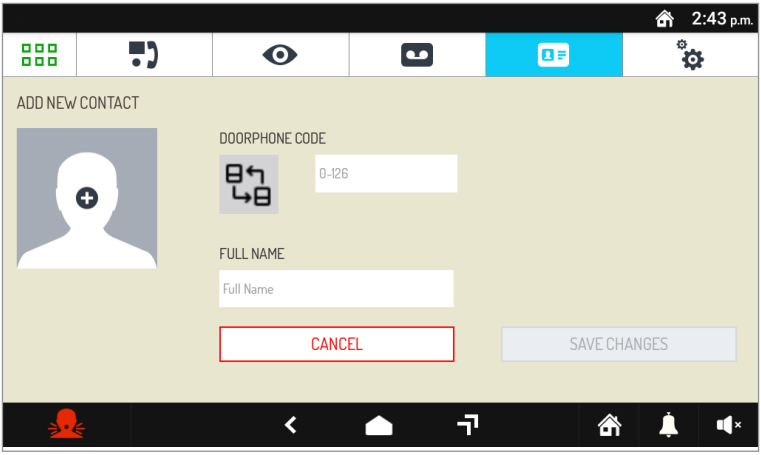

1. Tipologia di contatto

Selezionare la seguente icona per modificare la tipologia di contatto.

- Contatto esterno: chiamata a un videocitofono presente in un altro appartamento ma all'interno della stessa colonna videocitofonica
- Contatto interno: chiamata a un videocitofono presente nello stesso appartamento

2. Codice ID del videocitofono

Selezionare la casella di testo 0-126 per inserire il codice ID del videocitofono.

- Per i contatti esterni i codici ammissibili vanno da 0 a126
- Per i contatti interni i codici ammissibili vanno da 0 a 3

Utilizzare la tastiera virtuale e inserire il codice ID del videocitofono.

3. Nome contatto

Selezionare la casella di testo Nome Completo per inserire il nome del contatto.

Utilizzare la tastiera virtuale e inserire il nome del contatto.

Premere il tasto SALVA MODIFICHE per salvare il contatto in rubrica.

Premere il tasto ANNULLA per annullare e ritornare alla pagina dei contatti.

5. RESTABLECIMIENTO DE LOS PARÁMETROS DE FÁBRICA

Il reset alle impostazioni di fabbrica cancella tutte le configurazioni effettuate sul videocitofono.

Para restablecer el dispositivo a los parámetros de fábrica, seguir el siguiente procedimiento:

- Accendere lo schermo, se spento, toccandolo in un punto qualsiasi o premendo il tasto Home.
- Premere l'icona per accedere alla Top Page.

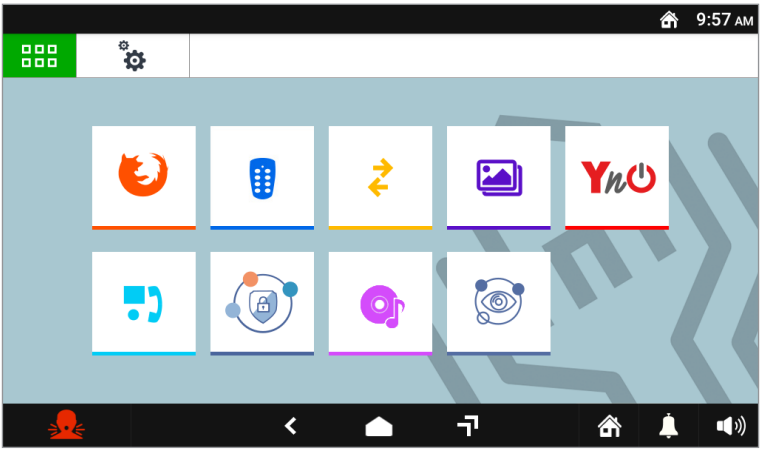

- Premere l'icona per accedere alla pagina delle configurazioni dei parametri del videocitofono.

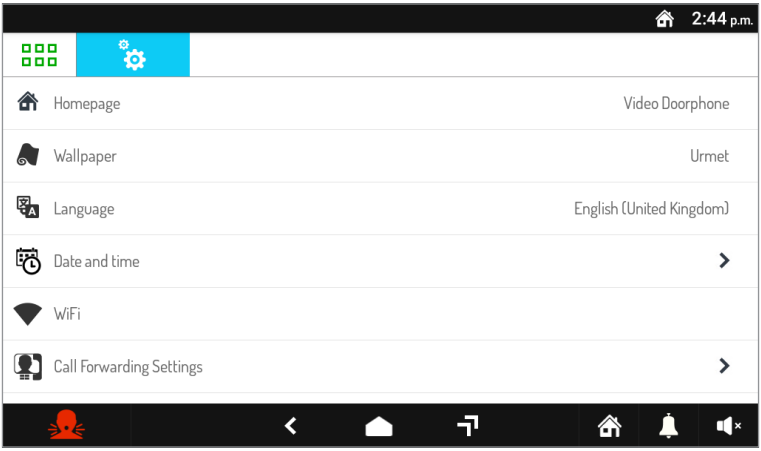

- Scorrere i parametri e premere sulla voce **Manutenezione** per visualizzare le funzioni e i parametri di manutenzione del videocitofono.

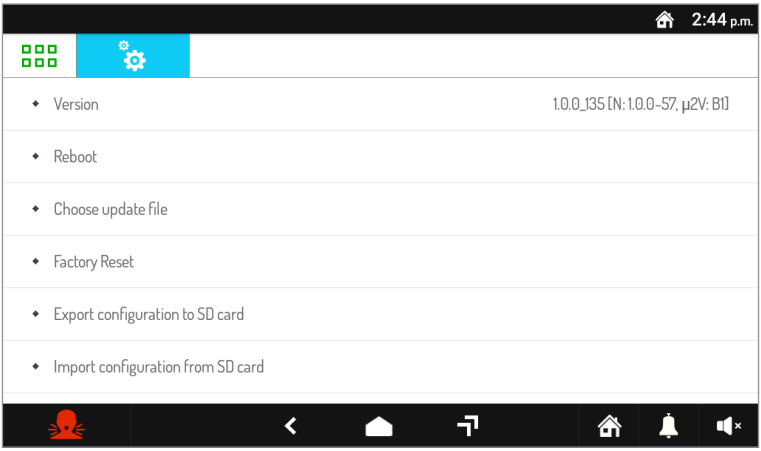

- All'interno del menu premere sulla voce **Reset Impostazioni di Fabbrica**. Sullo schermo viene visualizzata una finestra pop-up di conferma dell'operazione.

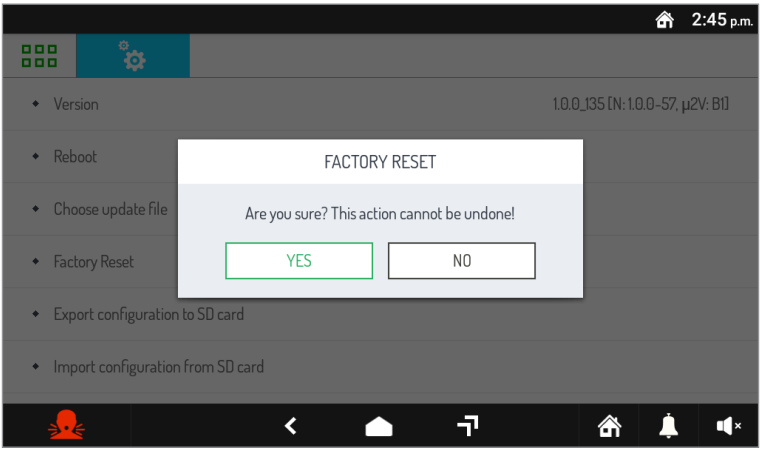

- Premere il pulsante **SI** per effettuare l'operazione e cancellare tutte le configurazioni presenti nel videocitofono e riportarlo alla configurazione di fabbrica. Premendo il pulsante **NO** si annulla l'operazione e si chiude la finestra pop-up.

6. CARACTÉRISTIQUES TECHNIQUES

Tensión de alimentación (LINE IN): ..... **36 ÷ 48 V⎓**
Consumo máximo (LINE IN): ..... **@ 48 V⎓**
En reposo: ..... **< 2 mA**
A régimen: ..... **< 15 mA**

Tensión de alimentación (V+, V-): ..... **24 V~**
Consumo máximo (V+; V-): ..... **@ 24 V~**
En reposo: ..... **< 200 mArms**
A régimen: ..... **< 400 mArms**
Distancia máxima alimentador local: ..... **20 m con cable sec. 1 mm²**

Bandas de frecuencia
WiFi: ..... **2.4 GHz (2412.0 ÷ 2462.0 MHz)**
Mifare: ..... **13,56 MHz**

Potencia de salida (máx.):
WiFi: ..... **20 dBm**
Mifare: ..... **69,5 dBµV/m @ 3m**

Salida bornes S+, S-: ..... **25 mA @ 24 V⎓**
Pantalla: ..... **7" TFT**
Pantalla táctil: ..... **Capacitivo**
Resolución: ..... **1024 x 600 px**
Luminosidad: ..... **350 cd/m²**
Ángulo de visión (H/V): ..... **160° / 160°**
Temperatura de funcionamiento: ..... **-5 ÷ 45°C**
Dimensiones (FxAxP): ..... **212 x 138 x 24 mm**

Los cables utilizados deben responder a la norma IEC 60332-1-2 si tienen una sección de 0,5 mm² o superior, o a la norma IEC 60332-2-2 si la sección es inferior a 0,5 mm².

7. LEYENDA DE LOS SÍMBOLOS

Símbolo	Explicación
⎓	Tensión de alimentación continua
~	Tensión de alimentación alterno
⚠ 📖	Consulte el manual de instalación del dispositivo

8. DECLARACIÓN UE DE CONFORMIDAD SIMPLIFICADA

Por la presente, URMET S.p.A. declara que el tipo de equipo radioeléctrico
VIDEOINTERFONO 7" 2VOICE VOG[7] USA Ref. 1760/32 es conforme con la Directiva 2014/53/UE.
El texto completo de la declaración UE de conformidad está disponible en la dirección Internet siguiente:
www.urmet.com

This device complies with Part 15 of the FCC rules. Operation is subject to the following two conditions:

1) **This device may not cause harmful interference.**
2) **This device must accept all interference received, including interference that may cause undesired operation.**

15.105 Information to the user statements:

This equipment has been tested and found to comply with the limits for a Class B digital device, pursuant to part 15 of the FCC Rules. These limits are designed to provide reasonable protection against harmful interference in a residential installation.
This equipment generates, uses and can radiate radio frequency energy and, if not installed and used in accordance with the instructions, may cause harmful interference to radio communications. However, there is no guarantee that interference will not occur in a particular installation.
If this equipment does cause harmful interference to radio or television reception, which can be determined by turning the equipment off and on, the user is encouraged to try to correct the interference by one or more of the following measures:

— Reorient or relocate the receiving antenna.
— Increase the separation between the equipment and receiver.
— Connect the equipment into an outlet on a circuit different from that to which the receiver is connected.
— Consult the dealer or an experienced radio/TV technician for help.

RF exposure warning statement

To comply with FCC RF exposure compliance requirements, a separation distance of at least 20 cm must be maintained between the antenna of this device and all nearby persons.

Changes or modifications not expressly approved by the party responsible for compliance could void the user's authority to operate the equipment.

Le dispositif est conforme à la Partie 15 des normes FCC sujettes aux deux conditions suivantes:

1) **Le dispositif ne doit pas causer d'interférences nocives.**
2) **Le dispositif doit supporter toutes les interférences reçues, y compris celles qui peuvent causer un fonctionnement indésirable.**

15.105 Informations sur les déclarations utilisateur:

L'appareillage a été testé et sa conformité aux limites pour les dispositifs numériques de Classe B a été attestée, conformément à la partie 15 des normes FCC.
Ces limites sont établies pour fournir une protection raisonnable contre les interférences dangereuses sur une installation résidentielle.
L'appareillage génère, utilise et peut irradier de l'énergie en radio fréquence et, dans le cas où il ne serait pas installé et/ou utilisé conformément aux instructions, il peut causer des interférences dangereuses pour les communications radio.
Toutefois, aucune garantie n'est fournie quant à l'éventualité d'interférences sur une installation donnée.
Si l'appareillage cause des interférences dangereuses pour la réception radio ou TV, qui peuvent intervenir en éteignant et en rallumant l'appareillage, l'utilisateur est invité à corriger l'interférence en recourant à une des solutions suivantes :

— Orienter différemment ou repositionner l'antenne du récepteur.
— Augmenter la distance entre l'appareillage et le récepteur.
— Brancher l'appareillage à une prise d'un circuit autre que celui auquel le récepteur est branché.
— Consulter le concessionnaire ou un technicien radio/TV qualifié pour obtenir l'assistance nécessaire.

Déclaration d'avertissement pour l'exposition aux RF

Afin de respecter les standards requis de conformité FCC pour l'exposition aux RF, il est nécessaire de maintenir une distance d'au moins 20 cm entre l'antenne du dispositif et toutes les personnes présentes à proximité.

Toute modification non expressément approuvée par le responsable de la conformité peut invalider le droit de l'utilisateur à utiliser l'appareillage.

Este dispositivo cumple con el Apartado 15 de las normas de FCC relacionadas con las siguientes dos condiciones:

1) **Este dispositivo no puede causar interferencia dañina.**
2) **Este dispositivo debe aceptar toda interferencia recibida, incluyendo la interferencia que pueda causar un funcionamiento no deseado.**

15.105 Información a las declaraciones de usuario :

Este equipo ha sido sometido a las pruebas pertinentes y cumple con los límites establecidos para un dispositivo digital de Clase B, conforme al apartado 15 de las reglas de la FCC.
Estos límites están diseñados para proporcionar una protección razonable contra la interferencia dañina en una instalación residencial. Este equipo genera, utiliza y puede irradiar energía de radiofrecuencia y si no se instala y utiliza de acuerdo con las instrucciones, puede causar interferencias perjudiciales en las comunicaciones de radio. Sin embargo, no hay garantía de que no se vaya a producir interferencia en una instalación en específico. Si este equipo causa interferencia perjudicial a la recepción de radio o televisión, puede determinarla prendiendo y apagando el equipo, se recomienda al usuario que intente corregir la interferencia realizando una o más de las siguientes medidas:

— Cambie la orientación o ubicación de la antena receptora.
— Aumente la distancia entre el equipo y el receptor.
— Conecte el equipo a la toma corriente en un circuito distinto al que esté conectado el receptor.
— Consulte al distribuidor o a un técnico de radio y TV con experiencia.

Aviso de advertencia de la exposición de RF

Para seguir los requisitos de conformidad de exposición a las RF de la FCC, se debe mantener la distancia de separación de al menos 20 cm entre la antena de este dispositivo y todas las personas cercanas.

Los cambios o modificaciones no aprobados expresamente por la parte responsable del cumplimiento pueden anular la autoridad del usuario para utilizar el equipo.

ITALIANO

DIRETTIVA 2012/19/UE DEL PARLAMENTO EUROPEO E DEL CONSIGLIO del 4 luglio 2012 sui rifiuti di apparecchiature elettriche ed elettroniche (RAEE)

Il simbolo del cassonetto barrato riportato sull'apparecchiatura o sulla sua confezione indica che il prodotto alla fine della propria vita utile deve essere raccolto separatamente dagli altri rifiuti.
L'utente dovrà, pertanto, conferire l'apparecchiatura giunta a fine vita agli idonei centri comunali di raccolta differenziata dei rifiuti elettrotecnici ed elettronici.
In alternativa alla gestione autonoma è possibile consegnare l'apparecchiatura che si desidera smaltire al rivenditore, al momento dell'acquisto di una nuova apparecchiatura di tipo equivalente.
Presso i rivenditori di prodotti elettronici con superficie di vendita di almeno 400 m^2 è inoltre possibile consegnare gratuitamente, senza obbligo di acquisto, i prodotti elettronici da smaltire con dimensione massima inferiore a 25 cm.
L'adeguata raccolta differenziata per l'avvio successivo dell'apparecchiatura dismessa al riciclaggio, al trattamento e allo smaltimento ambientalmente compatibile contribuisce ad evitare possibili effetti negativi sull'ambiente e sulla salute e favorisce il reimpiego e/o riciclo dei materiali di cui è composta l'apparecchiatura.

ENGLISH

DIRECTIVE 2012/19/EU OF THE EUROPEAN PARLIAMENT AND OF THE COUNCIL of 4 July 2012 on waste electrical and electronic equipment (WEEE)

The symbol of the crossed-out wheeled bin on the product or on its packaging indicates that this product must not be disposed of with your other household waste.
Instead, it is your responsibility to dispose of your waste equipment by handing it over to a designated collection point for the recycling of waste electrical and electronic equipment.
The separate collection and recycling of your waste equipment at the time of disposal will help to conserve natural resources and ensure that it is recycled in a manner that protects human health and the environment.
For more information about where you can drop off your waste equipment for recycling, please contact your local city office, your household waste disposal service or the shop where you purchased the product.

FRANÇAIS

DIRECTIVE EUROPEENNE 2012/19/UE du 4 juillet 2012 relatif aux déchets d'équipements électriques et électroniques (DEEE)

Le symbole de la poubelle sur roues barrée d'une croix présent sur le produit ou sur son emballage indique que ce produit ne doit pas être éliminé avec vos autres déchets ménagers.
Au lieu de cela, il est de votre responsabilité de vous débarrasser de vos équipements usagés en les remettant à un point de collecte spécialisé pour le recyclage des déchets des équipements électriques et électroniques (DEEE).
La collecte et le recyclage séparés de vos équipements usagés au moment de leur mise au rebut aidera à conserver les ressources naturelles et à assurer qu'elles sont recyclées d'une manière qui protège la santé humaine et l'environnement.
Pour plus d'informations sur les lieux de collecte où vous pouvez déposer vos équipements usagés pour le recyclage, veuillez contacter votre revendeur, votre service local d'élimination des ordures ménagères.

ESPAÑOL

DIRECTIVA 2012/19/UE DEL PARLAMENTO EUROPEO Y DEL CONSEJO del 4 de julio de 2012 sobre residuos de aparatos eléctricos y electrónicos (RAEE)

El símbolo del contenedor de basura tachado con un aspa en el producto, o en su embalaje, indica que dicho producto no debe desecharse junto con los otros residuos domésticos.
Por el contrario, es responsabilidad del usuario desechar el equipo entregándolo a un punto de recogida designado para el reciclaje de residuos de equipos eléctricos y electrónicos.
La recogida separada y el reciclaje de estos residuos en el momento de su eliminación ayudarán a conservar los recursos naturales y garantizarán que se reciclen de manera adecuada para proteger la salud y el medio ambiente.
Si desea información adicional sobre los lugares donde puede dejar estos residuos para su reciclado, consulte con las autoridades locales, con sus servicios de recogida de residuos o material reciclable o con la tienda donde adquirió el producto.

DEUTSCH

RICHTLINIE 2012/19/EU DES EUROPÄISCHEN PARLAMENTS UND DES RATES VOM 4. Juli 2012 über Elektro- und Elektronik-Altgeräte (WEEE)

Das Symbol der durchgestrichenen Abfalltonne auf Rädern auf dem Produkt oder dessen Verpackung gibt an, dass das Produkt nicht zusammen mit dem Hausmüll entsorgt werden darf.
Es liegt daher in Ihrer Verantwortung, Ihre Altgeräte zu entsorgen, indem Sie diese bei einer geeigneten Sammelstelle für das Recycling für Elektro- und Elektronik-Altgeräte abgeben.
Die getrennte Sammlung und das Recycling Ihrer Altgeräte bei der Entsorgung tragen zur Erhaltung natürlicher Ressourcen bei und garantieren, dass diese auf gesundheits- und umweltverträgliche Weise recycelt werden.
Weitere Informationen dazu, wo Sie Ihre Altgeräte zum Recycling abgeben können, erhalten Sie bei Ihrer Gemeindeverwaltung, Ihrem Hausmüll-Entsorgungsdienst oder bei dem Händler, bei dem Sie das Produkt gekauft haben.

NEDERLANDS

RICHTLIJN 2012/19/EU VAN HET EUROPEES PARLEMENT EN DE RAAD van 4 juli 2012 betreffende afgedankte elektrische en elektronische apparatuur (AEEA)

Het symbool van een doorgekruiste verrijdbare afvalbak op het product of op de verpakking ervan betekent dat dit product niet samen met ander stedelijk afval mag worden verwijderd. Het is uw taak om het afval van dit materiaal naar een erkend afvalinzamelpunt te brengen voor het recyclen van afgedankte elektrische en elektronische apparatuur.
Door dit materiaal te sorteren en te recyclen wanneer u het afdankt, draagt u bij tot het behoud van de natuurlijke hulpbronnen en garandeert u dat het gerecycled wordt op een manier die de gezondheid en het milieu beschermt.
Voor meer informatie over waar u het afval van dit materiaal kunt overhandigen voor recycling neemt u contact op met het stadsbestuur, de plaatselijke afvaldienst of de winkel waar u het product heeft gekocht.

For all information on configuration of the video door phone, download the **“Parameter configuration booklet”** by scanning the following QR Code with the camera of your smartphone or tablet.

Per tutte le informazioni sulla configurazione del videocitofono, scaricare il “***Libretto di configurazione parametri***” scansionando il seguente QR Code con la fotocamera del proprio smartphone o tablet.

Per tutte le informazioni sulla configurazione del videocitofono, scaricare il “***Libretto di configurazione parametri***” scansionando il seguente QR Code con la fotocamera del proprio smartphone o tablet.

DS1760-013

LBT21106

URMET S.p.A.
10154 TORINO (ITALY)
VIA BOLOGNA 188/C
Telef. +39 011.24.00.000 (RIC. AUT.)
Fax +39 011.24.00.300 - 323

Area tecnica
servizio clienti +39 011.23.39.810
http://www.urmet.com
e-mail: info@urmet.com

1760/32 - MADE IN CHINA
1760/110 - MADE IN ITALY