FCC RF Radiation Exposure Statement

This receiver complies with FCC RF radiation exposure limits set forth for an uncontrolled environment. This equipment should be installed and operated with a minimum distance of 20 centimeters between the radiator and your body. This receiver must not be co-located or operated in conjunction with any other antenna or transmitter.

Toughbook Arbitrator
WIRELESS TRANSCEIVER SYSTEM

ARB-HT3G

User Guide

Version 3.00

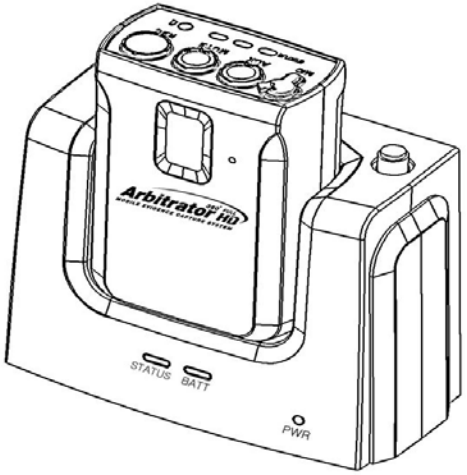

Read this user guide carefully for safe operation and proper use of the product.

Features and specifications are subject to change without notification.

CAUTION

1. When Using the Battery

Danger

(1) Misusing the battery may cause the battery to get hot, explode, or ignite and cause serious injury. Be sure to follow the safety rules listed below:

- Do not place the battery in fire or heat the battery.
- Do not install the battery backwards so that the polarity is reversed.
- Do not connect the positive terminal and the negative terminal of the battery to each other with any metal object (such as a wire).
- Do not carry or store the batteries together with necklaces, hairpins, or other metal objects.
- Do not pierce the battery with nails, strike the battery with a hammer, step on the battery, or otherwise subject it to strong impacts or shocks.
- Do not solder directly onto the battery.
- Do not expose the battery to water or salt water, or allow the battery to get wet.

(2) Do not disassemble or modify the battery. The battery contains safety and protection devices which, if damaged, may cause the battery to generate heat, explode or ignite.

(3) Do not place the battery on or near fire, stoves, or other high temperature locations. Do not place the battery in direct sunlight, use or store the battery inside cars in hot weather. Doing so may cause the battery to generate heat, explode, or ignite.
Using the battery in this manner may also result in a loss of performance and a shortened life expectancy.

(4) Do not insert the battery into equipment designed to be hermetically sealed. In some cases hydrogen or oxygen may be discharged from the cell which may result in rupture, fire or explosion.

CAUTION : Risk of explosion if battery is replaced by an incorrect type. Dispose of used batteries according to the instructions. (Please refer to instruction for safe disposal of lithium polymer battery at page#3)

This device complies with Part 15 and RSS-GEN of the FCC and IC rules. Operation is subject to the following conditions;

(1) This device may not cause harmful interference.

(2) This device must accept any interference received, including interference that may cause undesired operation.

CAUTION : Changes or modifications not expressly approved by the party responsible for compliance could Void the user's authority to operate this device.

This equipment complies with FCC radiation exposure limits set forth for an uncontrolled environment and meets the FCC radio frequency (RF) Exposure Guidelines in Supplement C to OET65. The belt clip is only applied to the TX. The use of belt-clips, holsters and similar accessories should not contain metallic components in its assembly. The use of accessories that do not satisfy these requirements may not comply with FCC RF exposure requirements, and should be avoided..

SPECIFICATIONS

Power	DC 12V ~ 24V for RX
Frequency (MHz)	900MHz FHSS with 902.5 ~ 927.5MHz
Number of Channel	51 Channels
Channel Space	500KHz
Speech Coder	8kHz Mono
Type of Modulation	GFSK MODULATION / DEMODULATION
Receiver Sensitivity Power Consumption	Typical -94dBm Maximum when charging: 670mA Maximum when Rec(RX): 140mA
RX Power Levels	Max Peck Power. 26dBm
Temperature Range	Operating: 14˚F ~ 122˚F (-10°C ~ 50°C) Storage: -4˚F ~ 140˚F (-20℃ ~ 60℃)
Dimensions (L x W x H)	RX: 94mm x 43mm x 73.7mm (3.7” x 1.69” x 2.9”)

CAUTION

Warning

Do not continue charging the battery if it does not charge within the specified charging time. Doing so may cause the battery to become hot, explode, or ignite. There is a risk of explosion if the battery is replaced by an incorrect type.

Dispose of used batteries according to the instructions.
(Please refer to below instruction for safe disposal of lithium polymer battery)

2. While Charging

Caution

The temperature range over which the battery can be charged is 10°C to 45°C. Charging the battery at temperatures outside of this range may cause the battery to become hot or to break. Charging the battery outside of this temperature range may also harm the performance of the battery or reduce the battery’s life expectancy.

3. When Discharging the Battery

Danger

Do not discharge the battery using any device except for the specified device. When the battery is used in devices aside from the specified device it may damage the performance of the battery or reduce its life expectancy, and if the device causes an abnormal current to flow, it may cause the battery to become hot, explode, or ignite and cause serious injury.

Caution

The temperature range over which the battery can be discharged is -10°C to 45°C. Use of the battery outside of this temperature range may damage the performance of the battery or may reduce its life expectancy.

Safe Disposal of Lithium Polymer Battery

1) Battery cells be fully discharged before disposal.
2) If physically damaged, it is not recommended to discharge battery cells before disposal.
3) Battery must also be cool before proceeding disposal.
4) Submerge the battery into a bucket or tub of salt water. This container should have a lid but it does not need to be air-tight. Allow the battery to remain in the tub of slat water for at least 2 weeks.
5) Remove the battery from the salt water and dispose of as hazardous waste.

LED Indication on TX and RX

Battery LED on RX:
RED ON when the battery is charging
GREEN ON when the battery is fully charged

TIP 1: How to undock TX from RX and Desktop Charger

To prevent units from being broken, undock the TX from the RX as shown in the image to the right.

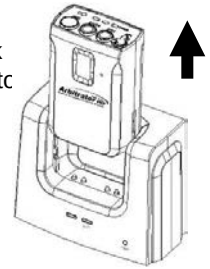

DESCRIPTION – RX Main Cable

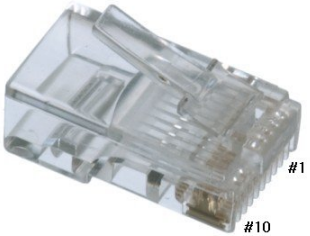

RJ-45 Plug Pin Description

1. *Power In +:* Connects to the engine battery
2. *Power In –:* Connects to the engine battery*(GND)*
3. *Audio Out:* Connects to “Audio In” port in the back of the recorder
4. Audio Out GND: Connects to “Audio In” port in the back of the recorder
5. *AUX Status:* Connects to GPIO cable
6. *Sync Status:* Connects to GPIO cable
7. Reserved
8. *VPU’s REC Command:* Connects to GPIO cable
9. *REC Status:* Connects to GPIO cable
10. *MUTE Status:* Connects to GPIO cable

Caution:
Please do not attempt to use ARB-HT3G wiring harness or equipment in combination with CCR24PNA wiring harness or equipment. They are not intended to be combined and each has their own specification. Improper installation will result in equipment malfunction

DESCRIPTION – Receiver (RX) LED's

Note: When the TX is docked in the RX, the GREEN status LED will flash once. If it continues to flash, please refer to the troubleshooting section for more details.

Note: When fully charged, the TX stops drawing current from the battery to prevent overcharging.

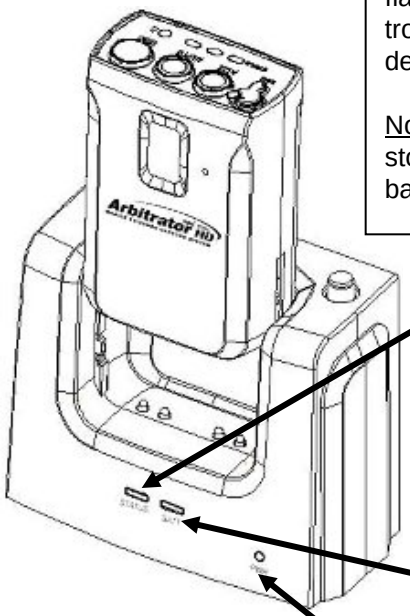

Status Indication LED:

1) GREEN blink during ID setting,
2) GREEN blink during recording
3) GREEN steady on when in sync.

Battery Charging LED:

RED = Charging
GREEN = Fully charged

Power Indication LED:

RED = Power ON

Quick Set up and Operation

Synchronization of Transmitter and Receiver

The synchronization only needs to be performed the first time a system is used, or another transmitter is used with a receiver previously synced.
Do not perform the sync operation multiple times; it only needs to be done once successfully.

1) Turn the transmitter power switch to ON and select the operation mode with MODE switch and place the transmitter into the receiver.
2) When synchronization is completed, then STATUS LED will stop flashing. If vibration mode is enabled, then it will vibrate once.

Normal Operation

1) With the transmitter synced, remove it from the receiver, plug in the lapel microphone (if used) and place the transmitter into the leather pouch on user's belt.
2) When user removes transmitter from the receiver, STATUS LED for each transmitter and receiver will light constant green. To start recording, press the REC button and the LED beneath REC button will blink red.
3) If the recording command from VPU is received, recording will start and the LED beneath REC button will flash red. If the record command was not received and a recording was NOT STARTED, the REC button will NOT flash red.
4) If the stop command from VPU is received, recording will end and the LED beneath REC button will be off.

Out of Range

1) The transmitter will alert user by flashing the RED LED of STATUS.
2) The transmitter needs to move closer to the receiver and the link will be re-established without physically "re-syncing" the TX with RX when user returns to normal range. STATUS LED will light constant green when link is back to normal range.

Mute Button

1) Mute button can be used to mute the user's audio stream when needed.
2) In recording mode; press mute button on the transmitter, then ORANGE LED of STATUS will flash.

Low Battery Warning

1) If low battery indicator (RED) starts flashing, return the transmitter to the receiver to be fully charged.
2) The charge LED indicator will light constant green when the unit is fully charged.

DESCRIPTION – Receiver (RX)

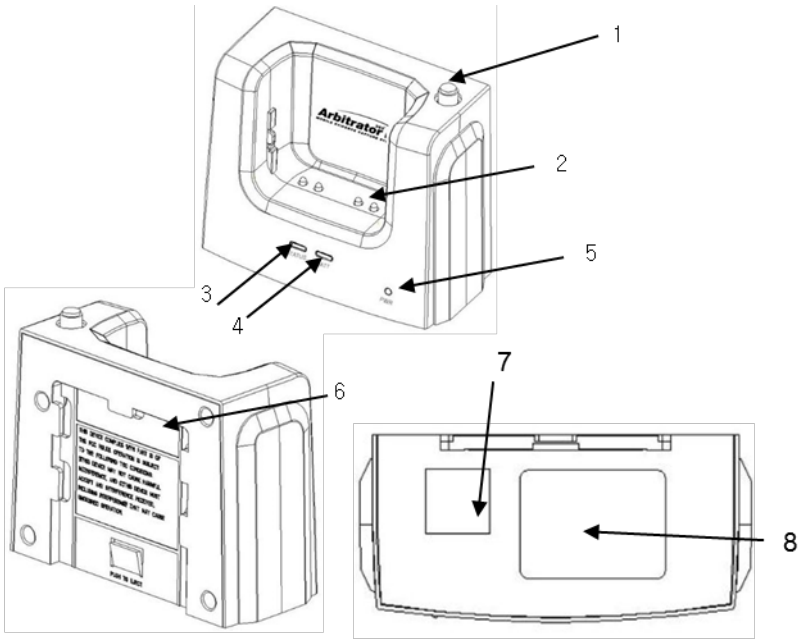

1	Antenna Connection	5	Power Indication LED
2	Charging PIN/Matching ID	6	Serial Number Label
3	Status Indication LED	7	Main Cable Connection
4	Charge Indication LED	8	FCC, UL, IC Labels

INSTALLATION & OPERATION

Installation must only be conducted by a qualified technician.
This device complies with Part 15 of the FCC Rules. Operation is subject to the following two conditions: (1) This device may not cause harmful interference, and (2) This device must accept any interference received, including interference that may cause undesired operation.

Installation:

1) Install the mounting bracket by using the screws
2) Slide the RX set onto the bracket
3) Connect the main cable to the RX
4) Connect external antenna to the RX

Antenna Location:

1) Place external antenna on the windshield at the point (Horizontal or Vertical) as shown in the following picture:

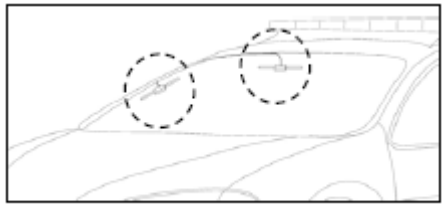

< External Antenna Installation >

Operation:

1) Charge TX for at least 3 hours
2) Switch the power on **(located on the bottom of the TX)**
3) Place TX into RX to synchronize

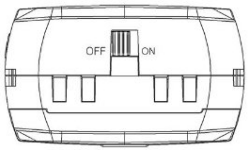

Note: Disconnect the battery or turn off the device when the TX is not in use for long period of time.

PACKAGE CONTENTS for ARB-HT3G

- Transmitter (TX)
- Receiver (RX)
- Plug-in Microphone (MONO)
- Mounting Bracket for Receiver with Screws
- Rechargeable Li-Ion Battery
- Leather Pouch
- External Antenna
- Desktop Charger for Transmitter
- Charger Stand for Desktop Charger
- RF Main Cable
- In-car Microphone (MIC)
- User Guide

PACKAGE CONTENTS for ARB-HT3N (option)

- Transmitter (TX)
- Plug-in Microphone (MONO)
- Rechargeable Li-Ion Battery
- Leather Pouch
- Desktop Charger for Transmitter
- Charger Stand for Desktop Charger
- User Guide

TROUBLESHOOTING

Problem	Check points
No reception	- Check the battery status - Check the connection and cables - Check the communication range
Poor reception, static, noise	- Change the location of the RX - Check the communication range - Check to see if unit is placed near TV, speakers, or other electronic devices
Unit does not respond	- Check the battery status - Check the power switch on the bottom of the unit - Check the connection and cables - If the problem persists, please contact technical support
Flash continuously GREEN STATUS LED on TX and Flash continuously STATUS LED on RX (when TX is docked in RX)	- Remove and re-insert the RF Main Cable to restart the unit. - If the problem persists, please contact technical support

TIP 2: Preserving the Batteries

To maintain optimum capacity of the pack, the unit has to be fully discharged every 6 months. This can be accomplished by leaving the unit on. Then recharge the battery to full capacity again.

CAUTION

Warning

(1) Immediately discontinue use of the battery if, while using, charging, or storing the battery, the battery emits an unusual smell, feels hot, changes color, changes shape or appears abnormal in any other way. Contact your authorized reseller or Panasonic if any of these problems are observed.

(2) Do not place the batteries in microwave ovens, high-pressure containe rs, or on induction cookware.

(3) In the event that the battery leaks and the fluid gets into one's eye, do not rub the eye. Rinse well with water and immediately seek medical c are.
If left untreated the battery fluid could cause damage to the eye.

Caution

(1) If the device is to be used by small children, an adult should explain th e contents of the user's manual to the children. The person should provide adequate supervision to insure that the device is being used as explained in the user's manual.

(2) When the battery is worn out, insulate the terminals with adhesive tape or similar materials before disposal.

Danger

Be sure to follow the rules listed below while charging the battery. Failure t o do so may cause the battery to become hot, explode, or ignite and cause serious injury.

· When charging the battery, either use a specified battery charger or otherwise insure that the battery charging conditions specified by Panasonic are met.
· Do not attach the batteries to a power supply plug or directly to a vehicle' s cigarette lighter.
· Do not place the batteries in or near fire, or into direct sunlight. When the battery becomes hot, the built-in safety equipment is activated, preventing the battery from charging further, and overheating the battery, which would destroy the safety equipment and can cause additional heating, breaking, or ignition of the battery.

Installation status in the vehicle

État exposition aux radiations FCC RF

Cet équipement est conforme aux limites d'exposition FCC RF aux rayonnements définies pour un environnement non contrôlé. Cet équipement doit être installé et utilisé à une distance minimale de 20 centimètres entre le radiateur et votre corps. Cet émetteur ne doit pas être co-implantés ou exploités conjointement avec une autre antenne ou émetteur.

Toughbook Arbitrator
SYSTÈME ÉMETTEUR-RÉCEPTEUR SANS FIL

ARB-HT3G

Guide de l'utilisateur

Version 3.00

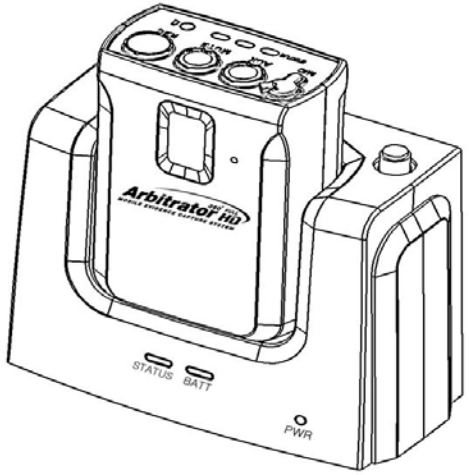

Lire attentivement ce manuel pour le fonctionnement et le bon usage du produit.

Les caractéristiques et spécifications sont sujets à changement sans préavis.

ATTENTION

1. Lors de l'utilisation de la batterie

Danger

(1)Lors d'une mauvaise utilisation de la batterie, la batterie risque de se chauffer, s'exploser, ou s'enflammer et causer des blessures graves. Assurez-vous de suivre les règles de sécurité indiquées ci-dessous:

- Ne placez pas la batterie au feu ou chauffer la batterie.

-Ne pas installer la batterie vers l'arrière de sorte que la polarité est inversée.

- Ne pas brancher la borne positive et la borne négative de la batterie à l'autre avec un objet métallique (comme un fil).

-Ne pas transporter ou stocker les piles avec des colliers, des épingles à cheveux, ou d'autres objets métalliques.

-Ne pas percer la batterie avec des clous, ne la frappez pas avec un marteau, marcher sur la batterie, ne l'exposez pas à des chocs violents.

- Ne pas souder directement sur la batterie.

-Ne pas exposer la batterie à l'eau ou de l'eau salée, ou laisser la batterie de se mouiller.

(2) Ne pas démonter ou modifier la batterie. La batterie contient des dispositifs de sécurité et de protection qui, si il est endommagé, peut entraîner la batterie à générer de la chaleur, exploser ou s'enflammer.

(3) Ne placez pas la batterie sur le feu ou à proximité des poêles, ou d'autres endroits à haute température. Ne placez pas la batterie en plein soleil, d'utiliser ou de stocker la batterie à l'intérieur des voitures Quand le temps fait chaud. Cela peut causer la batterie à générer de la chaleur, s'exploser ou s'enflammer.
L'utilisation de la batterie de cette manière peut aussi entraîner une perte de performance et une espérance de vie réduite.

(4) Ne pas insérer la batterie dans des équipements destinés à être fermé hermétiquement. Dans certains cas, l'hydrogène ou de l'oxygène peuvent être évacués de la cellule, ce qui peut entraîner la rupture, le feu ou l'explosion.

ATTENTION : Risque d'explosion si la batterie est remplacée par un type incorrect. Jetez les piles usagées selon les instructions.

CARACTÉRISTIQUES

Puissance	12V ~ 24V c.c. pour RX
Fréquence (MHz)	900MHz FHSS avec 902 ~ 928MHz
Nombre de canaux	51 canaux
Espace du Canal	500KHz
Discours codeur	8kHz Mono
Type de modulation	GFSK MODULATION / DEMODULATION
Sensibilité du récepteur	Typical -94 dBm
Puissance de consommation	Maximum lors du chargement: 670mA Maximum lors de l'enregistrement (RX): 140mA
Niveaux de puissance TX	Max. 26dBm
Plage de températures	En fonctionnement: 14°F ~ 122°F (-10°C ~ 50°C) En stockage: -4°F ~ 140°F (-20℃ ~ 60℃)
Dimensions (L x P x H)	RX: 94mm x 43mm x 73,7mm (3,7 po x 1,69 po x 2,9 po)

ATTENTION

Avertissement
Ne pas continuer à charger la batterie si elle ne se charge pas dans le temps de charge spécifié. Cela peut causer l'échauffement de la batterie, de s'exploser ou de s'enflammer. Il existe un risque d'explosion si la batterie est remplacée par un type incorrect.

Jetez les piles usagées selon les instructions.
(Consultez les directives ci-dessous pour la mise au rebut sécuritaire des batteries au lithium-ion-polymère)

2. Pendant le chargement
Attention
La plage de températures dans laquelle la batterie peut être chargée est de 10°C à 45°C. Le chargement de la batterie à des températures en dehors de cette plage peut causer que la batterie devient chaude ou être briser.
Le chargement de la batterie en dehors de cette plage de température peut également nuire à la performance de la batterie ou de réduire l'espérance de vie de la batterie.

3. Lors de la décharge de la batterie
Danger
Ne pas décharger la batterie en utilisant n'importe quel appareil sauf pour le périphérique spécifié. Lorsque la batterie est utilisée dans les appareils mis à part le périphérique spécifié, il peut dégrader les performances de la batterie ou de réduire son espérance de vie, et si le dispositif provoque un passage de courant anormal, il peut causer que la batterie devient chaude, s'exploser ou s'enflammer et causer des blessures graves.

Attention
La plage de températures dans laquelle la batterie peut être déchargée est de -10°C à 45°C. L'utilisation de la batterie en dehors de cette plage de température peut dégrader les performances de la batterie ou peut réduire sa durée de vie.

Mise au rebut sécuritaire des batteries au lithium-ion-polymère
1) Les cellules de la batterie doivent être entièrement déchargées lors de leur mise au rebut.
2) Si la batterie a été physiquement endommagée, la décharge des cellules de la batterie n'est pas recommandée.
3) La batterie doit également être froide avant sa mise au rebut.
4) Submerger la batterie dans un seau ou bac avec de l'eau salée. Ce récipient doit comporter un couvercle, sans nécessairement être hermétique. Laisser tremper la batterie dans l'eau salée pendant au moins 2 semaines.
5) Retirer la batterie de l'eau salée et s'en défaire en tant que déchet dangereux.

Voyants à DEL sur TX et RX

DEL de la batterie sur RX:
ALLUMÉ ROUGE lors de la recharge de la batterie
ALLUMÉ VERT lorsque la batterie est complètement chargée

CONSEIL 1: Comment détacher TX de RX et chargeur de bureau

Pour empêcher les unités d'être cassé, déconnectez-le TX du RX comme indiqué dans l'image à droite.

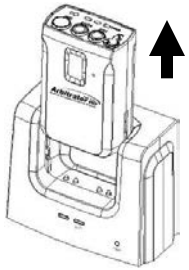

DESCRIPTION – Câble principal RX

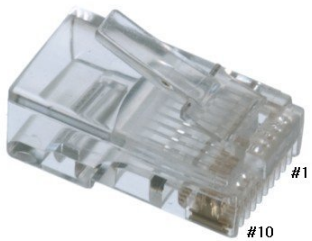

RJ45 Description Prise Pin

1. Courant en +: Connexion à la batterie du moteur
2. Courant en -: Connexion à la batterie du moteur (GND)
3. Sortie audio: Connexion au port "Audio In" à l'arrière de l'enregistreur
4. Sortie Audio GND: Connexion au port "Audio In" à l'arrière de l'enregistreur
5. Statut AUX: Connexion à câble GPIO
6. État de la synchronisation: Connexion au câble GPIO
7. Réservé
8. Commande REC (ENR.) du VPU: Connexion au câble GPIO
9. Statut REC (Enregistrement): Connexion au câble GPIO
10. Statut MUTE (Muet): Connexion au câble GPIO

Mise en garde :
Veuillez ne pas utiliser le faisceau de câbles ou l'appareil ARB-HT3G simultanément avec le faisceau de câbles ou l'appareil CCR24PNA. Ils n'ont pas été conçus pour être utilisés ensemble et ils ont les propres spécifications.

Une installation non conforme peut entraîner un mauvais fonctionnement.

DESCRIPTION – DEL du récepteur (RX)

Remarque: Lorsque le TX est inséré dans le RX, la voyant d'état à DEL VERT clignote une fois. S'il continue à clignoter, veuillez se référer à la section de dépannage pour plus de détails.

Remarque: Lorsqu'il est complètement chargé, le TX cesse de tirer du courant de la batterie pour éviter la surcharge.

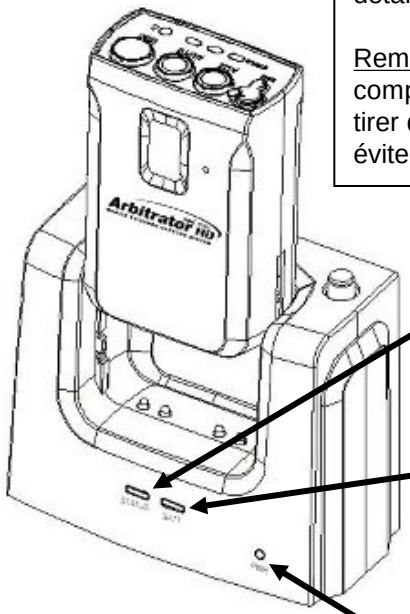

Voyant d'état à DEL:

1) Clignote en VERT pendant le réglage de ID.
2) Clignote en VERT lors de l'enregistrement.
3) S'allume en VERT pendant la synchronisation.

DEL de charge de la batterie:
ROUGE = en charge
VERT= complètement chargée

Voyant à DEL de puissance:
ROUGE = sous tension

Configuration rapide et fonctionnement

Synchronisation de l'émetteur et le récepteur

La synchronisation n'a besoin d'être effectuée que quand un système est utilisé pour la première fois, ou un autre émetteur est utilisé avec un récepteur précédemment synchronisé.

Ne pas effectuer l'opération de synchronisation à plusieurs reprises, elle ne doit être effectuée qu'une seule fois.

1) Tourner le commutateur d'alimentation de l'émetteur sur ON et sélectionner le mode de fonctionnement avec le commutateur de MODE et placer l'émetteur dans le récepteur.

2) Lorsque la synchronisation est terminée, le voyant d'état à DEL arrête de clignoter. Si le mode de vibration est activé, il se met à vibrer une fois.

Fonctionnement normal

1) Avec l'émetteur synchronisé, le retirer du récepteur, brancher le micro-boutonnière (le cas échéant) et placer l'émetteur dans la pochette en cuir à la ceinture de l'utilisateur.

2) Lorsque l'utilisateur retire l'émetteur du récepteur, le voyant à DEL pour chaque émetteur et récepteur s'allume en vert constamment. Pour commencer l'enregistrement, appuyez sur le bouton REC et le DEL sous la touche REC clignote en rouge.

3) Si la commande d'enregistrement de VPU est reçue, l'enregistrement démarre et la DEL sous la touche REC clignote en rouge. Si la commande d'enregistrement n'a pas été reçue et que l'enregistrement N'A PAS DÉMARRÉ, la touche REC ne clignotera pas en rouge.

4) Si la commande d'arrêt du VPU est reçue, l'enregistrement s'arrête et la DEL sous la touche REC s'éteint.

Hors de portée

1) L'émetteur va alerter l'utilisateur en faisant clignoter le voyant d'état rouge à DEL.

2) L'émetteur doit se rapprocher du récepteur et le lien sera rétabli lorsque l'utilisateur revient à la bonne portée. Le voyant d'état à DEL s'allume en vert constant lorsque la liaison est de retour à la normale.

Bouton Mute (Muet)

1) Le bouton Mute peut être utilisé pour couper le flux audio de l'utilisateur en cas de besoin.

2) En mode d'enregistrement, appuyez sur le bouton muet sur l'émetteur, puis le voyant d'état orange à DEL clignote.

Avertissement de batterie faible

1) Si le voyant de batterie faible (Rouge) commence à clignoter, retourner l'émetteur au récepteur pour qu'il soit entièrement chargé.

2) Le voyant de charge s'allume en vert constamment lorsque l'appareil est complètement chargé.

DESCRIPTION - Récepteur

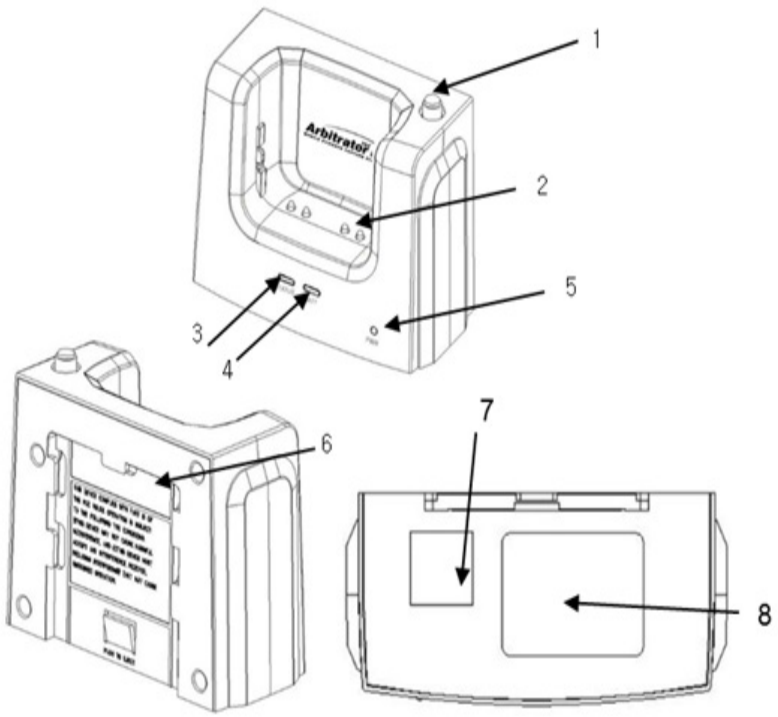

1	Connexion de l'antenne	5	Voyant de puissance â DEL
2	Borne de charge / ID de reconnaissance	6	Étiquette de numéro de série
3	Voyant d'état â DEL	7	Connexion du câble principal
4	Voyant de charge â DEL	8	Étiquette FCC, UL, IC

INSTALLATION ET UTILISATION

Cet appareil est conforme à la Partie 15 et RSS-GEN des règles de la FCC et IC. Son fonctionnement est soumis aux deux conditions suivantes: (1) Ce dispositif ne doit pas causer d'interférences nuisibles, et (2) Cet appareil doit accepter toute interférence reçue, y compris les interférences qui peuvent provoquer un fonctionnement indésirable.
Le clip ceinture est appliqué uniquement à la TX.
L'utilisation de pinces de ceinture, étuis et autres accessoires similaires ne doit pas contenir de composants métalliques dans son ensemble. L'utilisation d'accessoires qui ne satisfont pas à ces exigences peut ne pas se conformer aux exigences de la FCC, et doit être évitée.

Installation:

1) Installez le support de montage en utilisant les vis
2) Faites glisser le RX fixé sur le support
3) Branchez le câble principal au RX
4) Connectez l'antenne externe au RX

Emplacement de l'antenne:

1)Placez l'antenne externe sur le pare-brise au point (horizontale ou verticale), comme indiqué dans le diagramme suivant:

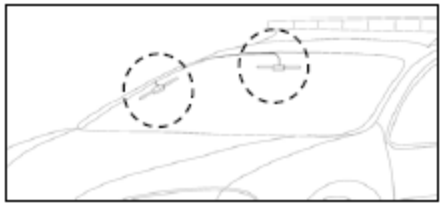

< External Antenna Installation >

Fonctionnement:

1) Chargez le TX pendant au moins 3 heures
2) Mettez sous tension (ON) (situé sous le TX)
3) Placez le TX dans le RX pour synchroniser

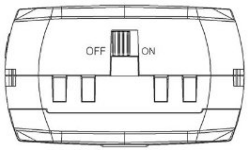

Remarque: Débranchez la batterie ou mettez l'appareil hors tension lorsque le TX n'est pas utilisé pendant une longue période de temps.

CONTENU DE L'EMBALLAGE

- Émetteur (TX)
- Récepteur (RX)
- Microphone enfichable (MONO)
- Support de fixation pour le récepteur avec les vis
- Batterie rechargeable Li-Ion
- Pochette en cuir
- Antenne externe
- Chargeur de bureau pour l'émetteur
- Support chargeur pour chargeur de bureau
- Câble principal RF
- Microphone pour voiture (MIC)
- Guide de l'utilisateur

DÉPANNAGE

Problème	Les points de contrôle
Pas de réception	- Vérifiez l'état de la batterie - Vérifiez la connexion et câbles - Vérifier la portée de communication
Mauvaise réception, statique, bruit	- Modification de l'emplacement du RX - Vérifier la portée de communication - Vérifiez si l'appareil est placé près du téléviseur, haut-parleurs ou d'autres appareils électroniques
L'unité ne répond pas	- Vérifiez l'état de la batterie - Vérifier l'interrupteur d'alimentation sur le dessous de l'unité - Vérifiez la connexion et câbles - Si le problème persiste, s'il vous plaît contacter le support technique
Clignotement en Vert en continu du voyant à DEL sur TX et Clignotement en continu du voyant à DEL du RX (quand TX est inséré dans RX)	- Retirez et réinsérez le câble RF principal pour redémarrer l'appareil. - Si le problème persiste, s'il vous plaît contactez le support technique

CONSEIL 2: Prolongation des batteries

Pour maintenir la capacité optimale de la batterie, l'appareil doit être entièrement déchargé tous les 6 mois. Ceci peut être accompli en laissant l'appareil sous tension. Puis rechargez la batterie à pleine capacité.

ATTENTION

Avertissement

(1) Cessez immédiatement d'utiliser la batterie si, lors de l'utilisation, la charge ou l'entreposage de la batterie, la batterie émet une odeur inhabituelle, est chaude, change de couleur, se déforme ou semble anormale d'une autre manière.
Contactez votre revendeur agréé ou Panasonic si l'un de ces problèmes est observé.

(2) Ne placez pas les batteries dans les fours à micro-ondes, des conteneurs à haute pression, ou sur une batterie de cuisine à induction.

(3) Dans le cas où la batterie coule et le fluide pénètre dans l'œil, ne pas frotter les yeux. Bien rincer avec de l'eau et consulter un médecin immédiatement.
En cas du non traitement le liquide de batterie peut causer des dommages à l'œil.

Attention

(1) Si l'appareil doit être utilisé par des jeunes enfants, un adulte doit expliquer le contenu du manuel de l'utilisateur pour les enfants. La personne doit assurer une surveillance adéquate pour s'assurer que le dispositif est utilisé comme expliqué dans le manuel de l'utilisateur.
(2) Lorsque la batterie est épuisée, isoler les bornes avec du ruban adhésif ou des matériaux similaires avant de les jeter.

Danger

Assurez-vous de suivre les règles énumérées ci-dessous pendant le chargement de la batterie. Ne pas le faire peut rendre la batterie chaude, s'exploser ou s'enflammer et causer des blessures graves.

· Lorsque vous rechargez la batterie, soit utilisez un chargeur de batterie spécifié ou assurez vous que les conditions de chargement de la batterie spécifiées par Panasonic sont remplies.
· Ne fixez pas les batteries à une prise d'alimentation ou directement à l'allume-cigare d'un véhicule.
· Ne placez pas les batteries au feu ou à proximité, ou en plein soleil. Lorsque la batterie devient chaude, l'équipement de sécurité intégré est activé, le dispositif de sécurité intégré est activé ce qui prévient à la batterie de se charger encore plus, et la surchauffe de la batterie, ce qui détruirait l'équipement de sécurité et peut provoquer un échauffement supplémentaire, la rupture, ou inflammation de la batterie.

Les véhicules équipés d'état