REMdevice® Radio Control Equipment

NOTICE D'UTILISATION

RADIOCOMMANDES SÉRIE

move

Unités émettrices :

- T 3,5,7 move
- BRICK move
- PAIL move
- GENESIS move

Unités de réception :

- RUBYBOX move
- ECOBOX move
- DIN move

REMdevice S.r.L.
Via Munari, 72
36055 Nove (VI)
Italy
Tel. +39 0424 500 262
Fax +39 0424 508 631
www.remdevice.com
E-Mail: info@remdevice.com

FR

sommaire

➢ Description 3

utilisation

➢ Instructions pour une utilisation correcte et sûre de l'appareil 4
➢ Allumage, activation, utilisation, coupure automatique 7
➢ Disposition et description des commandes 7

fonctions de service

➢ Clé électronique (VERROUILLAGE/DÉVERROUILLAGE) 8
➢ Unité émettrice auxiliaire TWIN (LIBRE) 9
➢ CHANGEMENT de FRÉQUENCE sur l'unité émettrice 10
➢ Indication du niveau de signal reçu 13
➢ Option commande filaire 14

maintenance

➢ Alimentation de l'émetteur 16
➢ Recharge des accumulateurs à induction 17
➢ Émetteur GENESIS avec batterie amovible 18
➢ Émetteur T : remplacement de la batterie au lithium 19
➢ Maintien de l'efficacité du système RC 21

caractéristiques techniques

➢ Conformité 22
➢ Numéro de série 24
➢ Caractéristiques techniques 25
➢ Annotations et annexes 27
➢ Conditions de garantie 28

ATTENTION !

L'**installation** puis l'**utilisation** du système de radiocommande move ne doivent être effectuées que par du **personnel agréé** et **qualifié**. Une erreur d'utilisation ou d'installation peut provoquer des blessures graves et des dégâts matériels importants. Avant d'utiliser les radiocommandes REMdevice série move, **lire attentivement** cette notice d'instructions et la respecter.

DESCRIPTION

Le système de radiocommande **move** est composé d'une ou de plusieurs unités émettrices :

GENESIS move	BRICK move
PAIL move	T3,5,7 move

et d'une ou de plusieurs unités de réception :

RUBYBOX move	ECOBOX move	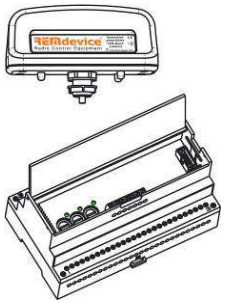 DIN move

INSTRUCTIONS pour une Utilisation Correcte et SÛRE de l'APPAREIL

L'**utilisation** de la radiocommande est réservée à des opérateurs qualifiés qui ont lu les instructions relatives aux conditions d'utilisation de l'appareil et de la machine radiocommandée et qui respectent les normes de sécurité prescrites par la loi dans l'aire de travail.

REMdevice n'est pas responsable des blessures ou des dégâts matériels occasionnés par :

- une utilisation maladroite et inappropriée de l'appareil ;
- une erreur de câblage ou de branchement électrique ;
- l'altération ;
- la modification des caractéristiques de construction de la radiocommande ;
- le remplacement de certaines parties par des pièces de rechange non originales ;
- l'absence de maintenance ;
- le non-remplacement des pièces usagées, en panne ou défectueuses ;
- l'utilisation de l'appareil en ne respectant pas la sécurité intrinsèque ou quoi qu'il en soit en altérant sa fonctionnalité d'origine.

Attention : cet appareil fonctionne avec des signaux radio. Il est en mesure d'actionner la machine à laquelle il est relié même en présence de barrières qui empêchent de la voir, comme par exemple les murs en maçonnerie, les panneaux métalliques ou en bois, les machines, les équipements, les bâtiments et les véhicules. Il est important que l'opérateur fasse extrêmement attention au moment où il active les commandes afin d'éviter des manœuvres non contrôlées.

Activation de la radiocommande

- Se placer avec l'unité émettrice dans des conditions de visibilité parfaite et complète de la machine ;
- ne pas stationner sous des charges suspendues ;
- ne pas intervenir en position d'équilibre précaire ;
- faire attention aux plaques signalétiques de la commande situées à côté de chaque bouton ou actionneur ;
- éviter d'appuyer sur un bouton ou un actionneur si on ne connaît pas exactement sa fonction.

Les unités émettrices

Les unités émettrices sont réalisées pour respecter les fonctionnalités de contrôle de la machine qu'elles radiocommandent. Les figures montrées sont génériques. Reportez-vous à la fiche technique jointe à cette notice relative au modèle que vous possédez.

Unité émettrice GENESIS move

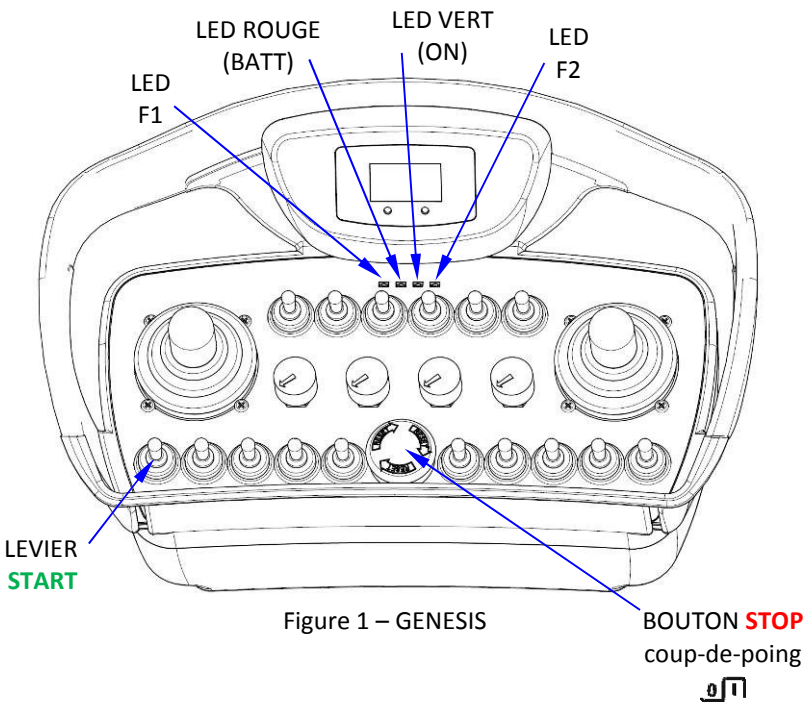

Figure 1 – GENESIS

Unité émettrice PAIL move

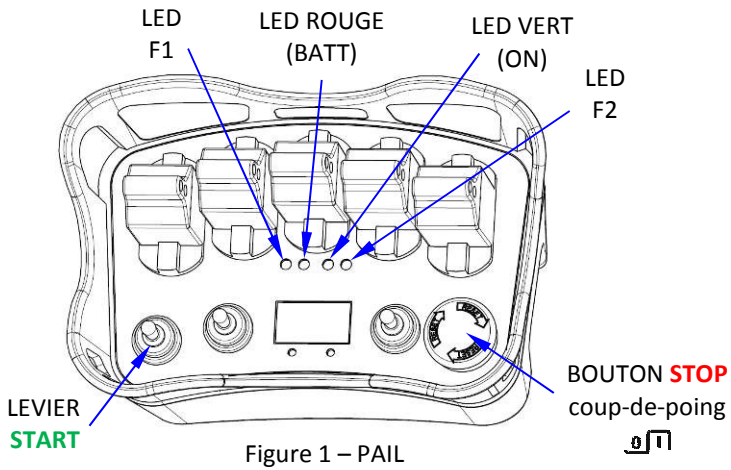

Figure 1 – PAIL

Unité émettrice BRICK move

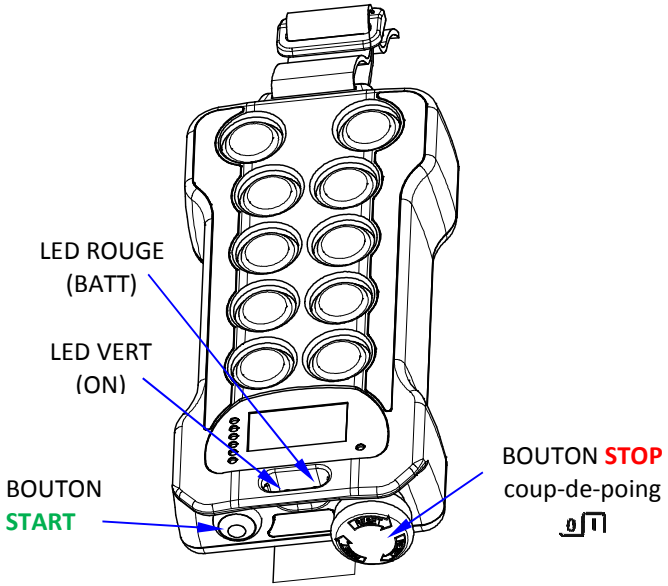

Figure 1 – BRICK

Unité émettrice T move

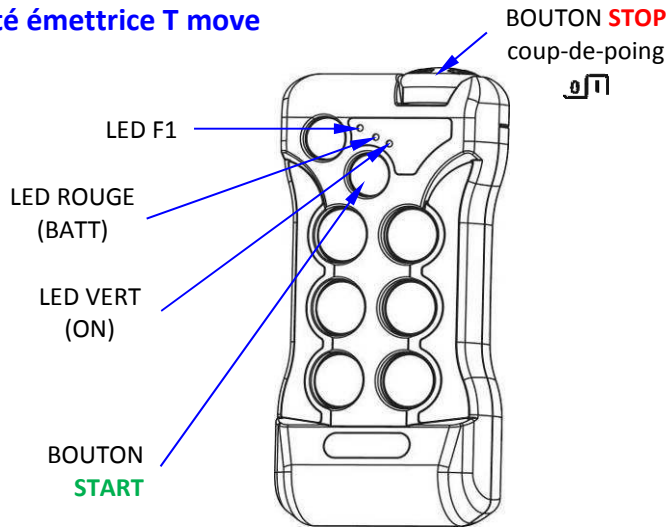

Figure 1 – T

Allumage, activation, utilisation, coupure automatique

Allumage

Sauf indication contraire dans la fiche technique, le BOUTON **STOP** coup-de-poing sert à allumer et à éteindre l'émetteur. Pour allumer, tourner et débloquer le BOUTON **STOP** coup-de-poing. Vérifier que le LED VERT (ON) clignote (une fois) pour indiquer que l'unité est allumée (voir Figure 1, modèle correspondant).

Activation

Appuyer sur le BOUTON **START**, actionner le LEVIER **START** ou tourner la clé sur **START** en fonction du modèle. L'appareil indiquera qu'il est activé par un clignotement du LED VERT (ON) avec temporisation rapide.
Si en revanche l'unité émettrice émet des bips sonores et que le LED ROUGE (BATT) s'allume, vérifier que des commandes ou des manœuvres ne sont pas insérées via d'autres boutons ou actionneurs et empêchent l'activation. Simultanément, le cas échéant, on entendra le son de l'avertisseur sonore de la machine.

Utilisation

Appuyer sur les boutons ou actionner les actionneurs de commande relatifs à la fonction souhaitée, en faisant attention au comportement de la machine. Si des difficultés de contrôle de la machine se présentent, quelles qu'elles soient (pour des raisons mécaniques ou électriques et quoi qu'il en soit indépendantes de la volonté de l'opérateur), appuyer immédiatement sur le BOUTON **STOP** coup-de-poing.

Ne jamais abandonner l'unité émettrice allumée, même pour quelques instants seulement. À la fin des manœuvres, toujours éteindre l'unité émettrice.
Ranger l'unité émettrice dans un endroit sûr, auquel les personnes étrangères n'ont pas accès, ne jamais confier l'unité émettrice à du personnel inexpérimenté qui n'a pas reçu une formation spéciale.

Coupure automatique

Si la fonction est activée (configuration d'usine), l'unité émettrice se coupe automatiquement au bout de 4 minutes environ d'inactivité.
Pour la redémarrer, appuyer sur l'actionneur de **START**.

DISPOSITION et DESCRIPTION des COMMANDES

Les modèles diffèrent par le nombre de commandes disponibles et par leur disposition. À chaque configuration est associée une **annexe** différente (voir à la page 27) faisant partie intégrante de cette notice.

Remarque : dans les unités émettrices GENESIS, PAIL, BRICK et T, les symboles des commandes sont présents sur les plaques signalétiques apposées sur le produit et/ou fournies avec. Si des plaques ou des étiquettes différentes de celles fournies sont utilisées, les symboles doivent impérativement respecter les fonctions et les mouvements de la machine ainsi que les normes en vigueur.

Fonctions de service

Clé électronique

Il est possible d'empêcher l'utilisation de l'émetteur au personnel non autorisé via la fonction :

VERROUILLAGE et DÉVERROUILLAGE de l'unité émettrice

Les actionneurs servant à cette fonction sont indiqués à la page **I** de l'annexe (voir à la page 27 de cette notice).

Pour **verrouiller** l'utilisation de l'émetteur, trouver l'actionneur **Sp3** (ou **U1**) comme cela est spécifié dans l'annexe et intervenir selon les phases suivantes :

a) alimenter l'émetteur au moyen du BOUTON **STOP** coup-de-poing (ou au moyen du sélecteur à clé le cas échéant) ;
b) actionner **Sp3** (ou **U1**) et actionner simultanément le **START** ;
maintenir cette condition **en comptant 5 fois** le signal sonore (bip) et lumineux du LED F1 (le cas échéant) ;
au bout de 5 fois, et uniquement 5, relâcher le **START** et **Sp3** (ou **U1**) ;
c) un long clignotement du LED VERT (ON) accompagné du signal sonore confirmera que la procédure est correcte.

Une séquence différente ou un temps prolongé entraîneront l'annulation de l'opération et il sera nécessaire de la répéter entièrement.
Si l'on tente d'activer l'émetteur après cette opération, tous les témoins lumineux (LED) clignoteront alternativement et l'unité émettrice émettra un signal sonore (sonnerie).

Pour **déverrouiller** l'utilisation de l'émetteur, répéter la séquence.
Si l'émetteur est verrouillé, on entendra une longue sonnerie, tandis que si l'émetteur est déverrouillé on entendra une courte mélodie.

Dans les modèles avec afficheur, le décompte est visualisé.

Unité émettrice auxiliaire TWIN

Les systèmes TWIN sont constitués par deux unités de transmission: un **principal** et un **auxiliaire**. Pour utiliser le système correctement:

- tourner sur la machine de traitement ou de levage qui alimente l'unité de réception;
- tourner sur l'un des deux émetteurs fournis (primaires ou auxiliaires) et envoyer la commande **START** pendant environ 10 secondes.

Après avoir reconnu l'unité émettrice, l'unité de réception (RUBYBOX move, ECOBOX move ou DIN move) démarre la machine qui émet :

- UN signal sonore (émetteur **principal**) ;
- TROIS signaux sonores (émetteur **auxiliaire**).

À partir de ce moment-là et jusqu'à ce qu'on coupe le courant à l'unité de réception (RUBYBOX move, ECOBOX move ou DIN move) ou si l'on n'active pas la fonction **LIBRE** (décrite dans le paragraphe suivant), la machine ne pourra être commandée **que** par cette unité émettrice.

L'autre unité émettrice ne pourra jamais prendre le contrôle de la machine.

Le système Twin est conforme à la norme EN 60204-32 (Sécurité de la machine) et **ne permet pas l'utilisation simultanée des deux émetteurs**.

Pour transférer le contrôle de la machine à partir d'une unité de transmission à un autre deux modes différents sont disponibles:
1) Activez la fonction **LIBRE** (tel que décrit dans le paragraphe suivant)
2) **Éteignez** puis de nouveau après quelques secondes, l'unité de récepteur (normalement l'unité de réception est alimenté par la machine d'exploitation: mise hors tension, puis à nouveau au bout de quelques secondes à ce dernier).

ATTENTION : l'alimentation au niveau de la machine peut venir à manquer pour des raisons indépendantes de la volonté de l'opérateur.

Dans ce cas-là, il existe la possibilité qu'un deuxième opérateur tenant l'une des deux unités émettrices prenne le contrôle de la machine, en envoyant la commande **START** quand le courant est revenu.

Les opérateurs sont avertis par le **signal sonore** différent.

Fonction LIBRE

Seule l'unité qui détient le contrôle de la machine peut effectuer la fonction de LIBRE, c'est-à-dire rendre le récepteur libre pour accepter le contrôle de l'autre.

Les actionneurs servant à cette fonction sont indiqués à la page **I** de l'annexe (voir à la page 27 de cette notice).

Pour effectuer la commande LIBRE, trouver l'actionneur **Sp4** (ou **D1**) comme cela est spécifié dans l'annexe et intervenir selon les phases suivantes :

a) alimenter l'émetteur au moyen du BOUTON **STOP** coup-de-poing (ou au moyen du sélecteur à clé le cas échéant) ;
b) actionner **Sp4** (ou **D1**) et actionner simultanément le **START** ;
maintenir la position immobile en faisant attention à ce que le signal sonore (bip) et lumineux du LED F1 (le cas échéant) se déclenche uniquement une seule fois ; au bout d'une fois, et uniquement une, relâcher le **START** et **Sp4** (ou **D1**) ;
c) un long clignotement du LED VERT (ON) accompagné d'une courte mélodie confirmera que la procédure est correcte.

Une séquence différente ou un temps prolongé entraîneront l'annulation de l'opération et il sera nécessaire de la répéter entièrement.
En cas d'erreur, tous les témoins lumineux (LED) clignoteront alternativement et l'unité émettrice émettra un signal sonore (sonnerie).
Dans les modèles avec afficheur, toutes les phases sont visualisées et l'opération est confirmée par le message "FREE".

CHANGEMENT de FRÉQUENCE sur l'unité émettrice

Pour effectuer le changement de fréquence il ne faut ouvrir ni l'unité émettrice ni l'unité de réception. Trouver l'actionneur **Sp4** (ou le levier **D1** selon ce qui est indiqué à la page I de l'annexe à la page 27 de cette notice) et intervenir selon les phases suivantes :

a) alimenter l'émetteur au moyen du BOUTON **STOP** coup-de-poing (ou au moyen du sélecteur à clé le cas échéant) ;
b) actionner **Sp4** ou **D1** et actionner simultanément le **START**;
maintenir cette condition en comptant 5 fois le signal sonore (bip) et lumineux du LED F1 (le cas échéant, à gauche) ;
au bout de 5 fois, et uniquement 5, relâcher le **START** et **Sp4** ou **D1** ;
c) un clignotement du LED Vert accompagné d'une courte mélodie confirmera l'entrée dans le menu de changement de bande/fréquence ;

d) actionner à nouveau **Sp4** ou **D1** et actionner simultanément le **START** ; maintenir cette condition en comptant 3 fois le signal sonore (bip) et lumineux du LED F1 (le cas échéant, à gauche) ; au bout de 3 fois, et uniquement 3, relâcher le **START** et **Sp4** ou **D1** ;

e) un clignotement du LED Vert accompagné d'une courte mélodie confirmera l'entrée dans le menu où il est possible de changer de canal.

Si on reste pendant un délai différent dans les phases **b** ou **d,** l'opération sera nulle et il faudra la répéter entièrement.
Dans les modèles avec afficheur, le décompte, l'entrée dans les menus et le numéro du canal configuré sont visualisés.

Dans le menu de changement de canal, il est possible d'effectuer les opérations suivantes :

- Actionner **Sp4** ou **D1** pour obtenir la fonction de **CANAL -** (unité) ;
- Actionner **Sp3** ou **U1** pour obtenir la fonction de **CANAL +** (unité) ;
- Actionner **START + Sp4** ou **D1** pour obtenir la fonction de **CANAL -10** (dizaines) ;
- Actionner **START + Sp3** ou **U1** pour obtenir la fonction de **CANAL +10** (dizaines) ;
- Une fois la valeur de fréquence souhaitée configurée, appuyer sur le BOUTON **STOP** coup-de-poing puis le réarmer ;
- Appuyer pendant **quelques secondes** sur le bouton de **START** et le maintenir enfoncé jusqu'à ce que la machine démarre.

Le canal configuré est indiqué d'abord avec les dizaines (nombre de clignotements du LED rouge) puis avec les unités (nombre de clignotements du LED vert).

La bande de fréquence habilitée varie en fonction de la réglementation du pays auquel le produit est destiné.

Afin de faire fonctionner, le système de contrôle de la radio, et la voiture contrôlée à distance, doivent **respecter les lois et règlements** du pays où il est utilisé.

REMdevice S.r.L **ne peut être tenu responsable** si les commandes radio sont définies pour interdire les fréquences dans le pays d'utilisation.

Modèles : **CE**

Bande 433,050 – 433,790 MHz				
CH**1** 433,0625	CH**2** 433,0875	CH**3** 433,1125	CH**4** 433,1375	CH**5** 433,1625
CH**6** 433,1875	CH**7** 433,2125	CH**8** 433,2375	CH**9** 433,2625	CH**10** 433,2875
CH**11** 433,3125	CH**12** 433,3375	CH**13** 433,3625	CH**14** 433,3875	CH**15** 433,4125
CH**16** 433,4375	CH**17** 433,4625	CH**18** 433,4875	CH**19** 433,5125	CH**20** 433,5375
CH**21** 433,5625	CH**22** 433,5875	CH**23** 433,6125	CH**24** 433,6375	CH**25** 433,6625
CH**26** 433,6875	CH**27** 433,7125	CH**28** 433,7375	CH**29** 433,7625	CH**30** 433,7875

Modèles : **CE** *(…suite)*

Bande 434,050 – 434,790 MHz				
CH**31** 434,0625	CH**32** 434,0875	CH**33** 434,1125	CH**34** 434,1375	CH**35** 434,1625
CH**36** 434,1875	CH**37** 434,2125	CH**38** 434,2375	CH**39** 434,2625	CH**40** 434,2875
CH**41** 434,3125	CH**42** 434,3375	CH**43** 434,3625	CH**44** 434,3875	CH**45** 434,4125
CH**46** 434,4375	CH**47** 434,4625	CH**48** 434,4875	CH**49** 434,5125	CH**50** 434,5375
CH**51** 434,5625	CH**52** 434,5875	CH**53** 434,6125	CH**54** 434,6375	CH**55** 434,6625
CH**56** 434,6875	CH**57** 434,7125	CH**58** 434,7375	CH**59** 434,7625	CH**60** 434,7875

Modèles : **CE** *(…suite)*

Banda 869,700 – 870,000 MHz				
CH**61** 869,7125	CH**62** 869,7375	CH**63** 869,7625	CH**64** 869,7875	CH**65** 869,8125
CH**66** 869,8375	CH**67** 869,8625	CH**68** 869,8875	CH**69** 869,9125	CH**70** 869,9375
CH**71** 869,9625	CH**72** 869,9875			

Modèles : **FCC-IC**

Bande 902,5 – 915 MHz				
CH**1** 902,5	CH**2** 903,0	CH**3** 903,5	CH**4** 904,0	CH**5** 904,5
CH**6** 905,0	CH**7** 905,5	CH**8** 906,0	CH**9** 906,5	CH**10** 907,0
CH**31** 907,5	CH**12** 908,0	CH**13** 908,5	CH**14** 909,0	CH**15** 909,5
CH**16** 910,0	CH**17** 910,5	CH**18** 911,0	CH**19** 911,5	CH**20** 912,0
CH**21** 912,5	CH**22** 913,0	CH**23** 913,5	CH**24** 914,0	CH**25** 914,5

Modèles : **FCC-IC** *(…suite)*

Bande 915,0 – 927,5 MHz				
CH**26** 915,0	CH**27** 915,5	CH**28** 916,0	CH**29** 916,5	CH**30** 917,0
CH**31** 917,5	CH**32** 918,0	CH**33** 918,5	CH**34** 919,0	CH**35** 919,5
CH**36** 920,0	CH**37** 920,5	CH**38** 921,0	CH**39** 921,5	CH**40** 922,0
CH**41** 922,5	CH**42** 923,0	CH**43** 923,5	CH**44** 924,0	CH**45** 924,5
CH**46** 925,0	CH**47** 925,5	CH**48** 926,0	CH**49** 926,5	CH**50** 927,0
CH**51** 927,5				

Indication du niveau de signal reçu

Uniquement disponible pour les modèles avec l'option afficheur (GENESIS, PAIL et BRICK), l'indication donne l'intensité du signal avec lequel l'unité de base reçoit l'émetteur et a lieu à travers 15 barres qui s'allument l'une après l'autre.

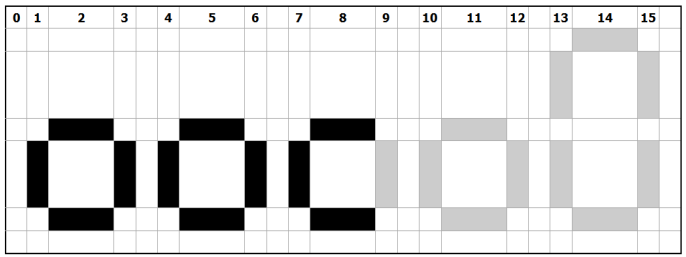

Pour activer cette fonction :

a) alimenter l'émetteur au moyen du BOUTON **STOP** coup-de-poing (ou au moyen du sélecteur à clé le cas échéant) ;

b) actionner **Sp3** ou **U1** et actionner simultanément le **START** ; maintenir cette condition en comptant 2 fois le signal acoustique (bip) et lumineux du LED F1 (le cas échéant) ;

En l'absence de signal, le message "FAIL" s'affiche.

Option commande filaire

La connexion par commande filaire est une option qui n'est disponible que pour les unités émettrices GENESIS et PAIL avec les unités de réception ECOBOX et RUBYBOX.

Activation de la commande filaire

- Éteindre l'unité émettrice (GENESIS ou PAIL) et l'unité de réception (ECOBOX ou RUBYBOX).
- Ôter les capuchons de protection des connecteurs.
- Brancher le câble fourni avec en respectant la marque blanche sur les connecteurs.

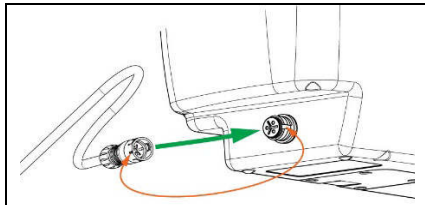

Unité émettrice GENESIS

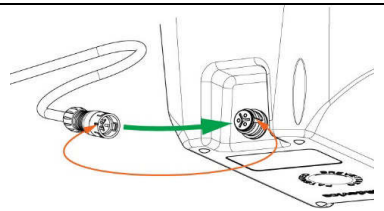

Unité émettrice PAIL

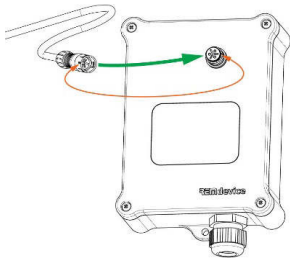

Unité de réception ECOBOX

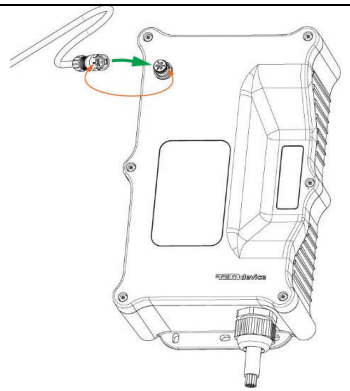

Unité de réception RUBYBOX

- Fixer le câble au moyen de la bande velcro fournie avec :
  - sur l'unité émettrice au niveau de la poignée
  - sur l'unité de réception au niveau du câble de sortie

Exemple de fixation du câble sur:
- unité émettrice PAIL
- unité de réception ECOBOX

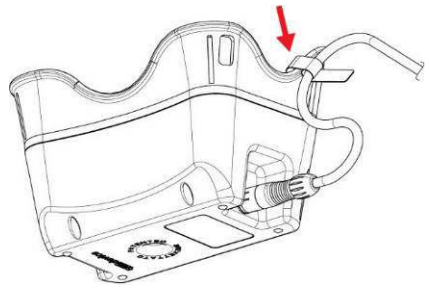

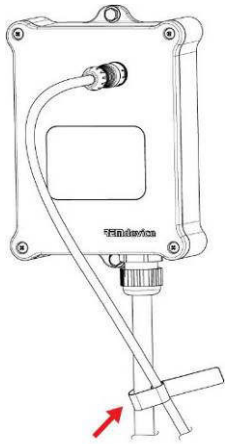

- Alimenter l'unité de réception et démarrer l'unité émettrice.

Fonctionnement de la commande filaire

Durant le fonctionnement avec la commande filaire, les transmissions radio sont désactivées, les données sont transmises via câble dans les deux sens (fonctions de commande et datafeedback) comme dans le fonctionnement normal.
L'alimentation de l'unité émettrice a lieu via le câble d'alimentation qui recharge aussi les accumulateurs situés à l'intérieur.

Désactivation de la commande filaire

- Éteindre l'unité émettrice (GENESIS ou PAIL) et l'unité de réception (ECOBOX ou RUBYBOX).
- Débrancher le câble fourni avec en ôtant les bandes velcro.
- Remettre les capuchons de protection sur les connecteurs correspondants.
- Alimenter l'unité de réception et démarrer l'unité émettrice.

ATTENTION :
Tirer sur les fiches en orientant le câble à la perpendiculaire des prises. Si le câble est plié, quel que soit le sens, la fiche NE se sépare PAS de la prise.

(Voir la figure à la page suivante)

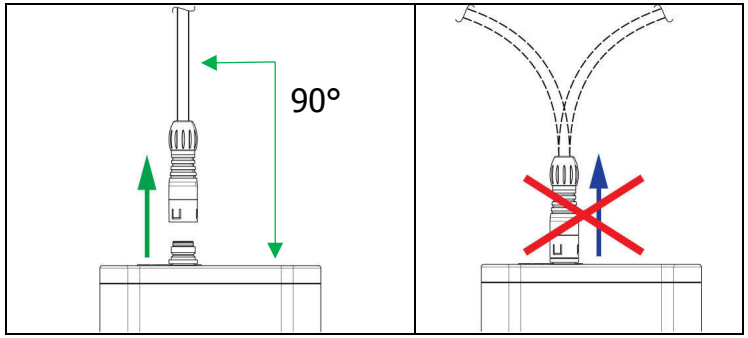

MAINTENANCE

Alimentation de l'émetteur

L'alimentation de l'émetteur est différente en fonction des modèles et de la version achetée.

Modelé	Types d'alimentation
GENESIS	Accumulateurs à l'intérieur avec recharge à induction ou bien batterie amovible rechargeable
PAIL	Accumulateurs à l'intérieur avec recharge à induction
BRICK	Accumulateurs à l'intérieur avec recharge à induction
T *3,5,7*	Batterie au lithium à l'intérieur, non rechargeable, longue durée

Recharge des accumulateurs à induction

Dans les modèles GENESIS, PAIL et BRICK les accumulateurs se trouvent à l'intérieur de l'appareil émetteur et sont rechargés par un système exclusif et **breveté** à induction électromagnétique dépourvu de contacts électriques métalliques ou câbles de raccordement.

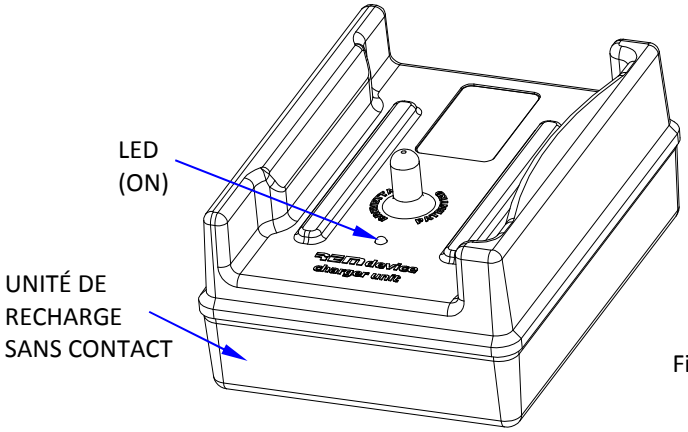

Figure 2

ATTENTION : l'unité de recharge sans contact fournie avec le système doit être placée dans un endroit sûr, sec, à l'abri du soleil et de la pluie, branchée sur le secteur afin que la prise soit toujours accessible.

Quand la valeur limite de décharge des accumulateurs pour le fonctionnement correct est atteinte, l'unité émettrice le signale par le clignotement simultané du LED VERT (ON), du LED ROUGE (BATT) et par une longue sonnerie. Recharger les batteries dès que possible :

- vérifier que le LED (ON) qui indique l'alimentation correcte soit allumé sur l'unité de recharge (voir la Figure 2 ci-dessus) ;
- éteindre l'unité émettrice comme cela est décrit auparavant ;
- poser l'unité émettrice dans le logement spécial sur l'unité de recharge sans contact, en veillant à introduire la protubérance au centre de la base de recharge dans la cavité située dans la partie inférieure de l'unité émettrice ;
- si elle est allumée, l'unité émettrice se désactive automatiquement quand on la pose sur la base de recharge ;

le processus de recharge des accumulateurs est signalé par le clignotement du LED ROUGE (BATT) sur l'unité émettrice.
l'opération de recharge est contrôlée électroniquement : le temps de recharge est réglé automatiquement

- quand la recharge des accumulateurs est terminée, le LED ROUGE (BATT) s'allume sans clignoter sur l'unité émettrice.

L'autonomie de l'unité émettrice avec des accumulateurs neufs et complètement chargés est d'environ 30 heures (service continu) à 20 °C.
Dans des conditions normales d'utilisation, il pourra s'avérer suffisant de recharger l'appareil une fois par semaine (par exemple pendant le week-end).
Le contrôle électronique de l'état de charge permet de laisser l'appareil sur la base de recharge pendant de longues périodes sans endommager les accumulateurs.

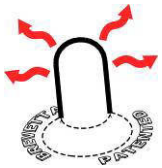

Durant la phase de recharge, il est normal que la protubérance sur l'unité de recharge et la cavité sur la partie inférieure de l'unité émettrice chauffent.
Si les accumulateurs sont complètement déchargés mais en bon état, il suffira de 30 minutes de recharge pour garantir le fonctionnement de la radiocommande pendant 8 heures.

NE PAS ouvrir l'unité de recharge pour tenter d'effectuer des réparations : en cas de dysfonctionnement, s'adresser au personnel autorisé ou bien directement à la société REMdevice.

En cas d'inutilisation, débrancher la fiche de l'unité de recharge.

Émetteur GENESIS avec batterie amovible

Le système innovant non-stop 24h/24 et 7j/7 garantit le fonctionnement continu même lors du remplacement de la batterie extérieure amovible.

La radiocommande est équipée de deux batteries extérieures et d'un groupe de batteries intérieures. La batterie extérieure amovible fournit une autonomie de 20 heures environ de travail tandis que le groupe situé à l'intérieur fournit une autonomie de 1,5 heure.

Le groupe intérieur permet donc le fonctionnement sans la batterie amovible durant le temps nécessaire pour recharger complètement celle-ci. Il sera donc possible de remplacer la batterie amovible quand le signal du LED ROUGE (BATT) apparaît sans devoir interrompre le fonctionnement de la radiocommande.

Signaux

Le LED ROUGE (BATT) sur l'unité émettrice clignote dans les cas suivants :

- la batterie extérieure est déchargée ;
- la batterie extérieure est absente ou bien elle n'a pas été insérée correctement ;
- les contacts pour la batterie extérieure sont sales, oxydés ou abîmés ;

REMARQUE
Ce signal est également fourni avec la radiocommande éteinte et pendant une durée de 20 jours environ, jusqu'à ce que le groupe intérieur soit lui aussi entièrement déchargé.

Si le groupe intérieur est complètement déchargé, il faut insérer la batterie amovible chargée pendant tout le temps nécessaire pour rétablir la charge ; quoi qu'il en soit la radiocommande peut être utilisée pendant tout ce temps-là.

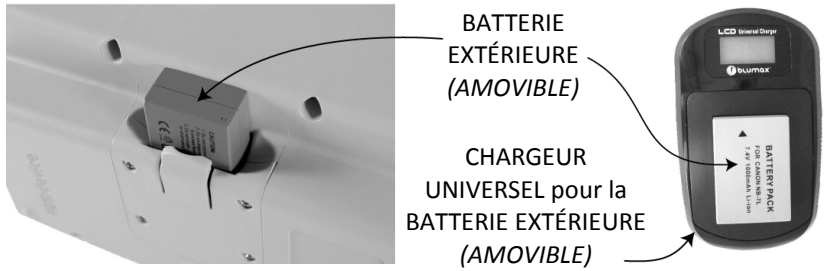

Pour de plus amples informations sur le **chargeur universel**, consulter la **notice d'instructions** fournie avec ce produit.

Attention : ce chargeur N'EST PAS imperméable, le conserver au frais et au sec et recharger à température ambiante.

La batterie **extérieure** (amovible) a une autonomie de ≈ 22 heures à 20 °C
La batterie **intérieure** a une autonomie de ≈ 1 heure à 20 °C
L'autonomie de la batterie intérieure suffit pour recharger complètement et remplacer la batterie extérieure.

Émetteur T : remplacement de la batterie au lithium

La batterie se trouve à l'intérieur de l'unité émettrice : pour la changer il faut ouvrir l'unité. Cette opération ne doit être effectuée que dans un milieu propre, en l'absence d'humidité, par du personnel spécialisé et agréé par REMdevice.

- Ôter les 8 vis de fermeture et ouvrir le couvercle de l'émetteur
- Sortir le connecteur de la batterie et la remplacer par une neuve

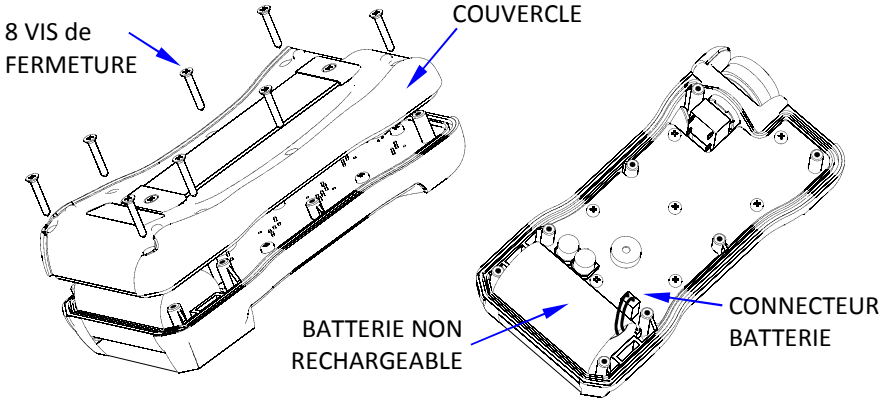

- Utiliser l'autocollant fourni collé sur le corps de la batterie en enlevant le film de protection en veillant à éliminer préalablement les résidus du vieil autocollant.
- Avant de refermer le boîtier de commande, faire bien attention quand on replie les fils rouge et noir au dos de la batterie et éviter soigneusement d'écraser les fils au moment de la fermeture.

Les chocs importants au niveau de l'unité émettrice et de sa batterie peuvent endommager de manière permanente la batterie.

Risque d'incendie, d'explosion et de brûlures graves.
La batterie au lithium n'est pas rechargeable : ne pas démonter, ne pas recharger, ne pas mettre sous tension les extrémités, ne pas court-circuiter, ne pas exposer à des températures élevées ni à des flammes, ne pas incinérer et ne pas plonger dans de l'eau.

Si les 3 mois d'inactivité sont dépassés, il est nécessaire de procéder au "réveil" de la batterie en répétant l'opération de START de l'unité émettrice jusqu'à ce qu'elle soit stabilisée, c'est-à-dire jusqu'à ce que l'unité émettrice ne reste pas allumée de

manière stable sans signaler une erreur de batterie déchargée. L'opération dure habituellement quelques minutes.

La durée de vie de la batterie peut être réduite si elle est sujette à des températures extrêmes. Les batteries doivent être conservées dans des milieux frais, propres et aérés, à une température comprise entre 10 °C et 30 °C. Si on dépasse 8 ans de stockage, les batteries pourraient subir une perte de performances.

Ne pas jeter les batteries usagées dans la nature et ne pas les jeter avec les ordures ménagères. Les batteries doivent être éliminées selon les dispositions locales, en utilisant le service de mise au rebut disponible sur le territoire.

Maintien de l'efficacité du système de la radiocommande

Maintenance préventive et contrôles périodiques

Nettoyer régulièrement l'unité émettrice pour éviter les dépôts de sédiments qui, au fil du temps, peuvent devenir très difficiles à enlever et/ou cacher les symboles graphiques relatifs aux fonctions attribuées aux boutons de commande. Si les symboles deviennent illisibles ou s'ils se sont détachés, il est recommandé de les remplacer par des étiquettes neuves.

Nettoyer régulièrement la cavité située sous l'unité émettrice dans les modèles avec la recharge à induction pour éliminer l'éventuelle accumulation de sédiments.
Éviter d'utiliser des solvants pour nettoyer les appareils. Il ne faut pas plonger l'unité émettrice dans l'eau.

Contrôler que la garniture de l'unité émettrice soit en bon état, qu'il n'y ait pas de fissures sur les coques et que le caoutchouc des boutons ou des actionneurs de commande soit en bon état. Les éventuelles infiltrations de liquides peuvent endommager de manière grave et compromettre le fonctionnement normal des circuits électriques à l'intérieur de la radiocommande.
La maintenance extraordinaire et toute réparation ne doivent être effectuées que par du personnel spécialisé et agréé par REMdevice.
En particulier, le remplacement des accumulateurs par des éléments non adaptés peut entraîner un risque d'explosion.

Contrôle de l'efficacité du BOUTON STOP COUP-DE-POING et de chaque fonction

Appuyer sur le BOUTON **STOP** coup-de-poing (voir Figure 1) et vérifier que la radiocommande s'éteint et se désactive.
Pour continuer la procédure de vérification, **réarmer** le BOUTON **STOP** coup-de-poing en le tournant d'environ ¼ de tour jusqu'à ce qu'il se déclenche, puis activer à nouveau le **START** sur l'unité émettrice.

Appuyer sur un bouton ou un actionneur de commande de la machine attribué à un mouvement et, en le maintenant enfoncé, appuyer également sur le BOUTON **STOP** coup-de-poing: la machine doit s'arrêter immédiatement! Réarmer le BOUTON **STOP** coup-de-poing pour continuer.
Après avoir réactivé l'unité émettrice, appuyer sur un bouton ou un actionneur à la fois et vérifier que la machine effectue la manœuvre indiquée par le symbole correspondant.

NE jamais utiliser l'appareil si le BOUTON STOP COUP-DE-POING ne fonctionne pas.

Le fonctionnement correct de ce bouton garantit l'arrêt immédiat de toutes les fonctions de la machine et la désactivation du système de radiocontrôle. Si ce bouton est partiellement cassé ou s'il ne fonctionne pas à la perfection, la sécurité du système est compromise ce qui le rend non conforme aux réglementations en exposant les opérateurs à de graves dangers.

CARACTÉRISTIQUES TECHNIQUES

Conformité

Toutes les radiocommandes de la série move qui fonctionnent dans la bande de fréquence 433.050 - 434.790 MHz et/ou 869.700 - 870 MHz sont conformes aux exigences essentielles et aux autres dispositions pertinentes établies par la directive R&TTE 99/5/CE. La déclaration de conformité **CE** en annexe contient la liste des normes harmonisées auxquelles chaque radiocommande est conforme (quand elles sont applicables).

Toutes les radiocommandes de la série move qui fonctionnent dans la bande de fréquence 902 - 928 MHz sont conformes aux exigences essentielles des normes suivantes :

- FCC (Federal Communication Commission) Part 15
- IC (Industrie Canada) RSS-102

Unités émettrices	**BRICK** move	FCC ID = RTF-BRBPM6 IC number = 11555A-BRBPM6
	PAIL move	FCC ID = RTF-PABPM6 IC number = 11555A-PABPM6
	GENESIS move	FCC ID = RTF-GEGM6 IC number = 11555A-GEGM6
	T move	FCC ID = RTF-TTM6 IC number = 11555A- TTM6

Unités de réception	**ECOBOX** move	FCC ID = RTF-EBEBM6 IC number = 11555A-EBEBM6
	RUBYBOX move	FCC ID = RTF-RBRBM6 IC number = 11555A-RBRBM6
	DIN move	FCC ID = RTF-DDM6 IC number = 11555A-DDM6

Federal Communications Commission (FCC)

This device complies with part 15 of the FCC Rules.
Operation is subject to the following two conditions:
(1) this device may not cause harmful interference, and
(2) this device must accept any interference received, including interference that may cause undesired operation.
Any changes or modifications not expressly approved by the party responsible for compliance could void the user's authority to operate the equipment.

Industry Canada (IC)

This device complies with RSS-210 of the Industry Canada Rules.
Operation is subject to the following two conditions:
(1) this device may not cause harmful interference, and
(2) this device must accept any interference received, including interference that may cause undesired operation.

Placez l'antenne de l'unité de réception dans une position qui assure une distance minimale de séparation de 20 cm avec toutes les personnes qui peuvent être dans la zone de travail.

Numéro de série

Il est indiqué sur les plaques signalétiques apposées sur les unités émettrices :

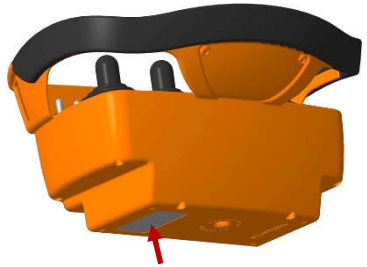
GENESIS move

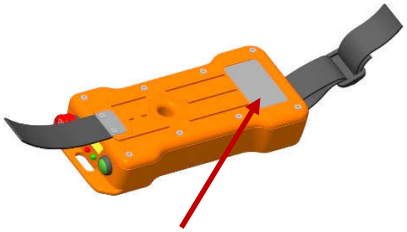
BRICK move

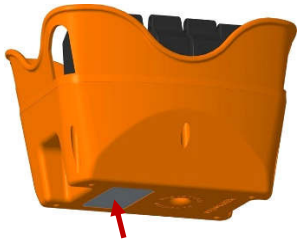
PAIL move

T3,5,7 move

et sur les unités de réception :

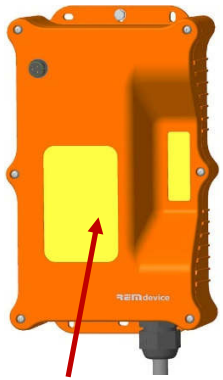
RUBYBOX move

ECOBOX move

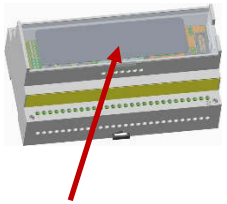
DIN move

CARACTÉRISTIQUES TECHNIQUES

Fréquence de fonctionnement multi bande *Full-Duplex* :
433,050 – 434,790 MHz/ Pas de canalisation 25kHz/ N° canaux 60
869,700 – 870 000 MHz/ Pas de canalisation 25kHz/ N° canaux 12
902 – 928 MHz/ Pas de canalisation 500 kHz/ N° canaux 51

La bande de fréquence varie en fonction de la réglementation du pays auquel le produit est destiné.

Distance code Hamming : > 4
Temps de réponse aux commandes: mini 20 ms, maxi 80 ms (en fonction du modèle)
Temps de réponse commande arrêt d'urgence actif : 20 ms
Temps de réponse urgence passive commandes : 1 s

Commande	PL	Catégorie	SIL
STOP	**e**	4	3
Bouton/Levier *(UMFS)*	**c**	2	1
Joystick *(UMFS)*	**d**	3	2

PL *(EN ISO 13849-1)*
SIL *(EN CEI 62061)*

Rayon d'action : 100 m
Température de fonctionnement et de stockage: -20 °C / +70 °C

Unité émettrice

Indice de protection du boîtier : IP 65 - Matériau : PA6 FV

Modèle	Dimensions [mm] (L×H×P)	Poids [g] *(variable en fonction de la configuration)*
GENESIS	310 × 163 × 193	1580
PAIL	200 × 130 × 135	930
BRICK	97 × 44 × 210	470
T 3,5,7	83 × 42 × 174	350

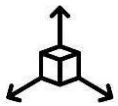

Délai de préavis batterie presque déchargée et autonomie de fonctionnement à 20 °C

Modèle	**Délai** de préavis	**Batterie extérieure** (amovible)	**Batterie intérieure** (rechargeable)	**Batterie intérieure** (non rechargeable)
GENESIS non-stop 24h/24 7j/7	≈ 20 min	≈ 22 heures Type : NB-7L – Li-Ion 7,4 V 1000 mAh	≈ 1 heure Type : 3 × AAA 1,2 V Ni-MH	NON disponible
GENESIS	≈ 30 min	NON disponible	≈ 30 heures Type : 3 × AA 1,2 V Ni-MH	NON disponible
PAIL	≈ 30 min	NON disponible	≈ 30 heures Type : 3 × AA 1,2 V Ni-MH	NON disponible
BRICK	≈ 30 min	NON disponible	≈ 30 heures Type : 3 × AA 1,2 V Ni-MH	NON disponible
T 3,5,7	≈ 30 heures	NON disponible	NON disponible	≈ 1000 heures Type : D Lithium 3,6 V 19 Ah

Unité de réception

Récepteur radiofréquence : Single Chip
Antenne (en fonction du modèle) :
intégrée ou extérieure (avec sélection automatique)
Portée des contacts relais Rp1, Rp2: 8 A (CC1/CA1)* / 115 V (RUBYBOX et ECOBOX)
Portée contact relais commandes: 4 A (CC1/CA1)* / 115 V (RUBYBOX et DIN)
Portée contact relais arrêt: 4 A (CC1/CA1)* / 115 V

* le même courant peut être également supporté dans la catégorie CC13 (charge inductive) en reliant une diode parallèlement à la charge. Pour l'utilisation dans la catégorie CA15 il est conseillé de raccorder en parallèle à la charge un circuit RC adapté pour atténuer les tensions supplémentaires en ouverture. (Réf. CEI/EN60947).

Alimentation (en fonction du modèle) :
CC 12-24 V ±25 % ou CA 24-115 V ±10 %

RUBYBOX move : boîtier étanche pour montage à l'extérieur
Matériau : PA6 FV V0 - Indice de protection : IP65
Dimensions : 166 × 279 × 91 mm (L×H×P)

ECOBOX move : boîtier étanche pour montage à l'extérieur
Matériau : PA6 FV V0 - Indice de protection : IP65
Dimensions : 129 × 178 × 51 mm (L×H×P)

DIN move : boîtier ModulBox pour montage sur rail DIN EN 50022
Matériau : ABS - Indice de protection : IP20
Dimensions : 158 x 75 x 90 mm (L×H×P)

ANNOTATIONS :

INSÉRER ICI

LES ANNEXES

AVEC LES

CARACTÉRISTIQUES

DE LA RADIOCOMMANDE

CONDITIONS DE GARANTIE

REMdevice garantit la radiocommande pendant 12 mois.
La date de début de la période de garantie est celle du bordereau de transport.
La garantie n'est valable que pour les appareils qui présentent des vices de fabrication. La radiocommande NE DOIT PAS avoir subi des tentations de réparation, altération, remplacement de parties effectuées par du personnel non agréé par REMdevice.
La garantie devient caduque en cas d'utilisation incorrecte ou d'erreur d'installation. Les appareils sous garantie doivent être réparés dans un centre d'assistance agréé ou directement chez REMdevice.
Les composants qui présentent des vices de fabrication seront remplacés gratuitement, les frais de transport de prélèvement et de livraison de l'appareil sont exclus. Les parties sujettes à usure et les batteries ne sont pas couvertes par la garantie. REMdevice n'accepte pas les demandes de dédommagement pour des arrêts de machine dans la mesure où les machines sont équipées de commandes manuelles.
REMdevice n'est pas responsable des dégâts, pertes et vols ayant eu lieu durant le transport d'appareils neufs, réparés ou à réparer.
REMdevice n'effectue pas d'interventions (sous garantie ou hors garantie) sur des appareils dépourvus du numéro de série et sans avoir préalablement pris contact avec le requérant.

Fabricant : **REMdevice®** S.r.L

E-Mail : info@remdevice.com
http://www.remdevice.com

REMdevice® S.r.L
via Alfredo Munari n. 72
36055 Nove (VI)
ITALIE

TÉL. +39 0424 500 262
FAX +39 0424 508 631

Copyright © 2016 – REMdevice® S.r.L – Tous droits réservés.

Les informations contenues dans cette notice ont été soigneusement vérifiées, de manière à être précises et exhaustives, REMdevice décline néanmoins toute responsabilité en cas d'éventuelles erreurs et omissions.
REMdevice se réserve le droit de modifier à tout moment et sans préavis les caractéristiques décrites dans cette notice.
La reproduction, la diffusion, la transcription ou la sauvegarde dans un système de recherche des informations, même partielles, ainsi que la traduction dans une autre langue, sous n'importe quelle forme que ce soit, sont strictement interdites sans l'autorisation écrite préalable de REMdevice® S.r.L