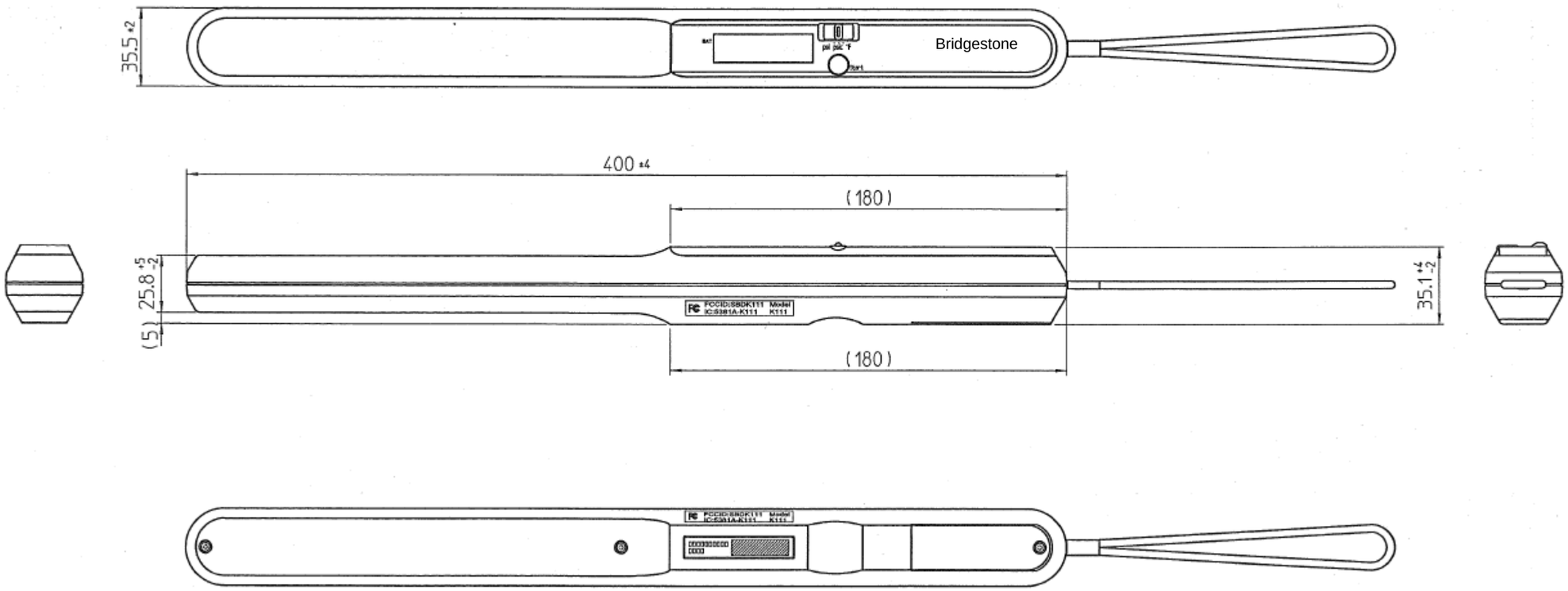
35.5 +2
Bridgestone
400 ±4
(180)
25.8 +5 -2
(5)
35.1 +4 -2
(180)
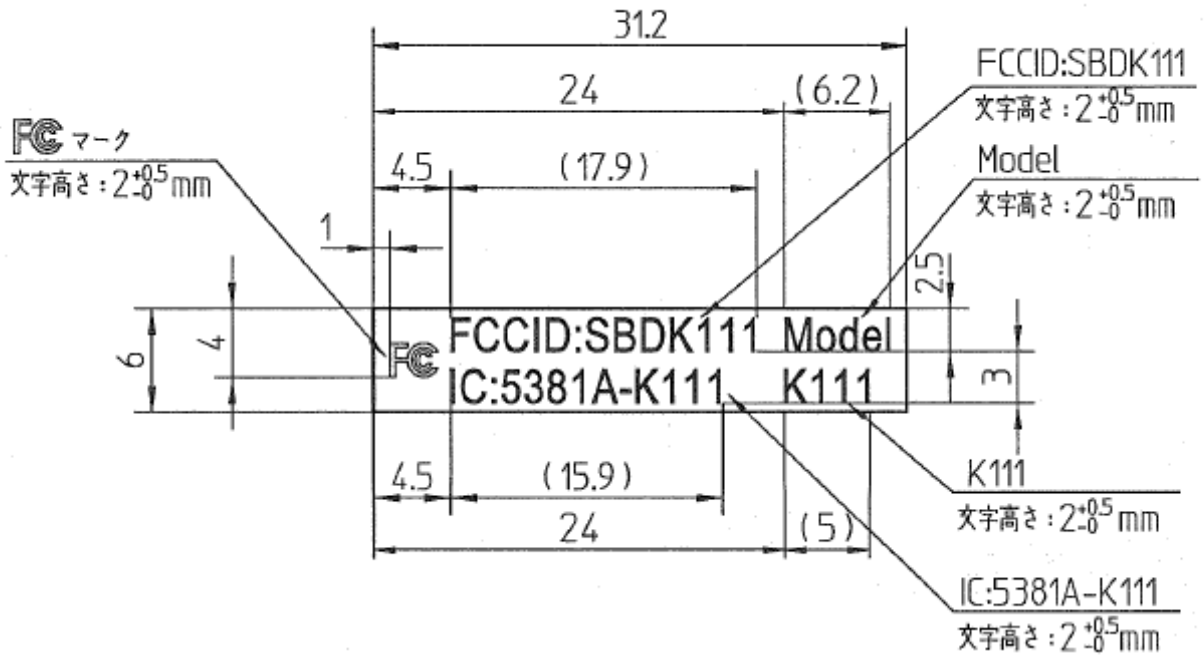
納入仕様(1シート40枚)
(S=1:1)