UniFi Drive

Datasheet
UNAS-Pro-8

UNAS Pro 8

UI.COM

2U rack-mount NAS with (8) 2.5/3.5" drive bays, high-availability 10 Gbps networking, USB-C connectivity, expandable NVMe storage, and 16 GB DDR memory, designed for large-scale file storage and sharing.

Mechanical

Dimensions	442.4 x 480 x 87.4 mm (17.4 × 18.9 × 3.4")
Weight	11.5 kg (25.35 lb)
Enclosure material	SGCC steel
Mount material	SGCC steel
Form factor	Rack mount (2U)

Hardware

Processor	Quad-Core ARM® Cortex®-A57 at 1.7 GHz
System memory	16 GB
Hard drive capacity	(8) 3.5" drive bays (2) M.2 NVMe bays
Max. power consumption	200W
Max. power budget for drives	175W
Power method	(2) AC input, Hot-swappable power modules
Power supply	(2) Hot-swappable AC/DC 550W power modules
Supported voltage range	100—240V AC
Networking interface	(2) 10G SFP+ (10G Only) (1) 10GbE RJ45 (10G/5G/2.5G/1G/100M)
Management interface	Ethernet in-band
RF interface	Bluetooth v4.1
LEDs	(8) HDD (2) SFP+ (1) Ethernet
Ambient operating temperature	-5 to 40° C (23 to 104° F)
Ambient operating humidity	5 to 95% noncondensing
Certifications	FCC, CE, IC

Specifications are subject to change. Ubiquiti products are sold with a limited warranty described at: www.ui.com/support/warranty

©2025 Ubiquiti Inc. All rights reserved. Ubiquiti, Ubiquiti Networks, the Ubiquiti U logo, UniFi, and UniFi Protect are trademarks or registered trademarks of Ubiquiti Inc. in the United States and in other countries. All other trademarks are the property of their respective owners.

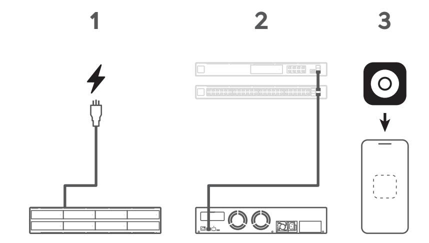

Installation Guide

EN

Safety Notices (if applicable)

1. Read, follow, and keep these instructions.
2. Heed all warnings.
3. Only use attachments/accessories specified by the manufacturer.

- **WARNING:** Failure to provide proper ventilation may cause fire hazard. Keep at least 20 mm of clearance next to the ventilation holes for adequate airflow.
- **WARNING:** To reduce the risk of fire or electric shock, do not expose this product to rain or moisture.
- **WARNING:** Do not use this product in location that can be submerged by water.
- **WARNING:** Avoid using this product during an electrical storm. There may be a remote risk of electric shock from lightning.
- **WARNING:** Use only IEC/EN 60825-1:2014 Class I SFP Modules, and for safety ensure not to look directly into fiber cable ends.
- **WARNING:** To maintain safety and ensure fire safety, hard drive trays with or without hard drives, must be installed at all times.
- **WARNING:** To reduce the risk of injury from electric shock, remove all power cords to completely disconnect power from the system.

Battery Warning (if applicable)

1. Do not expose cells or batteries to heat or fire. Avoid storage in direct sunlight.
2. Purchase battery recommended by manufacturer. Risk of explosion if replaced with incorrect type.

Electrical Safety Information (if applicable)

1. Compliance is required with respect to voltage, frequency, and current requirements indicated on the manufacturer's label. Connection to a different power source than those specified may result in improper operation, damage to the equipment, or pose a fire hazard if the limitations are not followed.
2. There are no operator serviceable parts inside this equipment. Service should be provided only by a qualified service technician.
3. This equipment is provided with a detachable power cord which has an integral safety ground wire intended for connection to a grounded safety outlet.
   a. Do not substitute the power cord with one that is not the provided approved type. Never use an adapter plug to connect to a 2-wire outlet as this will defeat the continuity of the grounding wire.
   b. The equipment requires the use of the ground wire as a part of the safety certification, modification or misuse can provide a shock hazard that can result in serious injury or death.
   c. Contact a qualified electrician or the manufacturer if there are questions about the installation prior to connecting the equipment.
   d. Protective earthing is provided by Listed AC adapter. Building installation shall provide appropriate short-circuit backup protection.
   e. Protective bonding must be installed in accordance with local national wiring rules and regulations.

Radiation Exposure Statement
- This equipment should be installed and operated with a minimum distance 20 cm between the radiator and your body.
- This transmitter must not be co-located or operating in conjunction with any other antenna or transmitter.

Operating Frequency (MHz): 2400-2483.5
Max. RF Output Power: ≤ 20 dBm

Declaration of Conformity
Hereby, UBIQUITI, declares that this device, UNAS-Pro-8, is in compliance with the essential requirements and other relevant provisions of Directives 2014/53/EU, 2014/30/EU, 2014/35/EU. The device has software that cannot affect the conformity with the RED, even if the software is changed or replaced. The full text of the EU declaration of conformity and detailed compliance information is available at the following internet address: **ui.com/compliance**

Ubiquiti International Holding B.V.
Ekkersrijt 3102, Son, Netherlands

CZ

Bezpečnostní pokyny (v případě potřeby)

1. Pečlivě si tyto pokyny přečtěte, dodržujte je a uchovejte pro pozdější použití.
2. Věnujte pozornost všem upozorněním.
3. Používejte pouze doplňky nebo příslušenství určené výrobcem.

- **UPOZORNĚNÍ:** V případě nedostatečného větrání hrozí nebezpečí požáru. Pro zajištění dostatečného proudění vzduchu musí být u větracích otvorů zachován volný prostor alespoň 20 mm.
- **UPOZORNĚNÍ:** Tento produkt nevystavujte dešti anebo vlhkosti, aby se snížilo riziko vzniku požáru nebo úrazu elektrickým proudem.
- **UPOZORNĚNÍ:** Tento produkt nepoužívejte v místech, kde hrozí jeho zaplavení vodou.
- **UPOZORNĚNÍ:** Vyhněte se používání produktu během bouřky. Při blýskání může existovat malé riziko úrazu elektrickým proudem.
- **UPOZORNĚNÍ:** Podle normy ČSN EN 60825-1:2014 používejte pouze SFP moduly třídy I a z důvodu bezpečnosti se nedívejte přímo do konců optických kabelů.
- **UPOZORNĚNÍ:** Pro zachování bezpečnosti a ochrany před požárem musí být rámečky pro pevné disky vždy nainstalovány bez ohledu na to, zda jsou v nich uloženy pevné disky, či nikoliv.
- **UPOZORNĚNÍ:** Abyste omezili riziko úrazu elektrickým proudem, systém úplně odpojte od napájení vytažením všech napájecích kabelů.

Varování týkající se baterie (pokud jsou k dispozici)

1. Články ani baterie nevystavujte teplu ani ohni. Neskladujte na přímém slunci.
2. Kupte baterii doporučenou výrobcem. V případě nahrazení nesprávným typem hrozí nebezpečí výbuchu.

Informace o elektrické bezpečnosti (v případě potřeby)

1. Je nutné dodržovat napětí, frekvenci a proud, které jsou uvedeny na štítku výrobce. Při připojení k jiným než specifikovaným zdrojům napájení může dojít k nesprávnému fungování či poškození zařízení a v případě nedodržení omezení může hrozit nebezpečí vzniku požáru.
2. Toto zařízení neobsahuje žádné díly, které by obsluha mohla vlastními silami opravit. Servis smí provádět pouze kvalifikovaný servisní technik.
3. Toto zařízení je vybaveno odpojitelným napájecím kabelem s integrovaným bezpečnostním zemnicím vodičem, který je určen k zapojení do uzemněné bezpečnostní zásuvky.
   a. Napájecí kabel nenahrazujte jiným kabelem neschváleného typu. Konektor adaptéru nikdy nezapojujte do zásuvky se 2 vodiči, neboť tím porušíte kontinuitu zemnicího vodiče.
   b. Zařízení vyžaduje použití zemnicího vodiče, který je součástí osvědčení o bezpečnosti, přičemž v případě úprav nebo nesprávného použití hrozí nebezpečí úrazu elektrickým proudem, které může vést k závažnému zranění či úmrtí.
   c. V případě dotazů ohledně instalace kontaktujte před zapojením zařízení kvalifikovaného elektrotechnika nebo výrobce.
   d. Uvedený napájecí adaptér zajišťuje ochranné zemnění. Elektroinstalace v budově musí poskytovat vhodnou záložní ochranu proti zkratu.
   e. Ochranné pospojování musí být nainstalováno v souladu s místními národními předpisy a směrnicemi, které se týkají elektroinstalace.

Prohlášení o vystavení účinkům záření
- Toto zařízení smí být instalováno a provozováno při dodržení minimální vzdálenosti 20 cm mezi zářičem a tělem.
- Tento vysílač nesmí být umístěn ani provozován v blízkosti nebo v kombinaci s jinou anténou nebo vysílačem.

Provozní frekvenční pásma (MHz): 2400-2483.5
Max. VF výstupní výkon: ≤ 20 dBm

Prohlášení o shodě
Společnost UBIQUITI tímto prohlašuje, že toto zařízení, UNAS-Pro-8, splňuje základní požadavky a jiné související nařízení směrnic 2014/53/EU, 2014/30/EU, 2014/35/EU. Software v zařízení nemůže mít vliv na dodržování Směrnice o rádiových zařízeních, i když dojde k jeho výměně nebo náhradě. Plné znění prohlášení o shodě pro EU a podrobné informace o shodě jsou k dispozici na následující internetové adrese: **ui.com/compliance**
Ubiquiti International Holding B.V.
Ekkersrijt 3102, Son, Nizozemsko

DE

Sicherheitshinweise (falls zutreffend)

1. Lesen Sie diese Anweisungen, befolgen Sie sie und bewahren Sie sie auf.
2. Beachten Sie alle Warnhinweise.
3. Verwenden Sie nur vom Hersteller empfohlenes Zubehör.

- **WARNUNG:** Bei mangelnder Belüftung besteht Brandgefahr. Lassen Sie um die Lüftungsöffnungen herum mindestens 20 mm Freiraum, um eine angemessene Luftzirkulation zu gewährleisten.
- **WARNUNG:** Um eine Gefährdung durch Feuer oder Stromschläge zu reduzieren, darf das Produkt weder Regen noch Feuchtigkeit ausgesetzt werden.
- **WARNUNG:** Verwenden Sie dieses Produkt nicht an einem Ort, der überschwemmt werden kann.
- **WARNUNG:** Verwenden Sie dieses Produkt nicht während eines Gewitters. Es besteht ein geringes Stromschlagrisiko durch Blitzschlag.
- **WARNUNG:** Verwenden Sie nur IEC/EN 60825-1:2014 Klasse I SFP Module, und achten Sie aus Sicherheitsgründen darauf, nicht direkt in die Enden des Glasfaserkabels zu schauen.
- **WARNUNG:** Zur Aufrechterhaltung der Sicherheit und zur Gewährleistung des Brandschutzes müssen immer Festplatteneinschübe mit oder ohne Festplatten installiert sein.
- **WARNUNG:** Entfernen Sie alle Netzkabel, um die Verletzungsgefahr durch Stromschlag zu verringern, und trennen Sie das System vollständig von der Stromversorgung.

Akkuwarnung (falls zutreffend)

1. Setzen Sie Zellen oder Akkus nicht Hitze oder Feuer aus. Vermeiden Sie die Lagerung in direktem Sonnenlicht.
2. Kaufen Sie die vom Hersteller empfohlene Batterie. Es besteht Explosionsgefahr, wenn sie durch einen falschen Typ ersetzt wird.

Hinweise zur elektrischen Sicherheit (falls zutreffend)

1. Die auf dem Etikett des Herstellers angegebenen Anforderungen bezüglich Spannung, Frequenz und Stromstärke müssen erfüllt werden. Der Anschluss an eine andere Stromquelle als die angegebenen kann einen fehlerhaften Betrieb oder Schäden am Gerät verursachen oder eine Brandgefahr darstellen, wenn die Beschränkungen nicht eingehalten werden.
2. Dieses Gerät enthält keine vom Anwender zu wartenden Teile. Wartungsarbeiten dürfen nur von einem qualifizierten Servicetechniker durchgeführt werden.
3. Dieses Gerät ist mit einem abnehmbaren Netzkabel ausgestattet, das wiederum mit einem integrierten Erdungsdraht versehen ist, sodass es an eine geerdete Steckdose angeschlossen werden kann.
   a. Ersetzen Sie das Netzkabel nicht durch ein anderes, nicht genehmigtes Kabel. Verwenden Sie niemals einen Adapterstecker, um das Gerät an eine zweiadrige Steckdose anzuschließen, da dies die Kontinuität des Erdungsdrahts beeinträchtigt.
   b. Im Rahmen der Sicherheitszertifizierung muss der Erdungsdraht des Geräts verwendet werden, und jegliche Modifizierung bzw. jegliche Fehlbenutzung kann einen Stromschlag mit schweren Verletzungen oder Todesfolge verursachen.
   c. Wenden Sie sich an einen qualifizierten Elektriker oder an den Hersteller, wenn Sie vor dem Anschluss des Geräts Fragen zur Installation haben.
   d. Die Schutzerdung erfolgt durch den gelisteten Wechselstromadapter. Die Gebäudeinstallation muss eine geeignete Kurzschlusssicherung bieten.
   e. Das Schutzleitersystem muss in Übereinstimmung mit den jeweiligen nationalen Verkabelungsregeln und -vorschriften installiert werden.

Erklärung zur Strahlenbelastung
- Bei Installation und Betrieb dieses Gerät muss auf einen Mindestabstand von 20 cm zwischen dem Strahler und Ihrem Körper geachtet werden.
- Dieser Sender darf nicht am gleichen Ort wie andere Antennen oder Sender aufgestellt und darf mit diesen nicht gemeinsam betrieben werden.

Frequenzbänder bei Betrieb (MHz): 2400-2483.5
Max. HF-Ausgangsleistung: ≤ 20 dBm

aKonformitätserklärung
UBIQUITI erklärt hiermit, dass dieses Gerät UNAS-Pro-8 den grundlegenden Anforderungen und anderen relevanten Bestimmungen der Richtlinien 2014/53/EU, 2014/30/EU, 2014/35/EU entspricht. Das Gerät verfügt über eine Software, die die Konformität mit der RED nicht beeinträchtigen kann, selbst wenn die SW geändert oder ersetzt wird. Den vollständigen Text der EU-Konformitätserklärung sowie ausführliche Informationen zur Konformität finden Sie unter der folgenden Internetadresse: **ui.com/compliance**
Ubiquiti International Holding B.V.
Ekkersrijt 3102, Son, Niederlande

EE

Ohutusalane teave (kui see on kohaldatav)

1. Lugege ja järgige neid juhiseid ning hoidke need alles.
2. Pange tähele kõiki hoiatusi.
3. Kasutage ainult tootja poolt kinnitatud lisasid/tarvikuid.

- **HOIATUS:** Korraliku ventilatsiooni puudumine võib tekitada tuleohtliku olukorra. Jätke piisavaks õhutuseks ventilatsiooniavade ümber vähemalt 20 mm vaba pinda.
- **HOIATUS:** Ärge jätke toodet vihma ega niiskuse kätte, et vältida tulekahju või elektrilöögi ohtu.
- **HOIATUS:** Ärge kasutage toodet kohas, mis võib veega kattuda.
- **HOIATUS:** Vältige toote kasutamist äikese ajal. Äiksega võib kaasneda elektrilöögi oht.
- **HOIATUS:** Kasutage ainult IEC/EN 60825-1:2014 I klassi SFP-mooduleid ja ohutuse tagamiseks hoiduge vaatamast otse kiudkaabliotstesse.
- **HOIATUS:** üld- ja tuleohutuse tagamiseks peavad kõvakettasalved olema alati paigaldatud, olgu siis kõvaketastega või ilma.
- **HOIATUS:** Elektrilöögist tingitud vigastuste ohu vähendamiseks eemaldage kõik toitejuhtmed, et eraldada süsteem täielikult toiteallikast.

Aku hoiatus (kui see on kohaldatav)

1. Vältige akuelementide ja akude kokkupuudet kuumuse või tulega. Ärge hoidke neid otsese päikesevalguse käes.
2. Ostke ainult tootja soovitatud akusid. Valet tüüpi aku korral tekib plahvatuse oht.

Elektriohutusalane teave (kui see on kohaldatav)

1. Väga oluline on järgida pinget ja sagedust puudutavaid ning muid toote juhises märgitud nõudeid. Seadme ühendamine mõne toiteallikaga, mis pole välja toodud nimekirjas, võib kaasa tuua rikkeid seadme töös, kahjustusi seadmele või tekitada piirangute eiramisel tuleohtliku olukorra.
2. Seade ei sisalda osasid, mis vajaksid operaatori hooldust. Teenust peaks pakkuma ainult selleks kvalifitseeritud hooldustehnik.
3. Seade on varustatud eemaldatava toitekaabliga, millel on ohutuseesmärkidel integreeritud maandus ühendamiseks maandusvõrguga.
   a. Ärge asendage juhet ühegi teise juhtmetüübiga, mis pole heaks kiidetud nimekirjas. Ärge kunagi kasutage 2-soonelise väljundiga ühendamiseks adapteripistikut, sest see nõrgendab maanduskaabli toimimist.
   b. Seadme ohutustunnistus näeb ette, et seadet tuleb kasutada koos maandusjuhtmega, selle muutmine või väärkasutus võib kaasa tuua elektrilöögi ohu ning lõppeda tõsise vigastuse või surmaga.
   c. Kui teil tekib enne seadme ühendamist installeerimise osas küsimusi, võtke ühendust kvalifitseeritud elektriku või tootjaga.
   d. Kaitsemaandust pakuvad nimekirjas välja toodud toiteadapterid. Installatsioon peab olema teostatud selliselt, et tagatud on nõuetekohane lühisekaitse varusüsteem.
   e. Maandamine peab olema teostatud kooskõlas kohalike riiklike kabeldust puudutavate eeskirjade ja regulatsioonidega.

Kiirgusega seotud teave
- Seadme paigaldamisel ja sellega töötamisel tuleks arvestada, et radiaatori ja keha vahele ei jääks alla 20 cm.
- Saatjat ei tohi hoida ühes kohas ega kasutada koos ühegi teise antenni või saatjaga.

Sagedusribad (MHz): 2400-2483.5
Maksimaalne RF väljundvõimsus: ≤ 20 dBm

Vastavusdeklaratsioon
Käesolevaga kinnitab UBIQUITI, et seade UNAS-Pro-8 vastab direktiivides 2014/53/EL, 2014/30/EL, 2014/35/EL Seadme tarkvara ei saa mõjutada vastavust raadioseadmete direktiivile, isegi kui tarkvara muudetakse või asendatakse. välja toodud põhilistele nõuetele ning muudele asjakohastele sätetele. ELi vastavusdeklaratsiooni kogu tekst ja üksikasjalik teave vastavuse kohta on kättesaadavad veebilehel: **ui.com/compliance**

Ubiquiti International Holding B.V.
Ekkersrijt 3102, Son, Holland

EL

Ανακοινώσεις ασφαλείας (κατά περίπτωση)

1. Διαβάστε, ακολουθήστε και φυλάξτε αυτές τις οδηγίες.
2. Λάβετε υπόψη όλες τις προειδοποιήσεις.
3. Χρησιμοποιείτε μόνο τα προσαρτήματα/εξαρτήματα που καθορίζει ο κατασκευαστής.

- **ΠΡΟΕΙΔΟΠΟΙΗΣΗ:** Εάν δεν εξασφαλιστεί κατάλληλος εξαερισμός μπορεί να προκληθεί κίνδυνος πυρκαγιάς. Αφήστε απόσταση τουλάχιστον 20 mm από τις οπές εξαερισμού για επαρκή ροή του αέρα.
- **ΠΡΟΕΙΔΟΠΟΙΗΣΗ:** Για να μειωθεί ο κίνδυνος πυρκαγιάς ή ηλεκτροπληξίας μην εκθέτετε αυτό το προϊόν στη βροχή ή σε υγρασία.
- **ΠΡΟΕΙΔΟΠΟΙΗΣΗ:** Μην χρησιμοποιείτε αυτό το προϊόν σε τοποθεσία όπου μπορεί να βυθιστεί σε νερό.
- **ΠΡΟΕΙΔΟΠΟΙΗΣΗ:** Αποφεύγετε τη χρήση του προϊόντος κατά τη διάρκεια ηλεκτρικής θύελλας. Υπάρχει ενδεχόμενο κινδύνου ηλεκτροπληξίας από κεραυνούς.
- **ΠΡΟΕΙΔΟΠΟΙΗΣΗ:** Να χρησιμοποιείτε μόνο Μονάδες SFP Κλάσης I IEC/EN 60825-1:2014 και για λόγους ασφαλείας φροντίστε να μην κοιτάζετε απευθείας στα άκρα του καλωδίου οπτικών ινών.
- **ΠΡΟΕΙΔΟΠΟΙΗΣΗ:** Για να διατηρηθείτε ασφαλείς και να εξασφαλίσετε σωστή πυρασφάλεια, πρέπει να τοποθετούνται πάντοτε πλαίσια σκληρών δίσκων, με ή χωρίς σκληρούς δίσκους.
- **ΠΡΟΕΙΔΟΠΟΙΗΣΗ:** Για τη μείωση του κινδύνου τραυματισμού από ηλεκτροπληξία, αφαιρέστε όλα τα καλώδια για να αποσυνδέσετε πλήρως το ρεύμα από το σύστημα.

Προειδοποίηση Μπαταρίας (κατά περίπτωση)

1. Να μην εκτίθενται οι κυψέλες ή οι μπαταρίες σε θερμότητα ή φωτιά. Αποφύγετε την αποθήκευση σε άμεσο ηλιακό φως.
2. Αγοράστε τον τύπο μπαταρίας που συνιστά ο κατασκευαστής. Κίνδυνος έκρηξης εάν αντικατασταθεί με λανθασμένο τύπο.

Πληροφορίες ηλεκτρολογικής ασφάλειας (κατά περίπτωση)

1. Απαιτείται συμμόρφωση με τις απαιτήσεις τάσης, συχνότητας και έντασης που αναγράφονται στην ετικέτα του κατασκευαστή. Η σύνδεση σε πηγή ρεύματος με προδιαγραφές διαφορετικές από τις αναφερόμενες μπορεί να έχει ως αποτέλεσμα τη μη σωστή λειτουργία, ζημιά στη συσκευή ή να δημιουργήσει κίνδυνο πυρκαγιάς σε περίπτωση μη τήρησης των περιορισμών.
2. Αυτή η συσκευή δεν περιέχει μέρη που μπορούν να υποβληθούν σε σέρβις από τον χειριστή της. Οι εργασίες σέρβις πρέπει να πραγματοποιούνται μόνο από εξουσιοδοτημένο τεχνικό σέρβις.
3. Αυτός ο εξοπλισμός παρέχεται με αφαιρούμενο καλώδιο ρεύματος που διαθέτει ενσωματωμένο συρματίδιο γείωσης ασφαλείας για σύνδεση με πρίζα ασφαλείας με γείωση.
   a. Μην αντικαθιστάτε το καλώδιο ρεύματος με καλώδιο τύπου διαφορετικού από εκείνον του παρεχόμενου εγκεκριμένου καλωδίου. Ποτέ μην χρησιμοποιείτε βύσμα προσαρμογέα για να συνδέσετε τη συσκευή σε πρίζα 2 συρματιδίων καθώς μπορεί να διακοπεί η συνέχεια του συρματιδίου γείωσης.
   b. Στο πλαίσιο της πιστοποίησης ασφαλείας της συσκευής απαιτείται η χρήση συρματιδίου γείωσης. Η τροποποίηση ή η λανθασμένη χρήση μπορεί να προκαλέσει κίνδυνο ηλεκτροπληξίας που μπορεί να οδηγήσει σε σοβαρό τραυματισμό ή θάνατο.
   c. Πριν από τη σύνδεση της συσκευής επικοινωνήστε με εξειδικευμένο ηλεκτρολόγο αν έχετε απορίες σχετικά με την εγκατάσταση.
   d. Ο αναφερόμενος προσαρμογέας AC προσφέρει προστατευτική γείωση. Η εγκατάσταση σε κτίριο παρέχει κατάλληλη εφεδρική προστασία από βραχυκύκλωμα.
   e. Η προστατευτική συνένωση πρέπει να εγκατασταθεί σύμφωνα με τους τοπικούς εθνικούς κανόνες και κανονισμούς για τις καλωδιώσεις.

Δήλωση έκθεσης σε ακτινοβολία
- Αυτή η συσκευή πρέπει να εγκατασταθεί και να λειτουργείται με απόσταση τουλάχιστον 20 cm ανάμεσα στο καλοριφέρ και το σώμα σας.
- Αυτός ο πομπός δεν πρέπει να βρίσκεται ή να λειτουργεί στην ίδια τοποθεσία με άλλη κεραία ή πομπό.

Ζώνες συχνοτήτων λειτουργίας (MHz): 2400-2483.5
Μέγιστη ισχύς εξόδου ραδιοσυχνοτήτων: ≤ 20 dBm

Δήλωση συμμόρφωσης
Δια του παρόντος η UBIQUITI δηλώνει ότι αυτή η συσκευή UNAS-Pro-8 συμμορφώνεται με τις βασικές απαιτήσεις και άλλες σχετικές διατάξεις των οδηγιών 2014/53/ΕΕ, 2014/30/ΕΕ, 2014/35/ΕΕ. Το λογισμικό της συσκευής δεν μπορεί να επηρεάσει τη συμμόρφωση με την οδηγία για τον ραδιοεξοπλισμό, ακόμη και αν το λογισμικό αλλάξει ή αντικατασταθεί. Το πλήρες κείμενο της δήλωσης συμμόρφωσης ΕΕ και οι λεπτομερείς πληροφορίες συμμόρφωσης διατίθενται στις ακόλουθες διευθύνσεις στο διαδίκτυο: **ui.com/compliance**
Ubiquiti International Holding B.V.
Ekkersrijt 3102, Son, Ολλανδία

ES

Indicaciones de seguridad (si corresponde)

1. Lea, siga y conserve estas instrucciones.
2. Preste atención a todas las advertencias.
3. Utilice exclusivamente los dispositivos o accesorios indicados por el fabricante.

- **ADVERTENCIA:** La falta de ventilación adecuada puede provocar riesgo de incendio. Mantenga al menos 20 mm de separación junto a los orificios de ventilación para que haya una ventilación adecuada.
- **ADVERTENCIA:** Para reducir el riesgo de incendio o descarga eléctrica, no exponga el producto a la lluvia ni a la humedad.
- **ADVERTENCIA:** No utilice este producto en un lugar en el que pueda quedar sumergido en agua.
- **ADVERTENCIA:** Evite utilizar este producto durante una tormenta eléctrica. Existe la remota posibilidad de se produzca una descarga eléctrica causada por los rayos.
- **ADVERTENCIA:** Utilice únicamente módulos SFP IEC/EN 60825-1:2014 de clase I y, por motivos de seguridad, asegúrese de no mirar directamente a los extremos de los cables de fibra.
- **ADVERTENCIA:** Para mantener la seguridad y garantizar la protección contra incendios, las bandejas de disco duro con o sin discos duros, deben estar instaladas en todo momento.
- **ADVERTENCIA:** Para reducir el riesgo de lesiones por descarga eléctrica, retire todos los cables de alimentación para desconectar completamente la energía del sistema.

Advertencia de la batería (si corresponde)

1. No exponga las pilas o baterías al calor o al fuego. Evite el almacenamiento en la luz solar directa.
2. Compre la batería recomendada por el fabricante. Existe riesgo de explosión si se sustituye por una del tipo incorrecto.

Información de seguridad eléctrica (si corresponde)

1. Es obligatorio cumplir los requisitos de corriente, frecuencia y voltaje indicados en la etiqueta del fabricante. La conexión a una fuente de alimentación diferente a las especificadas puede ocasionar un funcionamiento incorrecto, daños en el equipo o riesgo de incendio si no se respetan las limitaciones.
2. Este equipo no contiene piezas que un operador pueda reparar. Solo un técnico de servicio cualificado debe proporcionar servicios.
3. Este equipo se suministra con un cable de alimentación desmontable que dispone de un cable de tierra de seguridad integral diseñado para conectarse a una toma de tierra de seguridad.
   a. No sustituya el cable de alimentación por otro distinto al tipo aprobado proporcionado. Nunca utilice un enchufe adaptador para conectar a una salida de dos cables, ya que se detendrá la continuidad del cable de tierra.
   b. El equipo requiere el uso del cable de tierra como parte de la certificación de seguridad. La modificación o el uso indebido puede ocasionar un riesgo de descarga, lo cual podría provocar lesiones graves o la muerte.
   c. Si tiene alguna duda acerca de la instalación, póngase en contacto con un electricista cualificado o con el fabricante antes de conectar el equipo.
   d. El adaptador de CA indicado proporciona una puesta a tierra de seguridad. Para la instalación en un edificio deberá proporcionarse una protección de reserva contra cortocircuitos adecuada.
   e. Debe instalarse una conexión protectora de acuerdo con las normas y reglamentos nacionales de cableado.

Declaración de exposición a la radiación
- Este equipo se debe instalar y utilizar con una distancia mínima de 20 cm entre el radiador y su cuerpo.
- Este transmisor no debe colocarse ni utilizarse junto con ninguna otra antena o transmisor.

Las bandas de frecuencias de operación (MHz): 2400-2483.5
Máx. potencia de salida de radiofrecuencia: ≤ 20 dBm

Declaración de conformidad
Por la presente, UBIQUITI declara que este dispositivo, UNAS-Pro-8, cumple con los requisitos esenciales y otras disposiciones pertinentes de las directivas 2014/53/UE, 2014/30/UE, 2014/35/UE. El dispositivo tiene un software que no puede afectar la conformidad con la RED, incluso si se cambia o reemplaza el software. Tanto el texto completo de la declaración de conformidad de la UE como la información detallada sobre el cumplimiento de requisitos están disponibles en la siguiente dirección de Internet: **ui.com/compliance**
Ubiquiti International Holding BV
Ekkersrijt 3102, Son, Países Bajos

FI

Turvallisuutta koskevat huomautukset (mikäli käytössä)

1. Lue nämä ohjeet ja noudata niiden kehotuksia. Säilytä ohjeet.
2. Noudata kaikkia varoituksia.
3. Käytä vain valmistajan määrittämiä lisälaitteita ja lisävarusteita.

- **VAKAVA VAROITUS:** Riittämätön ilmanvaihto aiheuttaa tulipalon vaaran. Varmista riittävä ilmavirtaus jättämällä tuuletusaukkojen eteen vähintään 20 mm tilaa.
- **VAKAVA VAROITUS:** Vähennä tulipalon tai sähköiskun vaaraa suojaamalla tuote sateelta ja kosteudelta.
- **VAKAVA VAROITUS:** Älä käytä tuotetta paikassa, jossa se saattaa peittyä vedellä.
- **VAKAVA VAROITUS:** Vältä tuotteen käyttämistä ukonilmalla. Salaman aiheuttama sähköiskun vaara on vähäinen mutta olemassa.
- **VAKAVA VAROITUS:** Käytä vain IEC/EN 60825-1:2014 -standardin luokan I SFP-moduuleja. Turvallisuussyistä älä katso suoraan kuitukaapelin päätä kohti.
- **VAKAVA VAROITUS:** Turvallisuuden ylläpitämiseksi ja paloturvallisuuden varmistamiseksi kiintolevyalustojen on oltava aina asennettuina kiintolevyjen kanssa tai ilman.
- **VAKAVA VAROITUS:** Sähköiskun aiheuttaman loukkaantumisvaaran vähentämiseksi katkaise virta järjestelmästä irrottamalla kaikki virtakaapelit.

Akkuja koskeva varoitus (mikäli käytössä)

1. Älä altista kennoja tai akkuja korkealle lämpötilalle tai tulelle. Vältä säilyttämistä suorassa auringonvalossa.
2. Käytä valmistajan suosittelemaa akkua. Akun korvaaminen vääräntyyppisellä akulla voi aiheuttaa räjähdysvaaran.

Sähköturvallisuustiedot (mikäli käytössä)

1. Valmistajan tuotetarrassa olevia jännite-, taajuus- ja virtavaatimuksia on noudatettava. Muiden kuin määritettyjen virtalähteiden käyttö ja vaatimusten noudattamatta jättäminen voivat aiheuttaa toimintahäiriön, laitteiston vaurioitumisen tai tulipalon vaaran.
2. Laite ei sisällä käyttäjän huollettavissa olevia osia. Huolto on aina annettava pätevän huoltoteknikon tehtäväksi.
3. Laitteessa on irrotettava suojamaadoitettu virtajohto. Johto on tarkoitettu liitettäväksi maadoitettuun sukopistorasiaan.
   a. Virtajohdon saa vaihtaa vain toiseen hyväksyttyä tyyppiä olevaan johtoon. Älä liitä virtajohtoa maadoittamattomaan pistorasiaan sovittimella, koska tällöin maadoituspiiri katkeaa.
   b. Laitteen turvallisuussertifiointi edellyttää maadoituksen käyttöä. Laitteen muokkaaminen tai väärinkäyttö voi aiheuttaa sähköiskun vaaran, jonka seurauksena voi olla vakava loukkaantuminen tai kuolema.
   c. Jos sinulla on laitteen asennukseen liittyviä kysymyksiä ennen laitteen kytkemistä, ota yhteys pätevään sähköasentajaan tai valmistajaan.
   d. Annettuja tietoja vastaavassa verkkolaitteessa on suojamaadoitus. Kiinteistön sähköverkossa on oltava riittävä oikosulkusuojaus.
   e. Potentiaalintasauksen on oltava toteutettu paikallisten ja kansallisten johdotusta koskevien määräysten ja säädösten mukaisesti.

Säteilyaltistusta koskeva toteamus
- Laite on asennettava ja sitä on käytettävä siten, että säteilylähteen ja ihmiskehon välinen etäisyys on vähintään 20 cm.
- Lähetintä ei saa käyttää minkään muun antennin tai lähettimen kanssa tai niiden läheisyydessä.

Käytetyt taajuuskaistat (MHz): 2400-2483.5
RF-enimmäislähtöteho: ≤ 20 dBm

Vaatimustenmukaisuusvakuutus
UBIQUITI vakuuttaa täten, että tämä laite, UNAS-Pro-8, on direktiivien 2014/53/EU, 2014/30/EU, 2014/35/EU Laitteen ohjelmisto ei voi vaikuttaa RED-direktiivin vaatimusten täyttymiseen edes siinä tapauksessa, että ohjelmistoa muutetaan tai ohjelmisto vaihdetaan kokonaan. oleellisten vaatimusten ja muiden ehtojen mukainen. EU-vaatimustenmukaisuusvakuutuksen täysimittaisen teksti sekä tarkat vaatimustenmukaisuustiedot ovat saatavilla seuraavassa verkko-osoitteessa: **ui.com/compliance**

Ubiquiti International Holding B.V.
Ekkersrijt 3102, Son, Alankomaat

FR

Avis de sécurité (si applicable)

1. Lisez, suivez et conservez ces instructions.
2. Tenez compte de tous les avertissements.
3. Utilisez uniquement les accessoires spécifiés par le fabricant.

- **ATTENTION :** L'insuffisance de ventilation adéquate peut causer un risque d'incendie. Laissez un espace minimum de 20 mm devant tous les trous de ventilation pour un débit d'air adéquat.
- **ATTENTION :** Pour réduire le risque d'incendie ou d'électrocution, n'exposez pas ce produit à la pluie ou à l'humidité.
- **ATTENTION :** N'utilisez pas ce produit dans un endroit où il pourrait être submergé par l'eau.
- **ATTENTION :** Évitez d'utiliser ce produit pendant un orage électrique. Il peut y avoir un risque de choc électrique à distance par la foudre.
- **ATTENTION :** Utilisez uniquement les modules SFP de classe I IEC/EN 60825-1:2014 et, par sécurité, veillez à ne pas regarder directement dans les extrémités des câbles à fibres optiques.
- **ATTENTION :** Pour des raisons de sécurité et éviter tout risque d'incendie, les plateaux de disques durs, avec ou sans disques durs, doivent être installés à tout moment.
- **ATTENTION :** Pour réduire le risque de blessure par choc électrique, retirez tous les cordons d'alimentation afin de déconnecter complètement l'alimentation du système.

Avertissement concernant la batterie (si applicable)

1. N'exposez pas les piles ou les batteries à la chaleur ou au feu. Évitez le stockage en plein soleil.
2. Achetez la batterie recommandée par le fabricant. Risque d'explosion si remplacée par un type incorrect.

Informations de sécurité électrique (si applicable)

1. La conformité est requise en ce qui concerne la tension, la fréquence et les exigences actuelles indiquées sur l'étiquette du fabricant. Une connexion à une autre source d'alimentation que celles précisées peut entraîner un mauvais fonctionnement, endommager l'équipement ou poser un risque d'incendie si les limites ne sont pas respectées.
2. Ce matériel ne contient pas de pièces devant être entretenues par l'opérateur. Les réparations doivent uniquement être fournies par un technicien qualifié.
3. Ce matériel est fourni avec un cordon d'alimentation amovible qui dispose d'un fil de terre de sécurité intégré destiné à la connexion à une prise de terre de sécurité.
   a. Ne remplacez pas le cordon d'alimentation par un cordon qui n'est pas approuvé. N'utilisez jamais un adaptateur pour connecter le matériel à une prise à 2 fils car cela nuira à la continuité du fil de mise à la terre.
   b. Le matériel nécessite l'utilisation d'un fil de mise à la terre dans le cadre de sa certification de sécurité. Toute modification ou tout mauvais usage peut constituer un risque de choc électrique pouvant entraîner une blessure grave, voire la mort.
   c. Contactez un électricien qualifié ou le fabricant en cas de questions au sujet de l'installation avant la connexion du matériel.
   d. Une mise à la terre de protection est fournie par l'adaptateur CA indiqué. Le bâtiment fournira une protection appropriée de protection contre les courts-circuits.
   e. Une couche protectrice de liaison doit être installée conformément aux règles et réglementations locales.

Déclaration d'exposition aux radiations
- Cet équipement doit être installé et exploité avec une distance minimale de 20 cm entre le radiateur et votre corps.
- Cette radio ne peut pas être colocalisée ou fonctionner avec une autre antenne ou radio.

Bandes de fréquence de fonctionnement (MHz): 2400-2483.5
Puissance de sortie RF max. ≤ 20 dBm

Déclaration de conformité
Par les présentes, UBIQUITI, déclare que ce dispositif, UNAS-Pro-8, est conforme aux exigences essentielles et aux autres dispositions pertinentes des directives 2014/53/UE, 2014/30/UE, 2014/35/UE. Le logiciel de l'appareil ne peut pas affecter la conformité avec la RED, même si le logiciel est modifié ou remplacé. Le texte intégral de la déclaration de conformité de l'UE et les informations détaillées sur la conformité sont disponibles à l'adresse internet suivante : **ui.com/compliance**
Ubiquiti International Holding B.V.
Ekkersrijt 3102, Son, Pays-Bas

HR

Sigurnosne obavijesti (ako je primjenjivo)

1. Pročitajte, slijedite i sačuvajte ove upute.
2. Obratite pažnju na sva upozorenja.
3. Koristite samo dodatke/pribor koje je odredio proizvođač.

- **UPOZORENJE:** Ako ne osigurate odgovarajuću ventilaciju, može doći do opasnosti od požara. Ostavite najmanje 20 mm slobodnog prostora pored ventilacijskih otvora za prikladan protok zraka.
- **UPOZORENJE:** Kako biste smanjili rizik od požara ili električnog udara, nemojte izlagati ovaj proizvod kiši ili vlazi.
- **UPOZORENJE:** Nemojte koristiti ovaj proizvod na mjestima koja mogu biti potopljena u vodu.
- **UPOZORENJE:** Izbjegavajte korištenje ovog proizvoda tijekom nevremena. Može postojati mali rizik od strujnog udara ili groma.
- **UPOZORENJE:** Koristite samo IEC/EN 60825-1:2014 SFP module klase I, a radi sigurnosti pazite da ne gledate izravno u krajeve kabela s vlaknima.
- **UPOZORENJE:** Kako bi se održala sigurnost i osigurala zaštita od požara, ladice tvrdih diskova sa ili bez tvrdih diskova moraju se svaki put instalirati.
- **UPOZORENJE:** Kako biste smanjili rizik od ozljeda uslijed strujnog udara, uklonite sve kabele za napajanje kako biste potpuno isključili napajanje iz sustava.

Upozorenje o bateriji (ako je primjenjivo)

1. Nemojte izlagati ćelije ili baterije toplini ili vatri. Izbjegavajte skladištenje na izravnoj sunčevoj svjetlosti.
2. Kupite bateriju koju preporučuje proizvođač. Ako ju zamijenite pogrešnom vrstom, može doći do eksplozije.

Informacije o električnoj sigurnosti (ako je primjenjivo)

1. Usklađenost je potrebna s obzirom na zahtjeve napona, frekvencije i struje naznačene na naljepnici proizvođača. Spajanje na drugi izvor napajanja od navedenih može dovesti do nepravilnog rada, oštećenja opreme ili opasnosti od požara ako se ograničenja ne poštuju.
2. Unutar ove opreme nema dijelova koje može servisirati operater. Servis bi trebao obavljati samo kvalificirani serviser.
3. Ova oprema sadrži odvojivi kabel za napajanje koji ima integriranu sigurnosnu žicu za uzemljenje namijenjenu spajanju na uzemljenu sigurnosnu utičnicu.
   a. Nemojte zamijeniti strujni kabel onim koji nije odobrenog tipa. Nikada nemojte koristiti adapterski utikač za spajanje na 2-žičnu utičnicu jer će to narušiti kontinuitet žice za uzemljenje.
   b. Oprema zahtijeva korištenje žice za uzemljenje kao dio sigurnosne potvrde, modifikacija ili zlouporaba može uzrokovati opasnost od strujnog udara koji može dovesti do ozbiljnih ozljeda ili smrti.
   c. Obratite se kvalificiranom električaru ili proizvođaču ako imate pitanja o instalaciji prije spajanja opreme.
   d. Zaštitno uzemljenje osigurava navedeni AC adapter. Instalacija u zgradi mora osigurati odgovarajuću pričuvnu zaštitu od kratkog spoja.
   e. Zaštitno spajanje mora biti postavljeno u skladu s lokalnim nacionalnim pravilima i propisima o ožičenju.

Izjava o izloženosti zračenju
- Ovu opremu treba instalirati i koristiti s minimalnim razmakom od 20 cm između radijatora i vašeg tijela.
- Ovaj odašiljač ne smije biti smješten niti raditi zajedno s bilo kojom drugom antenom ili odašiljačem.

Radna frekvencija (MHz): 2400-2483.5
Maks. RF izlazna snaga: ≤ 20 dBm

Izjava o sukladnosti
Ovime UBIQUITI izjavljuje da je ovaj uređaj, UNAS-Pro-8, u skladu s bitnim zahtjevima i drugim relevantnim odredbama Direktiva 2014/53/EU, 2014/30/EU, 2014/35/EU. Uređaj ima softver koji ne može utjecati na usklađenost s RED, čak i ako se softver promijeni ili zamijeni. Cijeli tekst EU izjave o sukladnosti i detaljne informacije o usklađenosti dostupni su na sljedećoj internetskoj adresi: **ui.com/compliance**
Ubiquiti International Holding B.V.
Ekkersrijt 3102, Son, Nizozemska

IT

Note sulla sicurezza (se applicabile)

1. Leggere, seguire e conservare le seguenti istruzioni.
2. Rispettare tutte le avvertenze.
3. Utilizzare solo gli accessori specificati dal produttore.

- **AVVERTENZA:** la mancata installazione di una ventilazione adeguata potrebbe causare il rischio di incendi. Lasciare almeno 20 mm di spazio accanto ai fori di ventilazione per un adeguato flusso dell'aria.
- **AVVERTENZA:** per ridurre il rischio di incendi o scosse elettriche, non esporre questo prodotto a pioggia o umidità.
- **AVVERTENZA:** non utilizzare il prodotto in un luogo che potrebbe riempirsi d'acqua.
- **AVVERTENZA:** evitare di utilizzare il prodotto durante un temporale. Potrebbe esserci il rischio, sia pure remoto, di scosse elettriche causate da fulmini.
- **AVVERTENZA:** Usare solo moduli SFP Classe I IEC/EN 60825-1:2014, e per sicurezza non guardare direttamente dentro ai capi dei cavi di fibra ottica.
- **AVVERTENZA:** Per mantenere e garantire la sicurezza, anche rispetto agli incendi, devono sempre essere montati dei supporti per hard disk, con o senza hard disk.
- **AVVERTENZA:** Per ridurre il rischio di scossa elettrica, staccare tutti i cavi di alimentazione per scollegare completamente il sistema.

Avviso per la batteria (se applicabile)

1. Non esporre a calore o fuoco le celle o le batterie. Non conservare in luoghi esposti alla luce solare diretta.
2. Comprare la batteria consigliata dal produttore. Rischio di esplosioni se si usa una batteria di tipo sbagliato.

Informazioni sulla sicurezza elettrica (se applicabile)

1. È obbligatoria la conformità ai requisiti di tensione, frequenza e corrente, indicati sull'etichetta del produttore. Il collegamento a una fonte di alimentazione diversa da quella specificata potrebbe causare malfunzionamenti, danni alle apparecchiature o rischio di incendi se vengono ignorati i limiti.
2. Non vi sono parti riparabili dall'operatore in questa apparecchiatura. È necessario che l'assistenza venga fornita soltanto da un tecnico dell'assistenza qualificato.
3. Questa apparecchiatura viene fornita in dotazione con un cavo di alimentazione staccabile, munito di un cavo di messa per un sistema di protezione integrale, inteso per il collegamento a una presa elettrica con messa a terra.
   a. Non sostituire il cavo di alimentazione con un cavo non approvato. Non utilizzare mai un adattatore per il collegamento a una presa a 2 cavi, perché ciò comprometterebbe la continuità della messa a terra.
   b. L'apparecchiatura richiede l'uso di un cavo di messa a terra come parte della certificazione di sicurezza. La modifica o l'uso inappropriato possono condurre a rischio di scosse elettriche che potrebbero causare lesioni gravi o morte.
   c. Contattare un elettricista qualificato o il produttore per domande relative all'installazione prima di collegare l'apparecchiatura.
   d. Un impianto protettivo di messa a terra è fornito dall'adattatore CA in elenco nel presente documento. L'installazione negli edifici deve fornire una protezione di riserva adeguata contro i cortocircuiti.
   e. È necessario installare un collegamento di protezione in conformità alle norme e alle direttive locali nazionali in materia di cablaggi.

Dichiarazione sull'esposizione alle radiazioni
- Questo apparecchio deve essere installato e azionato a una distanza minima di 20 cm tra il radiatore e il corpo.
- Il trasmettitore non deve essere collocato insieme o messo in funzione insieme a qualsiasi altro tipo di antenna o trasmettitore.

Bande di frequenza di funzionamento (MHz): 2400-2483.5
Potenza massima in uscita RF: ≤ 20 dBm

Dichiarazione di conformità
Con la presente, UBIQUITI dichiara che il presente dispositivo, UNAS-Pro-8, è conforme ai requisiti essenziali e alle altre disposizioni pertinenti delle direttive 2014/53/UE, 2014/30/UE, 2014/35/UE. Il software del dispositivo non può avere effetto sulla conformità con il RED, neanche se viene cambiato o sostituito. Il testo integrale della dichiarazione di conformità dell'UE e le informazioni di conformità dettagliate sono disponibili al seguente indirizzo: **ui.com/compliance**

Ubiquiti International Holding B.V.
Ekkersrijt 3102, Son, Paesi Bassi

LT

Saugaus naudojimo atmintinė (jei yra)

1. Perskaitykite, vadovaukitės ir išsaugokite šias instrukcijas.
2. Paisykite visų įspėjimų.
3. Naudokite tik gamintojo nurodytus priedus / reikmenis.

- **ĮSPĖJIMAS:** neįrengus tinkamo vėdinimo gali kilti gaisro pavojus. Palikite mažiausiai 20 mm tarpą nuo vėdinimo angų, kad būtų pakankamas oro srautas.
- **ĮSPĖJIMAS:** norėdami sumažinti gaisro ar elektros smūgio pavojų, saugokite, kad ant gaminio nelytų lietus ar nepatektų drėgmė.
- **ĮSPĖJIMAS:** nenaudokite šio gaminio vietoje, kuri gali būti panirusi po vandeniu.
- **ĮSPĖJIMAS:** stenkitės nenaudoti šio gaminio griaustinio metu. Gali būti mažai tikėtinas elektros smūgio pavojus dėl žaibo.
- **ĮSPĖJIMAS:** Naudokite tik IEC/EN 60825-1:2014 I klasės SFP modulius, ir dėl saugumo nežiūrėkite tiesiai į šviesolaidinių kabelių galus.
- **ĮSPĖJIMAS:** Siekiant išlaikyti saugumą ir užtikrinti priešgaisrinę saugą, standžiųjų diskų dėklai su arba be standžiųjų diskų turi būti visada įstatyti į vidų.
- **ĮSPĖJIMAS:** Norėdami sumažinti sužeidimo dėl elektros smūgio riziką, nuimkite visus maitinimo laidus, kad visiškai atjungtumėte maitinimą iš sistemos.

Įspėjimas dėl baterijų (jei yra)

1. Saugokite elementus ar baterijas nuo karščio ar liepsnos poveikio. Nelaikykite tiesioginėje saulės šviesoje.
2. Įsigykite gamintojo rekomenduojamą bateriją. Įdėjus netinkamo tipo kyla sprogimo pavojus.

Elektros saugos informacija (jei yra)

1. Reikia, kad atitiktų įtampos, dažnio ir srovės reikalavimai, nurodyti ant gamintojo duomenų plokštelės. Jei nėra paisoma apribojimų, prijungus prie kitokio, nei nurodyta maitinimo šaltinio, gali veikti netinkamai, bus sugadinta įranga ar kils gaisro pavojus.
2. Šioje įrangoje nėra dalių, kurių priežiūros darbus turėtų atlikti operatorius. Priežiūros darbus turi atlikti kvalifikuotas techninės priežiūros specialistas.
3. Ši įranga pateikiama su atjungiamu maitinimo kabeliu, kuris turi integruotą apsauginį įžeminimo laidą, skirtą jungti į įžemintą apsauginį lizdą.
   a. Nekeiskite maitinimo kabelio neatitinkančiu patvirtintojo tipo. Jokiu būdu nenaudokite adapterio kištuko 2 laidų lizdui, nes taip bus panaikintas įžeminimo laido vientisumas.
   b. Reikia naudoti įžeminimo laidą su įranga kaip apsauginę priemonę. Modifikuojant ar netinkamai naudojant, galima patirti smūgį, dėl kurio galimi rimti sužalojimai ar mirtis.
   c. Prieš jungdami įrangą, kreipkitės į kvalifikuotą elektriką ar gamintoją, jei kiltų klausimų apie montavimą.
   d. Apsauginis įžeminimas yra per nurodytąjį AC adapterį. Montuojant pastate, turi būti tinkama rezervinė apsauga, nuo trumpojo jungimo.
   e. Būtina įrengti apsaugę jungtį, atitinkančią vietinius šalies elektros instaliacijos įrengimo taisykles ir reglamentus.

Teiginys dėl spinduliuotės poveikio
- Šią įrangą reikia sumontuoti ir naudoti mažiausiai 20 cm atstumu nuo radiatoriaus ir jūsų kūno.
- Šio siųstuvo negalima statyti šalia ar eksploatuoti kartu su kita antena ar siųstuvu.

Darbinio dažnio juostos (MHz): 2400-2483.5
Didž. RF atiduodama galia: ≤ 20 dBm

Atitikties deklaracija
Šiuo dokumentu UBIQUITI nurodo, kad šis įrenginys, UNAS-Pro-8, atitinka direktyvų 2014/53/ES, 2014/30/ES, 2014/35/ES Įtaiso programinė įranga negali daryti poveikio RED atitikčiai net juo atveju, jeigu programinė įranga yra keičiama arba papildoma. pagrindinius reikalavimus bei kitas susijusias nuostatas. Visas ES atitikties deklaracijos tekstas ir išsami informacija apie atitiktį pateikiama šiuo interneto adresu: **ui.com/compliance**

Ubiquiti International Holding B.V.
Ekkersrijt 3102, Son, Netherlands

LV

Drošības paziņojumi (ja attiecināms)

1. Izlasiet, ievērojiet un saglabājiet šos norādījumus.
2. Ievērojiet visus brīdinājumus.
3. Izmantojiet tikai ražotāja ieteiktās pierīces/piederumus.

- **BRĪDINĀJUMS:** nepietiekama ventilācija var izraisīt ugunsbīstamību. Nodrošiniet vismaz 20 mm brīvas vietas pie ventilācijas atverēm, lai gaisa plūsma būtu pietiekama.
- **BRĪDINĀJUMS:** lai samazinātu uguns un elektrošoka risku, nepakļaujiet šo produktu lietus vai mitruma ietekmei.
- **BRĪDINĀJUMS:** nelietojiet šo produktu vietās, kas var iegrimt ūdenī.
- **BRĪDINĀJUMS:** nelietojiet šo produktu negaisa laikā. Pastāv neliels risks, ka zibens var izraisīt elektrošoku.
- **BRĪDINĀJUMS:** izmantojiet tikai IEC/EN 60825-1:2014 klases I SFP moduļus un drošības nolūkos nevērsiet skatienu tieši uz šķiedru kabeļu galiem.
- **BRĪDINĀJUMS:** lai uzturētu drošību un gādātu par ugunsdrošību, vienmēr jābūt uzstādītiem cieto disku paliktņiem ar cietajiem diskiem vai bez tiem.
- **BRĪDINĀJUMS:** lai samazinātu elektrošoka izraisītu traumu risku, izraujiet visus elektrības vadus, pilnībā atslēdzot strāvu no sistēmas.

Baterijas brīdinājums (ja attiecināms)

1. Nepakļaujiet elementus vai baterijas siltuma vai uguns iedarbībai. Neuzglabājiet tiešā saules gaismā.
2. Iegādājieties ražotāja ieteikto akumulatoru. Aizstājot ar nepareiza tipa akumulatoru, rodas sprādzienbīstamība.

Elektrodrošības informācija (ja attiecināms)

1. Jāievēro atbilstība sprieguma, frekvences un strāvas prasībām, kas norādītas ražotāja uzlīmē. Pieslēgšana pie barošanas avota, kas atšķiras no norādītā, var izraisīt kļūmīgu darbību, ierīces bojājumus vai aizdegšanās risku, ja netiek ievēroti ierobežojumi.
2. Šajā ierīcē nav detaļu, kuru apkopi var veikt operators. Apkopi drīkst veikt tikai kvalificēts speciālists.
3. Šīs ierīces komplektācijā ir atvienojams strāvas kabelis, kurā ir integrēts zemējuma vads, kas paredzēts savienojumam ar zemētu kontaktrozeti.
   a. Neaizstājiet šo kabeli ar citu kabeli, kas neatbilst apstiprinātajam tipam. Nekad neizmantojiet adaptera spraudni, lai pievienotu to divu vadu kontaktrozetei, jo tādējādi tiks izjaukts zemējuma vada savienojums.
   b. Saskaņā ar drošības sertifikātu šī ierīce jāpievieno, izmantojot zemējuma vadu, pārveidojumi un nepareiza izmantošana var izraisīt elektrošoku, kā sekas ir smagi vai nāvējoši ievainojumi.
   c. Ja jums rodas jautājumi par uzstādīšanu, pirms ierīces pievienošanas sazinieties ar kvalificētu elektriķi vai ražotāju.
   d. Aizsargzemējumu nodrošina norādītais maiņstrāvas adapteris. Ēkas elektroinstalācijai jānodrošina atbilstoša papildu aizsardzība pret īssavienojumu.
   e. Jāuzstāda aizsargājoši savienojumi saskaņā ar attiecīgās valsts elektroinstalācijas noteikumiem un reglamentējošām prasībām.

Paziņojums par starojuma ietekmi
- Šis aprīkojums jāuzstāda un jāizmanto, ievērojot vismaz 20 cm attālumu starp starojuma avotu un jūsu ķermeni.
- Šo raidītāju nedrīkst novietot blakus vai izmantot kopā ar jebkādu citu antenu vai raidītāju.

Darbības frekvenču joslas (MHz): 2400-2483.5
Maksimālā radiofrekvences izejas jauda: ≤ 20 dBm

Atbilstības deklarācija
Ar šo UBIQUITI paziņo, ka šī ierīce UNAS-Pro-8 atbilst direktīvu 2014/53/ES, 2014/30/ES, 2014/35/ES Ierīces programmatūra nevar ietekmēt atbilstību RED, pat ja programmatūra tiek mainīta vai nomainīta. būtiskajām prasībām un citiem atbilstošajiem noteikumiem. Pilns ES atbilstības deklarāciju teksts un detalizēta informācija par atbilstību ir pieejama tīmekļa vietnē: **ui.com/compliance**

Ubiquiti International Holding B.V.
Ekkersrijt 3102, Son, Nīderlande

NL

Veiligheidsmeldingen (indien van toepassing)
1. Lees, volg en bewaar deze instructies.
2. Houd u aan alle waarschuwingen.
3. Gebruik alleen hulpstukken/accessoires die door de fabrikant zijn gespecificeerd.
- **WAARSCHUWING:** Het niet voorzien in de juiste ventilatie kan brandgevaar veroorzaken. Houd ten minste 20 mm ruimte naast de ventilatiegaten voor voldoende luchtstroom.
- **WAARSCHUWING:** Stel dit product niet bloot aan regen of vocht om het risico op brand of elektrische schokken te verminderen.
- **WAARSCHUWING:** Gebruik dit product niet op een plaats die onder water kan lopen.
- **WAARSCHUWING:** Vermijd het gebruik van dit product tijdens onweer. Er bestaat een klein risico op elektrische schokken door blikseminslag.
- **WAARSCHUWING:** Gebruik uitsluitend IEC/EN 60825-1:2014 Klasse I SFP-modules en wat betreft de veiligheid zorg ervoor dat u niet direct in de uiteinden van de vezelkabel staart.
- **WAARSCHUWING:** Om veiligheid en brandveiligheid te garanderen moeten harde schijflades met of zonder harde schijven altijd geïnstalleerd zijn.
- **WAARSCHUWING:** Om het risico op letsel door elektrische schokken te verkleinen, dient u alle netsnoeren los te koppelen om de voeding volledig van het systeem af te sluiten.

Batterijwaarschuwing (indien van toepassing)
1. Stel cellen of batterijen niet bloot aan hitte of open vuur. Vermijd het opslaan in direct zonlicht.
2. Aankoop batterij aanbevolen door fabrikant. Explosiegevaar indien vervangen met een onjuist type.

Informatie elektrische veiligheid (indien van toepassing)
1. Naleving is vereist met betrekking tot spanning, frequentie en stroomvereisten zoals aangegeven op het etiket van de fabrikant. Aansluiting op een andere stroombron dan de gespecificeerde kan leiden tot een onjuiste werking, schade aan de apparatuur of brandgevaar als de beperkingen niet in acht worden genomen.
2. Er zitten geen onderdelen in deze apparatuur die door de gebruiker kunnen worden onderhouden. Onderhoud mag alleen worden uitgevoerd door een gekwalificeerde servicetechnicus.
3. Deze apparatuur is voorzien van een afneembare voedingskabel met een geïntegreerde kabel voor veiligheidsaarding voor aansluiting op een geaard stopcontact.
   a. Vervang de voedingskabel niet door een andere dan het meegeleverde goedgekeurde type. Gebruik nooit een adapterstekker om op een 2-draads stopcontact aan te sluiten, omdat dit de continuïteit van de aardingsdraad tenietdoet.
   b. De apparatuur vereist het gebruik van de aardingsdraad als onderdeel van de veiligheidscertificering. Wijziging of verkeerd gebruik kan schokgevaar opleveren dat kan leiden tot ernstig letsel of de dood.
   c. Neem contact op met een gekwalificeerde elektricien of de fabrikant als er vragen zijn over de installatie voordat u de apparatuur aansluit.
   d. Beschermende aarding wordt geleverd door de vermelde AC-adapter. De installatie in het gebouw moet zorgen voor een passende kortsluitbeveiliging.
   e. De beschermende bonding moet worden geïnstalleerd in overeenstemming met de plaatselijke nationale regels en voorschriften voor de bedrading.

Verklaring blootstelling aan straling
- Deze apparatuur moet worden geïnstalleerd en bediend met een minimale afstand van 20 cm tussen de radiator en uw lichaam.
- Deze transmitter mag niet worden gebruikt in combinatie met een andere antenne of transmitter.

Frequentiebanden tijdens gebruik (MHz): 2400-2483.5
Maximaal RF-uitgangsvermogen: ≤ 20 dBm

Conformiteitsverklaring
UBIQUITI verklaart hierbij dat dit apparaat, UNAS-Pro-8 voldoet aan de essentiële vereisten en andere relevante voorwaarden uit de Europese richtlijnen 2014/53/EU, 2014/30/EU, 2014/35/EU. De software van het apparaat kan de conformiteit met de RED,zelfs als de software is veranderd of vervangen. De volledige EU-conformiteitsverklaring en gedetailleerde nalevingsinformatie vindt u op **ui.com/compliance**
Ubiquiti International Holding B.V.
Ekkersrijt 3102, Son, Netherlands

PL

Informacje o bezpieczeństwie (jeśli dotyczy)
1. Przeczytaj niniejsze instrukcje, postępuj zgodnie z nimi i zachowaj je.
2. Przestrzegaj wszystkich ostrzeżeń.
3. Używaj wyłącznie akcesoriów określonych przez producenta.
- **OSTRZEŻENIE:** niezapewnienie odpowiedniej wentylacji może spowodować zagrożenie pożarowe. Aby zapewnić odpowiedni przepływ powietrza, należy zachować co najmniej 20 mm wolnej przestrzeni obok otworów wentylacyjnych.
- **OSTRZEŻENIE:** aby zmniejszyć ryzyko pożaru lub porażenia prądem elektrycznym, należy chronić ten produkt przed deszczem lub wilgocią.
- **OSTRZEŻENIE:** nie należy używać tego produktu w miejscu, które może zostać zanurzone w wodzie.
- **OSTRZEŻENIE:** nie należy używać tego produktu podczas burzy z wyładowaniami elektrycznymi. Występuje wówczas niewielkie ryzyko porażenia piorunem.
- **OSTRZEŻENIE:** Należy stosować wyłącznie moduły SFP klasy I IEC/EN 60825-1:2014, a dla bezpieczeństwa nie patrzeć bezpośrednio w końcówki kabli światłowodowych.
- **OSTRZEŻENIE:** W celu zachowania bezpieczeństwa i zapewnienia bezpieczeństwa pożarowego należy zawsze montować tacki na dyski twarde, niezależnie czy dyski są montowane czy nie.
- **OSTRZEŻENIE:** W celu zmniejszenia ryzyka porażenia prądem, należy usunąć wszystkie przewody zasilające, aby całkowicie odłączyć zasilanie od systemu.

Ostrzeżenie o baterii (jeśli dotyczy)
1. Nie wystawiać ogniw ani baterii na działanie ciepła lub ognia. Unikać przechowywania w miejscu nasłonecznionym.
2. Kupuj baterie zalecane przez producenta. Jeżeli zostanie wymieniona na niewłaściwy typ, pojawia się ryzyko wybuchu.

Informacje o bezpieczeństwie elektrycznym (jeśli dotyczy)
1. Napięcie, częstotliwość i natężenie prądu zasilania muszą być zgodne z wymaganiami podanymi przez producenta. Podłączenie do innego źródła zasilania niż określone powyżej może spowodować nieprawidłową pracę urządzenia, uszkodzić je lub stanowić zagrożenie pożarowe w przypadku nieprzestrzegania ograniczeń.
2. Wewnątrz urządzenia nie ma części, które można wymienić lub naprawić samodzielnie. Czynności serwisowe muszą być wykonywane wyłącznie przez wykwalifikowanego technika serwisowego.
3. W zestawie z urządzeniem znajduje się odłączany przewód zasilający z uziemieniem, który można podłączyć do uziemionego gniazdka elektrycznego.
   a. Nie należy zastępować dołączonego i zatwierdzonego przewodu zasilającego przewodem innego rodzaju. Nie wolno podłączać wtyku zasilacza do gniazdka na wtyki z dwoma bolcami, ponieważ w takim przypadku nie będzie można korzystać z funkcji uziemienia tego przewodu.
   b. Certyfikat bezpieczeństwa przewodu na zastosowanie wyłącznie w przypadku użycia przewodu z uziemieniem. Modyfikacja lub niewłaściwe użycie przewodu może stwarzać zagrożenie porażenia prądem, które może doprowadzić do poważnych obrażeń ciała lub śmierci..
   c. W razie wątpliwości dotyczących instalacji przed podłączeniem urządzenia należy skontaktować się z wykwalifikowanym elektrykiem lub jego producentem.
   d. Zasilacz sieciowy widoczny na liście zapewnia uziemienie ochronne. Odpowiednie zabezpieczenie zwarciowe powinno być zapewnione przez instalację obecną w budynku.
   e. Należy zapewnić połączenie ochronne zgodne z krajowymi przepisami i zasadami dotyczącymi okablowania.

Oświadczenie o narażeniu na promieniowanie
- Urządzenie to należy zainstalować i obsługiwać w odległości co najmniej 20 cm od ciała.
- Nadajnika tego nie można umieszczać w sąsiedztwie innych anten i nadajników ani używać go w połączeniu z innymi antenami i nadajnikami.

Pasma częstotliwości działania (MHz): 2400-2483.5
Maksymalna moc wyjściowa RF: ≤ 20 dBm

Deklaracja zgodności
Firma UBIQUITI oświadcza, że to urządzenie UNAS-Pro-8 jest zgodne z podstawowymi wymogami i właściwymi przepisami dyrektyw 2014/53/UE, 2014/30/UE, 2014/35/UE. Oprogramowanie urządzenia nie może wpływać na zgodność z RED, nawet w przypadku wymiany lub zastąpienia oprogramowania. Pełny tekst deklaracji zgodności UE i szczegółowe informacje o zgodności są dostępne pod tym adresem internetowym: **ui.com/compliance**
Ubiquiti International Holding B.V.
Ekkersrijt 3102, Son, Niderlandy

PT

Avisos de segurança (se aplicável)
1. Leia, siga e guarde estas instruções.
2. Preste atenção a todos os avisos.
3. Utilize apenas acessórios especificados pelo fabricante.
- **AVISO:** a incapacidade de fornecer a ventilação adequada pode provocar risco de incêndio. Mantenha, pelo menos, 20 mm de distância dos orifícios de ventilação para obter o fluxo de ar adequado.
- **AVISO:** para reduzir o risco de incêndio ou choques elétricos, não exponha este produto à chuva ou à humidade.
- **AVISO:** não utilize este produto em locais onde possa ficar submerso por água.
- **AVISO:** evite utilizar este produto durante trovoadas. Existe o risco reduzido de choques elétricos provocados por relâmpagos.
- **AVISO:** Utilize apenas Módulos SFP de Classe I IEC/EN 60825-1:2014, e, por segurança, certifique-se que não olha diretamente nas extremidades do cabo fibra.
- **AVISO:** Para manter a segurança e assegurar segurança contra incêndio, os tabuleiros do disco rígido com ou sem discos rígidos devem estar instalados sempre.
- **AVISO:** Para reduzir o risco de lesão por choque elétrico, retire todos os cabos de alimentação para desligar completamente o sistema.

Aviso da bateria (se aplicável)
1. Não exponha as células ou baterias ao calor ou fogo. Evite guardar à luz solar direta.
2. Adquira a bateria recomendada pelo fabricante. Risco de explosão se for substituída por outra de tipo incorrecto.

Informações sobre segurança elétrica (se aplicável)
1. É necessário cumprir as indicações sobre tensão e frequência e as exigências atuais no rótulo do fabricante. Estabelecer ligação com uma fonte de alimentação diferente das especificadas pode resultar num funcionamento incorreto, provocar danos no equipamento ou risco de incêndio, caso as restrições não sejam cumpridas.
2. Não existem peças que possam ser reparadas pelo operador no interior deste equipamento. A reparação deve ser realizada apenas por um técnico qualificado.
3. Este equipamento é fornecido com um cabo de alimentação amovível, que possui um fio de segurança integral com ligação à terra que deve ser ligado a uma tomada de segurança com ligação à terra.
   a. Não substitua o cabo de alimentação por um que não seja do tipo aprovado fornecido. Nunca utilize uma ficha adaptadora para ligar a uma tomada sem ligação à terra, pois isto afeta a continuidade do fio terra.
   b. O equipamento requer a utilização do fio terra como parte da certificação de segurança, pois a modificação ou a utilização incorreta pode provocar risco de choque elétrico que pode resultar em lesões graves ou morte.
   c. Contacte um eletricista qualificado ou o fabricante antes de ligar o equipamento, caso tenha dúvidas sobre a instalação.
   d. A ligação à terra de proteção é fornecida pelo transformador de CA indicado. A rede elétrica do edifício deve oferecer a proteção de apoio para curtos-circuitos adequada.
   e. A ligação protetora deve ser instalada de acordo com as normas e regulamentos nacionais locais sobre ligações.

Declaração de exposição à radiação
- este equipamento deve ser instalado e utilizado mantendo uma distância mínima de 20 cm entre o radiador e o corpo do utilizador.
- Este transmissor não pode estar próximo nem funcionar em conjunto com outras antenas ou outros transmissores.

Bandas de frequência de funcionamento (MHz): 2400-2483.5
Potência de RF máx. ≤ 20 dBm

Declaração de conformidade
A UBIQUITI declara que este dispositivo, UNAS-Pro-8, está em conformidade com os requisitos essenciais e outras disposições relevantes das diretivas 2014/53/UE, 2014/30/UE, 2014/35/UE. O software do dispositivo não pode afetar a conformidade com o RED, mesmo se o software é alterado ou substituído. O texto da declaração de conformidade da UE e as informações sobre conformidade detalhadas estão disponíveis na íntegra através do seguinte endereço de Internet: **ui.com/compliance**
Ubiquiti International Holding B.V.
Ekkersrijt 3102, Son, Netherlands

RO

Notificări de siguranță (dacă este cazul)
1. Citiți, respectați și păstrați aceste instrucțiuni.
2. Țineți seama de toate avertismentele.
3. Utilizați numai dispozitive atașabile/accesorii specificate de producător.
- **AVERTISMENT:** Nefurnizarea unei ventilații corespunzătoare poate cauza pericol de incendiu. Păstrați o distanță de cel puțin 20 mm lângă orificiile de ventilație pentru un flux de aer adecvat.
- **AVERTISMENT:** Pentru a reduce riscul de incendiu sau electrocutare, nu expuneți acest produs la ploaie sau umezeală.
- **AVERTISMENT:** Nu utilizați acest produs în locuri care se pot scufunda în apă.
- **AVERTISMENT:** Evitați utilizarea acestui produs în timpul unei furtuni cu descărcări electrice. Există posibilitatea unui risc îndepărtat de electrocutare ca urmare a fulgerelor.
- **AVERTISMENT:** Utilizați doar module SFP care corespund clasei I conform IEC/EN 60825-1:2014, iar din motive de siguranță asigurați-vă că nu priviți direct în capetele cablului de fibră optică.
- **AVERTISMENT:** Pentru menținerea siguranței și pentru a garanta siguranța la incendiu, sertarele pentru unitățile hard disk, cu sau fără hard disk-uri, trebuie să fie permanent montate.
- **AVERTISMENT:** Pentru a reduce riscul de vătămare ca urmare a electrocutării, scoateți toate cablurile de alimentare pentru a deconecta complet alimentarea de la sistem.

Avertisment privind bateria (dacă este cazul)
1. Nu expuneți acumulatorii sau bateriile la căldură sau la foc. Evitați depozitarea la lumina directă a soarelui.
2. Achiziționați bateria recomandată de producător. Risc de explozie dacă este înlocuită cu un tip incorect.

Informații privind siguranța electrică (dacă este cazul)
1. Conformitatea este obligatorie cu privire la tensiune, frecvență și cerințele actuale indicate pe eticheta producătorului. Conectarea la o sursă de alimentare electrică diferită de cele specificate poate avea drept rezultat funcționarea necorespunzătoare, daune la echipament sau poate reprezenta un pericol de incendiu dacă restricțiile nu sunt respectate.
2. În interiorul acestui echipament nu există piese ce pot fi servisate de operator. Lucrările de service trebuie să fie executate exclusiv de un tehnician de service calificat.
3. Acest echipament este dotat cu un cablu de alimentare electrică detașabil care are un fir de legare la pământ integral pentru conexiunea la o priză de siguranță împământată.
   a. Nu înlocuiți cablul de alimentare electrică cu unul care nu este de tipul omologat indicat. Niciodată nu utilizați o fișă de adaptor pentru conexiunea la o priză cu 2 fire deoarece astfel se întrerupe continuitatea firului de legare la pământ.
   b. Echipamentul necesită utilizarea firului de legare la pământ ca parte a certificării pe partea de siguranță; modificările sau utilizarea necorespunzătoare pot reprezenta pericol de șoc, care poate avea drept rezultat accidentări grave sau decesul.
   c. Contactați un electrician calificat sau producătorul dacă aveți întrebări legate de instalare înainte de a conecta echipamentul.
   d. Legarea la pământ de protecție este asigurată de adaptorul de c.a. menționat. Instalația clădirii trebuie să ofere o protecție de rezervă corespunzătoare în caz de scurtcircuit.
   e. Trebuie instalată o legătură de protecție în conformitate cu regulile și reglementările naționale locale.

Declarație privind expunerea la radiații
- Acest echipament trebuie instalat și utilizat la o distanță de minimum 20 cm între radiator și corpul dvs.
- Acest transmițător nu trebuie să fie amplasat în aceeași locație sau utilizat împreună cu orice altă antenă sau alt transmițător.

Benzi de frecvență pentru funcționare (MHz): 2400-2483.5
Putere max. de ieșire RF: ≤ 20 dBm

Declarație de conformitate
Prin prezenta, UBIQUITI, declară că acest dispozitiv, UNAS-Pro-8, este conform cu cerințele esențiale și alte dispoziții relevante ale Directivelor 2014/53/UE, 2014/30/UE, 2014/35/UE. Software-ul dispozitivului nu poate afecta conformitatea cu RED (Directiva privind echipamentele radio), chiar și în cazul în care software-ul este modificat sau înlocuit. Textul complet al declarației de conformitate UE și informații detaliate despre conformitate sunt disponibile la următoarea adresă de internet: **ui.com/compliance**
Ubiquiti International Holding B.V.
Ekkersrijt 3102, Son, Țările de Jos

SE

Säkerhetsanvisningar (om tillämpligt)
1. Läs, följ och behåll de här instruktionerna.
2. Beakta alla varningar.
3. Använd endast bihang/tillbehör som anges av tillverkaren.
- **VARNING:** Underlåtenhet att tillhandahålla tillräcklig ventilation kan orsaka brandfara. Ha minst 20 mm fritt utrymme bredvid ventilationshål för tillräckligt luftflöde.
- **VARNING:** För att minska risken för brand eller elektriska stötar bör du undvika att produkten utsätts för regn eller fukt.
- **VARNING:** Använd inte produkten på en plats som kan bli nedsänkt i vatten.
- **VARNING:** Undvik att använda produkten vid åskväder. Det kan finnas en liten risk för elektriska stötar vid blixtnedslag.
- **VARNING:** Använd endast IEC/EN 60825-1:2014 Klass I SFP-moduler, och av säkerhetsskäl, se till att inte titta direkt in i fiberkabeländarna.
- **VARNING:** För att upprätthålla säkerheten och säkerställa brandsäkerheten ska hårddiskfacken med eller utan hårddiskar alltid installeras.
- **VARNING:** För att minska risken för skador från elektriska stötar, ta bort alla nätsladdar för att helt koppla bort strömmen från systemet.

Batterivarning (om tillämpligt)
1. Exponera inte celler eller batterier för hetta eller brand. Undvik förvaring i direkt solljus.
2. Köp batteri som rekommenderas av tillverkaren. Explosionsrisk om batteriet byts ut mot fel typ.

Information om elsäkerhet (om tillämpligt)
1. Efterlevnad med avseende på krav för spänning, frekvens och ström anges i tillverkarens etikett. Anslutning till en annan strömkälla än de angivna kan orsaka felaktig funktion, skador på utrustningen eller utgöra en brandrisk om begränsningarna inte följs.
2. Det finns inga delar som användaren kan serva inuti denna utrustning. Service bör endast utföras av en behörig servicetekniker.
3. Utrustningen är försedd med en löstagbar strömsladd som har en viktig skyddsjordledning avsedd för anslutning till ett jordat säkerhetsuttag.
   a. Byt inte ut strömsladden mot en som inte är av den godkända typen som tillhandahålls. Använd aldrig en adapterstickpropp för att ansluta till ett 2-trådsuttag eftersom detta förstör förbindelsen i jordledningen.
   b. Utrustningen kräver användning av jordledningen som en del av säkerhetscertifieringen. Modifiering eller felaktig användning kan innebära risk för stötar som kan resultera i allvarliga personskador eller dödsfall.
   c. Kontakta en behörig elektriker eller tillverkaren om du har frågor om installationen innan du ansluter utrustningen.
   d. Skyddande jordning ges av växelströmsadaptern i listan. Byggnadsinstallationen ska ge lämpligt kortslutningsskydd.
   e. Skyddande potentialutjämning måste installeras i enlighet med lokala, nationella regler och förordningar för kablage.

Meddelande om exponering för strålning
- Utrustningen bör installeras och användas med ett minsta avstånd på 20 cm mellan radiatorn och din kropp.
- Sändaren får inte placeras tillsammans med eller köras tillsammans med någon annan antenn eller sändare.

Frekvensband för drift (MHz): 2400-2483.5
Max RF-uteffekt: ≤ 20 dBm

Försäkran om överensstämmelse
Härmed försäkrar UBIQUITI att den här enheten, UNAS-Pro-8, efterlever de viktiga kraven och andra relevanta bestämmelser i direktiven 2014/53/EU, 2014/30/EU, 2014/35/EU. Enhetens programvara kan inte påverka överenstämmelsen med den RÖDA, även om programvaran ändras eller byts ut. Den fullständiga EU-försäkran om överensstämmelse och detaljerad information om efterlevnad är tillgänglig på följande internetadress: **ui.com/compliance**

Ubiquiti International Holding B.V.
Ekkersrijt 3102, Son, Nederländerna

SI

Varnostna obvestila (če je uporabno)
1. Preberite, upoštevajte in shranite ta navodila.
2. Upoštevajte vsa opozorila.
3. Uporabljajte samo nastavke/dodatno opremo v skladu z določili proizvajalca.
- **OPOZORILO:** če ne zagotovite ustreznega zračenja, lahko pride do požara. Pred prezračevalnimi luknjami mora biti najmanj 20 mm prostega prostora za ustrezen pretok zraka.
- **OPOZORILO:** da zmanjšate tveganje električnega udara ali požara, tega izdelka ne izpostavljajte dežju ali vlagi.
- **OPOZORILO:** tega izdelka ne uporabljajte na kraju, ki ga lahko preplavi voda.
- **OPOZORILO:** tega izdelka ne uporabljajte med nevihto z bliskanjem. Obstaja nevarnost električnega udara zaradi strele.
- **OPOZORILO:** Uporabljajte samo module SFP IEC/EN 60825-1:2014 razreda I, ter zaradi varnosti pazite, da ne boste gledali neposredno v konce vlaken.
- **OPOZORILO:** Da ohranite varnost in zagotovite požarno varnost, morajo pladnji za trde diske, z ali brez trdih diskov, biti vedno nameščeni.
- **OPOZORILO:** Za zmanjšanje tveganja za poškodbe zaradi električnega udara, odstranite vse napajalne kable, da popolnoma izključite napajanje sistema.

Opozorilo baterije (če je uporabno)
1. Celic ali baterij ne izpostavljati vročini ali ognju. Preprečiti shranjevanje na neposredni sončni svetlobi.
2. Priporočamo, da baterije kupite pri proizvajalcu. Tveganje eksplozije pri zamenjavi z nepravilnim tipom.

Informacije o električni varnosti (če je uporabno)
1. Zahteva se skladnost v zvezi z napetostjo, frekvenco in veljavnimi zahtevami, navedenimi na oznaki proizvajalca. Povezava z virom napajanja, ki ni naveden, lahko povzroči nepravilno delovanje, škodo na opremi ali nevarnost požara, če se ne upoštevajo omejitve.
2. V opremi ni delov, ki bi jih uporabnik lahko popravil sam. Servis lahko izvaja le usposobljen servisni tehnik.
3. Opremi je priložen snemljivi napajalni kabel z vgrajeno varnostno ozemljitveno povezavo, ki je namenjena povezavi z ozemljeno varnostno vtičnico.
   a. Napajalnega kabla ne nadomestite z vrsto kabla, ki ni navedena kot odobren. Adapterskega vtiča ne uporabljajte za povezavo z dvožično vtičnico, saj to prekine delovanje ozemljitvene povezave.
   b. V okviru certifikata o varnosti je z opremo treba uporabljati ozemljitveno povezavo, pri čemer lahko spreminjanje ali napačna uporaba privede do nevarnosti udara, ki lahko povzroči resno poškodbo ali smrt.
   c. Če imate vprašanja o namestitvi, se pred povezovanjem opreme obrnite na usposobljenega električarja ali izdelovalca.
   d. Zaščitno ozemljitev zagotavlja naveden AC-adapter. Oprema za namestitev v stavbah zagotovi ustrezno podporno zaščito pred kratkim stikom.
   e. Namestiti je treba zaščitno povezovanje za izenačitev potencialov v skladu z lokalnimi nacionalnimi pravilniki in predpisi o napeljavi.

Izjava o izpostavljenosti sevanju
- To opremo je treba namestiti in uporabljati tako, da je najmanjša razdalja med oddajnim telesom in vami 20 cm.
- Tega oddajnika ne smete namestiti poleg druge antene ali oddajnika oziroma ga ni dovoljeno uporabljati v takšni kombinaciji.

Frekvenčni pasovi delovanja (MHz): 2400-2483.5
Največja izhodna moč RF: ≤ 20 dBm

Izjava o skladnosti
Družba UBIQUITI izjavlja, da je ta naprava UNAS-Pro-8 v skladu z osnovnimi zahtevami in drugimi ustreznimi določbami direktiv 2014/53/EU, 2014/30/EU, 2014/35/EU. Programska oprema naprave ne more vplivati na skladnost z RED, tudi če se programska oprema spremeni ali zamenja. Celotno besedilo Izjave EU o skladnosti in podrobne informacije o skladnosti so na voljo na naslednjem spletnem mestu: **ui.com/compliance**
Ubiquiti International Holding B.V.
Ekkersrijt 3102, Son, Nizozemska

SK

Bezpečnostné informácie (ak sa používa)
1. Tieto pokyny si prečítajte, dodržiavajte ich a odložte si ich.
2. Venujte pozornosť všetkým varovaniam.
3. Používajte len prídavné zariadenia/príslušenstvo špecifikované výrobcom.
- **VAROVANIE:** Nedostatočná ventilácia môže spôsobiť nebezpečenstvo požiaru. Pri ventilačných otvoroch nechajte voľný priestor minimálne 20 mm, aby sa zabezpečilo primerané prúdenie vzduchu.
- **VAROVANIE:** Nevystavujte tento produkt dažďu ani vlhkosti, aby sa znížilo riziko požiaru alebo zásahu elektrickým prúdom.
- **VAROVANIE:** Tento produkt nepoužívajte na miestach, ktoré sa môžu ocitnúť pod vodou.
- **VAROVANIE:** Tento produkt nepoužívajte počas búrky s bleskami. Mohlo by to predstavovať vzdialené riziko zasiahnutia elektrickou energiou z blesku.
- **VAROVANIE:** Požívajte len moduly SFP, ktoré vyhovujú požiadavkám normy IEC/EN 60825-1:2014 Trieda I a kvôli bezpečnosti nepozerajte priamo na konce kábla s optickým vláknom.
- **VAROVANIE:** Na zachovanie bezpečnosti a zaistenie požiarnej bezpečnosti musia byť vždy nainštalované držiaky na pevný disk, s pevným diskom alebo bez neho.
- **VAROVANIE:** Aby ste znížili riziko poranenia v dôsledku zasiahnutia elektrickým prúdom, na úplné odpojenie napájania systému odpojte všetky napájacie káble.

Výstraha týkajúca sa batérie (ak sa používa)
1. Články ani batérie nevystavujte účinkom tepla ani ohňa. Vyhýbajte sa vystaveniu účinkom priameho slnečného žiarenia.
2. Zakúpte si batériu, ktorú odporúča výrobca. Riziko explózie, ak sa vymení za nesprávny typ.

Informácie o elektrickej bezpečnosti (ak sa používa)
1. Vyžaduje sa splnenie požiadaviek ohľadom napätia, frekvencie a elektrického prúdu uvedených na štítku výrobcu. Pripojenie k inému ako špecifikovanému napájaciemu zdroju môže zapríčiniť nesprávne fungovanie, poškodenie zariadenia alebo v prípade prekročenia obmedzení môže predstavovať nebezpečenstvo požiaru.
2. V tomto zariadení sa nenachádzajú žiadne diely, ktorých servis by mohla vykonať obsluhujúca osoba. Servis smie vykonávať výlučne kvalifikovaný servisný technik.
3. Toto zariadenie sa poskytuje z odpojiteľným sieťovým káblom, ktorý obsahuje integrovaný bezpečnostný uzemňovací vodič určený na zapojenie do uzemnenej bezpečnostnej zásuvky.
   a. Sieťový kábel nevymieňajte za iný, ktorý nebol dodaný ako schválený typ. Nepoužívajte adaptér na pripojenie k 2-vodičovej zásuvke. Prerušíte tým kontinuitu uzemňovacieho vodiča.
   b. Použitie uzemňovacieho vodiča so zariadením sa vyžaduje v rámci bezpečnostnej certifikácie. Úpravy alebo nesprávne používanie môžu predstavovať nebezpečenstvo zasiahnutia elektrickým prúdom, čo môže viesť k vážnemu zraneniu alebo smrti.
   c. V prípade otázok ohľadom inštalácie sa pred pripojením zariadenia obráťte na kvalifikovaného elektrikára alebo výrobcu.
   d. Ochranné uzemnenie je zabezpečené uvedeným AC adaptérom. Inštalácia v budove by mala zabezpečiť príslušnú záložnú ochranu pred skratovaním.
   e. Ochranné pospájanie musí byť nainštalované v súlade s miestnymi štátnymi pravidlami a nariadeniami pre elektroinštalácie.

Vyhlásenie o vystavení ožiareni
- Toto zariadenie sa musí inštalovať a obsluhovať tak, aby bola vzdialenosť medzi žiaričom a vaším telom minimálne 20 cm.
- Tento vysielač nesmie byť umiestnený ani sa nesmie obsluhovať spoločne so žiadnou inou anténou alebo vysielačom.

Prevádzkové frekvenčné pásma (MHz): 2400-2483.5
Max. VF výstupný výkon: ≤ 20 dBm

Vyhlásenie o zhode
Spoločnosť UBIQUITI týmto prehlasuje, že toto zariadenie UNAS-Pro-8 spĺňa základné požiadavky a ďalšie príslušné ustanovenia smerníc 2014/53/EÚ, 2014/30/EÚ, 2014/35/EÚ. Softvér zariadenia nemôže ovplyvniť zhodu s požiadavkami smernice o rádiových zariadeniach (RED), a to ani v prípade, že sa softvér zmení alebo vymení. Plné znenie vyhlásenia o zhode EÚ a podrobné informácie o súlade sú k dispozícii na nasledujúcej internetovej adrese: **ui.com/compliance**
Ubiquiti International Holding B.V.
Ekkersrijt 3102, Son, Holandsko

BG

Предупреждения за безопасност (ако са приложими)
1. Прочетете, спазвайте и съхранявайте тези инструкции.
2. Обърнете внимание на всички предупреждения.
3. Използвайте само приспособленията/аксесоарите, посочени от производителя.
- **ПРЕДУПРЕЖДЕНИЕ:** При липса на правилна вентилация има опасност от възникване на пожар. За осигуряване на подходящ въздушен поток дръжте на разстояние от поне 20 мм от вентилационните отвори.
- **ПРЕДУПРЕЖДЕНИЕ:** За намаляване на риска от пожар или токов удар не излагайте продукта на дъжд или влага.
- **ПРЕДУПРЕЖДЕНИЕ:** Не използвайте продукта на места, които могат да попаднат под вода.
- **ПРЕДУПРЕЖДЕНИЕ:** Избягвайте използването на продукта по време на гръмотевични бури. Може да има риск от дистанционен токов удар от светкавица.
- **ПРЕДУПРЕЖДЕНИЕ:** Използвайте само SFP модули от клас I по IEC/EN 60825-1:2014, и с цел безопасност внимавайте да не гледате директно в краищата на оптичния кабел.
- **ПРЕДУПРЕЖДЕНИЕ:** За поддържане на безопасност и подсигуряване на противопожарна защита кутиите за твърди дискове със или без твърди дискове винаги трябва да са монтирани.
- **ПРЕДУПРЕЖДЕНИЕ:** За намаляване на риска от нараняване от токов удар премахнете всички захранващи кабели, за да изключите напълно захранването от системата.

Предупреждение за батерията (ако е приложимо)
1. Не излагайте клетките или батериите на топлина или огън. Избягвайте съхранение на пряка слънчева светлина.
2. Купувайте батерии, препоръчани от производителя. Риск от експлозия при подмяна с неправилен тип батерии.

Информация за електрическа безопасност (ако е приложимо)
1. Изискванията за напрежение, честота и ток, посочени на етикета на производителя, следва да бъдат спазвани. Свързване към източници на захранване, различни от посочените, може да доведе до неправилна работа, повреждане на оборудването или опасност от пожар в случай на неспазване на ограниченията.
2. В оборудването няма части, изискващи обслужване от оператор. Сервизно обслужване трябва да се извършва само от квалифицирани техници.
3. Това оборудване е снабдено с подвижен захранващ кабел, който има интегриран защитен заземителен проводник, предназначен за свързване към заземен предпазен изход.
   а. Не подменяйте захранващия кабел с кабел, различен от предоставения одобрен тип. Никога не използвайте преходен щепсел за свързване към 2-проводников изход, тъй като това ще компрометира заземяването.
   б. Сертификатът за безопасност на оборудването налага използване на заземителен проводник, като модификацията или неправилната му употреба може да създаде опасност от токов удар, който да доведе до сериозно нараняване или смърт.
   в. Свържете се с квалифициран електротехник или с производителя, ако имате въпроси относно монтажа, преди да свържете оборудването.
   г. Защитното заземяване се осигурява от посочения променливотоков адаптер. Сградната инсталация следва да е осигурена с подходяща резервна защита от късо съединение.
   д. Защитните връзки трябва да бъдат инсталирани в съответствие с местни национални правила и регламенти за окабеляване.

Декларация за излагане на радиация
- Това оборудване трябва да се монтира и експлоатира на минимално разстояние от 20 см между излъчвателя и вашето тяло.
- Този предавател не трябва да бъде позициониран до или експлоатиран заедно с други антени или предаватели.

Работна честота (MHz): 2400-2483.5
Максимална излъчвана радиочестотна мощност: ≤ 20 dBm

Декларация за съответствие
С настоящото UBIQUITI декларира, че това устройство, UNAS-Pro-8, съответства на съществените изисквания и другите приложими предписания на Директиви 2014/53/EC, 2014/30/EC, 2014/35/EC. Устройството има софтуер, който не може да повлияе върху съответствието с Директивата за радиосъоръженията (RED) дори ако бъде променен или подменен. Пълният текст на ЕС Декларацията за съответствие и подробна информация за съответствието е налична на следния интернет адрес: **ui.com/compliance**
Убикуити Интернешънъл Холдинг Б.В. (Ubiquiti International Holding B.V.)
Ekkersrijt 3102, Son, Нидерландия

HU

Biztonsági megjegyzések (ha vannak)
1. Olvassa el, kövesse és tartsa be ezeket az utasításokat.
2. Vegye figyelembe az összes figyelmeztetést.
3. Csak a gyártó által meghatározott csatolmányokat/tartozékokat használja.
- **FIGYELMEZTETÉS:** A megfelelő szellőzés elmulasztása tűzveszélyt okozhat. A megfelelő légáramlás érdekében hagyjon legalább 20 mm szabad helyet a szellőzőnyílások mellett.
- **FIGYELMEZTETÉS:** A tűz vagy áramütés kockázatának csökkentése érdekében ne tegye ki a terméket esőnek vagy nedvességnek.
- **FIGYELMEZTETÉS:** Ne használja ezt a terméket olyan helyen, ahol víz alá kerülhet.
- **FIGYELMEZTETÉS:** Kerülje a termék használatát vihar idején. Fennállhat a villámcsapás miatti áramütés veszélye.
- **FIGYELMEZTETÉS:** Csak IEC/EN 60825-1:2014 I. osztályú SFP-modulokat használjon, és a biztonság érdekében ügyeljen arra, hogy ne nézzen közvetlenül az üvegszálas kábelek végébe.
- **FIGYELMEZTETÉS:** A biztonság és a tűzbiztonság érdekében a merevlemez-tálcákat merevlemezzel vagy anélkül mindig telepíteni kell.
- **FIGYELMEZTETÉS:** Az áramütés okozta sérülések kockázatának csökkentése érdekében húzza ki az összes tápkábelt, hogy teljesen lekapcsolja a rendszert.

Akkumulátor figyelmeztetés (ha van)
1. Ne tegye ki a cellákat vagy akkumulátorokat hőnek vagy tűznek. Kerülje a közvetlen napfényben való tárolást.
2. Vásároljon gyártó által ajánlott akkumulátort. Nem megfelelő típusúra cserélve robbanásveszély áll fenn.

Elektromos biztonsági információk (ha van)
1. Meg kell felelni a gyártó címkéjén feltüntetett feszültség-, frekvencia- és áramkövetelményeknek. A megadottaktól eltérő áramforráshoz való csatlakoztatás helytelen működéshez, a berendezés károsodásához vagy tűzveszélyhez vezethet, ha nem tartják be a korlátozásokat.
2. Ebben a berendezésben nincsenek kezelő által javítható alkatrészek. A szervizelést csak szakképzett szerviztechnikus végezheti.
3. Ez a berendezés egy lecsatolható tápkábellel van ellátva, amely beépített biztonsági földelővezetékkel rendelkezik, amelyet földelt biztonsági aljzathoz kell csatlakoztatni.
   a. Ne cserélje ki a tápkábelt olyanra, amely nem mellékelt jóváhagyott típus. Soha ne használjon adapterdugót a 2 vezetékes aljzathoz való csatlakoztatáshoz, mert ez megsérti a földelő vezeték folytonosságát.
   b. A berendezés a biztonsági tanúsítvány részeként megköveteli a földelővezeték használatát, a módosítás vagy a helytelen használat áramütésveszélyt jelenthet, amely súlyos sérülést vagy halált okozhat.
   c. Ha kérdése van a telepítéssel kapcsolatban, a berendezés csatlakoztatása előtt forduljon szakképzett villanyszerelőhöz vagy a gyártóhoz.
   d. A védőföldelést a listán szereplő AC adapter biztosítja. A beépített szigetelésnek megfelelő rövidzárlat elleni védelmet kell biztosítania.
   e. A védőkötést a helyi nemzeti huzalozási szabályoknak és előírásoknak megfelelően kell beszerelni.

Sugárterhelési nyilatkozat
- Ezt a berendezést úgy kell felszerelni és üzemeltetni, hogy a sugárforrás és a teste között legalább 20 cm távolság legyen.
- Ezt az adót nem szabad más antennával vagy adóval egy helyen elhelyezni, illetve azzal együtt működtetni.

Működési frekvencia (MHz): 2400-2483.5
Max. RF kimeneti teljesítmény: ≤ 20 dBm

Megfelelőségi nyilatkozat
Az UBIQUITI ezennel kijelenti, hogy ez az UNAS-Pro-8 eszköz megfelel a 2014/53/EU, 2014/30/EU, 2014/35/EU. A készülék olyan szoftverrel rendelkezik, amely nem befolyásolja a RED-nek való megfelelőséget, még akkor sem, ha a szoftvert megváltoztatják vagy kicserélik. Az EU-megfelelőségi nyilatkozat teljes szövege és a részletes megfelelőségi információk a következő internetcímen érhetők el: **ui.com/compliance**
Ubiquiti International Holding B.V.
Ekkersrijt 3102, Son, Hollandia

DK

Sikkerhedsmeddelelser (hvis relevant)
1. Læs, følg og gem disse anvisninger.
2. Vær opmærksom på alle advarsler.
3. Anvend kun tilslutninger/tilbehør der er specificeret af fabrikanten.
- **ADVARSEL:** Utilstrækkelig ventilation kan forårsage brandfare. Hold mindst 20 mm frit rum ved siden afventilationshullerne for at opnå tilstrækkelig luftstrømning.
- **ADVARSEL:** For at reducere risikoen for elektrisk stød, udsæt ikke dette produkt for regn eller fugt.
- **ADVARSEL:** Brug ikke dette produkt på steder, hvor det kan komme under vand.
- **ADVARSEL:** Undgå at bruge dette produkt i tordenvejr. Der kan være en svag risiko for elektrisk stød fra lynnedslag.
- **ADVARSEL:** Brug kun IEC/EN 60825-1:2014 Klasse I SFP-moduler, og af hensyn til sikkerheden må du ikke se direkte ind i fiberkablets ender.
- **ADVARSEL:** For at opretholde sikkerheden og undgå risiko for brand, skal der altid installeres harddiskbakker med eller uden harddiske.
- **ADVARSEL:** For at reducere risikoen for skader som følge af elektrisk stød, skal du fjerne alle netledninger for helt at afbryde strømmen fra systemet.

Batteriadvarsel (hvis relevant)
1. Udsæt ikke celler eller batterier for varme eller ild. Undgå opbevaring i direkte sollys.
2. Køb kun batterier, der anbefales af fabrikanten. Der er fare for eksplosion, hvis det udskiftes med en forkert type.

Elektrisk sikkerhedsinformation (hvis relevant)
1. Kravene til spænding, frekvens og strøm oplyst på produktetiketten skal overholdes. Tilslutning til en anden strømkilde end den specificerede kan resultere i ukorrekt drift, beskadigelse af udstyret eller udgøre en brandfare, hvis kravene ikke overholdes.
2. Der er ingen dele inde i dette udstyr, der skal vedligeholdes af brugeren. Der må kun udføres service af en kvalificeret tekniker.
3. Dette udstyr er forsynet med en aftagelig netledning, som har en integreret sikkerhedsjordledning beregnet til tilslutning til en jordet sikkerhedsstikkontakt.
   a. Udskift ikke netledningen med en, der ikke er af den medfølgende, godkendte type. Brug aldrig et adapterstik til at tilslutte til en ikke-jordet stikkontakt, da dette vil afbrydejordforbindelsen.
   b. Udstyret kræver brug af jordkablet, som en del af sikkerhedscertificeringen, da ændringer eller forkert brug ellers kan medføre risiko for elektrisk stød, der kan resultere i alvorlig personskade eller død.
   c. Kontakt en kvalificeret elektriker eller fabrikanten, hvis der er spørgsmål om installationen, inden udstyret tilsluttes.
   d. Den listede AC-adapter har beskyttelsesjord. Bygningsinstallationen skal give passende backup and kortslutningsbeskyttelse.
   e. Beskyttelsen ved sammenkoblingen skal udføres i overensstemmelse med lokale, nationale regler og forskrifter for montering.

Erklæring om udstrålingseksponering
- Dette udstyr skal monteres og betjenes med en afstand på mindst 20 cm mellem udstrålingskilden og din krop.
- Denne sender må ikke placeres sammen med, eller drives sammen med en anden antenne eller sender.

Driftsfrekvens (MHz): 2400-2483.5
Maks. RF-udgangseffekt: ≤ 20 dBm

Overensstemmelseserklæring
Hermed erklærer UBIQUITI, at denne enhed, UNAS-Pro-8, er i overensstemmelse med de væsentlige krav og andre relevante bestemmelser i direktiverne 2014/53/EU, 2014/30/EU, 2014/35/EU. Enheden har software, der ikke kan påvirke overensstemmelsen med RED, selvom softwaren ændres eller udskiftes. Den fulde tekst af EU-overensstemmelseserklæringen og detaljeret overensstemmelsesinformation er tilgængelig på følgende internetadresse: **ui.com/compliance**

Ubiquiti International Holding B.V.
Ekkersrijt 3102, Son, Holland

NO

Merknader for sikkerhet (dersom aktuelt)
1. Les, følg, og behold denne instruksjonen.
2. Følg alle advarsler.
3. Bruk kun deler/tilbehør som er spesifisert av produsenten.
- **ADVARSEL:** Ved å ikke sørge for tilstrekkelig ventilasjon kan man forårsake brannfare. Hold minst 20 mm klaring ved siden av ventilasjonshullene for tilstrekkelig luftstrøm.
- **ADVARSEL:** For å redusere risikoen for brann eller elektrisk støt, må produktet ikke utsettes for regn eller fuktighet.
- **ADVARSEL:** Ikke bruk dette produktet på steder som kan havne nedi vann.
- **ADVARSEL:** Unngå å bruke dette produktet under tordenvær. Det kan være en liten risiko for at elektrisk støt oppstår ved kontakt med lyn.
- **ADVARSEL:** Bruk kun IEC/EN 60825-1:2014 Klasse I SFP-moduler, og sørg for at du ikke ser direkte inn i ender på fiberkablene.
- **ADVARSEL:** For å opprettholde sikkerheten og ivareta brannsikkerheten, må brettet til harddisken, både med eller uten harddisker, være installert til enhver tid.
- **ADVARSEL:** For å redusere risikoen for at elektrisk støt fører til skade, må alle strømledninger fjernes for å koble systemet helt vekk fra strøm.

Advarsel for batteri (dersom aktuelt)
1. Ikke utsett celler eller batterier for varme eller ild. Unngå oppbevaring i direkte sollys.
2. Kjøp batteri anbefalt av produsenten. Fare for eksplosjon dersom den erstattes med feil type.

Informasjon om elektrisk sikkerhet (dersom aktuelt)
1. Overholdelse er påkrevd med hensyn til krav for spenning-, frekvens og strøm angitt på produsentens etikett. Tilkobling til en annen strømkilde enn de som er spesifisert kan føre til feil drift, skade på utstyret eller utgjøre en brannfare hvis begrensningene ikke følges.
2. Det er ingen deler på innsiden av dette systemet som kan repareres av operatøren. Service skal kun utføres av en kvalifisert servicetekniker.
3. Enheten er utstyrt med en avtakbar strømledning som har en integrert jordet ledning for sikkerhet, og er beregnet for tilkobling til et jordet suttak.
   a. Ikke bytt ut strømledningen med en strømledning som ikke er godkjent slik den medfølgende godkjente typen. Bruk aldri en adapterplugg til å koble til en toleder stikkontakt, da dette vil ødelegge kontinuiteten til ledningen som er jordet.
   b. Utstyret krever bruk av jordet ledning som en del av sikkerhetssertifiseringen, og modifisering eller feil bruk kan gi støtfare som kan resultere i alvorlig personskade eller død.
   c. Hvis det er spørsmål om installasjonen før du kobler til utstyret, må du kontakte en kvalifisert elektriker eller produsenten.
   d. Beskyttende jording leveres av oppført AC-adapter. Bygningsinstallasjon skal gi en hensiktsmessig sikring for kortslutning.
   e. Beskyttende bindemiddel må installeres i samsvar med lokale og nasjonale ledningsregler og forskrifter.

Erklæring om strålingseksponering
- Dette utstyret bør installeres og brukes med en minimumsavstand på 20 cm mellom radiatoren og kroppen din.
- Denne senderen må ikke samlokaliseres eller fungere sammen med noen annen antenne eller sender.

Driftsfrekvens (MHz): 2400-2483.5
Maks. RF utgangseffekt: ≤ 20 dBm

Samsvarserklæring
Herved erklærer UBIQUITI at denne enheten, UNAS-Pro-8, er i samsvar med de grunnleggende kravene og andre relevante bestemmelser i direktivene 2014/53/EU, 2014/30/EU, 2014/35/EU. Enheten har en programvare som ikke kan påvirke samsvar med RED, selv om programvaren endres eller erstattes. Den fullstendige teksten til EU-samsvarserklæringen og detaljert samsvarsinformasjon er tilgjengelig på følgende Internett-adresse: **ui.com/compliance**

Ubiquiti International Holding B.V.
Ekkersrijt 3102, Son, Nederland

UK

Safety Notices (if applicable)
1. Read, follow, and keep these instructions.
2. Heed all warnings.
3. Only use attachments/accessories specified by the manufacturer.
- **WARNING:** Failure to provide proper ventilation may cause fire hazard. Keep at least 20 mm of clearance next to the ventilation holes for adequate airflow.
- **WARNING:** To reduce the risk of fire or electric shock, do not expose this product to rain or moisture.
- **WARNING:** Do not use this product in location that can be submerged by water.
- **WARNING:** Avoid using this product during an electrical storm. There may be a remote risk of electric shock from lightning.
- **WARNING:** Use only IEC/EN 60825-1:2014 Class I SFP Modules, and for safety ensure not to look directly into fiber cable ends.
- **WARNING:** To maintain safety and ensure fire safety, hard drive trays with or without hard drives, must be installed at all times.
- **WARNING:** To reduce the risk of injury from electric shock, remove all power cords to completely disconnect power from the system.

Battery Warning (if applicable)
1. Do not expose cells or batteries to heat or fire. Avoid storage in direct sunlight.
2. Purchase battery recommended by manufacturer. Risk of explosion if replaced with incorrect type.

Electrical Safety Information (if applicable)
1. Compliance is required with respect to voltage, frequency, and current requirements indicated on the manufacturer's label. Connection to a different power source than those specified may result in improper operation, damage to the equipment, or pose a fire hazard if the limitations are not followed.
2. There are no operator serviceable parts inside this equipment. Service should be provided only by a qualified service technician.
3. This equipment is provided with a detachable power cord which has an integral safety ground wire intended for connection to a grounded safety outlet.
   a. Do not substitute the power cord with one that is not the provided approved type. Never use an adapter plug to connect to a 2-wire outlet as this will defeat the continuity of the grounding wire.
   b. The equipment requires the use of the ground wire as a part of the safety certification, modification or misuse can provide a shock hazard that can result in serious injury or death.
   c. Contact a qualified electrician or the manufacturer if there are questions about the installation prior to connecting the equipment.
   d. Protective earthing is provided by Listed AC adapter. Building installation shall provide appropriate short-circuit backup protection.
   e. Protective bonding must be installed in accordance with local national wiring rules and regulations.

Radiation Exposure Statement
- This equipment should be installed and operated with a minimum distance 20 cm between the radiator and your body.
- This transmitter must not be co-located or operating in conjunction with any other antenna or transmitter.

Operating Frequency (MHz): 2400-2483.5
Max. RF Output Power: ≤ 20 dBm

Declaration of Conformity
Hereby, UBIQUITI, declares that this device, UNAS-Pro-8, is in compliance with the essential requirements and other relevant provisions of UK Regulations Radio Equipment Regulations 2017, Electromagnetic Compatibility Regulations 2016 and Electrical Equipment (Safety) Regulations 2016. The device has software that cannot affect the conformity with the Radio Equipment Regulations 2017, even if the software is changed or replaced. The full text of the UK declaration of conformity and detailed compliance information is available at the following internet address: **ui.com/compliance**

Ubiquiti Distribution UK Limited
2 New Street Square, London, United Kingdom

US

Safety Notices (if applicable)
1. Read, follow, and keep these instructions.
2. Heed all warnings.
3. Only use attachments/accessories specified by the manufacturer.
- **WARNING:** Failure to provide proper ventilation may cause fire hazard. Keep at least 20 mm of clearance next to the ventilation holes for adequate airflow.
- **WARNING:** To reduce the risk of fire or electric shock, do not expose this product to rain or moisture.
- **WARNING:** Do not use this product in location that can be submerged by water.
- **WARNING:** Avoid using this product during an electrical storm. There may be a remote risk of electric shock from lightning.
- **WARNING:** Use only IEC/EN 60825-1:2014 Class I SFP Modules, and for safety ensure not to look directly into fiber cable ends.
- **WARNING:** To maintain safety and ensure fire safety, hard drive trays with or without hard drives, must be installed at all times.
- **WARNING:** To reduce the risk of injury from electric shock, remove all power cords to completely disconnect power from the system.

Battery Warning (if applicable)
1. Do not expose cells or batteries to heat or fire. Avoid storage in direct sunlight.
2. Purchase battery recommended by manufacturer. Risk of explosion if replaced with incorrect type.

Electrical Safety Information (if applicable)
1. Compliance is required with respect to voltage, frequency, and current requirements indicated on the manufacturer's label. Connection to a different power source than those specified may result in improper operation, damage to the equipment, or pose a fire hazard if the limitations are not followed.
2. There are no operator serviceable parts inside this equipment. Service should be provided only by a qualified service technician.
3. This equipment is provided with a detachable power cord which has an integral safety ground wire intended for connection to a grounded safety outlet.
   a. Do not substitute the power cord with one that is not the provided approved type. Never use an adapter plug to connect to a 2-wire outlet as this will defeat the continuity of the grounding wire.
   b. The equipment requires the use of the ground wire as a part of the safety certification, modification or misuse can provide a shock hazard that can result in serious injury or death.
   c. Contact a qualified electrician or the manufacturer if there are questions about the installation prior to connecting the equipment.
   d. Protective earthing is provided by Listed AC adapter. Building installation shall provide appropriate short-circuit backup protection.
   e. Protective bonding must be installed in accordance with local national wiring rules and regulations.

Compliance information is available at the following internet address: **ui.com/compliance**

E-Label Instruction

CAN(FR)

Avis de sécurité (si applicable)
1. Lisez, suivez et conservez ces instructions.
2. Tenez compte de tous les avertissements.
3. Utilisez uniquement les accessoires spécifiés par le fabricant.
- **ATTENTION :** L'insuffisance de ventilation adéquate peut causer un risque d'incendie. Laissez un espace minimum de 20 mm devant tous les trous de ventilation pour un débit d'air adéquat.
- **ATTENTION :** Pour réduire le risque d'incendie ou d'électrocution, n'exposez pas ce produit à la pluie ou à l'humidité.
- **ATTENTION :** N'utilisez pas ce produit dans un endroit où il pourrait être submergé par l'eau.
- **ATTENTION :** Évitez d'utiliser ce produit pendant un orage électrique. Il peut y avoir un risque de choc électrique à distance par la foudre.
- **ATTENTION :** Utilisez uniquement les modules SFP de classe I IEC/EN 60825-1:2014 et, par sécurité, veillez à ne pas regarder directement dans les extrémités des câbles à fibres optiques.
- **ATTENTION :** Pour des raisons de sécurité et éviter tout risque d'incendie, les plateaux de disques durs, avec ou sans disques durs, doivent être installés à tout moment.
- **ATTENTION :** Pour réduire le risque de blessure par choc électrique, retirez tous les cordons d'alimentation afin de déconnecter complètement l'alimentation du système.

Avertissement concernant la batterie (si applicable)
1. N'exposez pas les piles ou les batteries à la chaleur ou au feu. Évitez le stockage en plein soleil.
2. Achetez la batterie recommandée par le fabricant. Risque d'explosion si remplacée par un type incorrect.

Informations de sécurité électrique (si applicable)
1. La conformité est requise en ce qui concerne la tension, la fréquence et les exigences actuelles indiquées sur l'étiquette du fabricant. Une connexion à une autre source d'alimentation que celles précisées peut entraîner un mauvais fonctionnement, endommager l'équipement ou poser un risque d'incendie si les limites ne sont pas respectées.
2. Ce matériel ne contient pas de pièces devant être entretenues par l'opérateur. Les réparations doivent uniquement être fournies par un technicien qualifié.
3. Ce matériel est fourni avec un cordon d'alimentation amovible qui dispose d'un fil de terre de sécurité intégré destiné à la connexion à une prise de terre de sécurité.
   a. Ne remplacez pas le cordon d'alimentation par un cordon qui n'est pas approuvé. N'utilisez jamais un adaptateur pour connecter le matériel à une prise à 2 fils car cela nuira à la continuité du fil de mise à la terre.
   b. Le matériel nécessite l'utilisation d'un fil de mise à la terre dans le cadre de sa certification de sécurité. Toute modification ou tout mauvais usage peut constituer un risque de choc électrique pouvant entraîner une blessure grave, voire la mort.
   c. Contactez un électricien qualifié ou le fabricant en cas de questions au sujet de l'installation avant la connexion du matériel.
   d. Une mise à la terre de protection est fournie par l'adaptateur CA indiqué. Le bâtiment fournira une protection appropriée de protection contre les courts-circuits.
   e. Une couche protectrice de liaison doit être installée conformément aux règles et réglementations locales.

Informations la conformité sont disponibles à l'adresse internet suivante : **ui.com/compliance**

Instructions relatives au E-Label

AU

Safety Notices (if applicable)
1. Read, follow, and keep these instructions.
2. Heed all warnings.
3. Only use attachments/accessories specified by the manufacturer.
- **WARNING:** Failure to provide proper ventilation may cause fire hazard. Keep at least 20 mm of clearance next to the ventilation holes for adequate airflow.
- **WARNING:** To reduce the risk of fire or electric shock, do not expose this product to rain or moisture.
- **WARNING:** Do not use this product in location that can be submerged by water.
- **WARNING:** Avoid using this product during an electrical storm. There may be a remote risk of electric shock from lightning.
- **WARNING:** Use only IEC/EN 60825-1:2014 Class I SFP Modules, and for safety ensure not to look directly into fiber cable ends.
- **WARNING:** To maintain safety and ensure fire safety, hard drive trays with or without hard drives, must be installed at all times.
- **WARNING:** To reduce the risk of injury from electric shock, remove all power cords to completely disconnect power from the system.

Battery Warning (if applicable)
1. Do not expose cells or batteries to heat or fire. Avoid storage in direct sunlight.
2. Purchase battery recommended by manufacturer. Risk of explosion if replaced with incorrect type.

Electrical Safety Information (if applicable)
1. Compliance is required with respect to voltage, frequency, and current requirements indicated on the manufacturer's label. Connection to a different power source than those specified may result in improper operation, damage to the equipment, or pose a fire hazard if the limitations are not followed.
2. There are no operator serviceable parts inside this equipment. Service should be provided only by a qualified service technician.
3. This equipment is provided with a detachable power cord which has an integral safety ground wire intended for connection to a grounded safety outlet.
   a. Do not substitute the power cord with one that is not the provided approved type. Never use an adapter plug to connect to a 2-wire outlet as this will defeat the continuity of the grounding wire.
   b. The equipment requires the use of the ground wire as a part of the safety certification, modification or misuse can provide a shock hazard that can result in serious injury or death.
   c. Contact a qualified electrician or the manufacturer if there are questions about the installation prior to connecting the equipment.
   d. Protective earthing is provided by Listed AC adapter. Building installation shall provide appropriate short-circuit backup protection.
   e. Protective bonding must be installed in accordance with local national wiring rules and regulations.

Compliance information is available at the following internet address: **ui.com/compliance**

RCM Information

UNAS Pro 8

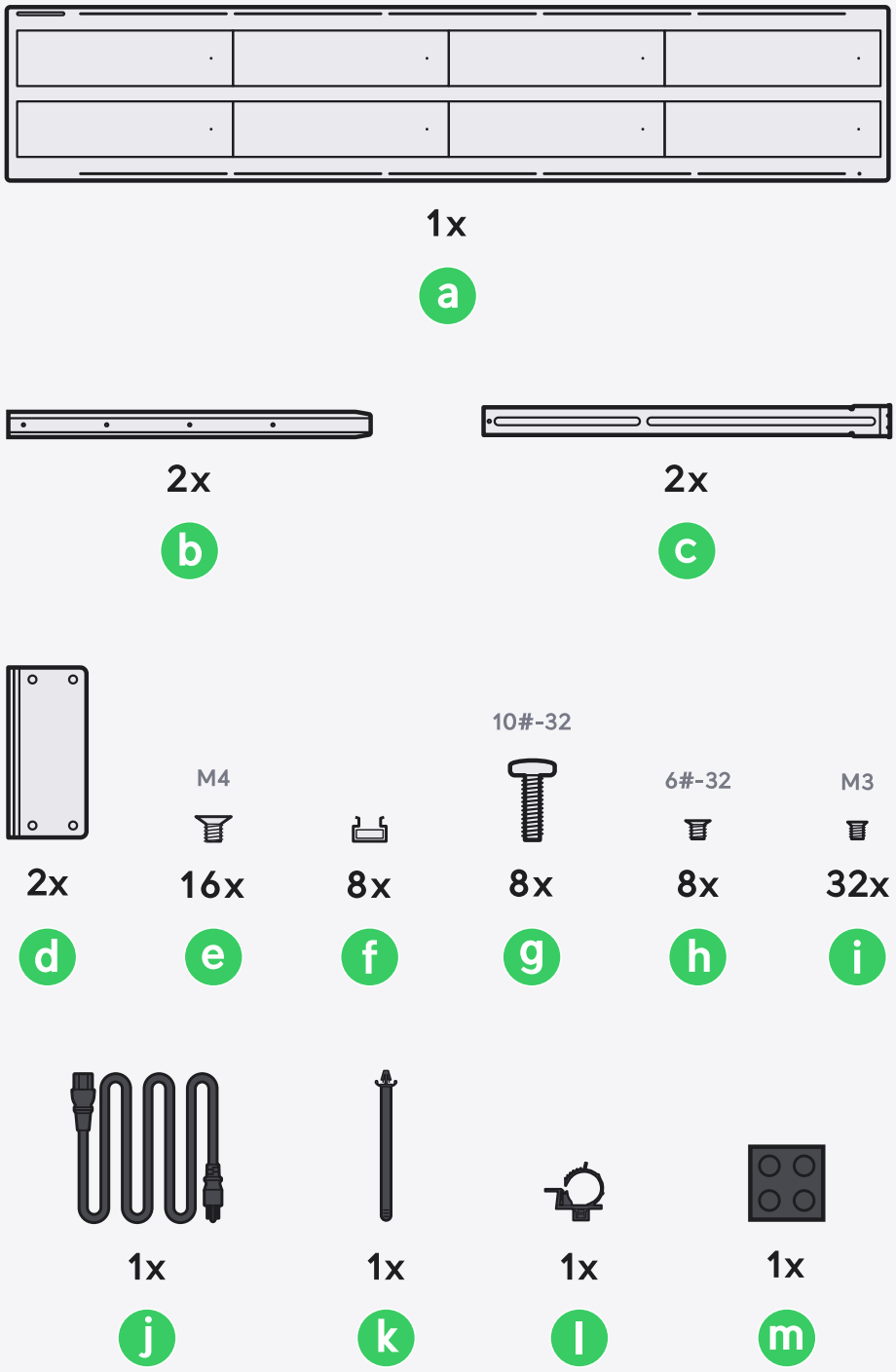
1x
a
2x
b
2x
c
2x
d
M4
16x
e
8x
f
10#-32
8x
g
6#-32
8x
h
M3
32x
i
1x
j
1x
k
1x
l
1x
m

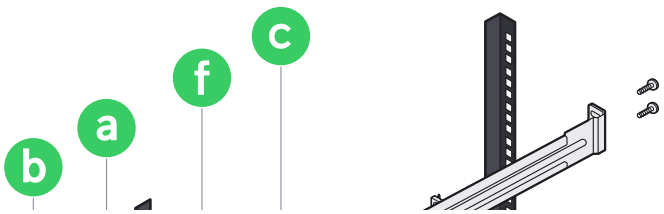
b
a
f
c

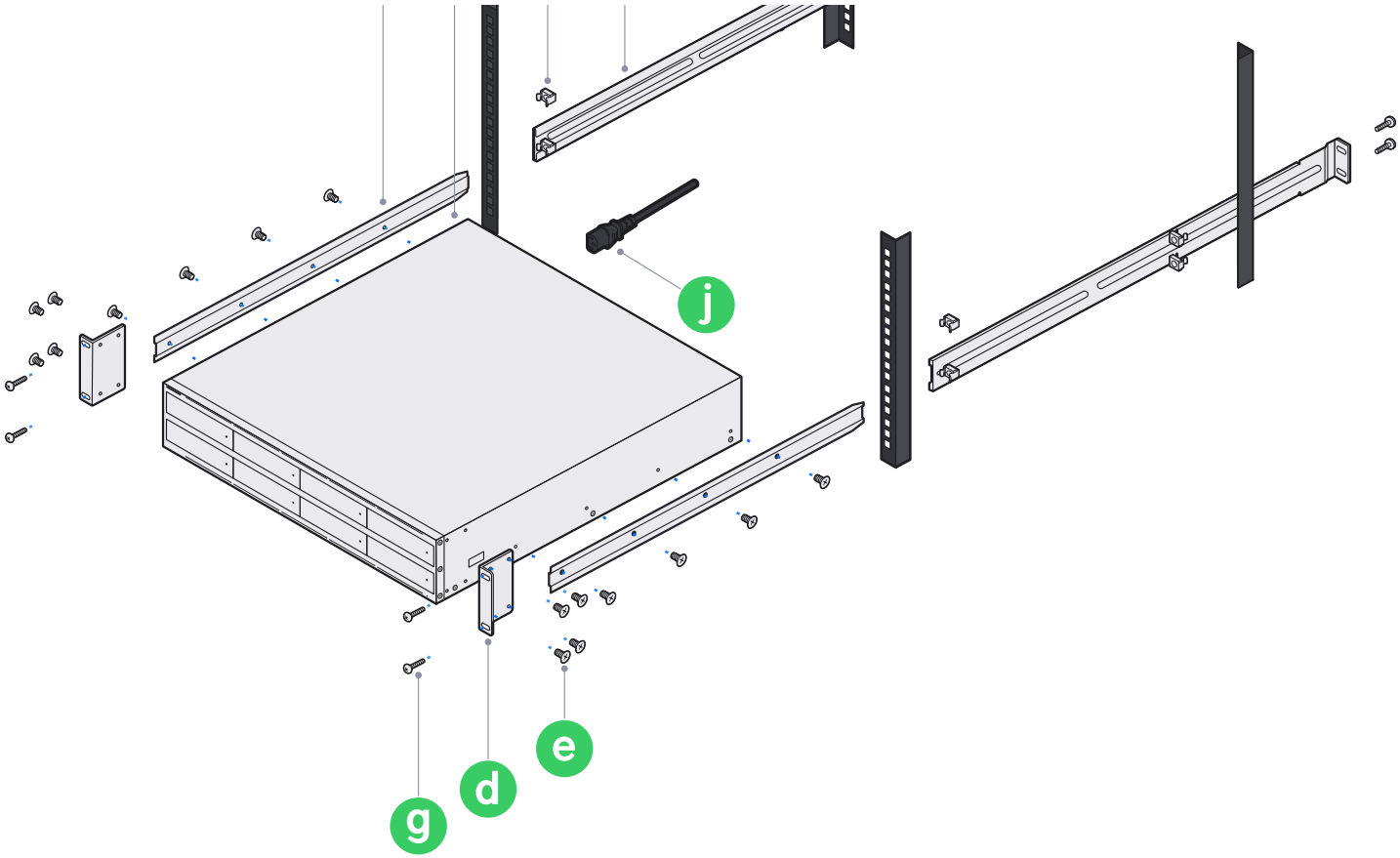

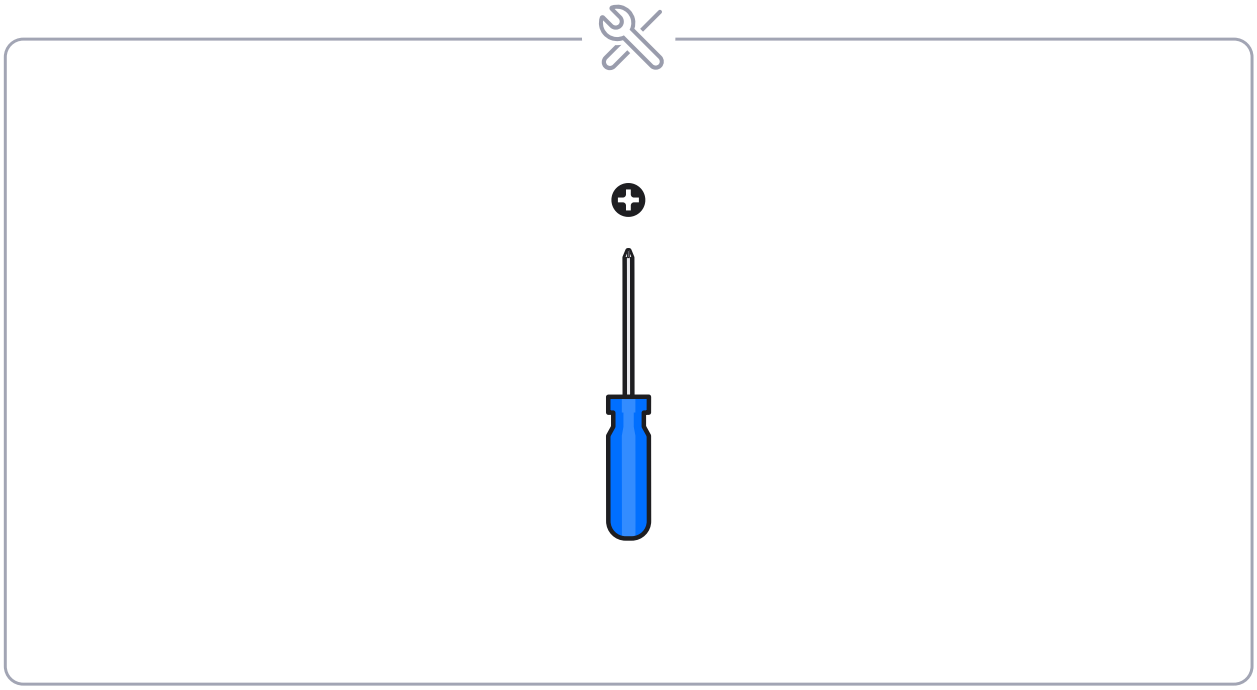

1

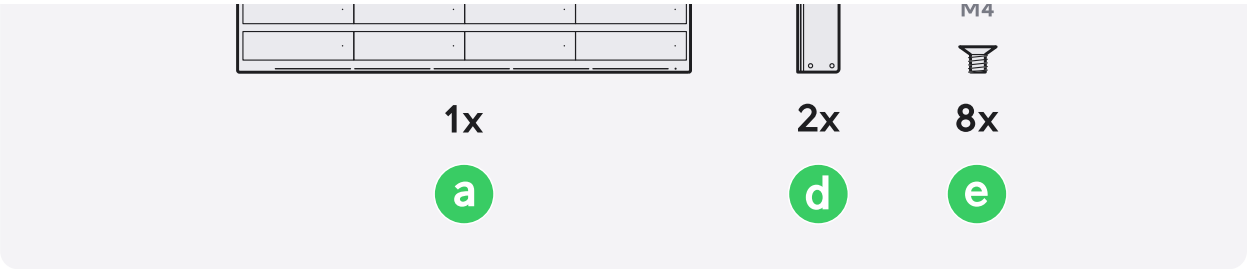

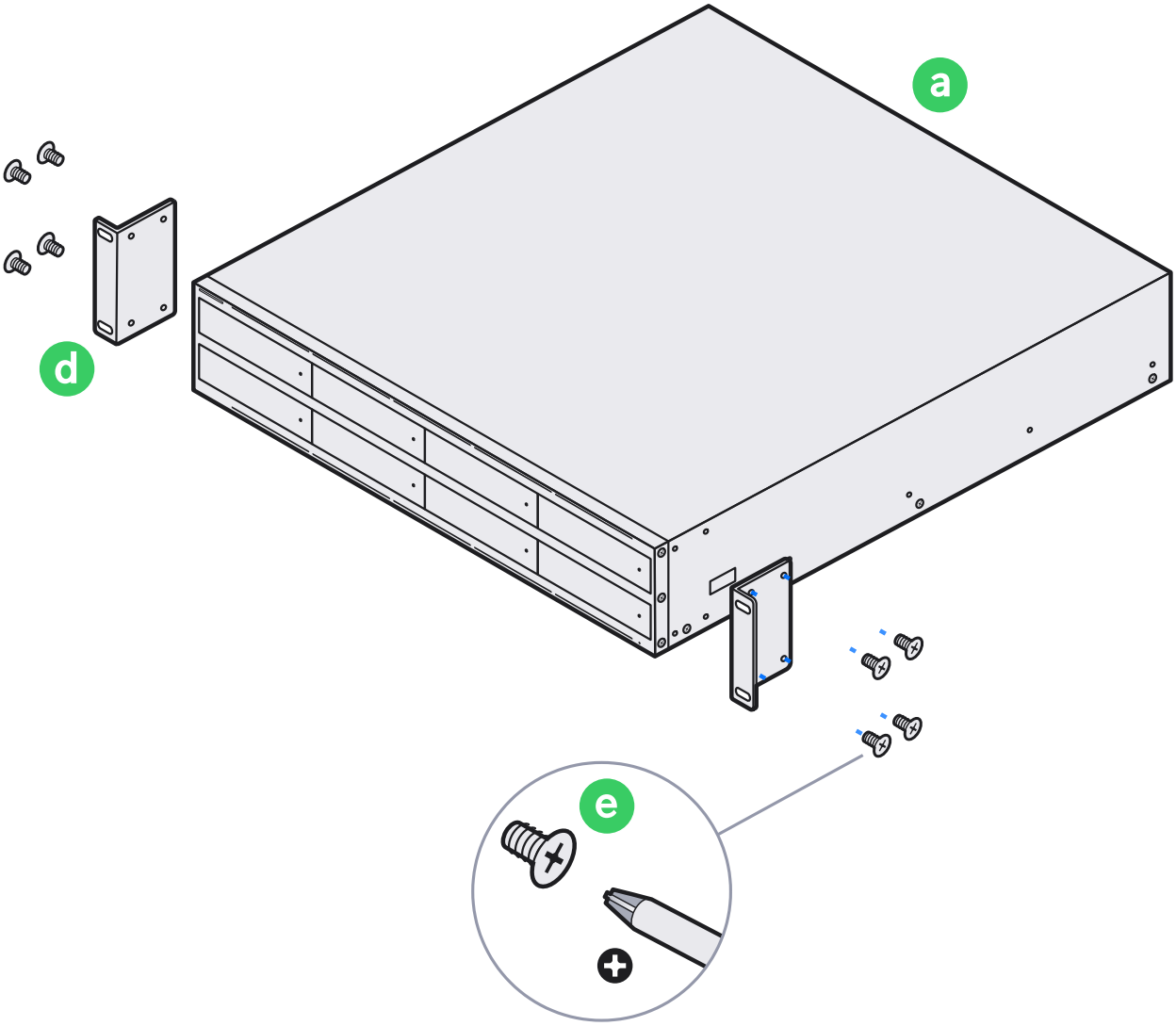

2

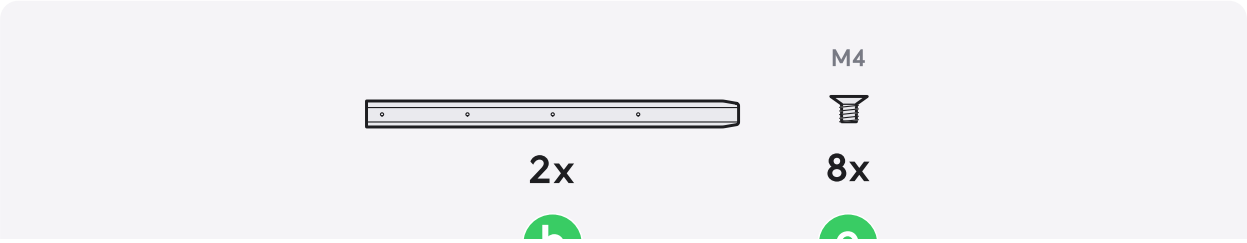

b e

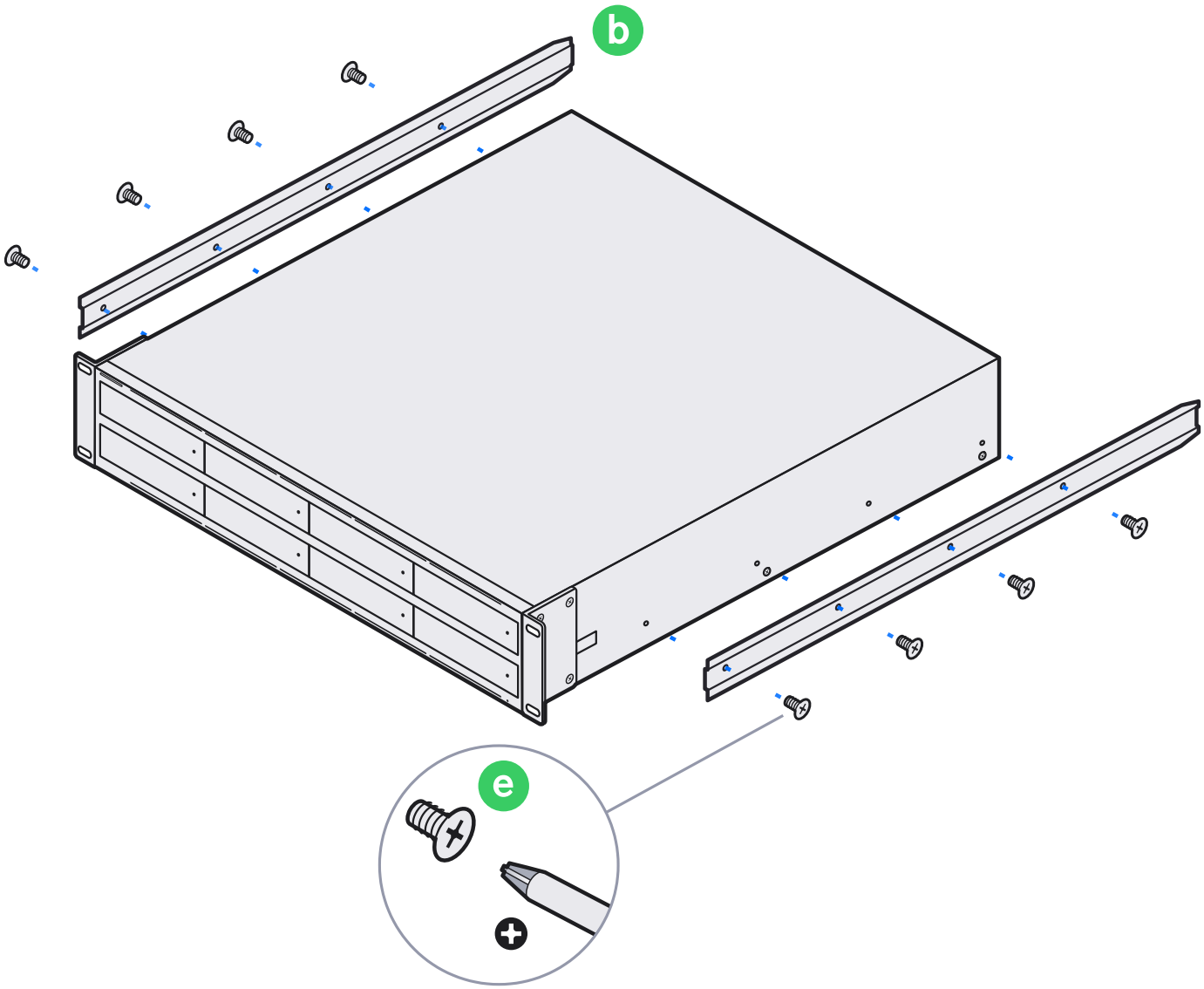

3

8x

f

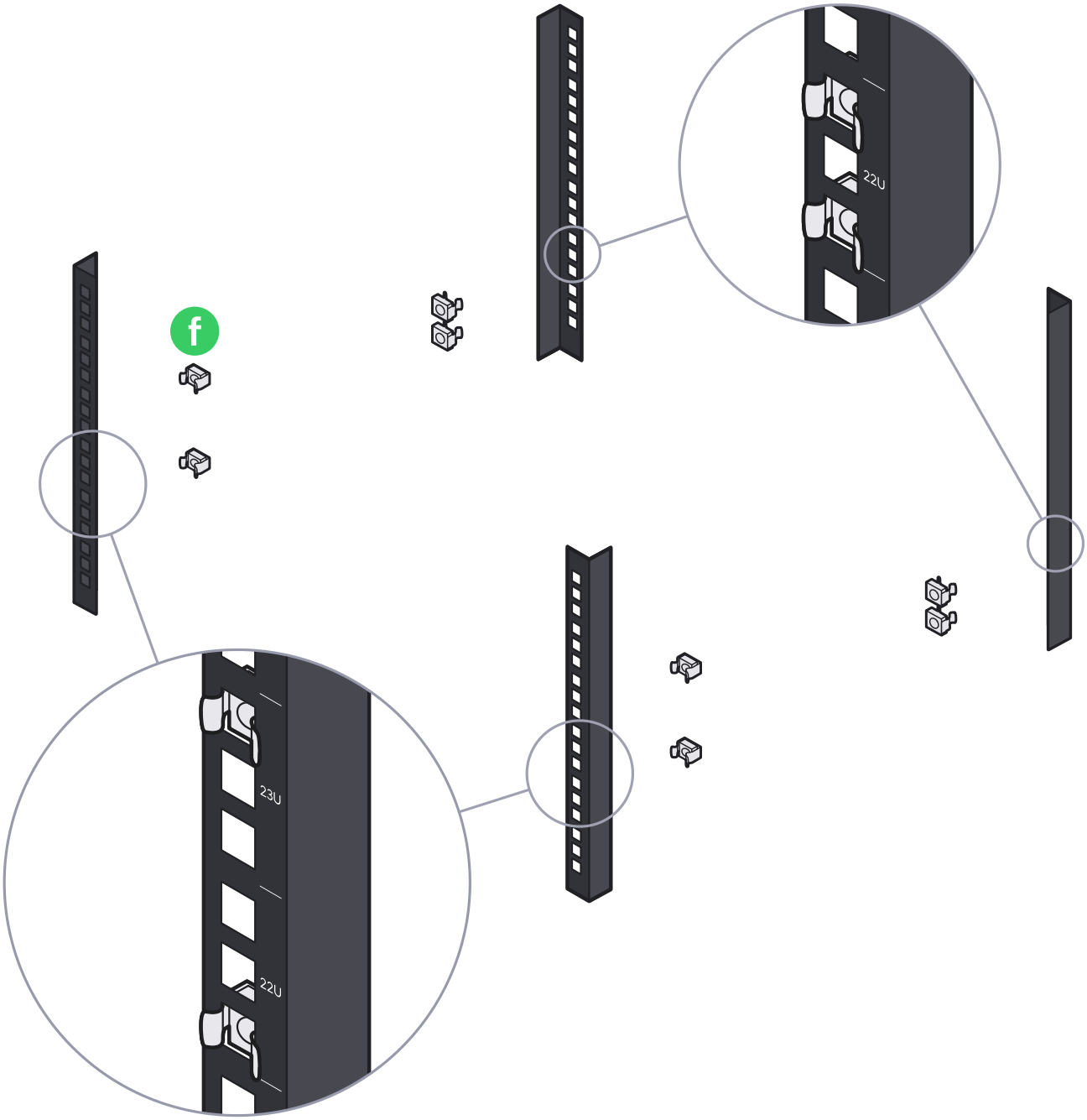

4

10#-32

4x

g

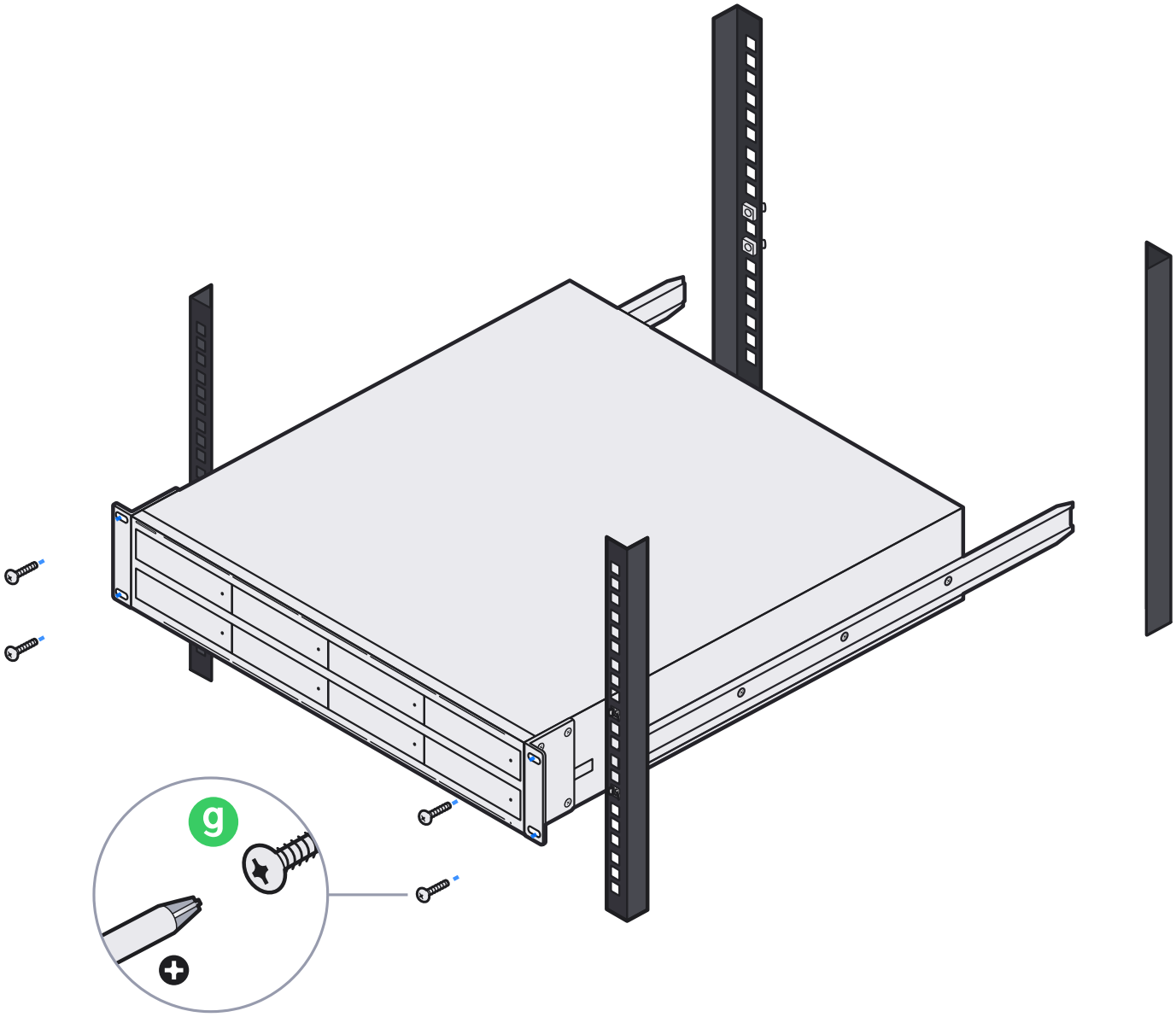

5

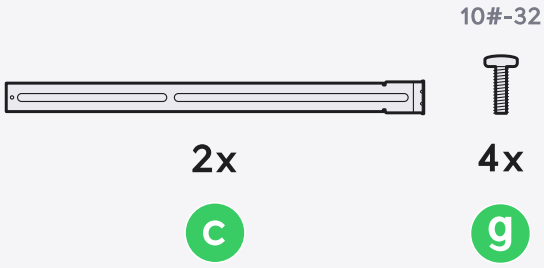

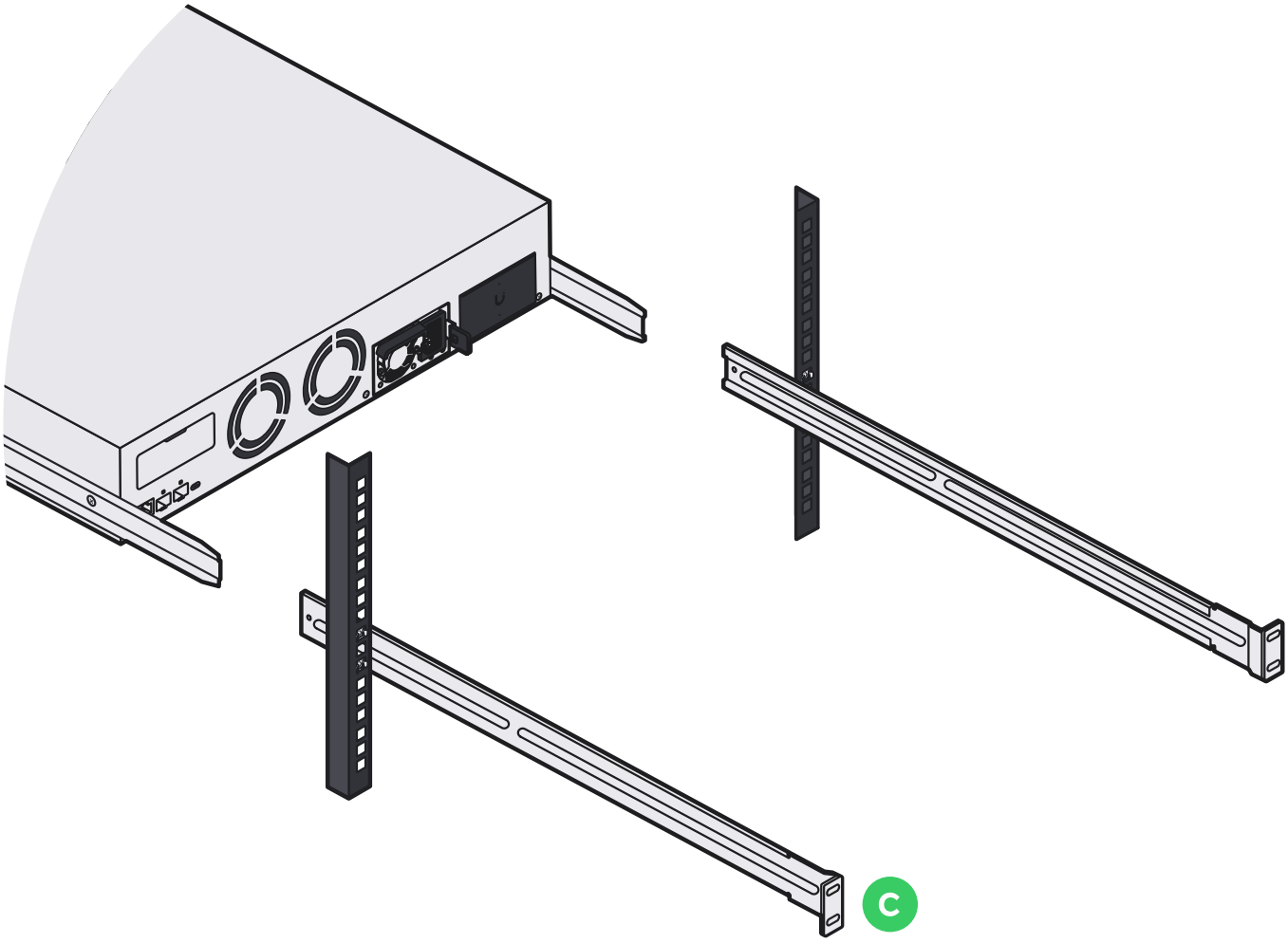
C

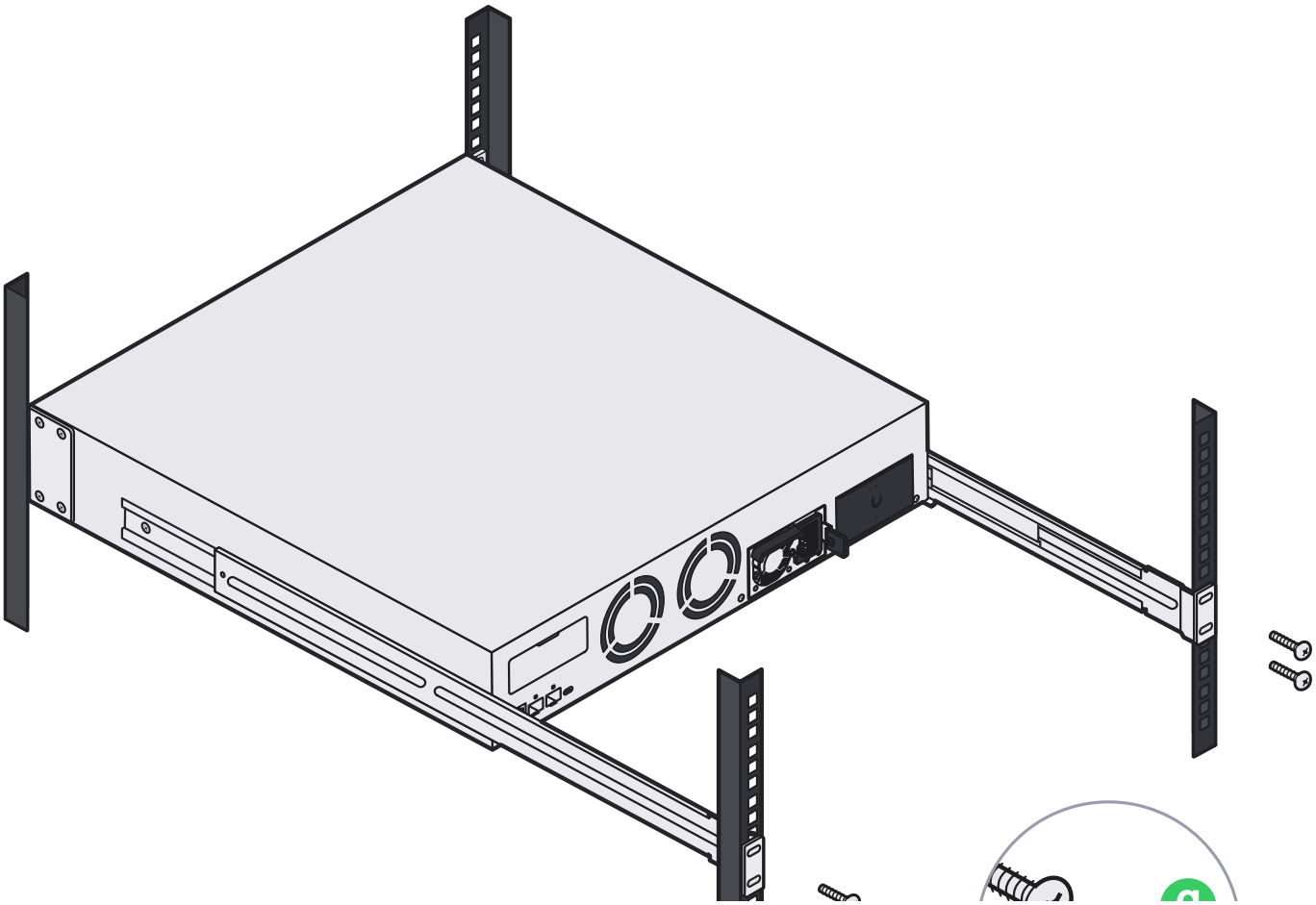

6

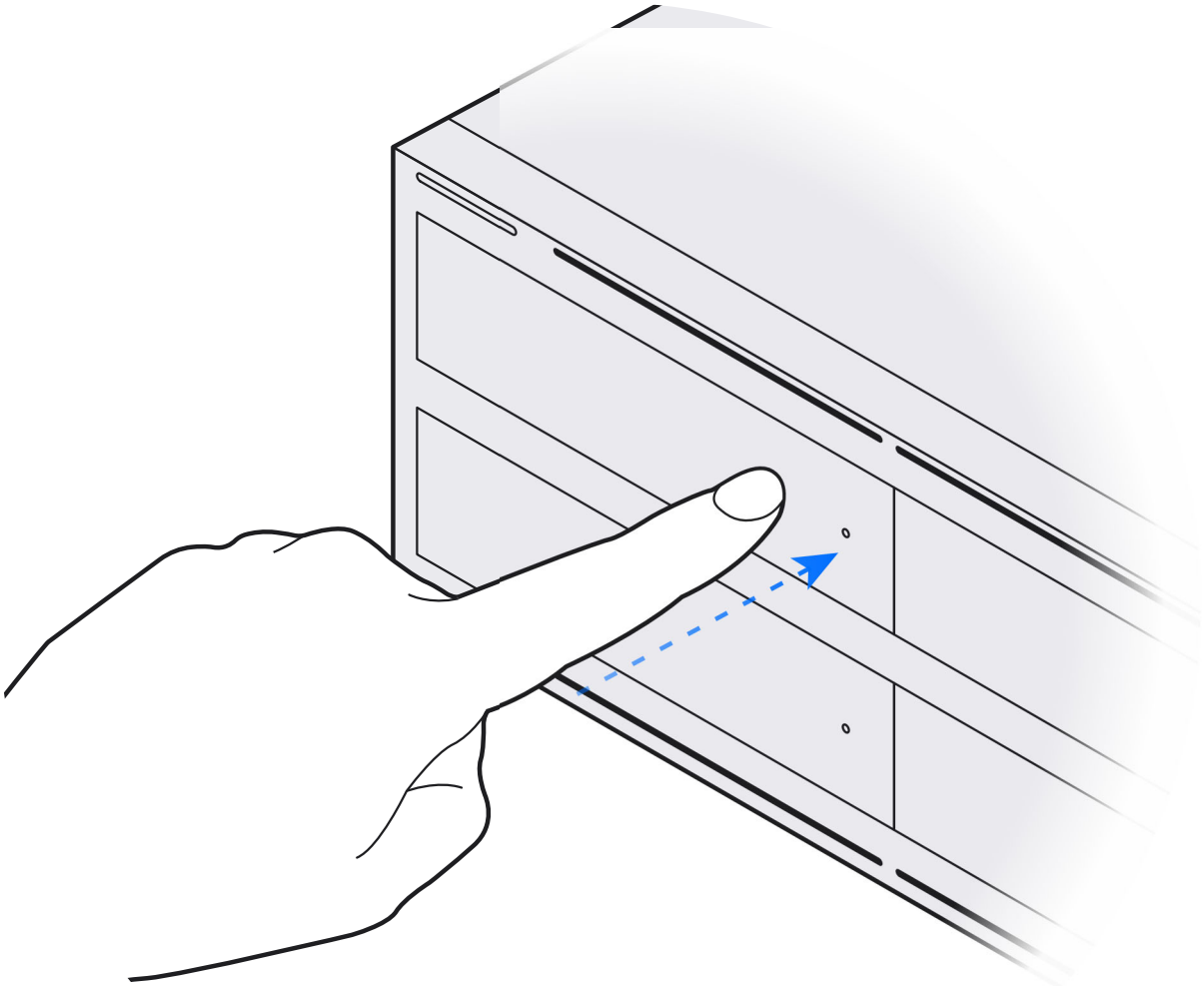

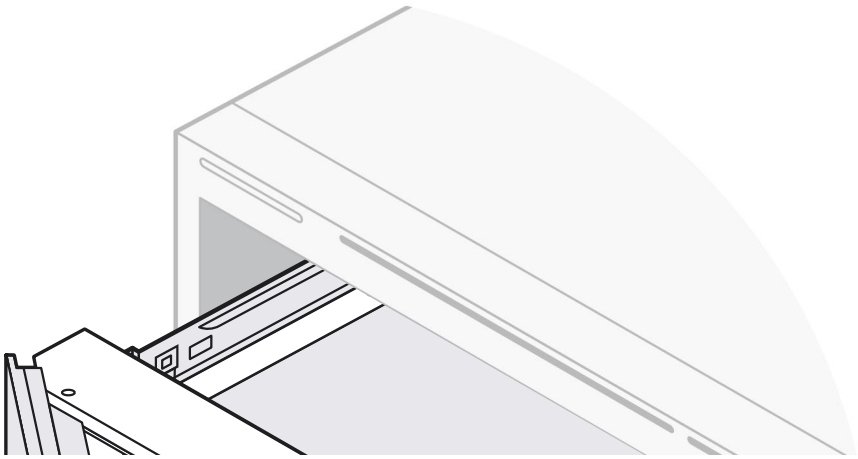

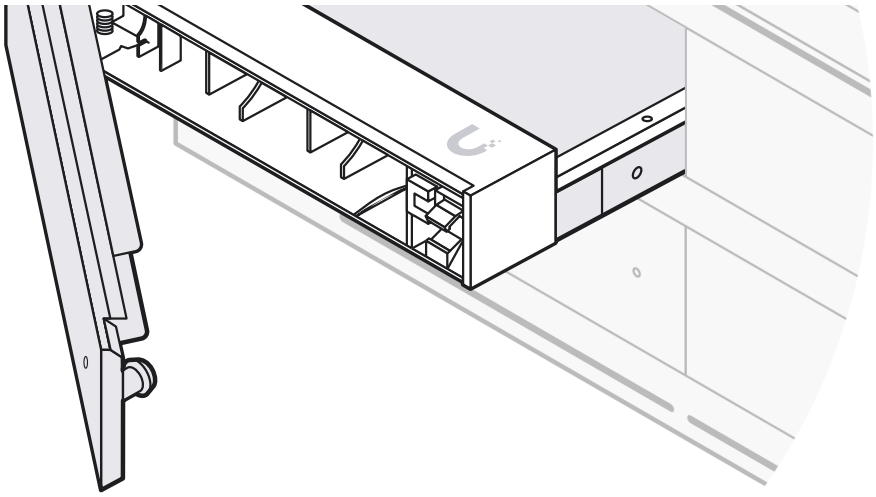

7

6#-32	M3
1x	4x
h	i

3.5 inch

1

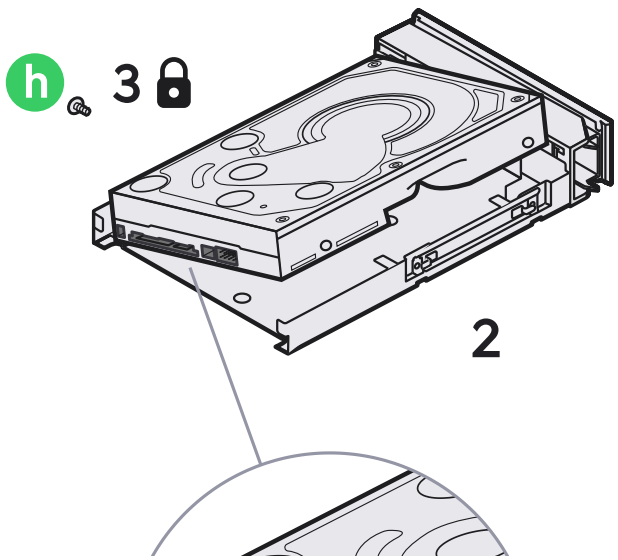

2.5 inch

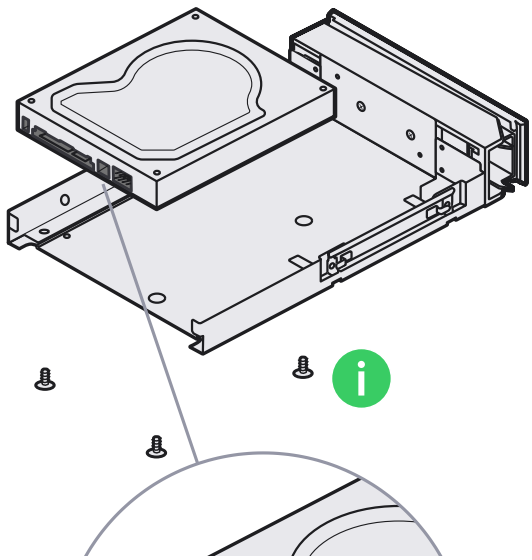

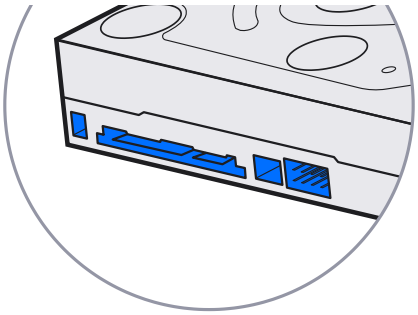

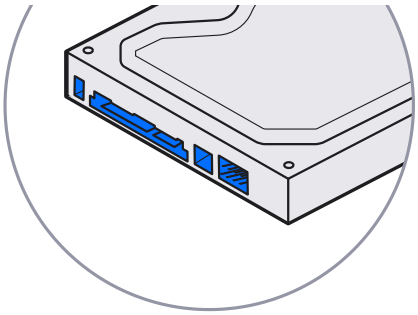

8

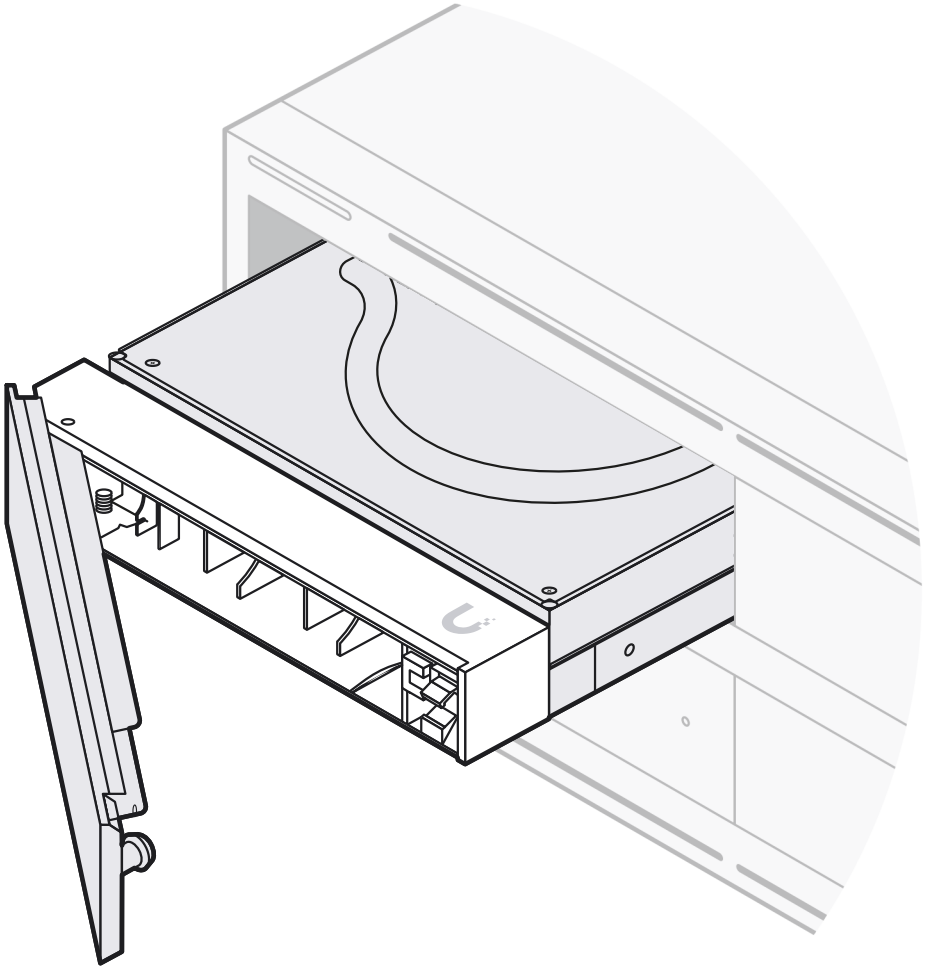

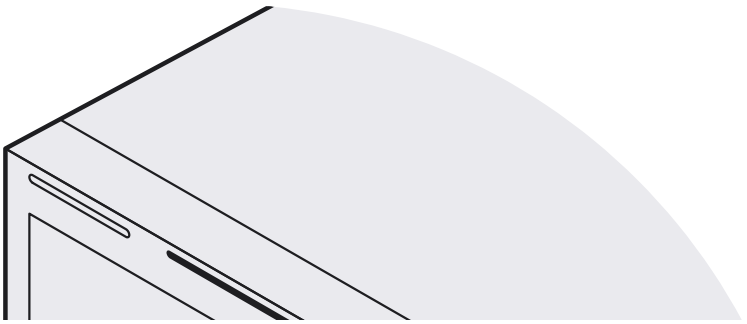

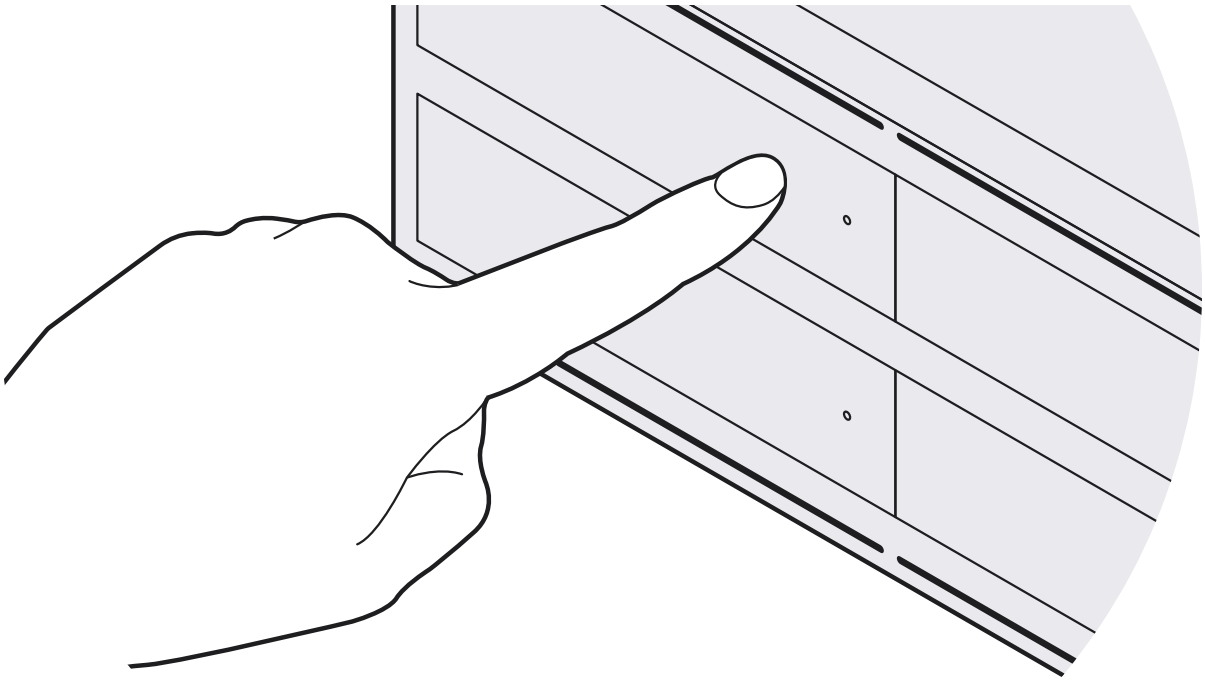

9

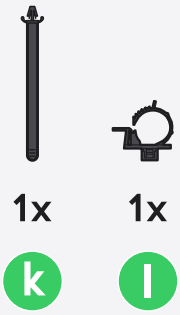

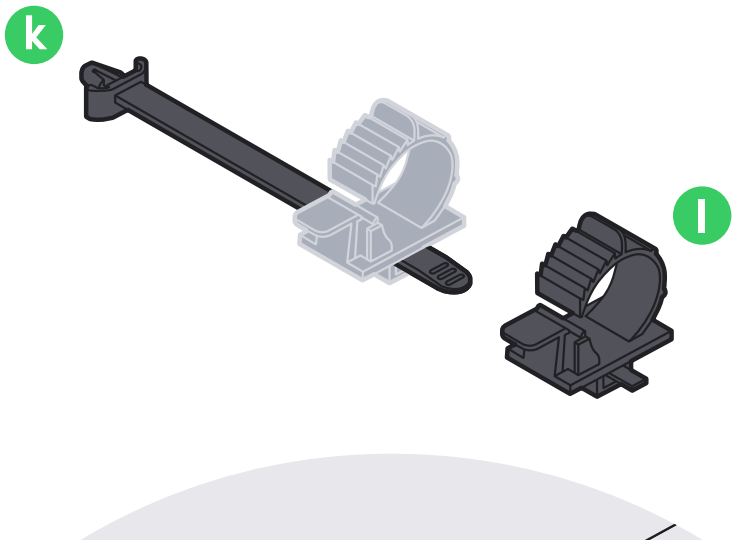

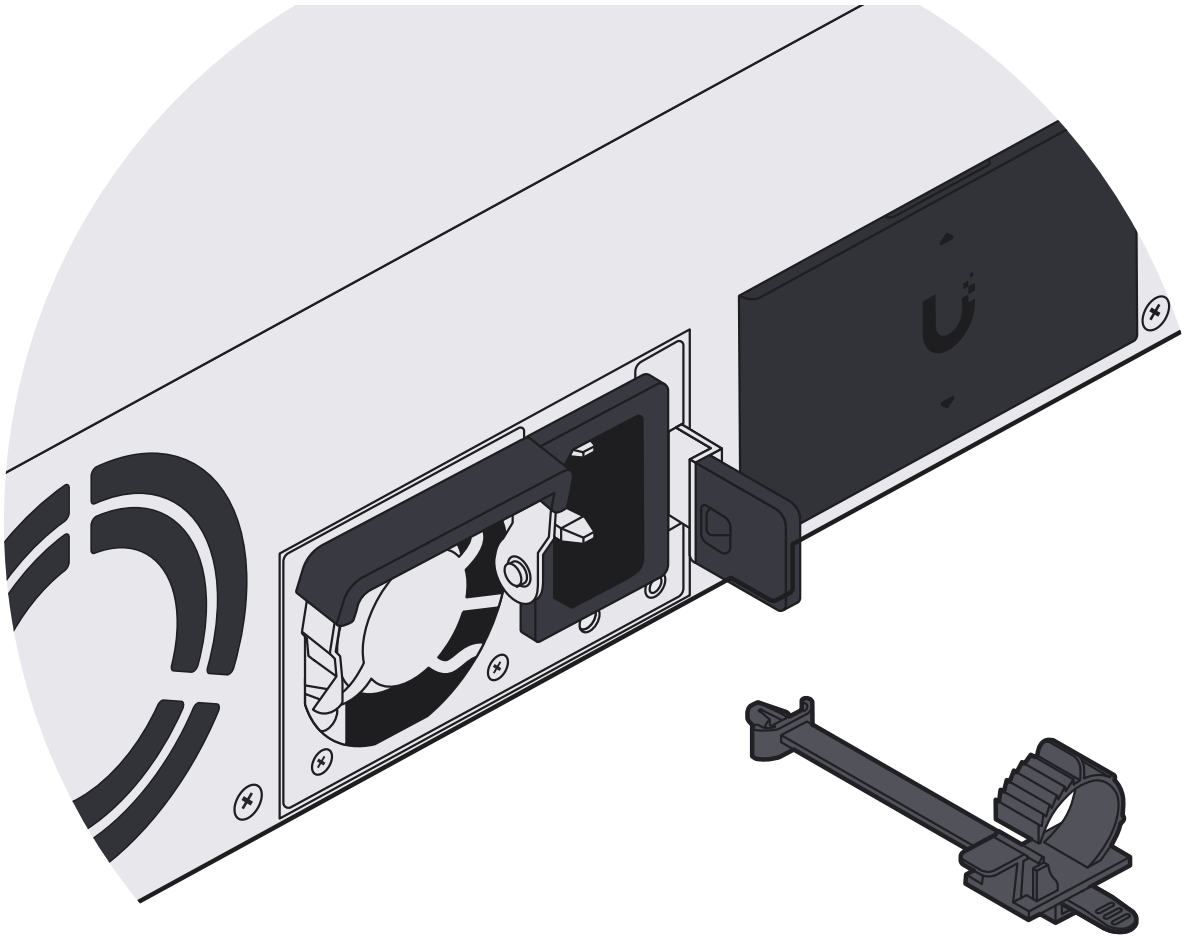

10

1x

j

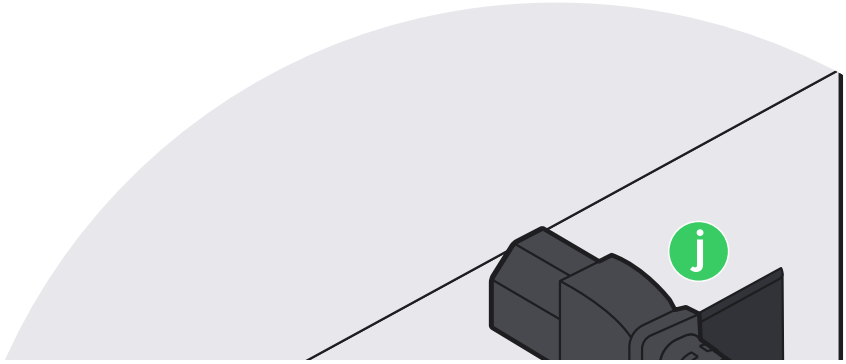

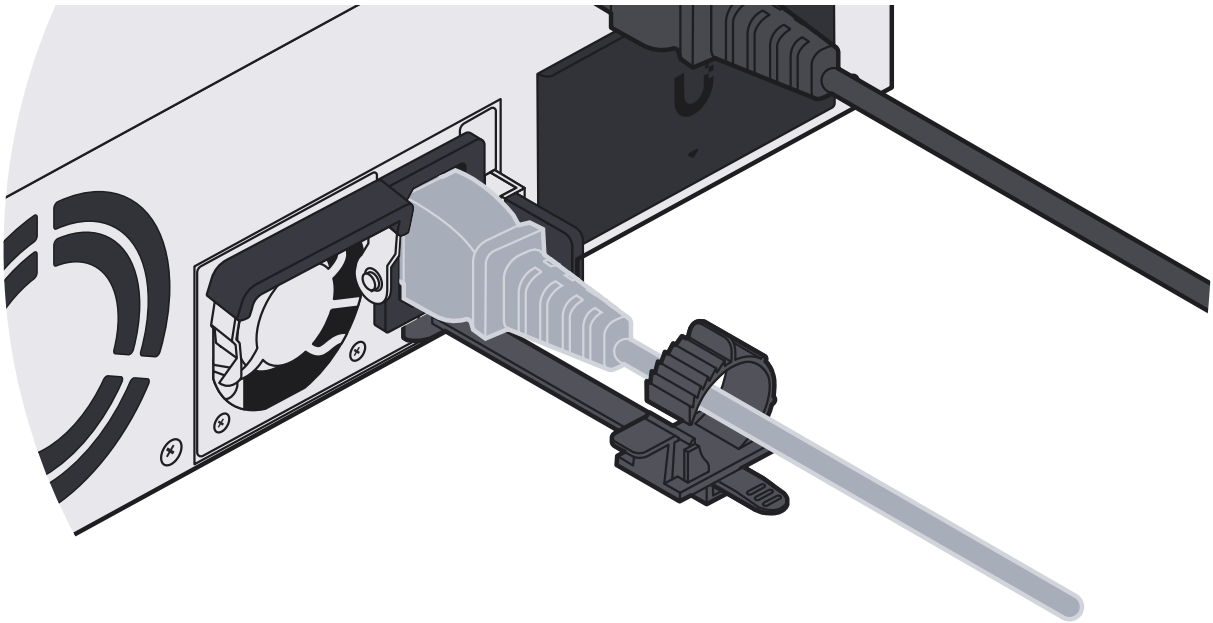

11

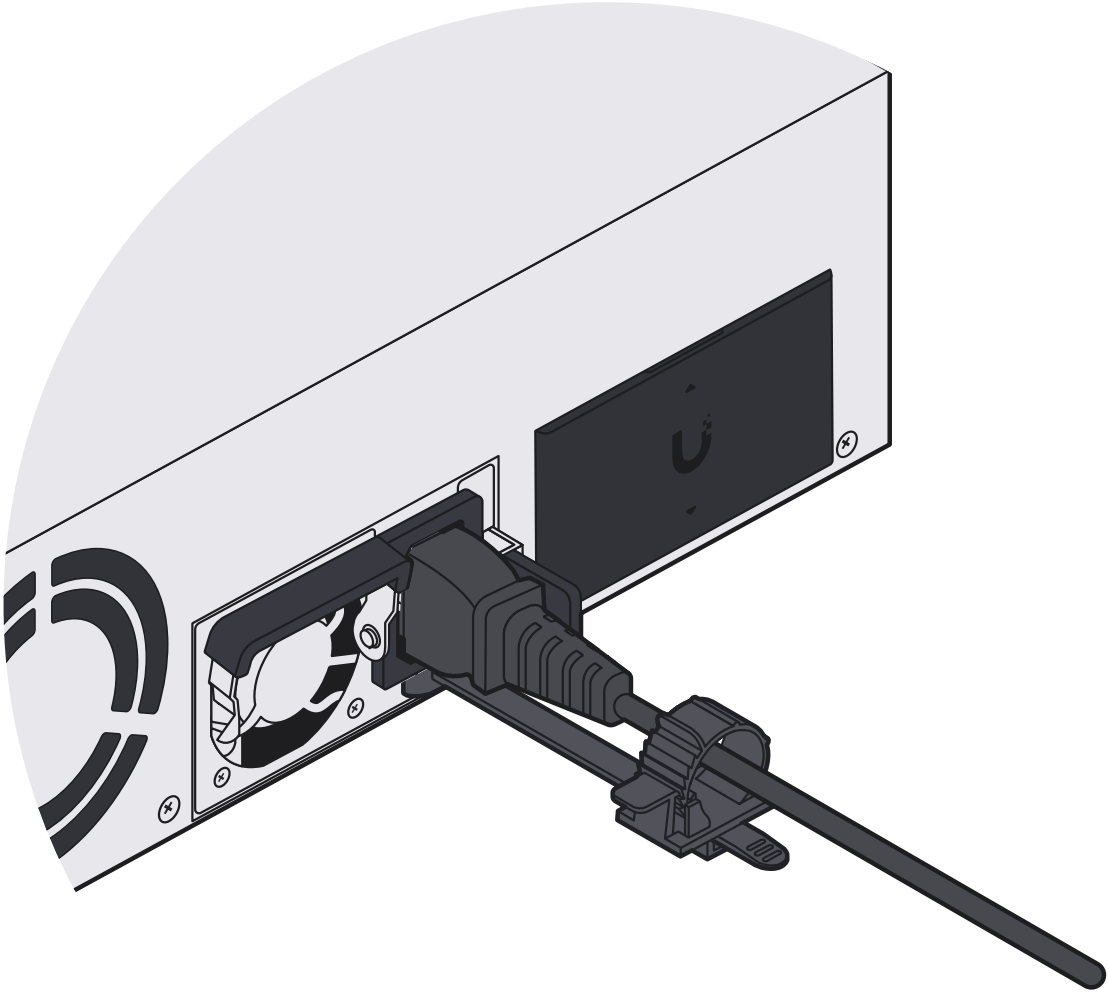

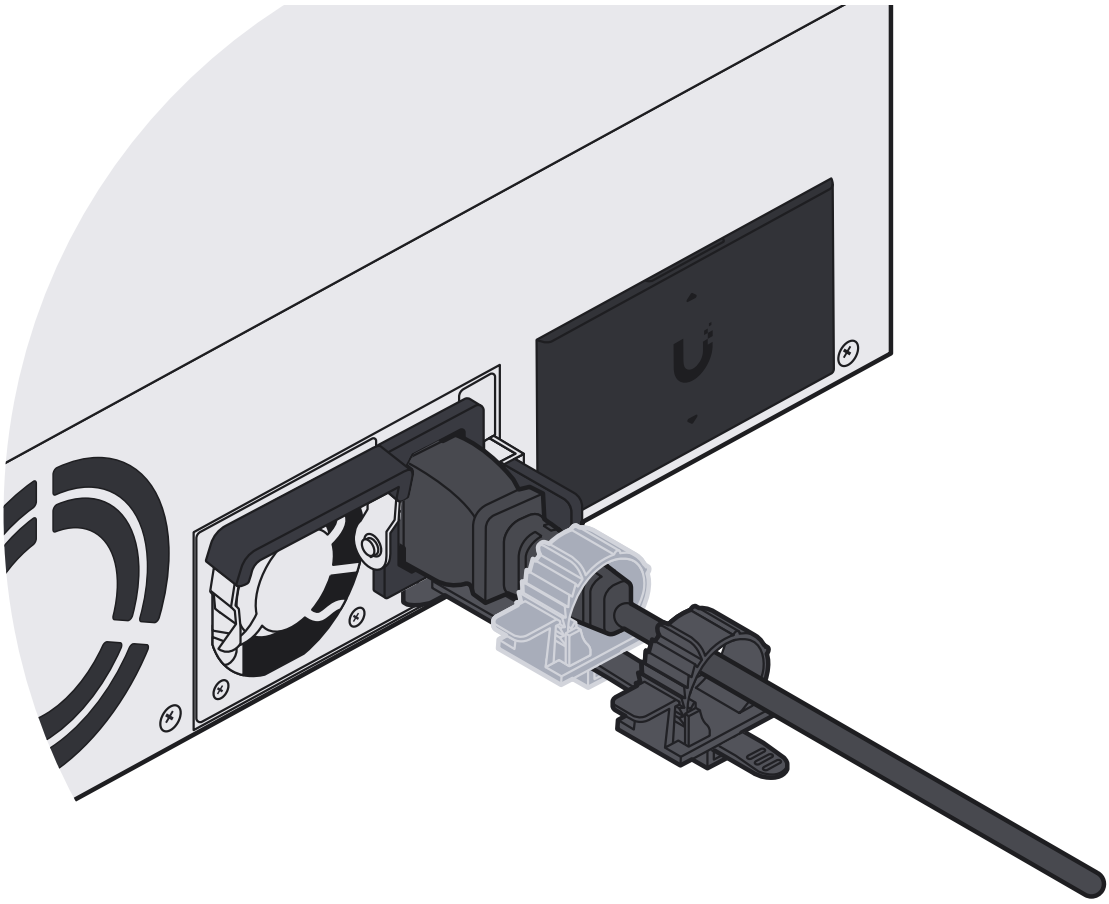

12

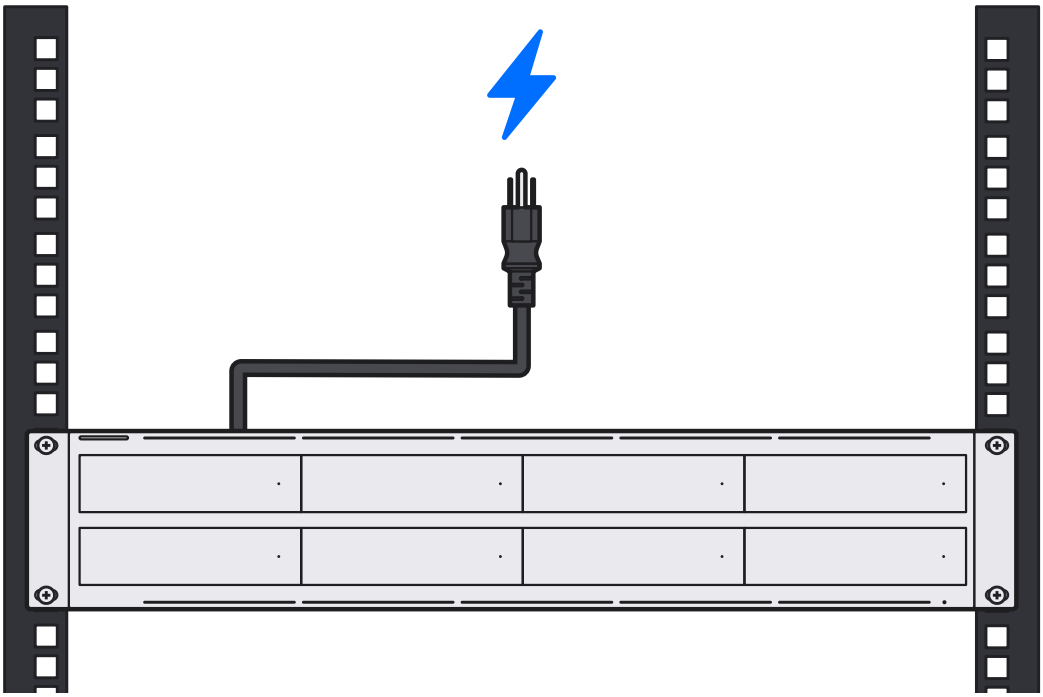

13

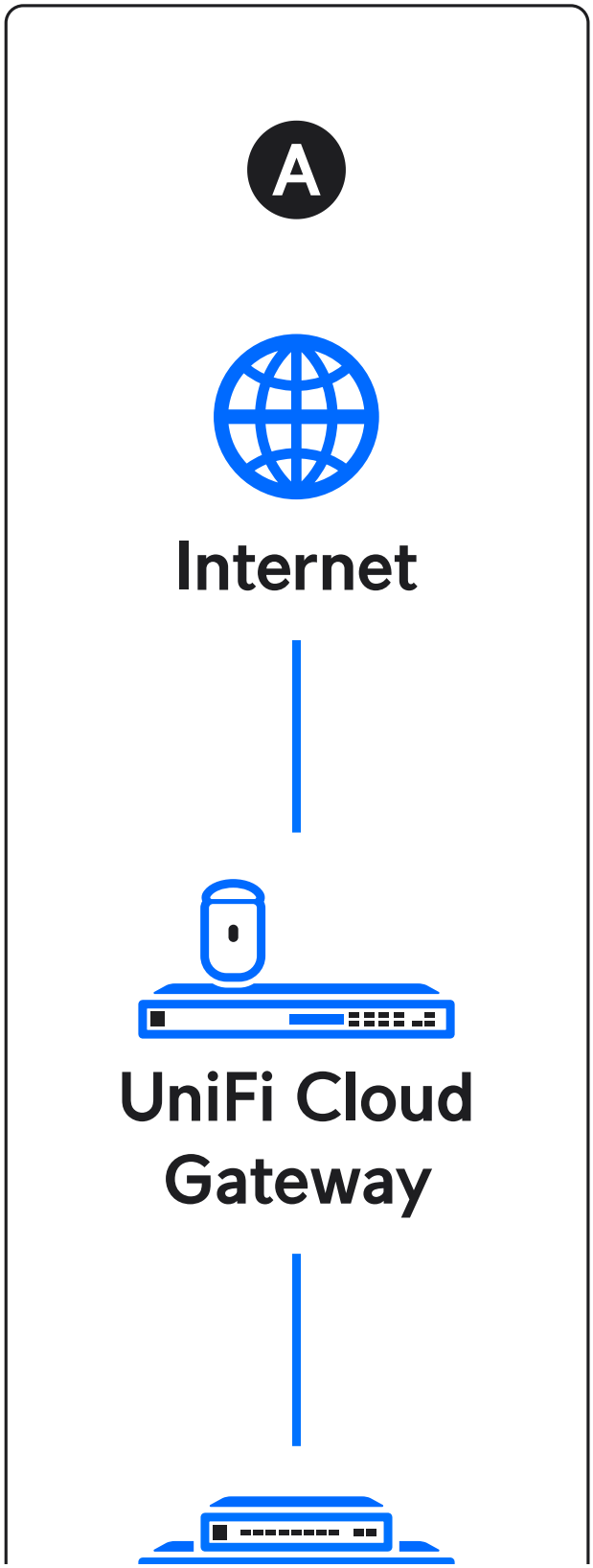
A
Internet
UniFi Cloud Gateway

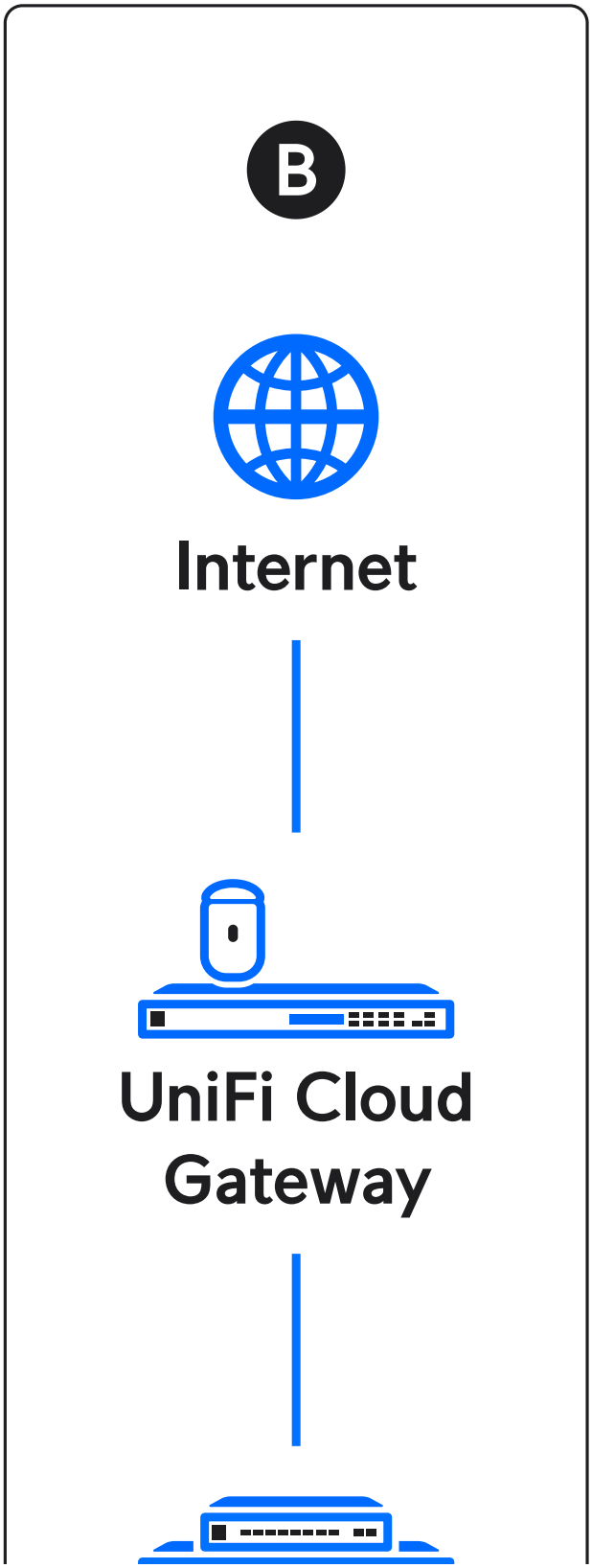
B
Internet
UniFi Cloud Gateway

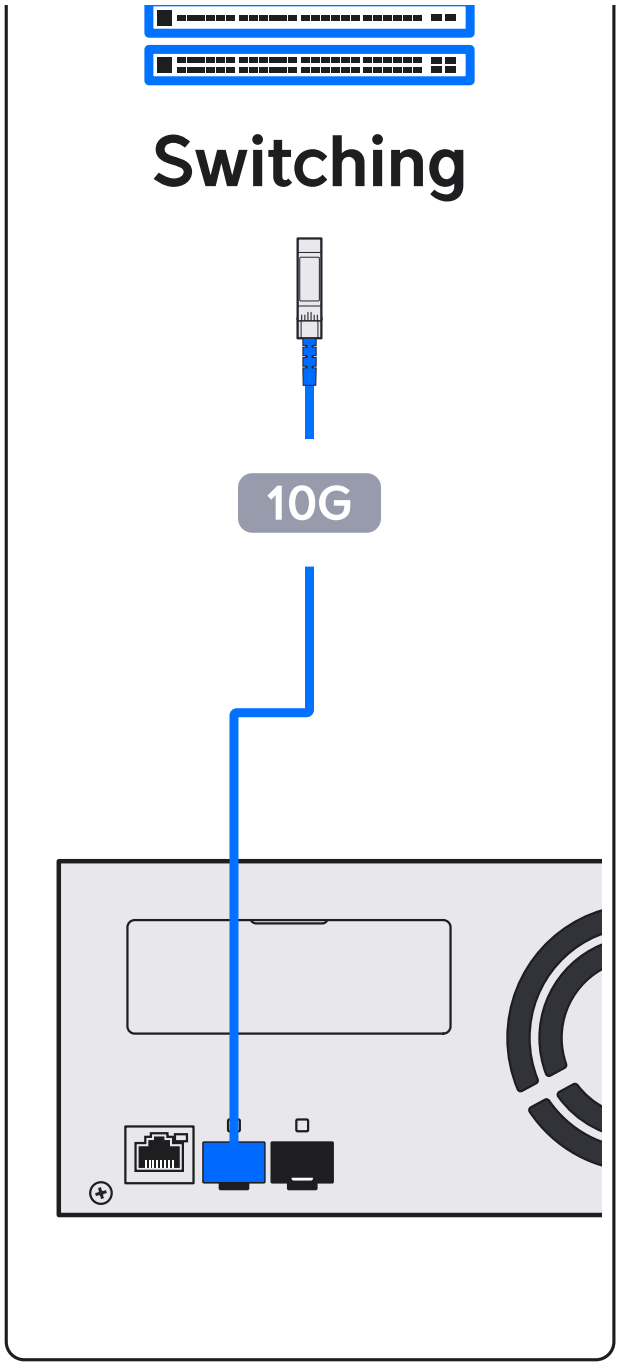

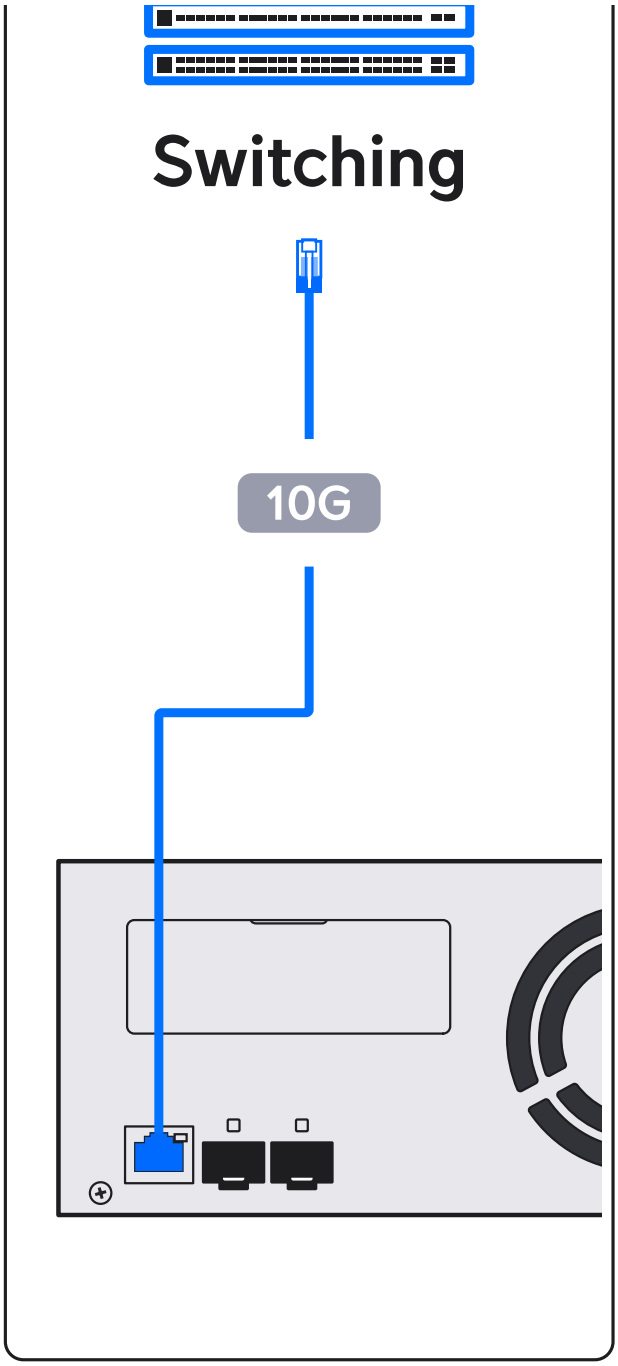

14

Download on the App Store

GET IT ON Google Play

M.2 SSD Tray

Buy ›

1

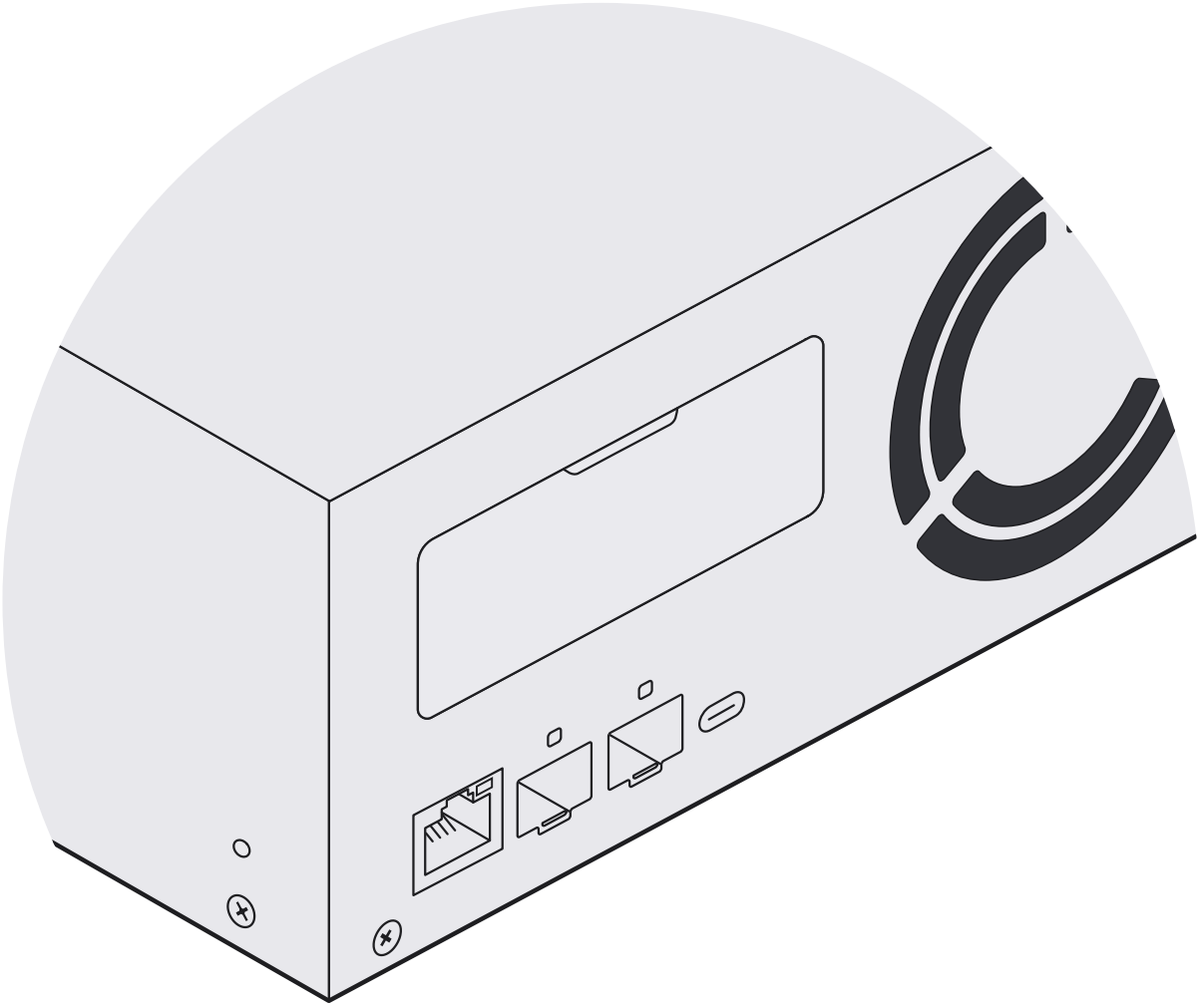

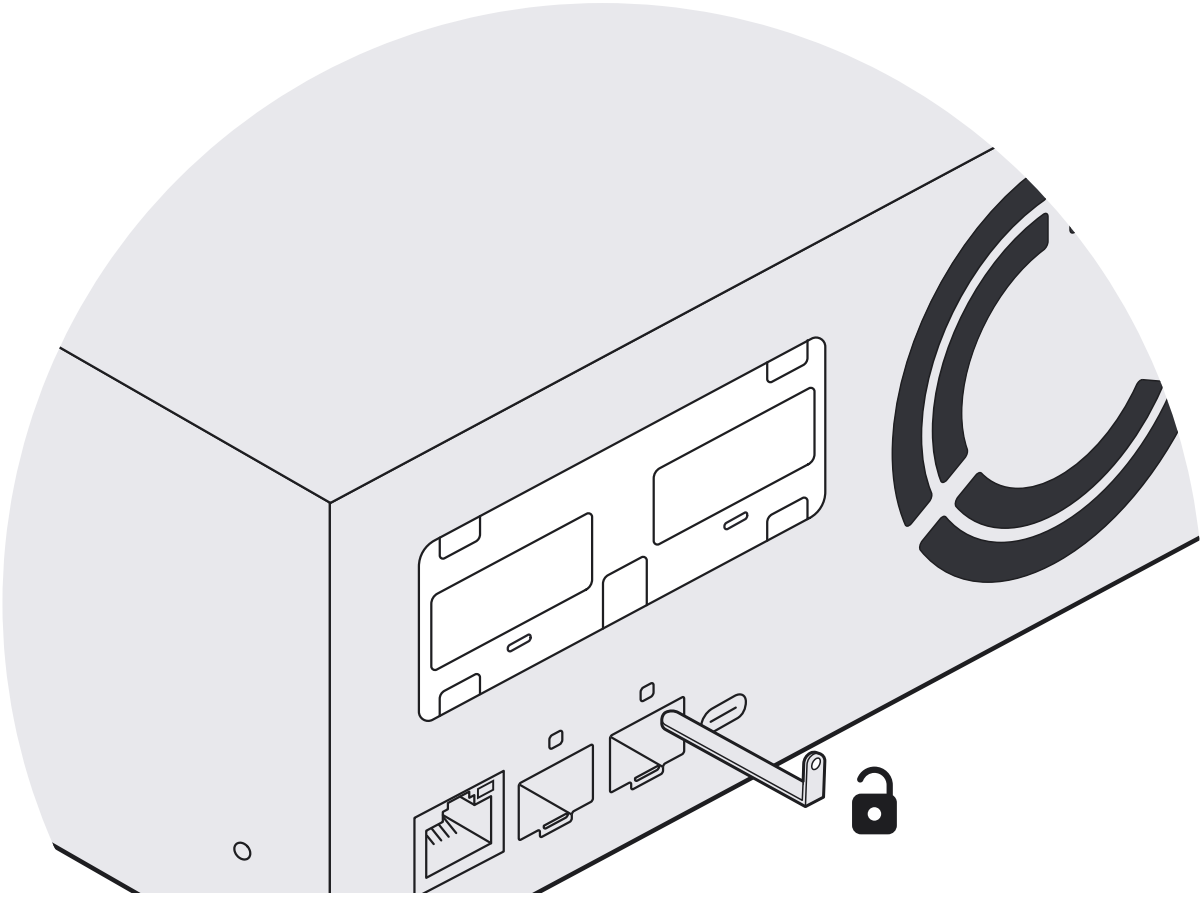

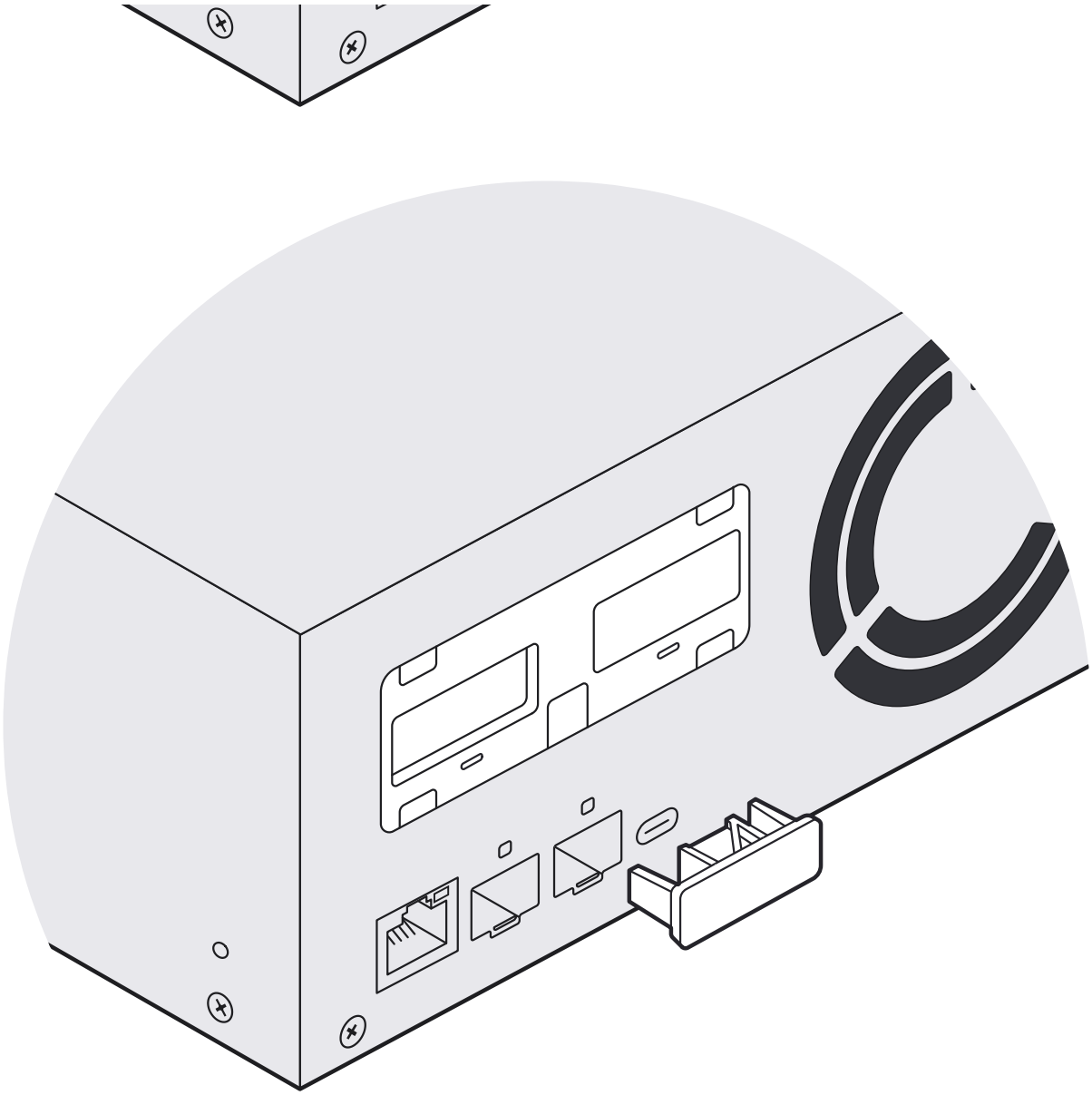

2

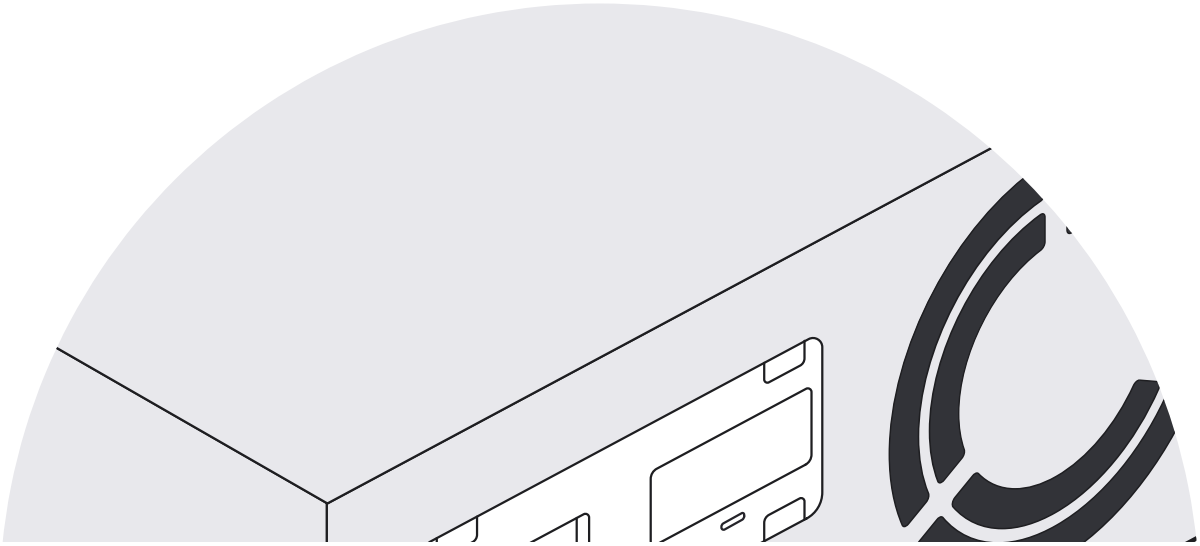

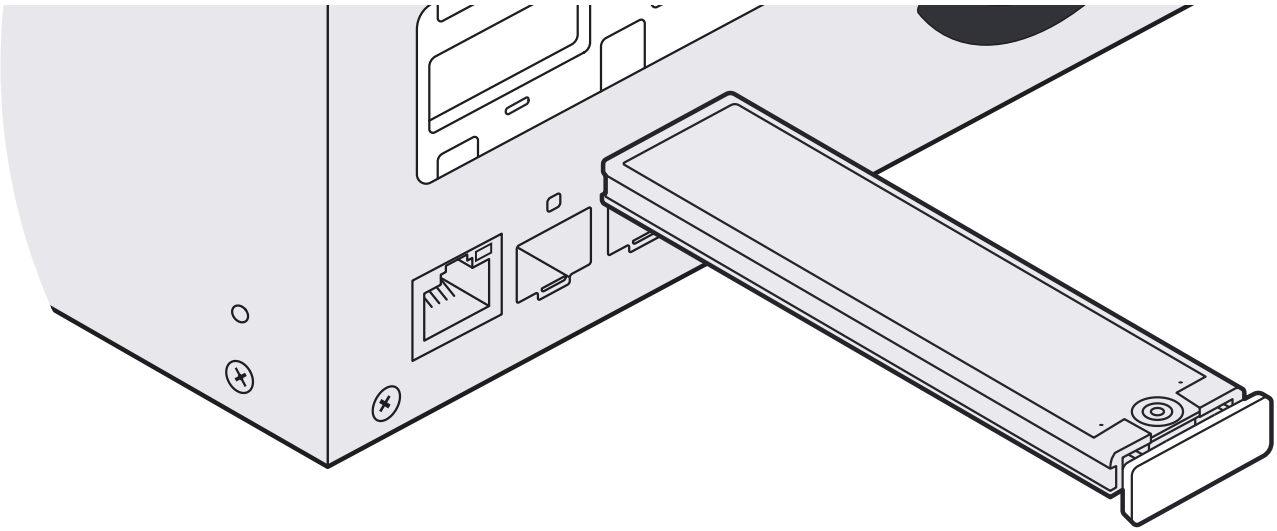

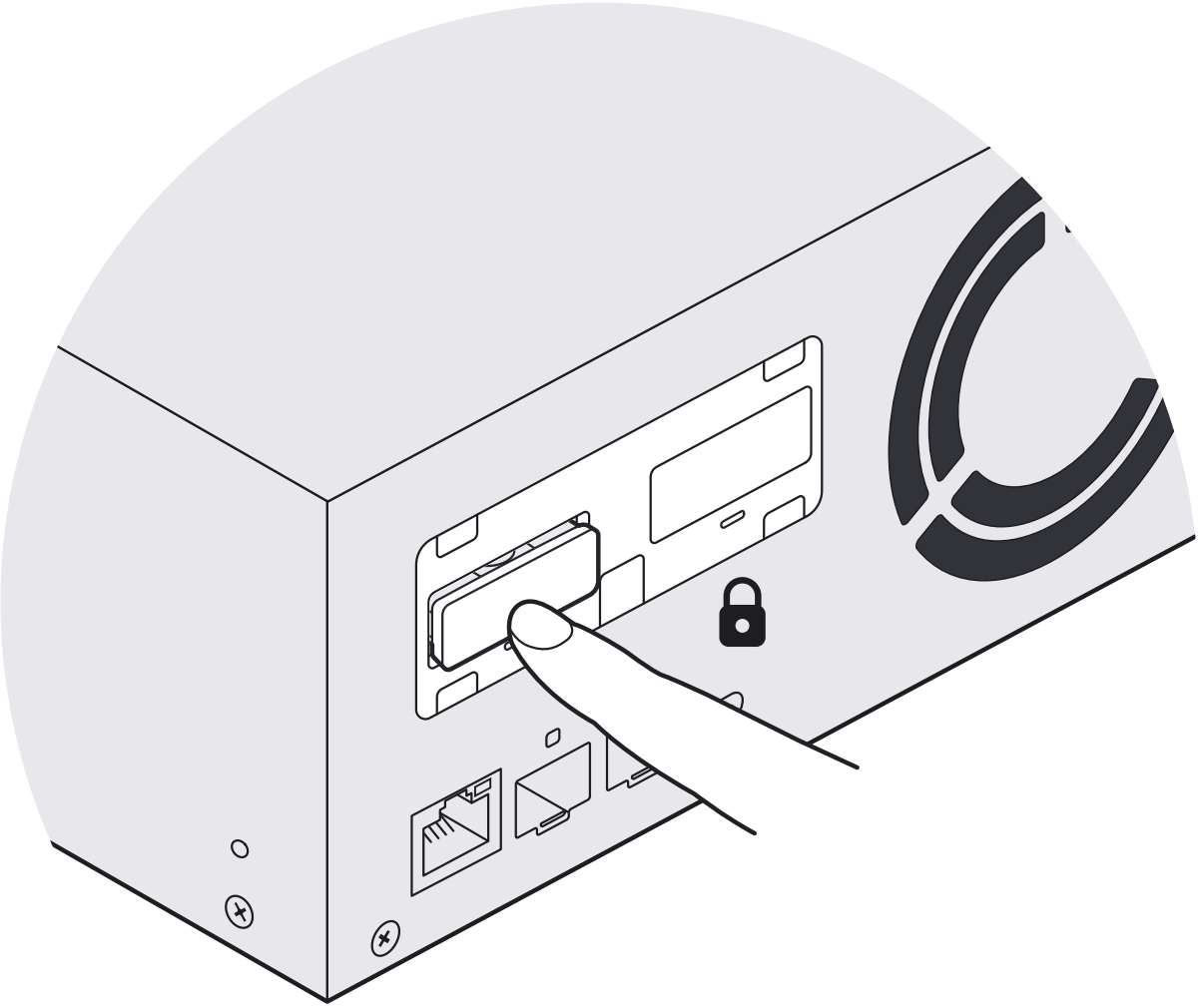

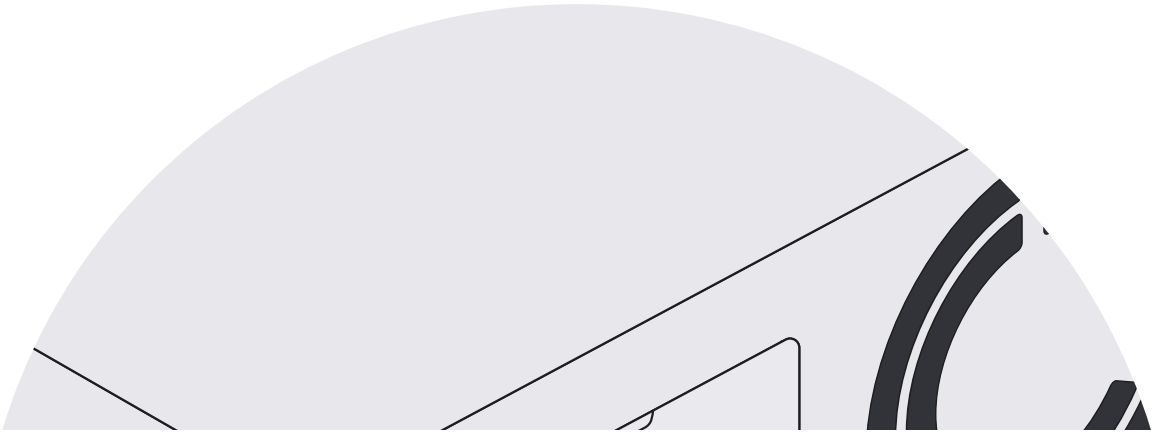

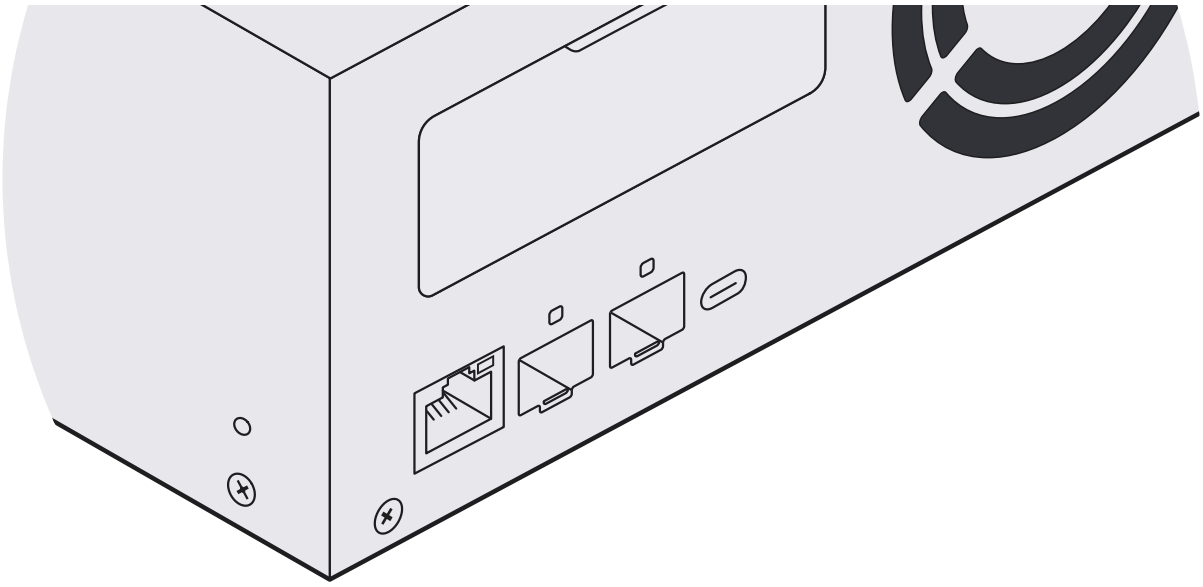

1

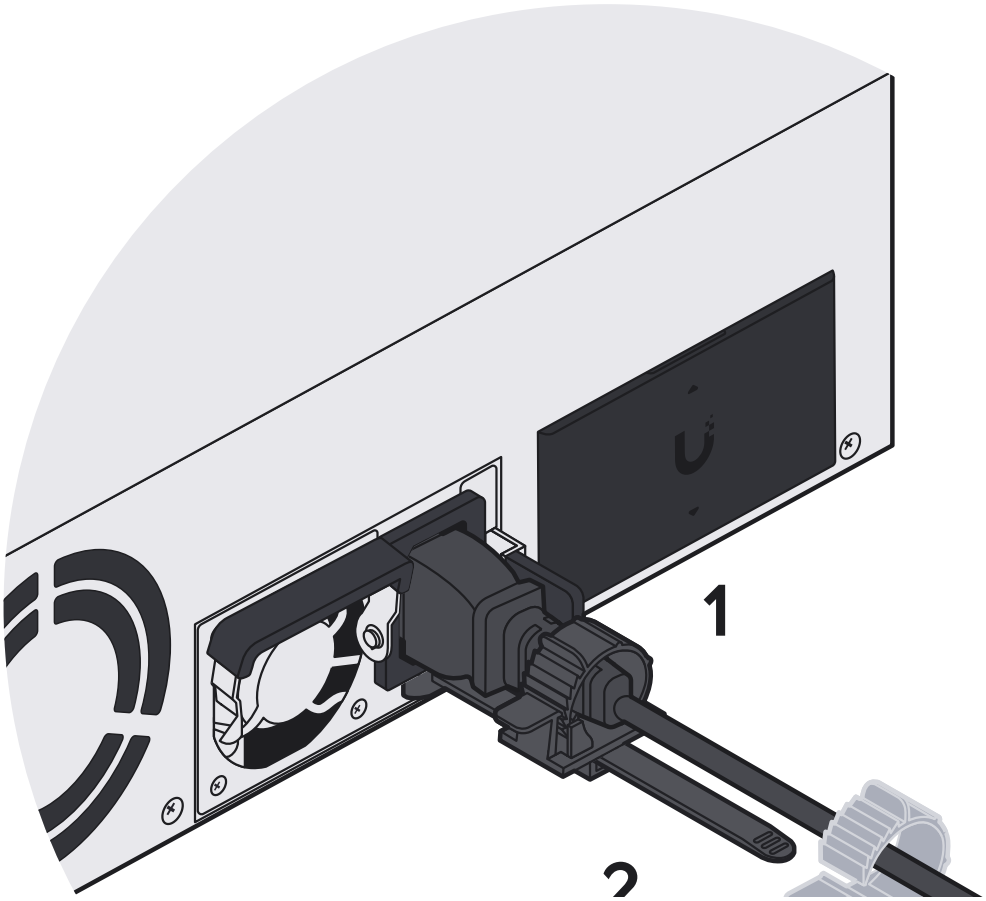

2

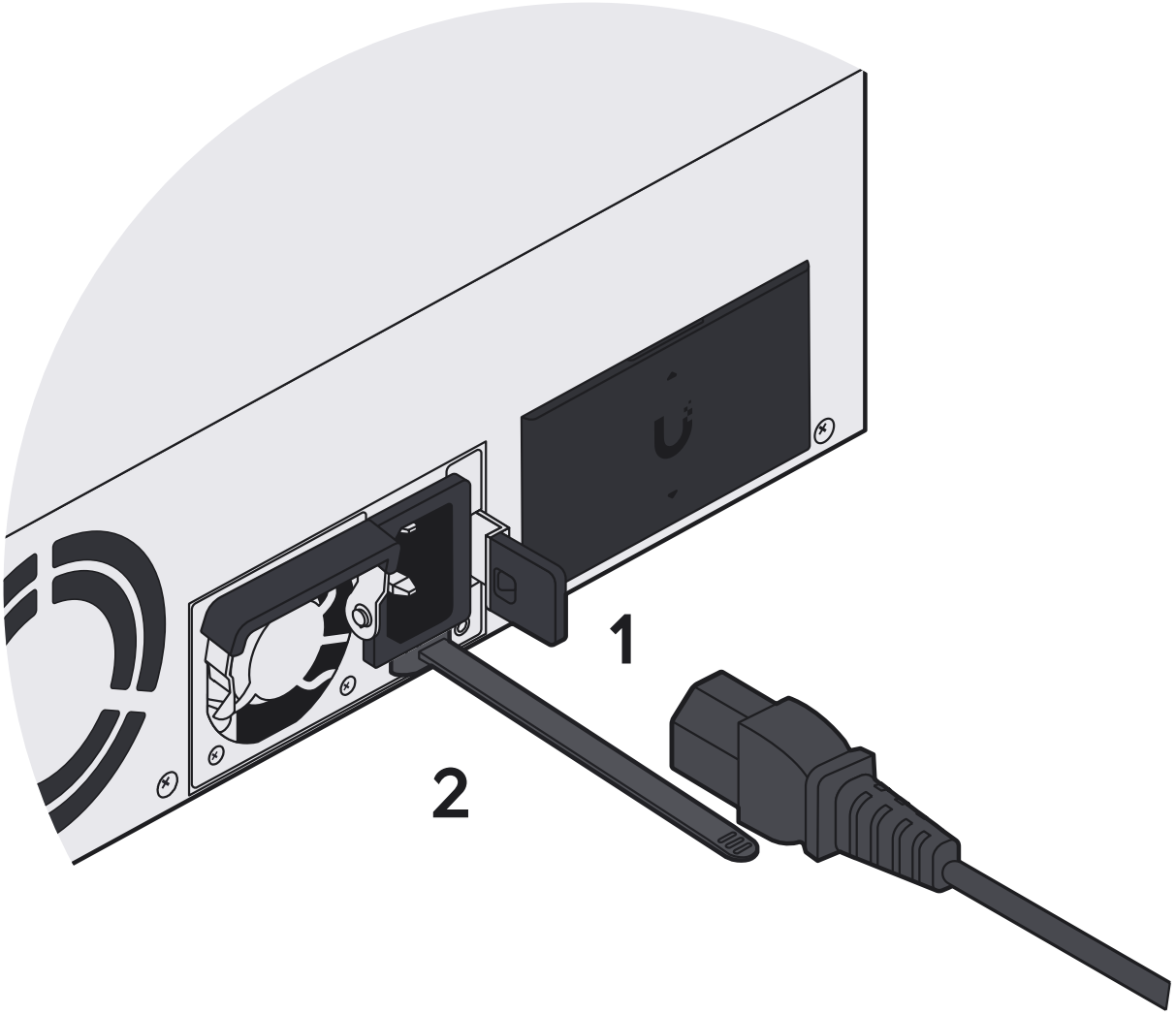

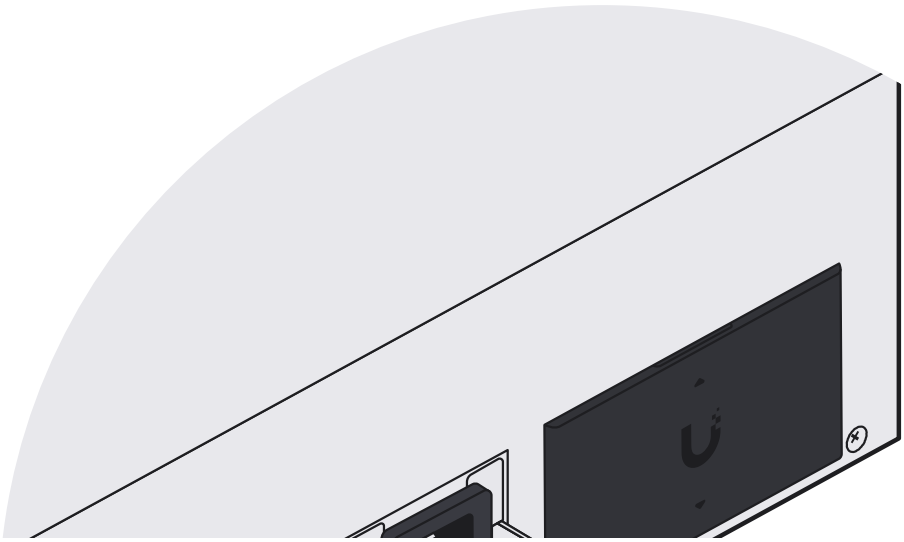

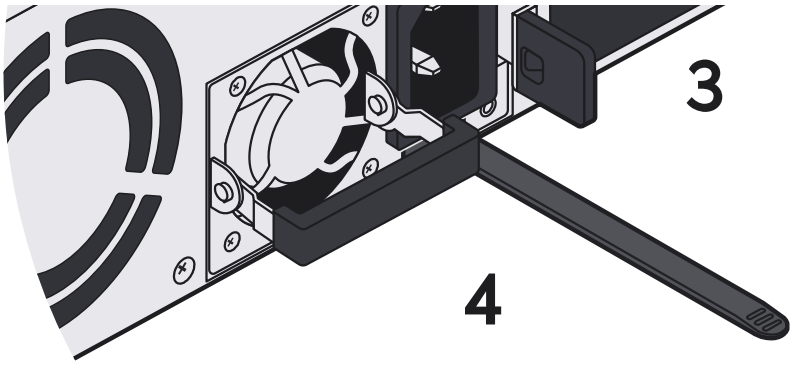

Hot-Swappable Power Module

Buy ›

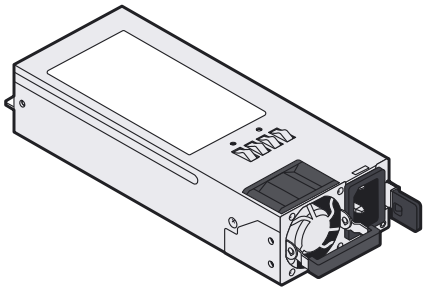

If you need further assistance, visit our Help Center or contact Ubiquiti Support.

©2025 Ubiquiti Inc. All rights reserved. Ubiquiti, the Ubiquiti U logo, and UniFi are trademarks or registered trademarks of Ubiquiti Inc. in the United States and in other countries. Apple and the Apple logo are trademarks of Apple Inc., registered in the U.S. and other countries. App Store is a service mark of Apple Inc., registered in the U.S. and other countries. Android, Google, Google Play, and the Google Play logo are trademarks of Google LLC.