Windows 8 Tablet PC

VisionTab®

User's Manual

Windows 8 Tablette

VisionTab®

Manuel de l'utilisateur

Explanation, Noted and Warning

*Explanation: " Explanation" is an important information which help you use of the tablet PC better.

△ *Noted : "Noted" is remind if you do not follow the content, hardware will be damaged or data will be lost .

⚠ * Warning: "Warning" is a warning if you do not follow the content, It may be result in property damage, personal injury or death.

* Parts	3
* Charge Accessories	4
Set your tablet PC	4
Charge the tablet PC	5
Turn on tablet PC	5
Power off tablet PC	6
Off screen	6
Insert the micro SD card	6
The use of Headset	7
Using the tablet PC	8
WI-Fi settings	8
Gesture	8
Screen orientation	10
The Windows 8 start screen	11
Sync your tablet PC	12
*Troubleshooting	13
Clean your tablet PC	14
Refresh your tablet PC	15
Specifications	16

Explication Noté et Avertissement

* Explication: "Explication" est une information importante qui vous aideront à mieu utiliser la tablette PC .

* Noté: "Noté" est pour vous laisser savoir si vous ne suivez pas le contenu, le matériel peut être endom magé ou lesdonnées seront perdues.

* Avertissement: "Avertissement" est un avertissement si vous ne suivez pas le contenu, sa peut causer Dommages à la propriété, blessure personel ou la mortalité

* Pièces	3
* Frais accessoires	4
Réglez votre tablette PC	4
Chargez la tablette PC	5
Allumer la tablette PC	5
Éteignez la tablette PC	6
Hors de l'écran	6
Insérez la carte micro SD	6
L'utilisation du casque	7
Utilisation de la tablette PC	8
Paramètres Wi-Fi	8
Geste	8
Orientation de l'écran	10
L'écran de démarrage de Windows 8	11
Synchronisez votre tablette PC	12
* Dépannage	13
Nettoyez votre tablette PC	14
Actualiser votre tablette PC	15
Spécifications	16

Parts

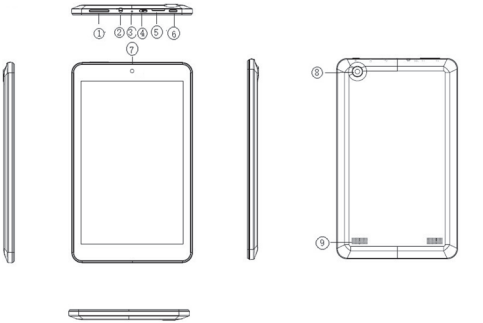

Parts	Function
1 Volume buttons	• Press to increase/decrease the volume
2 Audio port (3.5 mm)	• SA Connect a headset, headphones, microphone, • or other audio device to listen to Stereo, record audio or call
3 Microphones	• You can record sound around the same time for video cameras
4 Micro-USB port	•.Connect the power adapter which came with the Tablet PC to supply power and to charge the battery. • Through the optional USB Portable (OTG) encryption dog USB device, used to transfer data, music, photos, videos, ext.
5 TF card slot	• Insert TF card, you can identify the file within TF
6 The power button	• Hold to open or close the tablet PC. • Press to open or close the display.
7 Front camera	• Take a picture or video from Front view. • Make video calls.
8 Rear camera	• Take a picture or video from Front view. • Make video calls.
9 Speakers	• output audio

Pièces

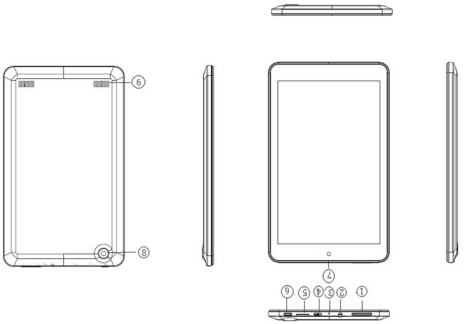

Pièces	Fonction
1. Boutons de volume	• Appuyez pour augmenter / diminuer le volume
2. ports audio (3,5 mm)	• SA Connect un casque, des écouteurs, microphone, • ou autre appareil d'audio pour écouter en stéréo, enregistrement audio ou un appel
3. Microphones	• Vous pouvez enregistrer des sons aux même temps pour les caméras vidéo
4. Ports Micro-USB	• Connecter l'adaptateur qui est fourni avec la Tablet PC, au bloc d'alimentation pour charger la batterie.
5. TF carte fente pour carte	• Insérer la carter TF, vous pouvez identifier le fichier au sein du TF
6. Le bouton d'alimentation	• Appuyez sur le bouton pour ouvrir ou fermer la tablette PC • Appuyez sur pour ouvrir ou fermer l'écran.
7. Caméra frontale	• Prendre une photo ou une vidéo du vue d'avant. • Faire des appels vidéo.
8. Caméra de recul	• Prendre une photo au une vidéo du vue d'avant. • Faire des appels vidéo.
9. Haut-parleurs	• audio de sortie

Charging accessories

A power adapter with 5V/2A and a Micro-USB connector supply power and charge the battery For Tablet PC.

Set your Tablet PC

Charge the tablet PC

△ Note: to charge the battery under 0 -35 ambient temperature

△ Note: use only the power adapter that came with your Tablet PC for charging. Using unauthorized power Adapter or Micro-USB cable can severely damage your tablet PC.

◪ Note: batteries for new tablet PC are not fully charged.

1. Connect the power cord to the power adapter.

2. Connect Micro-USB cable to the Micro-USB port on the Tablet PC.
3. Plug the power adapter into a power socket and to charge the Tablet, until the battery is fully charged.

◪ Description: It will take approximately 4 hours to charge the Battery. (When Shutting down and charging the battery) while power on and charging the battery, the charging time will be longer.

Accessoires pour charger

Un adaptateur 5V / 2A et un connecteur Micro-USB pour charger la batterie du Tablet PC.

Régler votre Tablet PC

Charger la tablette PC

△ Remarque: pour charger la batterie en dessous du température ambiante 0 à 35.

△ Note: ne utiliser que l'adaptateur secteur fourni avec votre Tablet PC. l'utilisation d'un adaptateur non autorisé ou du câble Micro-USB peuvent gravement endommager votre tablette PC.

◪ Remarque: les batteries de la nouvelle tablette PC ne sont pas complètement chargées.

1, Branchez le cordon d'alimentation à l'adaptateur d'alimentation.

2, Branchez le câble Micro-USB au port Micro-USB sur le Tablet PC.
3, Branchez l'adaptateur d'alimentation dans une prise pour charger la tablette, jusqu'à ce que la batterie est complètement chargée.

◪ Description: Ceci va prendre environ quatre heures pour recharger la batterie complètement. (Seulement si la tablette est fermer) Si la tablette est allumé ceci va prendre plus long.

You can view battery charging status for Tablet PC in the following ways:

The battery icon appears on the screen:

The battery icon	Explanation
	Tablet PC is connected to the power supply and batteries fully charged.
	Tablet PC is connected to the power supply and the battery is being charged.
	Tablet PC is running and using battery power and the battery is discharging.
	The Tablet is plugged into a power and no battery is detected or the battery doesn't work.
	Tablet PC is running on battery power and the battery is low.
	Tablet PC is running on battery power, and battery are seriously inadequate.

The battery charging light is located in the right side of the Tablet:

LED status	Explanation
Permanent red the battery is being charged.	
LED Is off, battery is not charging or battery fully charged..	

Turn on your Tablet

When you open the Tablet PC the first time, you must complete Windows Setup to start using Tablet PCs.

1. Press and hold the power button for 3 seconds to turn on the tablet PC . Locked screen appears.

2. A finger swipe up from the bottom of the screen to switch to the login screen and enter the password to log in Windows.

Windows "start" screen appears, you can use the Tablet PC.

Note: If Windows 8 is not enabled in the login screen, you would enter The "start" screen from the locked screen directly.

Vous pouvez voir l'état du batterie pour Tablet PC de la manière suivante:

L'icône de la batterie apparaît sur l'écran: La lumière du batterie est situé dans le côté droite de la tablette:

L'icône de la batterie	Explication	starts du LED	Explication
	Tablette PC est connecter à l'alimentation électrique et des batteries complètement changées.		Rouge- la batterie est entrain de changer.
	Tablette PC est connecter à l'alimentation et la batterie est entrain de charger.		LED est éteint, la batterie ne se charge pas ou la batterie entièrement chargée.
	Tablet PC est en marche et en utilisant la batterie et la batterie se décharge.		
	La tablette est branché sur une puissance et aucune batterie ne est détecté ou si la batterie ne fonctionne pas.		
	Tablet PC fonctionne sur batterie et la batterie est faible.		
	Tablet PC fonctionne sur batterie, et la batterie est gravement insuffisant.		

Ouvrir votre Tablette

Lorsque vous ouvrez le Tablet PC pour la première fois, vous devez terminer l'installation de Windows pour commencer à utiliser les Tablet PC.

1 Appuyez et maintenez enfoncé sur le bouton d'alimentation pendant 3 secondes pour allumer la tablette PC. Écran verrouillé apparaît.
2 Un coup de doigt à partir du bas de l'écran pour passer à l'écran de connexion et entrez le mot de passe pour ouvrir une session dans Windows.

Windows "Start" s'affiche, vous pouvez utiliser le Tablet PC.

Remarque: Si Windows 8 n'est pas activé dans l'écran d'ouverture, vous entrez dans l'écran "start" de l'écran verrouillé directement.

Power off tablet

Using power button:
1. press power button no less than 4 seconds.
2. swipe shut down screen to the bottom of edge of LCD to turn off tablet.
Using super button:
1. Swipe from the right edge of the screen to access the super button icon .

touch settings ⚙ power ⏻ turn off tablet.

Off screen

Using power button:
Press power button lightly, screen can be off.
Using super button:
1. Swipe from the right edge of the screen to access the super button icon.

2. touch setting ⚙ power ⏻ Sleep to turn off the screen

Note : If your tablet is in standby (Tablet is turned on , but screen at
the closed state) , press the power button or the Windows button to turn on the screen.

Insert micro SD card:

1. open USB cover which installed on back cover
2. find rabbet correct direction for SD card.
3. insert micro SD card into rabbet.
4. close USB cover.

Éteignez la tablette

En utilisant le bouton d'alimentation:
1 Pousser le bouton d'alimentation en dedans de quatre secondes.
2 Glisser arrêté écran au fond du bord de LCD pour éteindre la tablette.
Avec le bouton super:
1 Faites glisser du coté droite de l'écran pour accédér à l'icône du bouton de super.

réglages tactiles ⚙ power ⏻ désactiver la tablette.

hors de l'écran

En utilisant le bouton d'alimentation:
Appuyez sur le bouton d'alimentation légère, écran peut être éteint.
Avec le bouton super:
1 Faites glisser du coté droite de l'écran pour accédér à l'icône du bouton de super.

2 réglage tactile ⚙ power ⏻ Dormir pour éteindre l'écran

Remarque: Si votre tablette est en veille (Tablet est allumé, mais l'écran à l'état fermé), appuyez sur le bouton d'alimentation ou sur la touche Windows pour allumer l'écran.

Insérez la carte micro SD:

1 Ouvrez le capot USB qui a installé sur la couverture arrière
2insérer la carte micro SD. 3 Fermer le couvercle USB.

Take out micro SD card:

Note: Removing SD card when using it may cause data loss or cause an application error, make sure SD card complete all the information and operation save before take out it.

1. Touch desktop magnetic icon to enter the desktop mode.

2. Touch notification area icon which in the bottom right of the screen to delete Hardware safety.

* Note: If you do not see the Safely Remove Hardware , touch notification area icon to display all hidden icons.
3. Touch eject the SD card. A message appears , confirm that you can safely delete micro SD card. If the warning message appears , showing the microSD card can not be deleted , please Ensure that all data related to the micro SD card transfer have been completed.
4. Open USB cover.
5. Press micro SD card to release it from tablet.
6 .Take out SD card.

Using earphone:

Insert headset or earphone into tablet audio port.
Warning: long time listening loudly music may cause hearing loss.

1 Connect earphone with tablet audio port. (3.5 mm).
2 put headset into ear and adjust the volume to a comfortable level.

Note : When connecting audio device to the 3.5 mm audio jack, integrated speaker of the tablet will automatically be muted.

△ Note: In order to prevent damage to the earphone, unplug the connector instead of the headphone cable.

Sortez la carte micro SD:

Remarque: Retirer la carte SD lors de son utilisation peut entraîner la perte de données ou de provoquer une erreur d'application, assurez-vous que la Carte SD compléter toutes les informations et l'exploitation d'économie avant de l'enlever.
1 Touchez l'icône bureau magnétique pour entrer en mode de bureau.

2 Touchez l'icône de la zone de notification qui en bas à droite de l'écran pour supprimer la sécurité du matériel.

* Remarque: Si vous ne voyez pas la "Safely Remove Hardware" , toucher les alentours icône de notification pour afficher Toutes les icônes cachées.
3 Touchez éjecter la carte SD. Un message s'affichera, vérifiez que vous pouvez supprimer en toute sécurité la carte microSD. Si le message d'avertissement se affiche, montrant la carte microSD ne peut être supprimé, s'il vous plaît assurer que toutes les données relatives au transfert de la carte microSD ont été accomplies.
4 Ouvrez le couvercle USB.
5 Appuyez sur la carte microSD pour Libérer la carte.
6 Retirez la carte SD.

Utilisation des écouteurs:

Insérez casque ou des écouteurs dans la port audio de la tablette.
Attention: des heures écoutant de la musique très fort peut causer une perte auditive

1 Connectez les écouteurs aux port audio comprimé. (3,5 mm).
2 Vous pouvez changer le volume à un volume confortable.

Remarque: Quand vous connecter un appareil audio à la prise audio 3,5 mm, les haut-parleurs intégré de la tablette sera automatiquement coupé.

△ Remarque: Afin d'éviter d'endommager les écouteurs, débranchez le connecteur à la place du câble du casque.

Using the PC tablet:

WI-Fi setting
On/off Wi-Fi.
1 Swipe from the right edge of the screen to access the super button icon.

2 touch settings ⚙ internet icon 📶 .

3 Swipe Wi-Fi icon towards left or right to turn on or off Wi-Fi.
Connected to Internet.
1 Swipe from the right edge of the screen to access the super button icon.

2 touch setting ⚙ available 📶 .

3 Select an available network from the list and get connected.

Gesture:

This tablet's LCD is multi-touch. You can operate tablet via the click screen of Tablet.

Finger gesture touch	You can do
Use fingertips to gently clicking on the display.	• Select an item on the screen , including options, entries , images and icons. • Start the application . • Touch a button on the screen. • Use the on-screen keyboard to enter text.
Finger gesture touch	You can do
Press your finger on the display for 2 second.	• Display detailed information about a project. • Open the context menu of a project for further action.

Utilisation de la tablette:

Paramètre Wi-Fi
Marche / arrêt Wi-Fi.
1 Faites glisser au bord de la droit de l'écran pour accéder à l'icône du bouton super.

2 réglages tactiles ⚙ icône d'interne 📶 .

3 Faites glisser l'icône Wi-Fi vers la gauche ou la droite pour activer ou désactiver une connexion Wi-Fi.
Connecté à Internet.
1 Faites glisser au bord de la droit de l'écran pour accéder à l'icône du bouton super.

2 réglages tactiles ⚙ disponible 📶 .

3 Sélectionnez un réseau disponible dans la liste et connecté.

Geste:

L'écran LCD de cette tablette est multi-touch. Vous pouvez utiliser tablette via l'écran de clic de Tablet.

Finger geste tactile	Vous pouvez faire
Utilisez les doigts pour cliqué le doucement sur l'écran.	• Sélectionnez un élément sur l'écran, les options, vos entrées, des images et des icônes. • Commencer l'application. • Appuyez sur un bouton sur l'écran. • Utilisez le clavier sureI'écran pour saisir du texte.
Finger geste tactile	Vous pouvez le faire
Appuyez votre doigt sur l'écran pendant deux secondes.	• Afficher des informations détaillées sur un projet.

Drag - Press a project on the screen with your finger. Keep touching the display with fingers. Move your finger to the desired position. Take your finger from the display so that the items locate the desired.	Moving images and icons and other items On the screen.
Use fingertips to gently clicking on the display.	• Start screen scrolling, web pages , lists, entries , photos, contacts, and so on. • Close the application. (Swipe the application to the bottom of the display).
Finger gesture touch	You can do
Touch the display two fingers , then apart fingers .	Enlarge image or page views.
Reduced - Touch the display two fingers, then close fingers together.	Reduce image or page views.
Rotation - Touch screen With two or more than two finger , and then move your finger clockwise or counterclockwise arc.	Enlarge image or page views.

Pour glisser - Appuyez sur un projet sur l'écran avec votre doigt en gardent votre doigt sure l'écran, déplacez votre doigt dans la position souhaitée.Prenez votre doigt de l'écran afin que les éléments sont au position désirer	Pour bougé des Images et des icônes et d'autres objets sur le l'écran.
Utilisez vos doigts pour doucement cliqué sur l'écran.	•en commencent l'écran déllément, les pages Web, les listes, les entrées, photos, contacts, et ainsi de suite. • Fermez l'application. (glisser l'application a la bas de l'écran).
doigt geste tactile	Vous pouvez le faire
Touchez l'écran avec deux doigts, bouger vos doigt d'autre facons .	Agrandir l'image ou de pages vues.
Réduction - Touchez l'écran deux doigts, ensuite rapprochés vos doigts.	Réduire l'image ou de pages vues.
Rotation - écran tactile avec deux doigts, puis déplacez votre doigt vers la droite ou la gauche .	Agrandir l'image ou de pages vues.

Screen orientation:

For the best viewing performance, according different holding way, the screen will automatically changes orientation to portrait or landscape format , You can disable automatic screen rotation and lock screen in portrait Or landscape mode.

Note : Some applications may not support automatic screen rotation , designed to be used only in one direction.
Lock screen orientation
1change screen to the desired direction
2 Swipe from the right edge of the screen to access the super button icon.

**3 touch settings screen .

**4 touch , switch to locked screen orientation.

Windows 8 initiate screen

Windows 8 initiate screen show a list of default and custom dynamic magnetic sticker, which is used to point to Mail , Windows Explorer, weather app ,calendar , Windows shops, Internet Explorer and other installed applications shortcut icon.

Windows 8 initiate screen will update real-time news sports new, weather report, some social networking services news and so on.

User interface based on magnetic stickers let you directly access recently used applications , e-mail ,Photos, music , videos , contacts , social networking updated and frequently visited sites. You can customized the start screen according yourself favorite.

You also can add your favorite pictures as wallpaper, personalize the start screen.

** Note : The dynamic magnetic stickers can be fixed to the task-bar by using fixed to the Start menu, and it can be added or deleted by unpinning option.

L'orientation de l'écran:

Pour une meilleure performance visionelle, vous pouvez changer la façon que vous tenez l'appareil, l'écran change automatiquement l'orientation. Vous pouvez désactiver la rotation automatique de l'écran et l'écran de verrouillage en mode portrait ou paysage.

Remarque: Certaines applications ne peuvent pas soutenir la rotation automatique de l'écran, conçu pour être utilisé dans une seule direction.
Verrouillage orientation de l'écran
1changer l'écran à l'direction souhaitée
2 Glissez au bord à la droite de l'écran pour accéder à l'icône du bouton de super.

**3 réglages tactiles écran .

**4 toucher , passer à verrouillée orientation de l'écran.

Initier l'écran Windows 8

L'écran initier de Windows 8 montre une liste de défaut personnalisé, qui est utilisé pour pointer vers e-mail, "Windows Explorer", application météo, calendrier, des boutiques de Windows, Internet Explorer et d'autres applications installées.
L'écran mettra à jour, en temps réels, la météo, certaines nouvelles sociale et ainsi de suite.
L'Interfrace vous permettent d'accéder directement à des applications récemment utilisées, e-mail, photos, musique, vidéos, contacts, les réseaux sociaux et les sites fréquemment visités. Vous pouvez personnaliser l'écran de démarrage selon vos favori.

Vous pouvez également ajouter vos photos préférées comme fond d'écran, personnaliser l'écran de démarrage.

Visit the “Start” screen

** When your computer boot into Windows, will appear by default “Start” screen.
From any other window or application to access the “Start” screen, use any of the following methods:

- Press Windows button
- Swipe from the right edge of the screen to access the super button then click start icon.

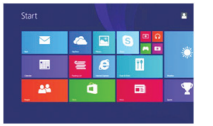

*** If you are on the “Start” screen, press the Start icon will take you to recently used application Program or recently viewed content.

* Note: Start icon and Windows button have the same functionality.

Swipe screen towards left

- Swipe from the right edge of the screen to access the super button inward . Super button provides commands for system Access orders , such as start , search , share , devices and settings options.

* • Swipe from the Start screen to end of left will pop up “Applications” icon. click the application icon to display applications list installed in Tablet which ordered in alphabetical.

Swipe screen towards right

- Swipe screen fast from the left edge to inward to switch currently running application program.
- Swipe screen fast from the left edge to inward to display currently running application program thumbnail. swipe screen fast from the left edge to inward to display recently running application program list.

Swipe screen towards left/right

*• From the Start screen , from the top or bottom edge of the screen or swipe inwards to display a custom icon. Custom finishing touch can be magnetically attached to the start screen.

- From the top of the application can be docked to the bottom swipe inward or close the application.

Visitez l’écran “Démarrer”

** Quand vous rentez dedans Windows, c’est automatiquement mis au “Démarrer” pas défaut. De toute autre fenêtre ou autre application vous pouvez accéder l’écran “Démarrer”, en utilisent une des méthodes suivantes:

- Appuyez sur le bouton de Windows
- Glisser au bord de l’écran à la droite de l’écran pour accéder au bouton de super ensuite cliquez sur l’icône Demarrer.

*** Si vous êtes sur l’écran “démarrer” appuyez sur Start, icône vous amène à Programme d’application récemment utilisée ou le contenu consulté récemment.

* Note: icône Start et le bouton de Windows ont la même fonctionnalité.

Glisser l’écran vers la gauche

- Passez du bord de la droite de l’écran pour accéder au bouton de super intérieur. Bouton de Super fournit les commandes d’accès au système, telles que le démarrage, recherche, les dispositifs et les options de paramètres.

* • Sur la page Démarrer, glisser jusqu’a la gauche et l’icone “Application” apparaîtra. cliquez sur l’icône de l’application pour afficher la liste des applications installées dans la tablette par ordre alphabétique.

Glisser écran vers la droite

- Vitement glisser à partir du gauche à l’intérieur pour changer les applications qui sont déjà ouvert.
- Vitement glisser à partir du gauche à l’intérieur pour voir les application qui sont ouverte Inci une liste des application qui sont ouverte.

Écran de glisser vers la gauche / droite

*• En commencant de l’écran de démarrage, à partir du bord supérieur ou inférieur de l’écran, glisser vers l’intérieur pour afficher l’icon peronaliser. Ceci peut être attachés sure l’écran de démarrage.

Synchronize your Tablet PC

Use Microsoft account. - If your computer is equipped with Microsoft Windows 8, you can use Microsoft Account to synchronize your tablet PC with your user settings. When using your Microsoft account to log in, your settings (including History records of Internet browser, applications settings and personal files, etc.) will be synchronized with any other personal computer or tablet PC with Windows 8.

1. On the Tablet PC , visit the Super button and click Settings ⚙ → change PC Settings.
Accounts → Your account → connect to Microsoft account, you can switch the local account to your Microsoft account.

2. Click Settings ⚙ → change PC Settings → oneDrive → sync settings. You can view the data and settings options which you synchronized.

Copy music , photos and videos
1. Use Micro-USB to standard USB adapter cable to connect the tablet to a USB storage device , and then export or import the file from a USB storage device .
After transfer files, use the Safely Remove Hardware Wizard to remove the USB storage device.
Description: Micro - USB to standard USB adapter cable sold separately, are not provided with the Tablet PC .

Troubleshooting Battery Problem

Problem	Possible Cause	Possible Solutions
Problem	Adapter abnormal or damaged	1. Check all connectors to make sure all Connectors are connected correctly. 2. Unplug AC power adapter from the wall, and make sure plug base is working properly. 3. Check all lines, then Plug one end of the adapter into tablet PC, the other end into plug at wall.
	Tablet PC is lower than the temperature 0 or above 35 degrees.	Charge the battery in the environmental temperature of 0 to 35 degrees.
	Battery or power adapter is damaged.	Contact the dealer to replace Battery or power adapter.
Power consumption quickly, even when it is in standby mode.	If the Tablet is in the network range which can't be connected to, the tablet will continue to send a signal at base station and It will consume power.	Shut down the tablet temporarily. Move the tablet PC to the place where the tablet can be connected the network. Or turn off the wire connection of tablet PC.

Synchroniser votre Tablet PC

Utiliser un compte Microsoft. - Si votre ordinateur est équipé de Microsoft Windows 8, vous pouvez utiliser votre compte Microsoft pour synchroniser votre tablette PC avec vos information d'utilisateur. Lorsque vous utilisez votre compte Microsoft pour connecter, vos parametres (y compris les dossiers d'histoire de navigateur Internet, parametres d'applications et de fichiers personnels, etc.) seront synchronisés avec un autre ordinateur ou une tablette PC avec Windows 8.

1. Sur la Tablette PC, visitez le bouton super et cliquez sur Parametres ⚙ → modifier les parametres de PC.
Comptes → votre compte → connecter à votre compte Microsoft, vous pouvez changer le compte local à votre compte Microsoft.

2. Cliquez sur Parametres ⚙ → modifier les parametres de PC → OneDrive → Sync settings. Vous pouvez afficher les données et les parametres des options qui vous avez synchronisés.

Copier de la musique, des photos et des vidéos
1. Utilisez Micro-USB pour connecter la tablette et exporter ou importer le fichier à partir du mémoire de l'USB.
Après le transfert de fichiers, utilisez l'Assistant de "Safely Remove Hardware" pour retirer le périphérique de stockage USB.

Description: Micro - USB câble adaptateur USB standard vendu séparément, ne sont pas fournis avec le Tablet PC.

Dépannage Problème de batterie

Problème	Cause possible	Solutions possibles
Problème	Adaptateur anormal ou endommagé	1 Vérifiez tous les connecteurs pour s'assurer que tous les connecteurs sont correctement raccordés. 2 Débranchez l'adaptateur d'alimentation AC du mur, et fait sure que la base du prise fonctionne correctement. 3 Vérifiez toutes les lignes, ensuite branchez une extrémité de l'adaptateur dans Tablet PC, l'autre extrémité (la prise)au mur.
	Tablette PC est inférieure à la température 0 ou au-dessus de 35 degrés.	Changer la batterie dans la température ambiante de 0 à 35 degrés.
	Batterie ou l'adaptateur d'alimentation est endommagé	Contacter le vendeur pour remplacer la batterie ou l'adaptateur secteur.
Consommation rapidement, même quand il est en mode de réserve	Si la tablette est dans la gamme de réseau qui ne peut pas être connecté, la tablette continuera à envoyer un signaal à la station de base et il consommera de l'énergie.	Fermer la tablette. Déplacer la tablette PC à un endroit ou la tablette peut être connectée au réseau. Ou désactiver la connexion de fil de la tablette PC.

System problems

Problem	Possible Cause	Possible Solutions
Can't starting up	Battery is completely discharged	1. The tablet PC should be charged for at least four Hours. 2. Press and hold the power button for two seconds
Can't power off	The machine has crashed	Press and hold the power button for 10 seconds to force shutdown.
Computer Locked	Illegal Operation	Press and hold the power button for 10 seconds to force shutdown.
Tablet PC does not respond or run abnormal	Programs are damaged	1. Reboot tablet PC. Refer to close and open the Tablet PC. 2. Refresh tablet PC. Refer to resetting the Tablet PC.
Tablet PC can't log on to Windows	System program is damaged	Contact Supplier for Services
Software is not working as expected	Not compatible or it is refreshing	Maybe it download and update the software in the background. Swiping the screen inward from the right edge toaccess the super button and click Settings → Power → restart "to restart the Tablet PC.

Touch screen problem

Problem	Possible Cause	Possible Solutions
Touch screen responds slowly or improperly.	• The screen is dirty. • Protective cover to prevent the tablet recognition input.	• Use a soft cloth dampened with water to wipe the surface of the tablet until it is clean. •Do not allow water to seep from a soft cloth to Tablet PC ports or buttons. • Remove any protective covers from the touch screen.

Problèmes du système

Problème	Cause possible	Solutions possibles
Ne peut pas démarrer	Batterie est complètement déchargée	1. La tablette PC doit être chargée pendant au moins quatre heures. 2. Appuyez et maintenez le bouton d'alimentation pour deux secondes.
Vous ne pouvez pas éteindre	La machine c'est planté	Appuyez et maintenez le bouton d'alimentation pendant 10 secondes pour forcer l'arrêt.
ordinateur verrouillé	opération illégale	Appuyez et maintenez le bouton d'alimentation pendant 10 secondes pour forcer l'arrêt.
Tablet PC ne répond pas ou ne marche pas correctement	Les programmes sont endommagés	1. redémarré la tablet PC. Reportez-vous à fermer et ouvrir la tablet PC. 2. Rafraîchir la tablet PC. Reportez-vous à la réinitialisation de la tablette PC.
Tablet PC peut pas rentrer en Windows	Le programme de système est endommagé	Contacter le fournisseur pour du service
Logiciel ne fonctionne pas comme prévu	Non compatible ou il est rafraîchisse	C'est possible que ca téléchargre ou sa mes le logiciel à jour. En glissant l'écran vers l'intérieur à la droite pour accéder au bouton de super et cliquez sur "Paramètres → power → redémarrer "pour redémarrer le tablet PC.

Problème d'écran tactile

Problème	Cause possible	Solutions possibles
Écran tactile répond lentement ou mal.	• L'écran est sale. • couvercle de protection pour empêcher l'entrée de reconnaissance de la tablette.	• Utiliser un chiffon doux imbibé d'eau pour nettoyer la surface de la tablette jusqu'à ce qu'il soit propre. • Ne pas laisser l'eau se infiltrer dans la Tablette PC. • Retirez tous les protections de l'écran.

Network problems

Problem	Possible Cause	Possible Solutions
No wireless connection	Without AP Wi-Fi is off	1. Check the Wi-Fi setting on or off. Please refer to the Wi-Fi settings. 2. close to the wireless access point. 3. If you are using a private network , reset the wireless router; If you are using a public network , open a browser to view the login page.
Connect Internet slowly	Wi-Fi signal is not strong	Move tablet PC to different location in order to search a better signal.

Cleaning your Tablet PC

▲ Note: Before you clean your tablet PC, disconnect all lines and turn off the tablet. Use a soft cloth dampened with water to clean the Tablet PC.
Do not use liquid or aerosol cleaners , which may contain flammable substances.
1. Turn off tablet. For more information about turning off your tablet , refer to turning off your tablet
2. Disconnect any connected device , headphones and speakers from the tablet.
3. Use a soft cloth dampened with water to Wipe the surface of the tablet until it is clean. Do not allow water to seep from a soft cloth to Tablet.

PC ports or buttons.

▲ Note : To avoid damaging the tablet or screen, do not spray cleaning solution onto the display directly.
Use specially designed products for cleaning the screen, and follow the instructions.

▲ Note : Do not use a damp cloth to clean the keyboard.

Les problèmes de réseau

Problème	Cause possible	Solutions possibles
Pas de connexion sans fil	sans AP Wi-Fi est éteint	1. Vérifiez le parametre Wi-Fi activé ou désactivé. S'il vous plaît se référer au parametres Wi-Fi. 2. proche du point d'accès sans fil. 3. Si vous utilisez un réseau privé, réinitialiser le routeur sans fil; Si vous utilisez un réseau publique, ouvre l'internet.
Connectez Internet lentement	Signal Wi-Fi n'est pas forte	Déplacer la tablette PC afin de rechercher un meilleur signal

Nettoyage de votre Tablet PC

▲ Note: Avant de nettoyer votre tablette PC, débranchez toutes les lignes et éteignez la tablette. Utilisez un chiffon doux imbibé d'eau pour nettoyer le Tablet PC.
Ne pas utiliser de nettoyants liquides ou en aérosol, qui peuvent contenir des substances inflammables.
1. Éteignez la tablette. Pour plus d'informations sur la désactivation de votre tablette, reportez-vous à éteindre votre tablette
2. Débranchez tout appareil connecté, des écouteurs et haut-parleurs de la tablette.
3. Utilisez un chiffon doux imbibé d'eau pour nettoyer la surface de la tablette jusqu'à ce qu'il soit propre. Ne pas laisser l'eau se infiltrer dans la Tablette.

▲ Remarque: Pour éviter d'endommager la tablette ou l'écran, ne vaporisez pas de liquide de nettoyage sur l'écran directement. Utilisez des produits spécialement conçus pour nettoyer l'écran, et suivez les instructions.

▲ Note: Ne pas utiliser un chiffon humide pour nettoyer le clavier.

Refresh your tablet

Refresh your Tablet PC, windows will be restored to the original factory settings, but does not delete any of your personal files, app installed from Windows Store or personalized settings.

To restore your tablet PC, you must connect the adapter.
1. Slide from the right edge of the screen to access the super button inward .

2 Touch Setting ⚙ → change PC settings → update and recovery → recovery.
3 Touch refresh your tablet PC without affecting your local file
4 Read the warnings then touch "Next".

Description : the application from Windows store will be re- installed automatically after refreshing . The application which is not from Windows store will be deleted and It must be installed manually. the list of delete applications will be created on your desktop.

Reset your tablet

It will restore the system to its original factory settings, when reset your tablet PC.
1. Slide from the right edge of the screen to access the super button inward .

2. Touch "Setting ⚙ → change PC settings → update and recovery → recovery".
3. Touch" Delete all and reinstall Windows
4. Read the warnings then touch "Next".

△ Note : It will erase all data from your tablet ,when you reset your tablet PC.
The data Include your account configuration, applications, music, pictures, documents ext. Make sure you back up all the data needed , then continue .

Actualiser votre tablette

Rafraîchissez votre Tablet PC, les fenêtres seront reconstitué(rétabli) aux fixations originales, mais ne supprimera pas vos fichiers personnels, applications de Windows ou les paramètres personnalisés.
Pour restaurer votre tablette PC, vous devez connecter l'adaptateur.
1. Faites glisser du bord delà droite de l'écran pour accéder au bouton de super intérieur.

2. Faise Setting ⚙ → modifier les paramètres de PC → mise à jour et la récupération → récupération.
3. Appuyez rafraîchir sur votre tablette PC sans affecter votre fichier local
4. Lisez les avertissements puis appuyez sur "Suivant".

Description: l'application du magasin Windows sera réinstallé automatiquement après que sa rafraîchis. L'application qui ne est pas de Windows magasin sera supprimé et il doit être installé manuellement. la liste des applications de suppression sera créé sur votre ordinateur de bureau.

Réinitialiser votre tablette

Lorsque vous réinitialiser votre tablette pc , ceci va le mettre en fixations originales
1. Faites glisser à la bord de la droite de l'écran pour accéder au bouton de super intérieur.

2. Paiser setings ⚙ → modifier les paramètres de PC → mise à jour et la récupération → récupération.
3. Appuyez sur Supprimer et réinstaller Windows
4. Lisez les avertissements puis appuyez sur "Suivant".

△ Remarque: Ceci va effacer toutes les données de votre tablette, lorsque vous restaurez votre tablette pc.
Les données incluent la configuration de votre compte, applications, musique, photos, documents poste. Assurez-vous de sauvegarder toutes les données nécessaires, puis continuer.

Specifications

Dimensions and weight

Height	212 mm
Width	127 mm
Thickness	10.5mm
Weight about	385g

Environmental Requirements

Temperature Range	
Temperature for working	0~ 35 degree
Temperature for not working	10~ 60 degree

Ports and Connectors

Audio	A headset / audio output port
Micro SD Card	A micro SD card slot
USB	A Micro-USB 2.0 port

Display

Touch Panel	8" Multi Point Capacitive Panel
Panel size (Max)	800*1280 TN Screen
Brightness	200cd/m2

AC adapter

Input	100~ 240V AC
Input Current(Max)	0.35A
Input Frequency	50-60Hz
Output Power	10W
Output Current	2A
Rated voltage	5V DC
Working temperature	0~ 40 degrees
Not Working temperature	10~ 70 degrees

Camera

Resolution	
Front camera	30M
Rear camera	200M

Caractéristiques

Dimensions et poids

Hauteur	212 mm
Largeur	127 mm
d'épaisseur	10.5mm
Poids environ	385g

Exigences environnementales

Température	
Température pour travailler	0 ~ 35 deegre
Température de ne pas travailler	10 ~ 60 deegre

Ports et connecteurs

Un casque	audio / port de sortie audio
Carte Micro SD	Une fente pour carte microSD
USB A Port	micro-USB 2.0

Écran

Écran tactile	8 po pannean capacitif multi-points
Taille de l'écran (Max)	800*1280 TN Screen
Luminosité	200cd/m2

Adaptateur secteur

entrée	100~ 240V AC
entrée courant (Max)	0.35A
Fréquence d'entrée	50-60Hz
Puissance de sortie	10W
courant de sortie	2A
tension nominale	5V DC
température de travail	0~ 40 degrees
La température ne fonctionne pas	10~ 70 degrees

Caméra

résolution	
caméra frontale	30M
caméra de recul	200M

FCC STATEMENT

Any changes or modifications not expressly approved by the party responsible for compliancecould void the user's authority to operate this equipment.

NOTE: This equipment has been tested and found to comply with the limits for a Class B digital device, pursuant to Part 15 of the FCC Rules. These limits are designed to provide reasonable protection against harmful interference in a residential installation.
This equipment generates uses and can radiate radio frequency energy and, if not installed and used in accordance with the instructions, may cause harmful interference to radio communications. However, there is no guarantee that interference will not occur in a particular installation. If this equipment does cause harmful interference to radio or television reception, which can be determined by turning the equipment off and on, the user is encouraged to try to correct the interference by one or more of the following measures:

Reorient or relocate the receiving antenna.

Increase the separation between the equipment and receiver.

Connect the equipment into an outlet on a circuit different from that to which the receiver is connected.

Consult the dealer or an experienced radio/TV technician for help.

This device complies with part 15 of the FCC Rules. Operation is subject to the following two conditions: (1) This device may not cause harmful interference, and (2) this device must accept any interference received, including interference that may cause undesired operation.

DÉCLARATION CFC Commission fédéral des communication

Les changements ou modifications non expressément approuvés par la partie responsable pour l conformité pourraient annuler l'autorité de l'utilisateur à utiliser cet équipement

AVIS: Cet équipement a été testé et conforme aux limites de Classe B d'appareil numérique, conformément à la partie 15 des règles de la CFC. Ces limites sont con?ues pour fournir la protection contre les interférences nuisibles dans une installation résidentielle. Cet équipement génère l'usage et peut émettre l'énergie de fréquence radio et, si installation et utilisation ne conforme pas aux instructions, il peut causer des interférences nuisibles à la radio communications. Cependant, il n'est pa garanti que des interférences ne se produisent pas dans une installation particulière. Si cet équipement cause des interférences nuisibles à la radio ou télévision, qui peut être déterminé en mettant l'équipement hors et sous tension, l'utilisateur est encouragé de corriger l'interférence par un ou plusieurs manières.

Observer les manières suivantes

Réorienter ou déplacer l'antenne de réception

Augmentez la distance entre l'équipement et le récepteur

Branchez l'appareil dans une prise sur un circuit différent de celui sur lequel le récepteur est connecté

Consulter le marchand ou un technicien de radio / TV chevronn

Cet appareil conforme à la partie 15 des règles de la CFC. Son fonctionnement est soumis aux deux conditions suivantes: (1) Cet appareil ne peut pas causer des interférences nuisibles, et (2) cet appareil doit accepter toute interférence re?ue, y compris les interférences qui peuvent causer un fonctionnement défavorable.