承　认　书

SPECIFICATION FOR APPROVAL

客　户　名　称 CUSTOMER`S NAME：深圳市大墨科技有限公司

客　户　料　号 CUSTOMER`S P/N：

产　品　规　格 PRODUCT SPEC：Y.A11.176

制　作　日　期 ISSUE DATE：2023年5月5日

拟制 PREPARED BY	审核 CHECKED BY	批准 APPROVED BY	客户承认 CUSTOMER APPROVE
李蓓	程杰	李博文	

东莞市博红科技有限公司 工程部专用章

东莞市博红科技有限公司

DONGGUAN BOHONG TECHNOLOGY CO., LTD

ADD：东莞市大朗镇富民中路533号

TEL：0769-82866410

FAX：0769-82866409

本承认书请在首批下单生产此机种前回签，否则视为贵方默认此承认书内所有内容

东莞市博红科技有限公司

东莞市博红科技有限公司

DONGGUAN BOHONG TECHNOLOGY CO., LTD

SPECIFICATION FOR APPROVAL

CUSTOMER	大墨科技	CUSTOMER`S P/N	**0**
ISSUE DATE	**2023年5月5日**	PRODUCT SPEC	Y.A11.176

SPECIFICATION CONTROL DRAWING

REVISIONS

REV	DESCRIPTION	DATE	ISSUE BY	**APPROVAL BY**
A	INITIAL	2023年5月5日	**李蓓**	**李博文**

东莞市博红科技有限公司 工程部专用章

东莞市博红科技有限公司

东莞市博红科技有限公司

DONGGUAN BOHONG TECHNOLOGY CO., LTD

SPECIFICATION FOR APPROVAL

CUSTOMER	大墨科技	CUSTOMER'S P/N	**0**
ISSUE DATE	**2023年5月5日**	PRODUCT SPEC	Y.A11.176

1.MATERIAL:

NO	ITEM	TYPE	SUPPLIERS	UL FILE NO
1	磁片	MnZn-Ferrite G50*5.2*T0.8	LX	/
2	线材	xxUEW-FLZ@0.07*100P	AG	/
3	锡	Sn99.3:Cu0.7	BTL	/
4	电子黄胶	BE885-9007	BR	/
5	双面胶	48*0.1	DL	/
6	高温胶带	0.025*8	YH	/

东莞市博红科技有限公司

DONGGUAN BOHONG TECHNOLOGY CO., LTD

SPECIFICATION FOR APPROVAL

CUSTOMER	大墨科技	CUSTOMER`S P/N	**0**
ISSUE DATE	**2023年5月5日**	PRODUCT SPEC	Y.A11.176

2.DIMENSION：

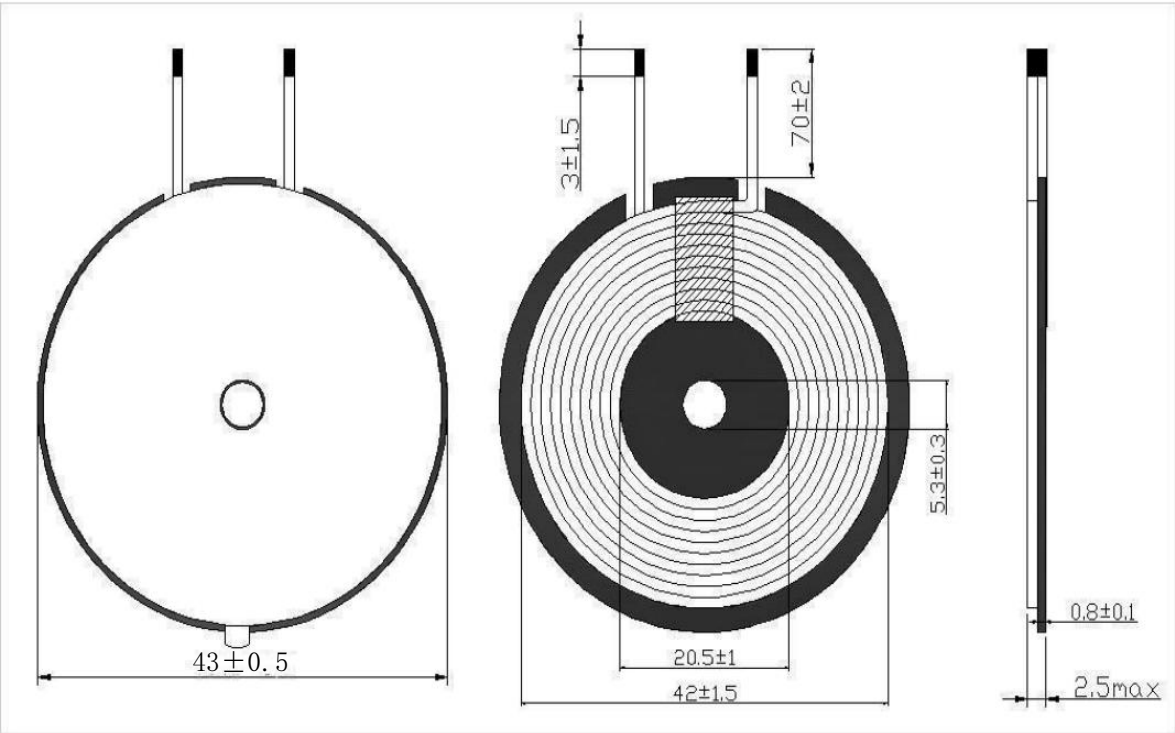

注：1. 线圈贴紧磁片，不可翘起；
2.线圈表面整洁，无脏污；
3.背贴双面胶，带拉手；

ISSUE BY	李蓓	CHECK BY	程杰	APPROVAL BY	李博文

东莞市博红科技有限公司

DONGGUAN BOHONG TECHNOLOGY CO., LTD

SPECIFICATION FOR APPROVAL

CUSTOMER	大墨科技	CUSTOMER`S P/N	**0**
ISSUE DATE	**2023年5月5日**	PRODUCT SPEC	Y.A11.176

4.CIRCUIT DIAGRAM

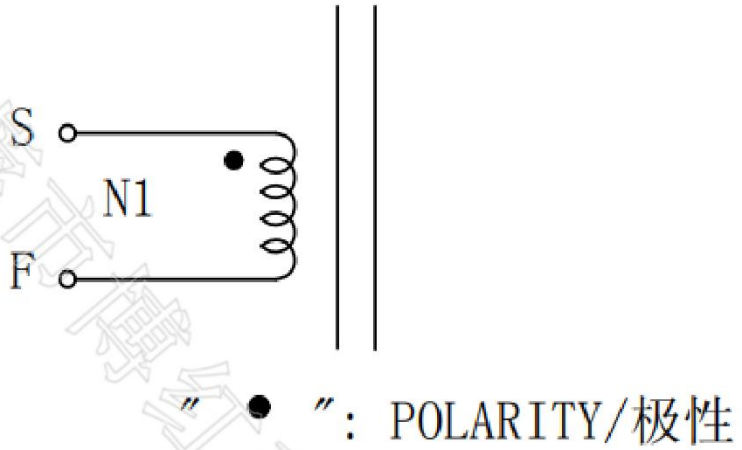

5.WINDING

NO	WINDING	WIRE	TURNS	TAPE	WINDING CONDITION
N1	S-F	Ø0.07*100P	10	/	CCW

6.CHARACTERISTIC

ITEM	MEASURED POINT	TECHNICAL DATA	TESTING CONDITION & INSTRUMENT
LS	S-F	6.3uH±5%	LCR1062 100KHz/1V AT 25℃±2℃

东莞市博红科技有限公司

DONGGUAN BOHONG TECHNOLOGY CO., LTD

SPECIFICATION FOR APPROVAL

CUSTOMER	大墨科技	CUSTOMER'S P/N	**0**
ISSUE DATE	**2023年5月5日**	PRODUCT SPEC	Y.A11.176

7.THE PACKING WAY

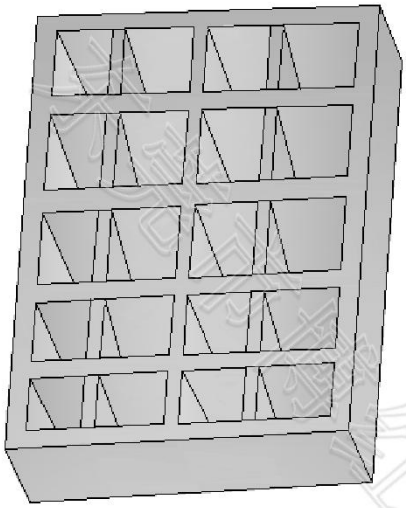

1. 珍珠棉规格：355*235*65mm*20格；
2. 每格装15pcs，每盘300pcs；
3. 每箱装5盘；
4. 每箱合计：1500pcs；

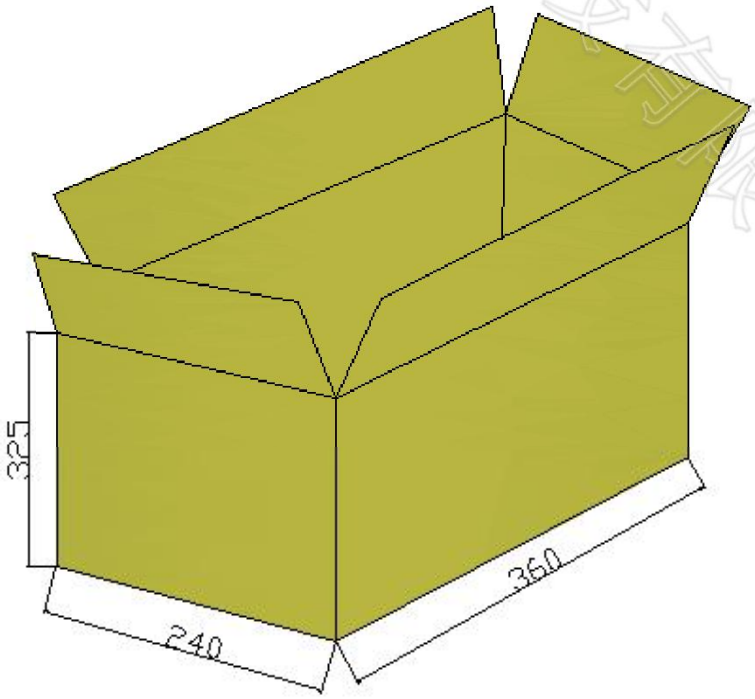

东莞市博红科技有限公司

DONGGUAN BOHONG TECHNOLOGY CO., LTD

SPECIFICATION FOR APPROVAL

CUSTOMER	大墨科技	CUSTOMER`S P/N	**0**
ISSUE DATE	**2023年5月5日**	PRODUCT SPEC	Y.A11.176

工程部专用章

备 忘 录

序号	内 容	处理方法	签 名	日 期
1				
2				
3				
4				
5				
6				
7				
8				
9				
10				

东莞市博红科技有限公司