4. Montagem e instalação

O manual de montagem do produto consiste num documento em separado. É possível aceder ao mesmo através do código QR na ficha informativa em anexo ou com o respetivo código em www.hafele.com.

Observar os seguintes pontos durante a montagem do produto:

O entorno do local de utilização, por exemplo, campos magnéticos ou materiais metálicos, pode afetar o funcionamento do produto.

- Certificar-se de que o produto é utilizado num entorno adequado.
- Para garantir o alcance de leitura do transmissor/recetor, respeitar a espessura máxima do material das superfícies de montagem ⇨ EFL 30/EFL 30 C .
- Evitar superfícies de montagem metálicas, espelhadas, de vidro ou com revestimentos.
- Antes da montagem definitiva, montar, colocar em funcionamento e testar uma instalação de teste no local de utilização.

Não introduzir as pilhas depois de concluir os trabalhos de montagem e de instalação. Tal só deve ser feito aquando da colocação em funcionamento do produto. Em caso de montagem em gavetas, se necessário, as gavetas deverão ser novamente desmontadas.

- Ao introduzir as pilhas, a colocação em funcionamento do produto é iniciada automaticamente.
- Antes da primeira introdução das pilhas, ler o capítulo ⇨ *5. Colocação em funcionamento, página 137*.

4.1 Instruções de montagem

- Certificar-se de que a EFL 30/EFL 30 C não é montada junto de linhas elétricas. O campo magnético da linha elétrica pode afetar o alcance da antena.
- Recomendação: antes de montar a EFL 30/EFL 30 C, realizar uma montagem de teste.
- Montar a chapa de fecho da EFL 30/EFL 30 C apenas no local de utilização.
- Ajustar a EFL 30/EFL 30 C apenas no local de utilização e, se necessário, reajustar depois de carregar o móvel.
- Certificar-se de que não é montado qualquer painel metálico entre a chapa de fecho e a EFL 30/EFL 30 C.
- A chapa de fecho da EFL 30/EFL 30 C pode ser aparafusada no lado oposto com um puxador para mobiliário (distância do furo 32 mm).
- A EFL 30/EFL 30 C é especialmente adequada para construções de móveis com mecanismo de fecho suave e fecho automático.
- A EFL 30/EFL 30 C não é adequada para gavetas e portas pivotantes com função push-to-Open.
- Durante a montagem, assegurar que está disponível uma abertura de inspeção para a abertura de emergência.
- Durante a montagem, certificar-se de que o acesso à fechadura para mobiliário montada está sempre garantido para a colocação em funcionamento (sinalização visual) e para fins de manutenção (substituição das pilhas, reposição) (por exemplo, utilizando gavetas desmontáveis).
- Para a colocação em funcionamento, os LED de controlo devem estar visíveis.

- Ter em atenção a posição de instalação: ⇨ EFL 30/EFL 30 C .
- Respeitar a distância mínima entre duas fechaduras ⇨ EFL 30/EFL 30 C .
- Se a distância mínima não for atingida, ocorre uma comunicação permanente entre as fechaduras, o que provoca uma descarga mais rápida das pilhas.

5. Colocação em funcionamento

O produto é fornecido no modo de funcionamento simples para o funcionamento stand-alone (SA). Neste documento apenas é descrita a colocação em funcionamento para o funcionamento stand-alone.

Para a utilização do produto com aplicações de software Dialock, a colocação em funcionamento está descrita na documentação do software Dialock.

A colocação em funcionamento é iniciada automaticamente ao introduzir as pilhas. Os passos de trabalho individuais devem ser realizados em sequência rápida.
Por razões de segurança, a primeira colocação em funcionamento apenas pode ser realizada dentro de 5 segundos após a introdução das pilhas.

- Antes de iniciar a colocação em funcionamento, ler os passos de trabalho completos.
- Antes de iniciar a colocação em funcionamento, preparar as duas chaves mestras (cartão de programação "verde" e cartão para cancelar - delete "vermelho").
- Realizar os passos de trabalho rapidamente e sem interrupção.

Se o intervalo de tempo para a colocação em funcionamento for excedido:

1. Retirar as pilhas.
2. Aguardar até que o LED se apague.
3. Introduzir novamente as pilhas e reiniciar a colocação em funcionamento.

Em alternativa, a colocação em funcionamento também pode ser iniciada acionando o botão de reposição (⇨ *3.1 Visão geral do produto, página 134*).

1. Para isso, manter premido o botão de reposição apenas até se ouvir o primeiro sinal sonoro breve.
   ATENÇÃO! Se o botão for premido durante mais tempo, é efetuada uma reposição (⇨ *10. Reposição, página 150*).

Recomendação: antes da colocação em funcionamento, realizar uma atualização do firmware com a unidade de programação móvel MDU 110 para garantir que o terminal possui o firmware DIALOCK atual.

NOTA

Danos no produto ao fechar a EFL 30/EFL 30 C sem pilhas.

Se a EFL 30/EFL 30C for fechada sem pilhas após a colocação em funcionamento, não pode ser novamente aberta sem exercer força.

5.1 Colocação em funcionamento da aplicação (Häfele Dialock Manager)

Ao utilizar a aplicação Dialock Manager (modo de aplicação no sistema offline), são possíveis funções adicionais:

- Colocação em funcionamento em modo de aplicação
- Aumento da segurança através de autenticação de 2 fatores
- Gestão fácil por parte do utilizador
- Criação de um plano de fecho
- Controlo individual das autorizações de acesso
- Função de modelo temporal
- Programação de chaves de utilizador
- Parametrização de terminais
- Extensão de funções personalizada com programas de macros
- Atualizações de firmware

Dependendo da magnitude do projeto e do âmbito do sistema, existem várias funções básicas e adicionais que são ativadas por um código de licença do projeto sujeito a pagamento.

Encontra mais informações sobre a utilização da aplicação Dialock Manager em:

- https://apps.apple.com/de/developer/h%C3%A4fele-gmbh-co-kg/id432533773
- https://play.google.com/store/apps/developer?id=H%C3%A4fele+GmbH+%26+Co+KG&hl=de

i O funcionamento stand-alone é permanentemente desligado assim que o produto é colocado em funcionamento pela primeira vez por meio da Dialock Manager da Häfele.

Depois disso, só é possível reativar este modo de funcionamento através de uma reposição completa.

.

Requisitos: Cartão de programação Cartão para cancelar - delete

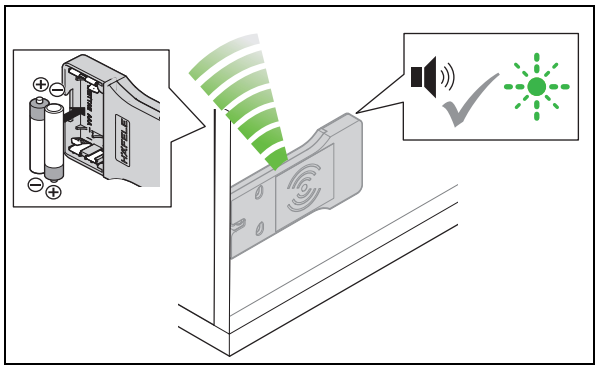

1. Introduzir as pilhas.
   - É emitido um sinal sonoro. O LED pisca a verde durante 5 segundos no máximo.

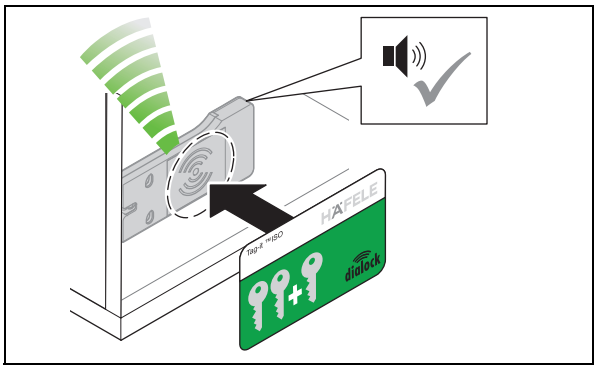

2. Dentro destes 5 segundos, segurar o cartão de programação à frente da antena.
   - É emitido um sinal sonoro.

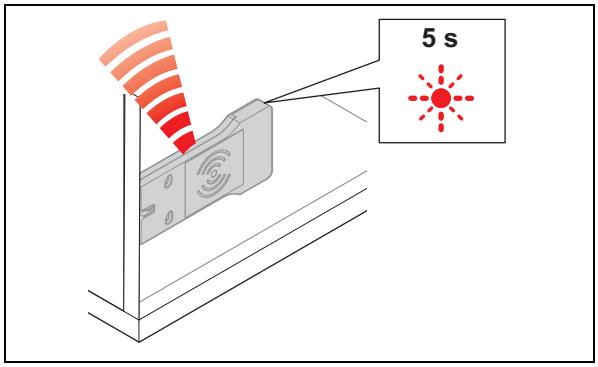

3. Retirar o cartão de programação.
   - O LED pisca a vermelho durante 5 segundos no máximo.

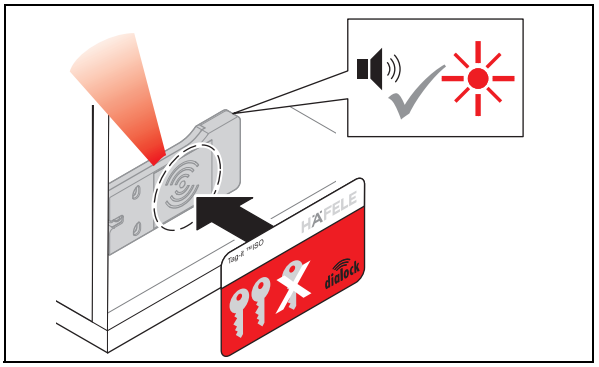

4. Dentro destes 5 segundos, segurar o cartão para cancelar - delete à frente da antena.
   - É emitido um sinal sonoro. O LED acende a vermelho.
     O produto está em funcionamento.

pt

732.22.110

HDE 07.09.2020

6. Programar a chave de utilizador

Para abrir a EFL 30/EFL 30 C, é necessária uma chave de utilizador. A esta chave de utilizador devem ser atribuídos direitos de acesso.

É possível programar as seguintes chaves de utilizador:

Chave de utilizador	Direito de acesso	Função
Chave de utilizador normal	Modo de fechadura com trinco (ação de autobloqueio)	• Abre todas as fechaduras para as quais a chave de utilizador tem direitos de acesso. • As fechaduras abertas trancam automaticamente uma vez expirado o tempo de abertura.
Chave de utilizador privilegiado	Modo de fechadura com trinco (ação de autobloqueio)	• Funciona como uma chave de utilizador normal • Também é necessária para a configuração da EFL 30/EFL 30 C com a unidade de programação móvel MDU 110 por parte de utilizadores privilegiados.
Chave de utilizador com função de fechadura com lingueta	Modo de fechadura com lingueta (abertura permanente)	• Funciona como uma chave de utilizador normal • Tem a função adicional de abertura permanente: ao segurar a chave de utilizador à frente da antena de forma prolongada, as fechaduras abertas são definidas para o modo "abertura permanente". • As fechaduras abertas têm de ser trancadas manualmente.

6.1 Programar chaves de utilizador normal

Requisitos: Cartão de programação Chaves de utilizador

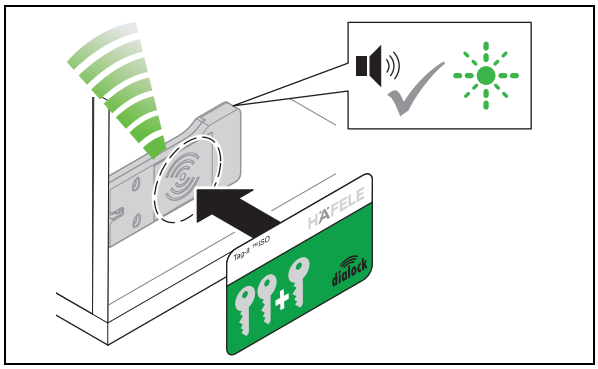

1. Segurar o cartão de programação à frente da antena.
   - É emitido um sinal sonoro. O LED pisca a verde durante 5 segundos no máximo.

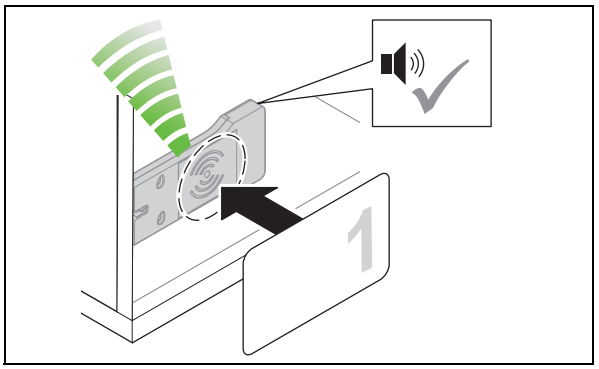

2. Dentro destes 5 segundos, segurar a chave de utilizador à frente da antena.
   - É emitido um sinal sonoro. O direito de acesso está atribuído.

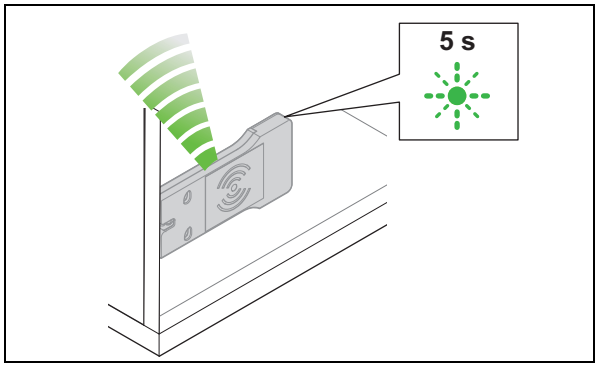

3. Retirar a chave de utilizador.
   - O LED continua a piscar a verde durante 5 segundos.

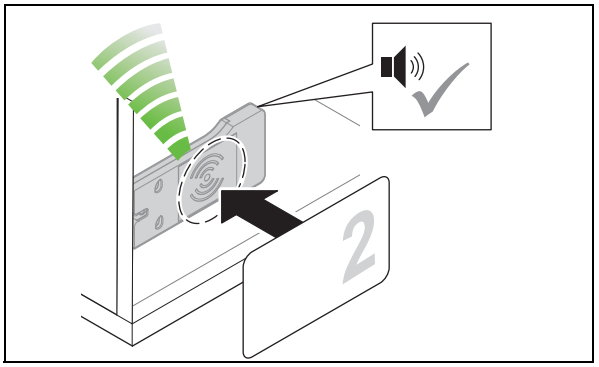

4. Dentro destes 5 segundos, segurar as outras chaves de utilizador à frente da antena.
   - É emitido um sinal sonoro. O direito de acesso está atribuído.

5. Repetir os passos 2 a 4 até ter sido atribuído o direito de acesso a todas as chaves de utilizador necessárias.

6. Decorridos os 5 segundos, o LED muda para vermelho.

6.2 Programar chaves de utilizador privilegiado

Requisitos: Cartão de programação Chaves de utilizador

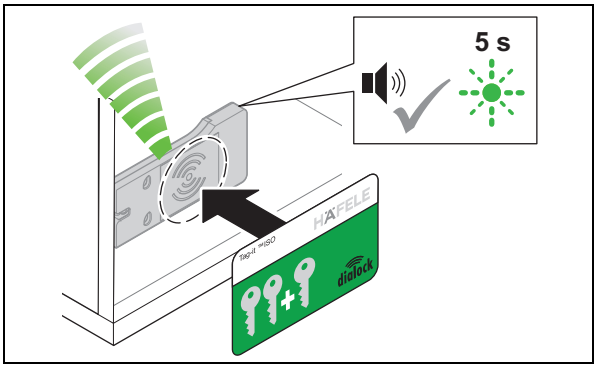

1. Segurar o cartão de programação à frente da antena.
   - É emitido um sinal sonoro. O LED pisca a verde durante 5 segundos no máximo.

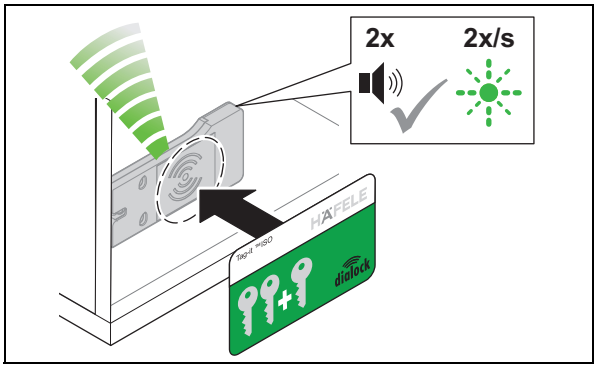

2. Dentro destes 5 segundos, segurar novamente o cartão de programação à frente da antena.
   - É emitido um sinal sonoro 2 vezes. O LED pisca lentamente a verde.

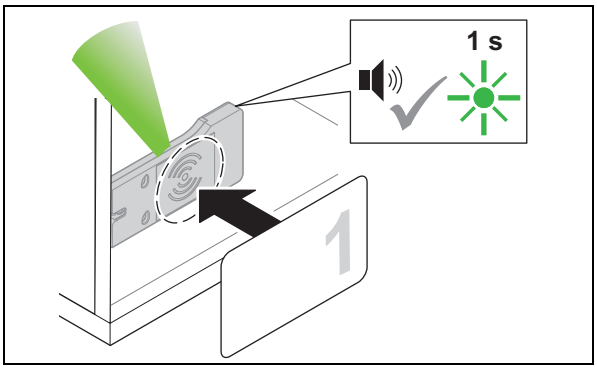

3. Dentro de 5 segundos, segurar a chave de utilizador à frente da antena.
   - É emitido um sinal sonoro. O LED acende brevemente a verde. O direito de acesso está atribuído.

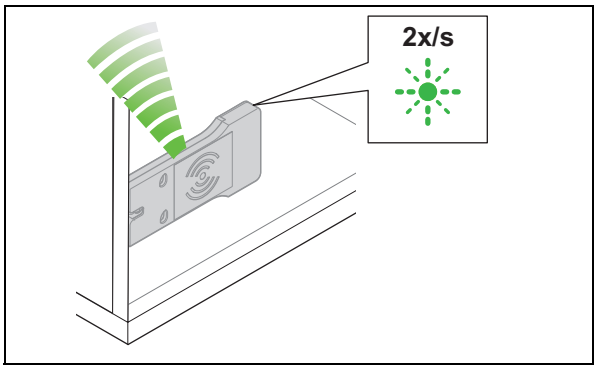

4. Retirar a chave de utilizador.
   - O LED continua a piscar lentamente a verde.

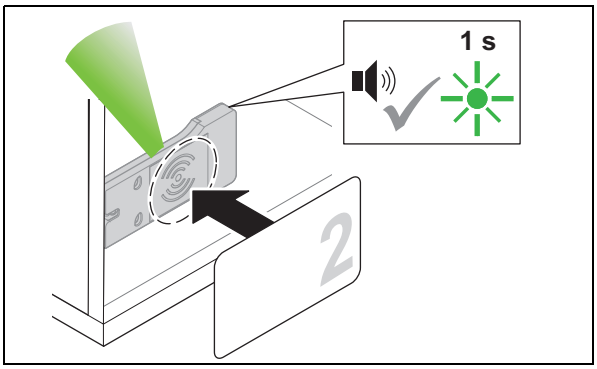

5. Dentro de 5 segundos, segurar as outras chaves de utilizador à frente da antena.
   - É emitido um sinal sonoro. O LED acende brevemente a verde. O direito de acesso está atribuído.

6. Repetir os passos 3 a 5 até ter sido atribuído o direito de acesso a todas as chaves de utilizador necessárias.

7. Decorridos os 5 segundos, o LED muda para vermelho.

6.3 Programar chaves de utilizador com função de fechadura com lingueta

Requisitos: Cartão de programação Chaves de utilizador

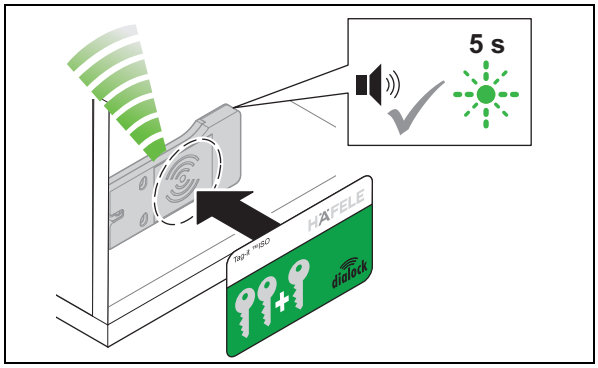

1. Segurar o cartão de programação à frente da antena.
   - É emitido um sinal sonoro. O LED pisca a verde durante 5 segundos no máximo.

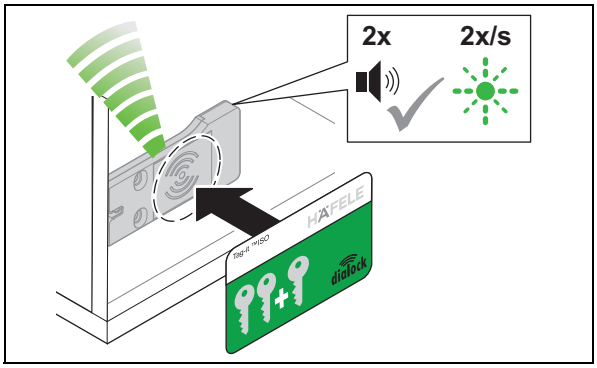

2. Dentro destes 5 segundos, segurar novamente o cartão de programação à frente da antena.
   - É emitido um sinal sonoro 2 vezes. O LED pisca lentamente a verde.

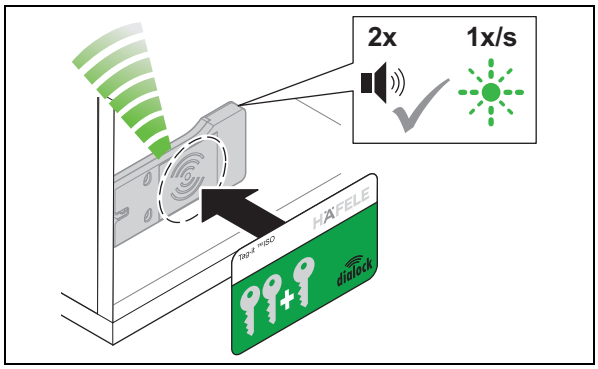

3. Dentro de 5 segundos, segurar novamente o cartão de programação à frente da antena.
   - É emitido um sinal sonoro 2 vezes. O LED pisca ainda mais lentamente a verde.

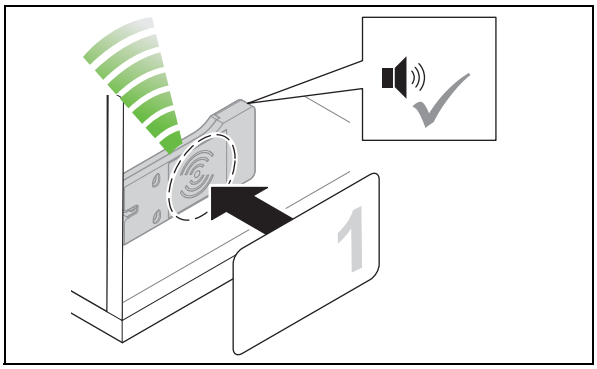

4. Dentro de 5 segundos, segurar a chave de utilizador à frente da antena.
   - É emitido um sinal sonoro. O direito de acesso está atribuído.

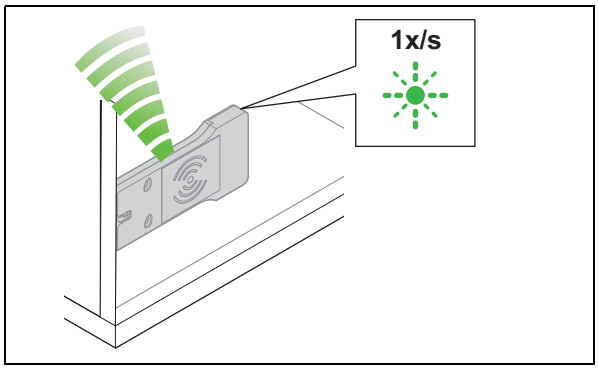

5. Retirar a chave de utilizador.
   - O LED continua a piscar lentamente a verde.

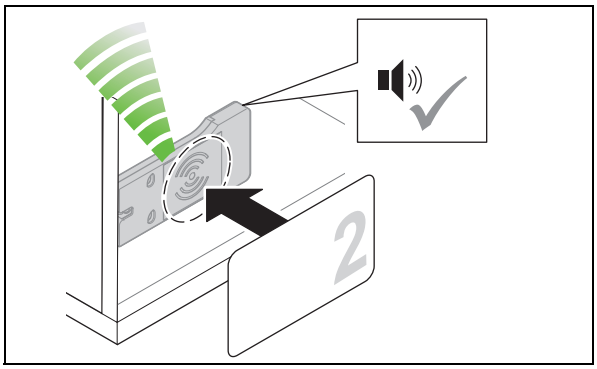

6. Dentro de 5 segundos, segurar as outras chaves de utilizador à frente da antena.
   - É emitido um sinal sonoro. O direito de acesso está atribuído.

7. Repetir os passos 4 a 6 até ter sido atribuído o direito de acesso a todas as chaves de utilizador necessárias.

8. Decorridos os 5 segundos, o LED muda para vermelho.

7. Eliminar direitos de acesso

7.1 Eliminar o direito de acesso de uma chave de utilizador individual

Requisitos:		Cartão para cancelar - delete	Chave de utilizador cujo direito de acesso deve ser eliminado

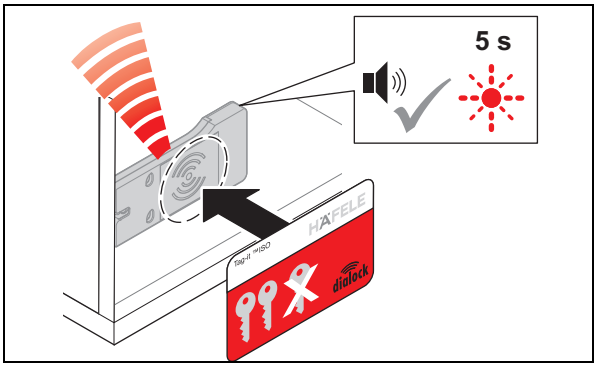

1. Segurar o cartão para cancelar - delete à frente da antena.
   - É emitido um sinal sonoro. O LED pisca a vermelho durante 5 segundos no máximo.

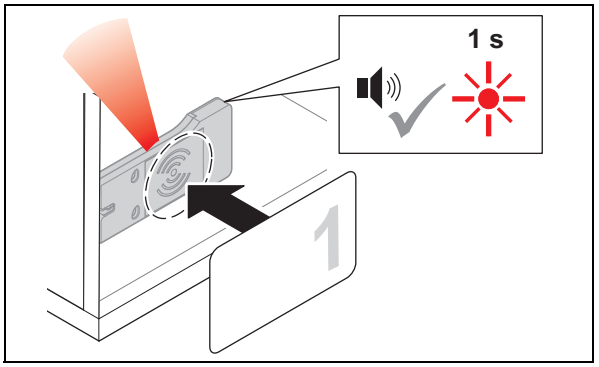

2. Dentro destes 5 segundos, segurar a chave de utilizador à frente da antena.
   - É emitido um sinal sonoro. O LED acende brevemente a vermelho. O direito de acesso desta chave de utilizador foi eliminado.

7.2 Eliminar os direitos de acesso de todas as chaves de utilizador

Em caso de perda de uma chave de utilizador, é necessário eliminar os direitos de acesso de todas as chaves de utilizador. A seguir, são novamente atribuídos os direitos de acesso
⇨ *6. Programar a chave de utilizador, página 140*.

Requisitos: Cartão para cancelar - delete Cartão de programação

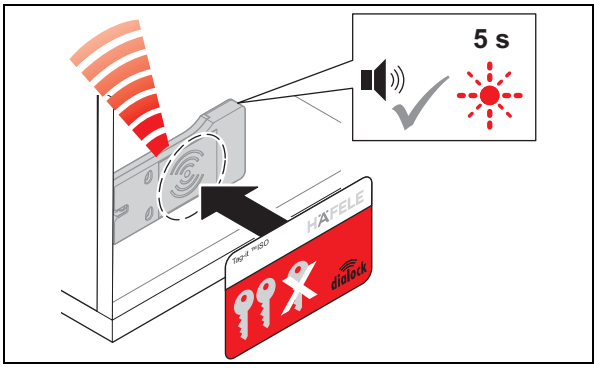

1. Segurar o cartão para cancelar - delete à frente da antena.
   - É emitido um sinal sonoro. O LED pisca a vermelho durante 5 segundos no máximo.

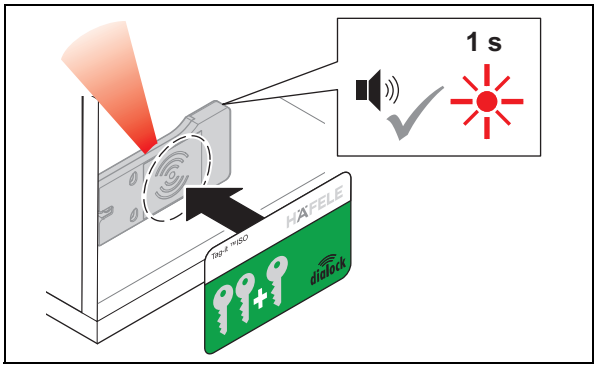

2. Dentro de 5 segundos, segurar o cartão de programação à frente da antena.
   - É emitido um sinal sonoro. O LED acende brevemente a vermelho.
     Os direitos de acesso de todas as chaves de utilizador foram eliminados.

8. Operação

8.1 Operação com chave de utilizador normal

Requisitos:		Chave de utilizador normal com direito de acesso de modo de fechadura com trinco (ação de autobloqueio)

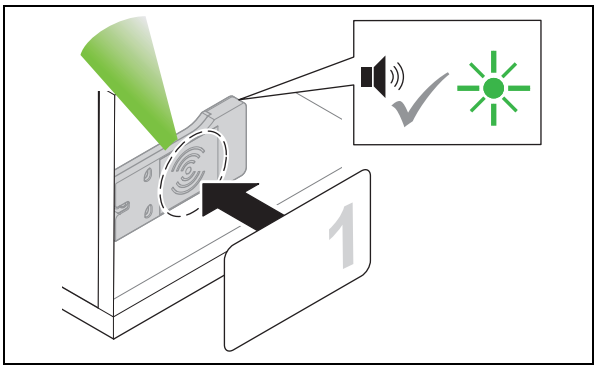

1. Segurar a chave de utilizador à frente da antena.
   - É emitido um sinal sonoro. O LED muda para verde.

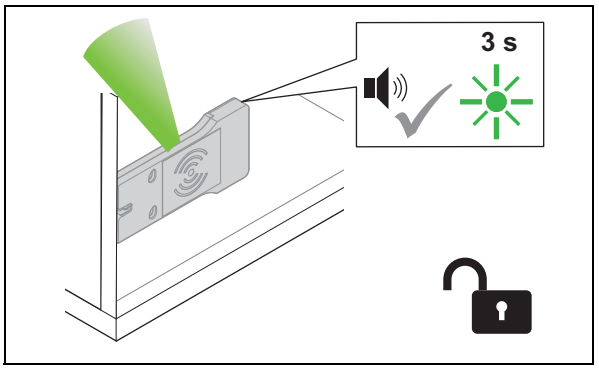

2. Retirar a chave de utilizador.
   - O LED acende a verde. Todas as fechaduras são abertas durante o tempo de abertura.

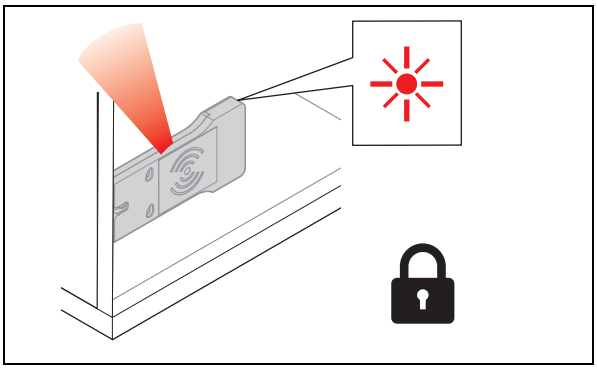

3. Decorrido o tempo de abertura, as fechaduras trancam automaticamente.
   - O LED muda para vermelho.

8.2 Operação com chave de utilizador com função de fechadura com lingueta

Requisitos:		Chave de utilizador com função de fechadura com lingueta (abertura permanente)

Uma chave de utilizador com função de fechadura com lingueta também tem o direito de acesso "modo de fechadura com trinco (ação de autobloqueio)" ⇨ *8.1 Operação com chave de utilizador normal, página 146*

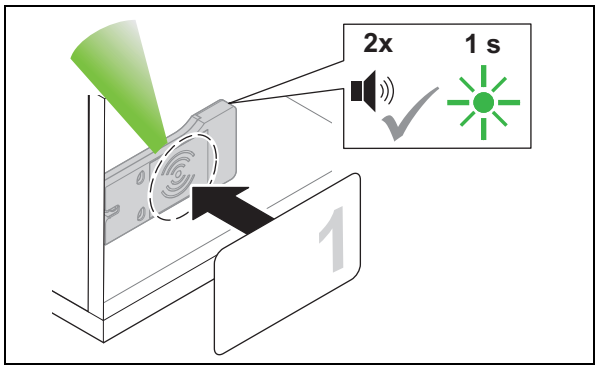

1. Segurar a chave de utilizador à frente da antena durante mais de 2 segundos.
   - É emitido um sinal sonoro. O LED muda para verde. É emitido novamente um sinal sonoro. O LED acende brevemente a verde.

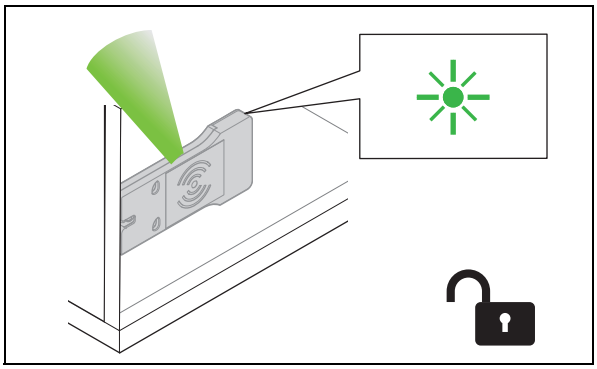

2. Retirar a chave de utilizador.
   - O LED acende permanentemente a verde. Todas as fechaduras ficam abertas permanentemente (abertura permanente).

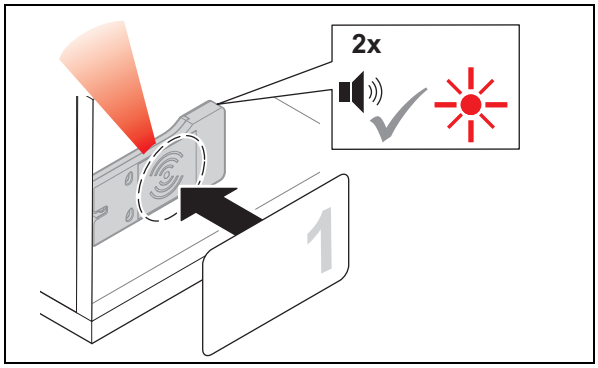

3. Para fechar, segurar a chave de utilizador à frente da antena durante mais de 2 segundos.
   - É emitido um sinal sonoro. O LED continua aceso a verde. É emitido novamente um sinal sonoro. O LED muda para vermelho.

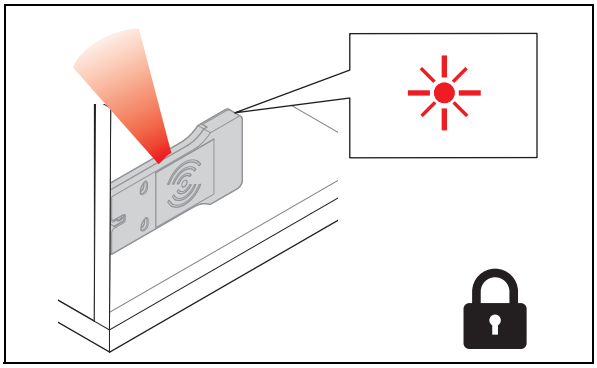

4. Retirar a chave de utilizador.
   - O LED acende permanentemente a vermelho. Todas as fechaduras são trancadas.

8.3 Definir o tempo de abertura

Requisitos: Cartão de programação Cartão para cancelar - delete

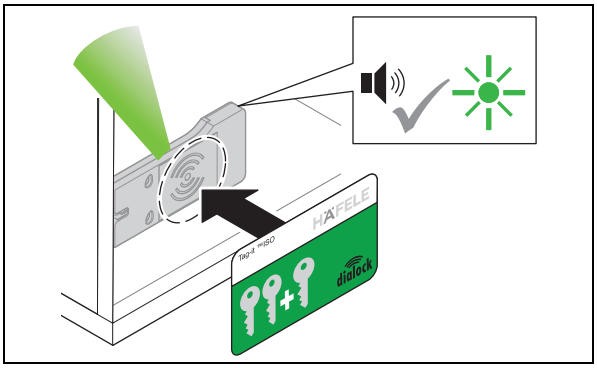

1. Segurar o cartão de programação à frente da antena.
   - É emitido um sinal sonoro. O LED acende a verde.

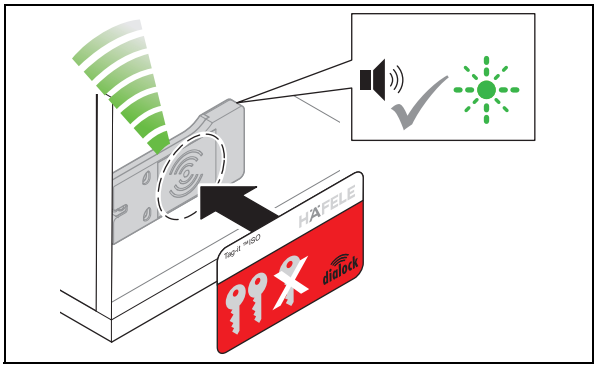

2. Segurar o cartão para cancelar - delete à frente da antena.
   - É emitido um sinal sonoro. O LED pisca rapidamente a verde

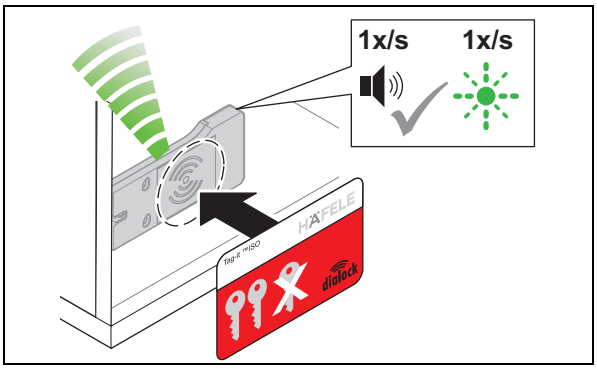

3. Manter o cartão para cancelar - delete à frente da antena.
   - É emitido um sinal sonoro em ciclos de um segundo.
   - O LED pisca a verde em ciclos de um segundo, em paralelo com o sinal sonoro (máx. 30 segundos).

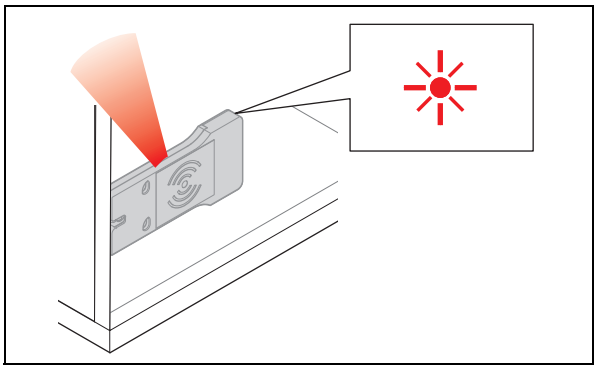

4. Após o tempo pretendido, retirar o cartão para cancelar - delete.
   - O LED acende permanentemente a vermelho.
   - O tempo de abertura foi definido para todas as fechaduras e chaves de utilizador autorizadas.

O tempo de abertura pode ser ajustado a qualquer momento e é mantido mesmo após uma falha de energia ou uma reposição simples.

É possível prolongar o tempo de abertura para mais de 30 segundos através de uma macro com a unidade de programação móvel MDU 110 com uma função especial (⇨*3.2 Características técnicas, página 135*).

Após uma reposição completa, o tempo de abertura definido é eliminado e a definição de fábrica de 3 segundos ou o modo de fechadura com lingueta é ativado.

9. Resolução de problemas

Falha ao abrir	Causa possível	Resolução
É emitido um sinal sonoro 2 vezes.	• A chave de utilizador não tem direito de acesso.	• Programar a chave de utilizador. ⇨ *6. Programar a chave de utilizador, página 140*
O LED não muda de vermelho para verde.	• Distância excessiva entre a chave de utilizador e a antena. • A chave de utilizador não tem direito de acesso. • A chave de utilizador não é reconhecida	• Manter uma distância máxima de 25 mm entre a chave de utilizador e a antena. • Programar a chave de utilizador. ⇨ *6. Programar a chave de utilizador, página 140* • Verificar os requisitos de montagem da fechadura ⇨ *4.1 Instruções de montagem, página 136*
A fechadura não abre.	• A chave de utilizador não tem direito de acesso. • O mecanismo de fecho está preso/custa a acionar.	• Programar a chave de utilizador. ⇨ *6. Programar a chave de utilizador, página 140* • A fechadura está sob tensão. Verificar a carga do móvel. • Ajustar o mecanismo de fecho. Respeitar as definições e a tolerância! ⇨ *4.1 Instruções de montagem, página 136*
Falha ao fechar	**Causa possível**	**Resolução**
A fechadura não fecha.	• A posição do mecanismo de fecho baixou depois de carregar o móvel. • Mecanismo de fecho defeituoso. • Pilhas gastas	• Ajustar o mecanismo de fecho. Respeitar as definições e a tolerância! • ⇨ *4.1 Instruções de montagem, página 136* • Verificar o mecanismo de fecho. • Substituir as pilhas

Caso não seja possível resolver as falhas, entre em contacto com o seu técnico DIALOCK responsável ou aceda a www.hafele.com.

10. Reposição

Para fins de manutenção ou de resolução de erros, é necessário realizar uma reposição.

Existem duas opções de reposição:

- reposição simples,
- reposição completa.

10.1 Reposição simples

Uma reposição simples é necessária nos seguintes casos:

- Perda do cartão de programação e do cartão para cancelar - delete (chaves mestras).

Após uma reposição simples, as chaves mestras programadas são eliminadas e é necessário efetuar uma nova atribuição (o LED pisca continuamente a verde).

Só é possível continuar a utilizar o terminal após uma nova colocação em funcionamento com uma nova chave mestra (⇨ *5. Colocação em funcionamento, página 137*). Os direitos de acesso da chave de utilizador mantêm-se após uma reposição simples.

Requisitos:		Ferramenta para acionar o botão de reposição, por exemplo, uma caneta de ponta fina ou um clipe esticado

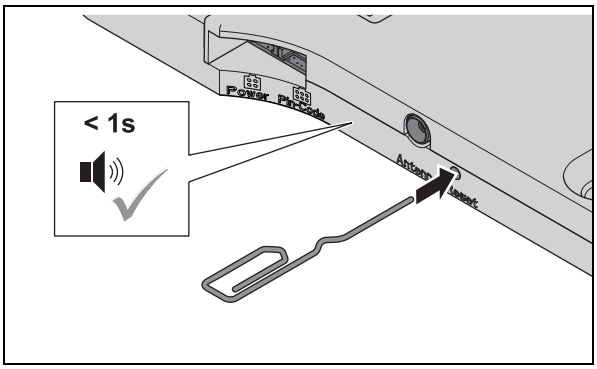

1. Premir o botão de reposição.
   ▶ É emitido um breve sinal sonoro.

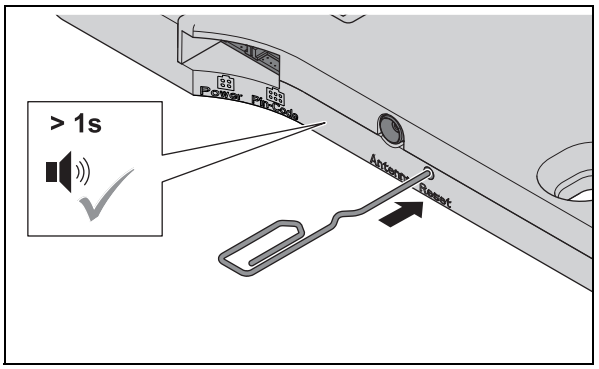

2. Manter o botão de reposição premido até se ouvir um sinal sonoro prolongado.
   ▶ O bloqueio para parametrização com a unidade de programação móvel MDU 110 foi cancelado.
   ▶ O LED pisca continuamente a verde.
3. Reprogramar as chaves mestras (⇨*5. Colocação em funcionamento, página 137*)