10.2 Reposição completa

Com uma reposição completa, as definições de fábrica são repostas na fechadura para mobiliário. Todos os dados são eliminados. A seguir, é necessário configurar novamente a fechadura para mobiliário (⇨ *5. Colocação em funcionamento, página 137*.).

Uma reposição completa é necessária nos seguintes casos:

- Eliminação total dos dados (por exemplo, em caso de devolução ao inventário/armazém).
- Redefinição do modo do software para o funcionamento stand-alone (SA).

Requisitos:	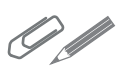	Ferramenta para acionar o botão de reposição, por exemplo, uma caneta de ponta fina ou um clipe esticado

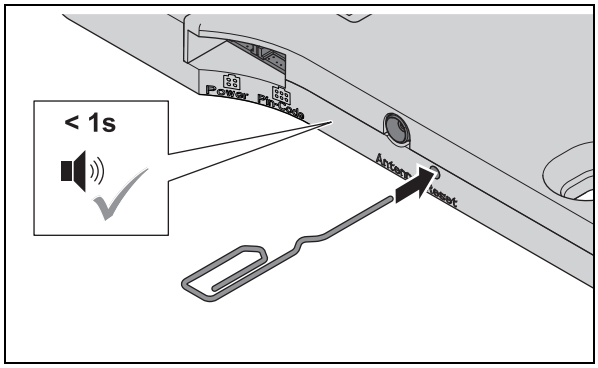

1. Premir o botão de reposição.
   - É emitido um breve sinal sonoro.

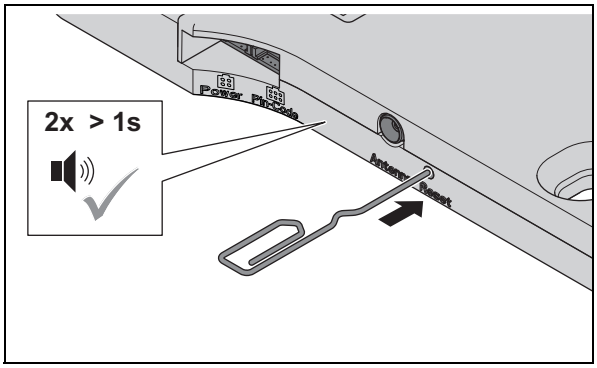

2. Manter o botão de reposição premido até se ouvirem dois sinais sonoros prolongados.
   - O LED pisca a verde e vermelho muito rapidamente.
   - Todos os dados e direitos de acesso foram eliminados.
   - A fechadura muda para o modo de colocação em funcionamento ⇨*5. Colocação em funcionamento, página 137*

11. Limpeza e manutenção

11.1 Limpeza

Limpar a superfície exterior do produto quando necessário:

- com um pano de algodão suave e seco,
- ou com um pano húmido e um pouco de detergente da loiça ou detergente neutro

11.2 Manutenção

À exceção da substituição das pilhas, o produto é livre de manutenção.

NOTA

Danos no produto devido a manutenção incorreta

- Não efetuar reparações.
- Não aplicar lubrificantes.
- Em caso de danos/falhas no funcionamento, contactar o fabricante.
- Caso seja necessário trocar peças, utilizar exclusivamente peças de substituição originais da empresa HÄFELE.

11.3 Substituição das pilhas

NOTA

O funcionamento adequado só é garantido com pilhas com carga completa.

- Substituir as pilhas fracas imediatamente quando for emitido o primeiro sinal.
- Utilizar exclusivamente pilhas aprovadas ⇨*3.2 Características técnicas, página 135*.
- Substituir sempre todas as pilhas.
- Não são permitidas baterias.

O relógio continua a funcionar sem pilhas durante até 5 minutos.

- Por isso, realizar a substituição das pilhas rapidamente.
- Se necessário, acertar novamente a hora com a unidade de programação móvel MDU 110 depois de substituir as pilhas.

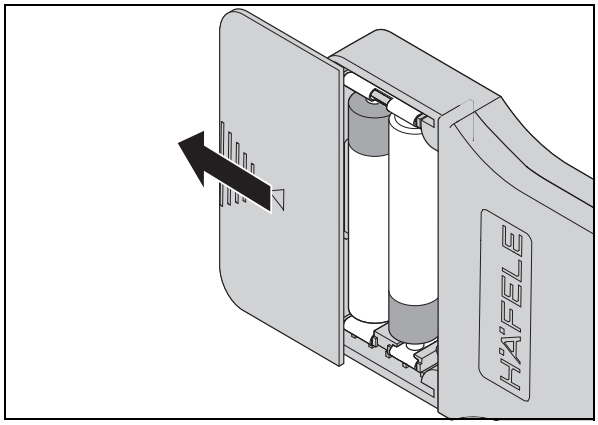

1. Deslizar a tampa para o lado.

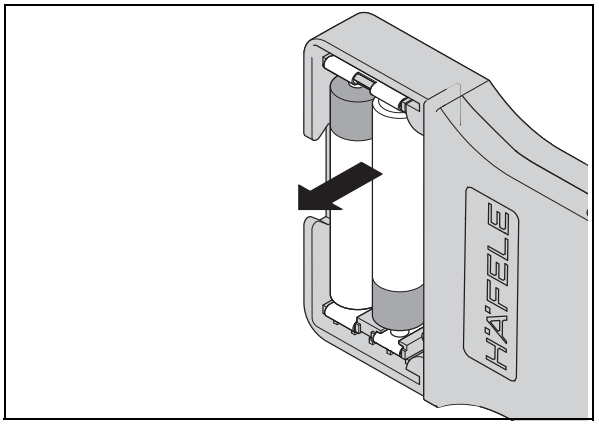

2. Retirar as pilhas.

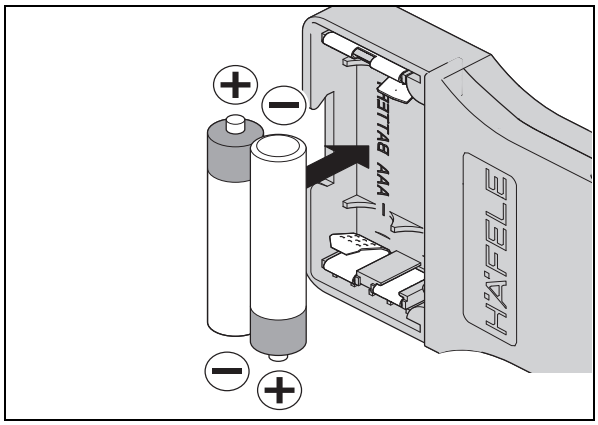

3. Introduzir as pilhas novas. Ter em atenção a polaridade correta.

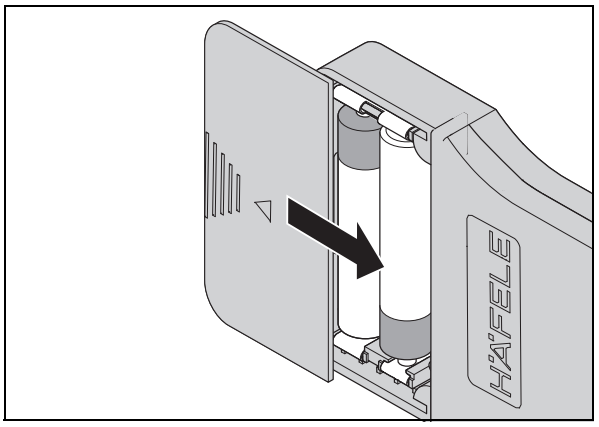

4. Deslizar novamente a tampa.

NOTA

Danos no produto ao fechar a EFL 30/EFL 30 C sem pilhas.

Se a EFL 30/EFL 30 C for fechada sem pilhas após a colocação em funcionamento, não pode ser novamente aberta sem exercer força.

11.4 Alarmes das pilhas

Sinal sonoro	Circunstância	Estado das pilhas
3x prolongado	• Logo após a leitura de uma chave de utilizador autorizada	• Pilhas fracas
3x prolongado + 2x breve (acesso recusado)	• Logo após a leitura de uma chave de utilizador não autorizada	• Pilhas fracas
3x prolongado + 3x prolongado	• Logo após a leitura de uma chave de utilizador autorizada	• Pilhas muito fracas
3x prolongado + 3x prolongado + 2x breve (acesso recusado)	• Logo após a leitura de uma chave de utilizador autorizada ou não autorizada	• Pilhas muito fracas • A chave de utilizador autorizada é recusada porque as pilhas estão muito fracas
10x breve	• Chave de utilizador com função de fechadura com lingueta depois de destrancar	• Pilhas muito fracas • O sinal indica que a fechadura para mobiliário não foi trancada e permanece aberta
Sinal sonoro duplo breve (a cada minuto)	• A fechadura está trancada	• O sinal indica que o utilizador deve destrancar a fechadura para mobiliário imediatamente e substituir as pilhas. • Caso contrário, existe o perigo de que a fechadura para mobiliário fique trancada para sempre devido às pilhas estarem gastas.

12. Armazenamento

Armazenar as embalagens nas seguintes condições:

- Não armazenar ao ar livre.
- Armazenar num local seco e sem pó.
- Não expor a meios agressivos.
- Proteger da radiação solar.
- Evitar vibrações mecânicas.
- Respeitar a temperatura de armazenamento: - 25 °C a + 95 °C
- Respeitar a humidade relativa: máx. 95%, sem condensação.
- Remover as pilhas para o armazenamento temporário e introduzi-las apenas imediatamente antes da colocação em funcionamento.

i Caso existam outras indicações sobre o armazenamento nas embalagens dos produtos, estas também deverão ser cumpridas.

13. Eliminação

Não eliminar no lixo doméstico.
Respeitar os regulamentos específicos de cada país.

14. Declaração de conformidade da UE

A Sphinx Electronics GmbH & Co KG declara que a fechadura a pilhas EFL 30/EFL 30C cumpre as diretivas 2014/53/UE, 2011/65/UE e 305/2011/UE.
O texto completo da declaração de conformidade da UE encontra-se na secção do produto disponível no seguinte sítio Web: www.hafele.com.

15. ANATEL- Declaração de conformidade

Este produto contém o módulo certificado SCM-1.

Modelo: Smart Core Modul SCM-1

ANATEL
Agência Nacional de Telecomunicações

10194-20-12661

Para maiores informações, consulte o site da ANATEL www.anatel.gov.br

Este equipamento não tem direito à proteção contra interferência prejudicial e não pode causar interferência em sistemas devidamente autorizados.

"Este produto contém a placa Smart Core Modul SCM-1 código de Homologação 10194-20-12661"

Copyright

All rights reserved. The texts, images and graphics in this document are subject to copyright and other protection laws. Reproduction, even in part, as well as imitation of the design are prohibited.

Exclusion of liability

Häfele GmbH & Co KG compiles the contents of this document with the utmost care and ensures that they are updated regularly. Häfele GmbH & Co KG does not accept any liability for the up-to-dateness, correctness or completeness of the information on these pages.

Häfele GmbH & Co KG
Adolf-Häfele-Str. 1
D-72202 Nagold
Germany

Tel.: +49 (0)74 52 / 95 - 0
Fax: +49 (0)74 52 / 95 - 2 00
E-mail: info@haefele.de

Dialock Hotline: +49 (0) 180 / 50 50 501

Subsidiaries of Häfele:

https://www.hafele.com/com/en/info/locations/9749/