10.1 Simple reset

A simple reset is required in the following cases:

- If the programming key card and clearing key card (master keys) have been lost.

After a simple reset, the allocated master keys are cleared and reallocation is required (LED continuously flashing in green).

Continued use of the terminal is not possible until a restart with new master keys (⇨ *5. Commissioning, page 33*). The locking authorisations for the user keys are retained after a simple reset.

Prerequisites:	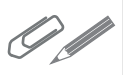	A tool to actuate the reset button, such as a thin pen/pencil or opened out paper clip

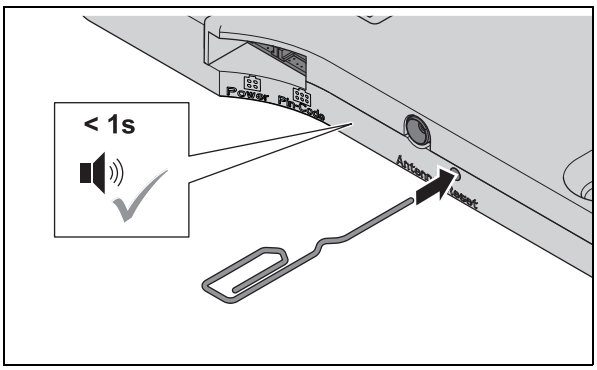

1. Press the reset button.
   ▶ A brief acoustic signal is heard.

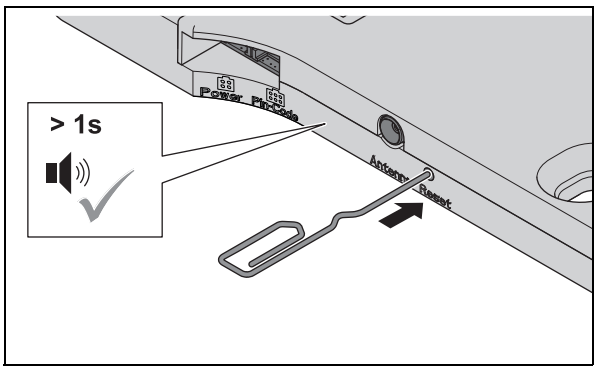

2. Press and hold the reset button until a long acoustic signal is heard.
   ▶ The lock on parametrisation with the MDU 110 mobile programming unit is disabled.
   ▶ The LED flashes continuously in green.
3. Re-teaching master keys (⇨*5. Commissioning, page 33*)

732.22.110

HDE 07.09.2020

10.2 Complete reset

A complete reset resets the furniture lock to the factory settings. All data is cleared. The furniture lock then has to be reconfigured (⇨ *5. Commissioning, page 33*.).

A complete reset is required in the following cases:

- Complete erasing of all data (e.g. in the event of return to stocks / warehouse).
- Resetting of software operation to stand-alone operation (SA).

Prerequisites:		A tool to actuate the reset button, such as a thin pen/pencil or opened out paper clip

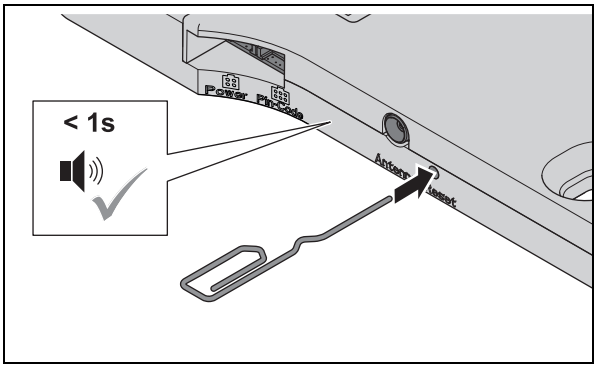

1. Press the reset button.
   - ▶ A brief acoustic signal is heard.

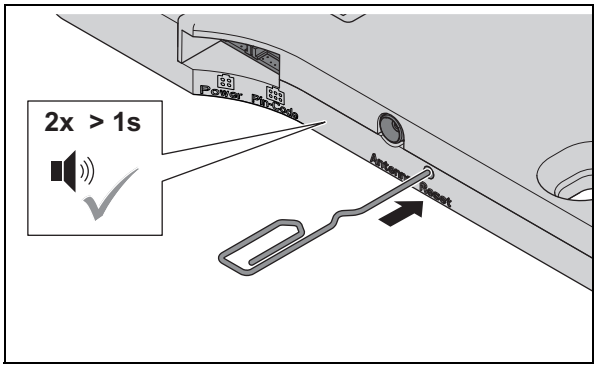

2. Press and hold the reset button until two long acoustic signals are heard.
   - ▶ The LED flashes rapidly in green and red.
   - ▶ All data and access rights are cleared.
   - ▶ The lock switches to commissioning mode (⇨*5. Commissioning, page 33*)

11. Cleaning and maintenance

11.1 Cleaning

Clean outer surfaces of product if necessary:

- with a dry, soft cotton cloth, or
- with a damp cloth and a little washing-up liquid or neutral cleaner

11.2 Maintenance

The product is maintenance-free apart from having to change the batteries.

NOTE

Damage to product due to incorrect maintenance

- Do not carry out repairs.
- Do not use lubricants.
- Contact the manufacturer in the event of damage / malfunctions.
- If parts have to be replaced, always use original replacement parts from HÄFELE.

11.3 Battery change

NOTE

Problem-free operation is only ensured with fully charged batteries.

- Replace weak batteries immediately as soon as the signal occurs.
- Only use approved batteries ⇨*3.2 Technical data, page 31*.
- Always replace all batteries.
- The use of rechargeable battery packs is not permitted.

The clock continues to run for up to 5 minutes without batteries.

- The batteries should therefore be changed quickly.
- If necessary, reset the time with the MDU 110 mobile programming unit after changing the batteries.

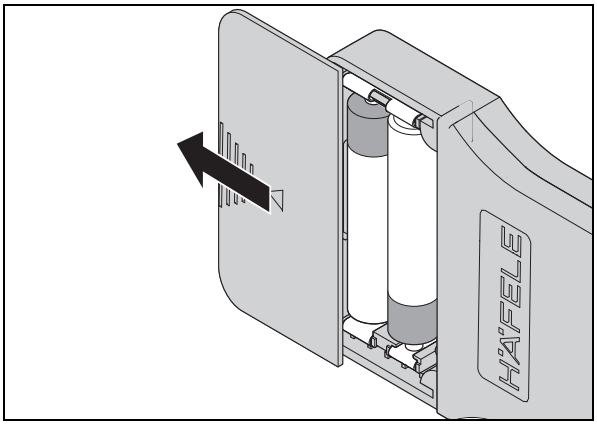

1. Slide the cover to the side.

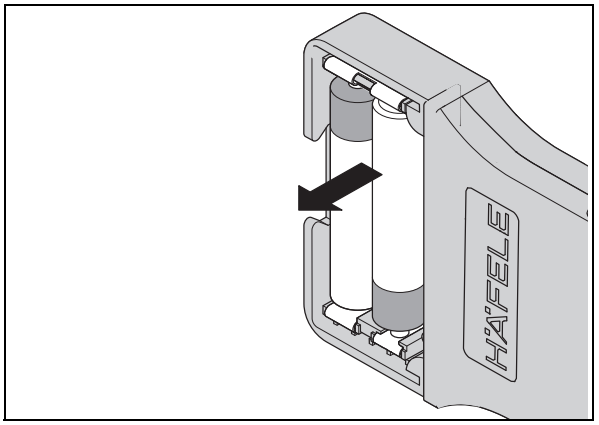

2. Remove the batteries.

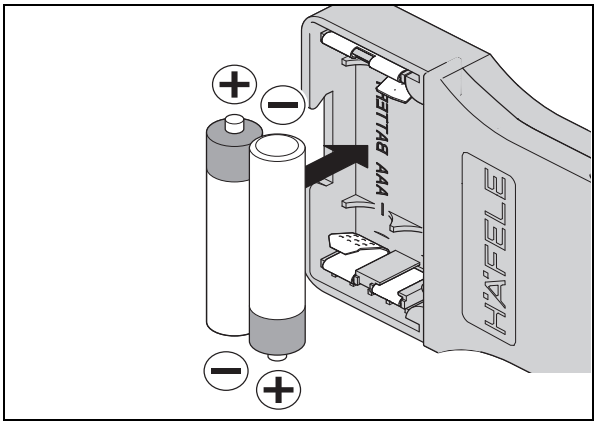

3. Insert new batteries. Ensure the polarity is correct.

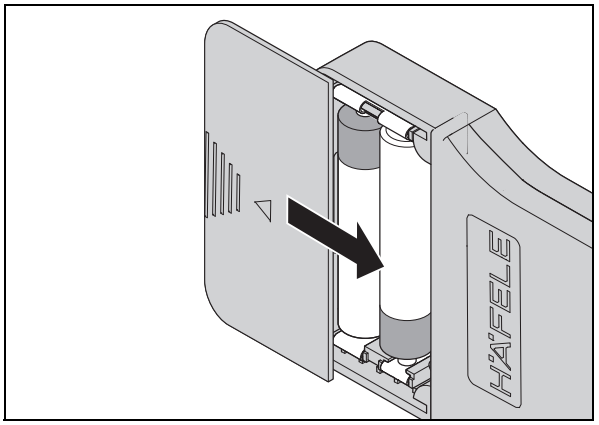

4. Slide the cover back into place.

NOTE

Product damaged caused by closing the EFL 30 / EFL 30 C without batteries.

If the EFL 30 / EFL 30 C is closed without batteries after commissioning, it can no longer be opened without force.

11.4 Battery notifications

Audible signal	Conditions	Battery status
3x long	• Directly after reading an authorised user key	• Low battery
3x long + 2x short (access denied)	• Directly after reading an unauthorised user key	• Low battery
3x long + 3x long	• Directly after reading an authorised user key	• Very low battery
3x long + 3x long + 2x short (access denied)	• Directly after reading an authorised or unauthorised user key	• Very low battery • The authorised user key is rejected as the battery is very low
10x short	• User key with deadbolt lock function after unlocking	• Very low battery • Signal indicates that the furniture lock is not locked and remains open
Short double acoustic signal (every minute)	• Lock is disabled	• Signal indicates that the user should unlock the furniture lock immediately and change the batteries. • Otherwise there is a risk that the furniture lock will remain permanently locked when the batteries die.

12. Storage

Store packages under the following conditions:

- Do not store outdoors.
- Store in a dry and dust-free place.
- Do not expose to aggressive media.
- Protect against sun exposure.
- Avoid mechanical vibrations.
- Observe the storage temperature: - 25°C bis + 95°C
- Observe the relative humidity: max. 95%, not condensed.
- Remove batteries when in temporary storage and only insert them immediately before commissioning.

i If there are further storage instructions provided in the product packaging, be sure to comply with these also.

13. Disposal

Do not dispose of the appliance in household waste.
Please note the country-specific regulations.

14. EU Declaration of conformity

Sphinx Electronics GmbH & Co KG hereby declares that the EFL 30 / EFL 30C battery-operated lock is compliant with directives 2014/53/EU and 2011/65/EU and 305/2011/EU.

The complete text of the EU declaration of conformity can be found under the product at the following web site: www.hafele.com.

15. Approval according to Part 15 of the FCC rules

NOTE: This equipment has been tested and found to comply with the limits for a Class B digital device, pursuant to Part 15 of the FCC Rules. These limits are designed to provide reasonable protection against harmful interference in a residential installation. This equipment generates, uses and can radiate radio frequency energy and, if not installed and used in accordance with the instructions, may cause harmful interference to radio communications. However, there is no guarantee that interference will not occur in a particular installation. If this equipment does cause harmful interference to radio or television reception, which can be determined by turning the equipment off and on, the user is encouraged to try to correct the interference by one or more of the following measures:

- Reorient or relocate the receiving antenna.
- Increase the separation between the equipment and receiver.
- Connect the equipment into an outlet on a circuit different from that to which
- the receiver is connected.
- Consult the dealer or an experienced radio / TV technician for help.

This device complies with Part 15 of the FCC Rules [and with Industry Canada licence-exempt RSS standard(s)]. Operation is subject to the following two conditions:

1. this device may not cause harmful interference, and
2. this device must accept any interference received, including interference that may cause undesired operation.

Changes or modifications made to this equipment not expressly approved by Häfele may void the FCC authorization to operate this equipment.

Le présent appareil est conforme aux CNR d'Industrie Canada applicables aux appareils radio exempts de licence. L'exploitation est autorisée aux deux conditions suivantes :

1. l'appareil ne doit pas produire de brouillage, et
2. l'appareil doit accepter tout brouillage radioélectrique subi, même si le brouillage est susceptible d'en compromettre le fonctionnement.

Sommaire

1. À propos du présent document ... 53
1.1 Groupes cibles des instructions d'utilisation ... 53
1.2 Documents également applicables ... 53
2. Sécurité ... 53
2.1 Utilisation conforme à l'emploi ... 53
2.2 Utilisation non conforme à l'emploi ... 54
2.3 Qualification du personnel ... 54
2.4 Consignes générales de sécurité ... 55
2.5 Sécurité électrique ... 55
3. Structure et fonctionnement ... 56
3.1 Aperçu produit ... 56
3.2 Caractéristiques techniques ... 57
3.3 Fonctions ... 57
3.4 Réglages d'usine ... 57
4. Montage et installation ... 58
4.1 Instructions de montage ... 58
5. Première mise en service ... 59
5.1 Application de mise en service (Häfele Dialock Manager) ... 60
6. Programmer une clé d'utilisateur ... 62
6.1 Programmer une clé d'utilisateur normale ... 63
6.2 Programmer une clé d'utilisateur privilégié ... 64
6.3 Programmer une clé d'utilisateur avec fonction serrure à pêne dormant ... 65
7. Effacer des droits d'accès ... 66
7.1 Effacer un droit d'accès sur une seule clé d'utilisateur ... 66
7.2 Effacer les droits d'accès de toutes les clés d'utilisateurs ... 67
8. Commande ... 68
8.1 Utilisation avec la clé d'utilisateur normale ... 68
8.2 Utilisation avec clé d'utilisateur avec fonction serrure à pêne dormant ... 69
8.3 Paramétrer le temps d'ouverture ... 70
9. Elimination des dysfonctionnements ... 71
10. Réinitialisation ... 72
10.1 Réinitialisation simple ... 72
10.2 Réinitialisation complète ... 73
11. Nettoyage et entretien ... 74
11.1 Nettoyage ... 74
11.2 Entretien ... 74
11.3 Remplacement des piles ... 74
11.4 Messages concernant les piles ... 76
12. Stockage ... 76
13. Élimination ... 76
14. Déclaration de conformité UE ... 77
15. Conformité selon Section 15 de la réglementation de la FCC ... 77

1. À propos du présent document

Les présentes instructions d'utilisation sont valables pour le produit serrure à piles « EFL 30 / EFL 30 C ». Elles constituent une partie intégrante du produit et doivent être conservées jusqu'à son élimination.

1.1 Groupes cibles des instructions d'utilisation

Les groupes cibles des instructions d'utilisation sont les suivants :

- Exploitant
- Personnel de montage
- Personnel de mise en service
- Personnel d'exploitation

1.2 Documents également applicables

Document	Contenu
Instructions de montage	Montage mécanique

Tous les documents relatifs au produit sont disponibles sur le site www.hafele.com.

2. Sécurité

2.1 Utilisation conforme à l'emploi

EFL 30 / EFL 30 C est une serrure de meuble électromécanique à piles L'utilisation suivante est considérée comme conforme :

- Utilisation à l'intérieur dans des locaux secs
- Utilisation conforme aux caractéristiques techniques ⇨ *3.2 Caractéristiques techniques, page 57*
- Alimentation uniquement avec les piles autorisées
  ⇨ *3.2 Caractéristiques techniques, page 57*

2.2 Utilisation non conforme à l'emploi

Toute utilisation non citée au chapitre *2.1 Utilisation conforme à l'emploi* est non conforme à l'emploi. L'utilisation comme suit n'est pas autorisée :

- Utilisation à l'extérieur
- Utilisation dans un environnement agressif (p. ex. contenant du sel ou du chlore) ou humide
- Utilisation en environnement présentant des risques d'explosion
- Utilisation à proximité d'appareils sensibles aux ondes électromagnétiques
- Ne pas utiliser à proximité de surfaces chaudes, sources de chaleur, matériaux facilement inflammables ou d'endroits exposés au rayonnement solaire direct.
- Omission de composants lors du montage
- Modification de l'ordre de montage
- Utilisation de composants défectueux ou endommagés
- Utilisation de pièces de rechange autres que des pièces d'origine
- Modification ou réparation du produit et de ses composants
- Utilisation par des personnes non formées à cet effet

2.3 Qualification du personnel

Tâche	Qualification
Transport, stockage	Personnel qualifié
Montage	Personnel qualifié
Installation	Personnel qualifié
Mise en service	Personnel qualifié
Attribution et effacement des droits d'accès	Personnel d'exploitation
Commande	Personnel d'exploitation
Dysfonctionnement	Personnel qualifié
Réinitialisation	Personnel qualifié
Nettoyage	Personnel d'exploitation
Démontage	Personnel qualifié
Mise au rebut	Personnel qualifié

Personnel qualifié

Sont considérés comme du personnel qualifié :

- Spécialistes de la construction de meubles possédant une formation technique appropriée, des connaissances et de l'expérience, et ainsi en mesure de détecter et d'éviter les dangers liés aux activités à réaliser et à leurs conséquences.

Personnel d'exploitation

Le personnel d'exploitation est le personnel disposant de droits d'accès. Le personnel d'exploitation a été formé :

- à la manipulation sûre et correcte du produit
- à l'utilisation responsable des droits d'accès

2.4 Consignes générales de sécurité

Le produit a été fabriqué selon l'état actuel de la technique et des règles de sécurité. Cependant, des risques pour les personnes, ou des dommages sur le produit ou d'autres biens, peuvent se produire lors du montage et de l'exploitation.

AVERTISSEMENT

Danger en raison de panne ou de dysfonctionnement d'appareils sensibles aux ondes électromagnétiques

Le rayonnement électromagnétique du produit peut entraîner un dysfonctionnement de pièces sensibles, p. ex. d'appareils médicaux. Cela peut altérer leur fonctionnement.

- Ne pas installer le produit à proximité immédiate d'appareils sensibles aux ondes électromagnétiques.
- En cas de doute sur la compatibilité, contacter le fabricant.

2.5 Sécurité électrique

- Exécuter les étapes de montage et d'installation sans piles.
- Avant le montage et l'exploitation, vérifier les éventuels dommages sur tous les composants. Ne pas utiliser des composants défectueux, mais adresser une réclamation au fabricant.
- Ne pas ouvrir le boîtier du produit.
- Ne pas immerger les composants du système dans de l'eau ou du liquide.

3. Structure et fonctionnement

3.1 Aperçu produit

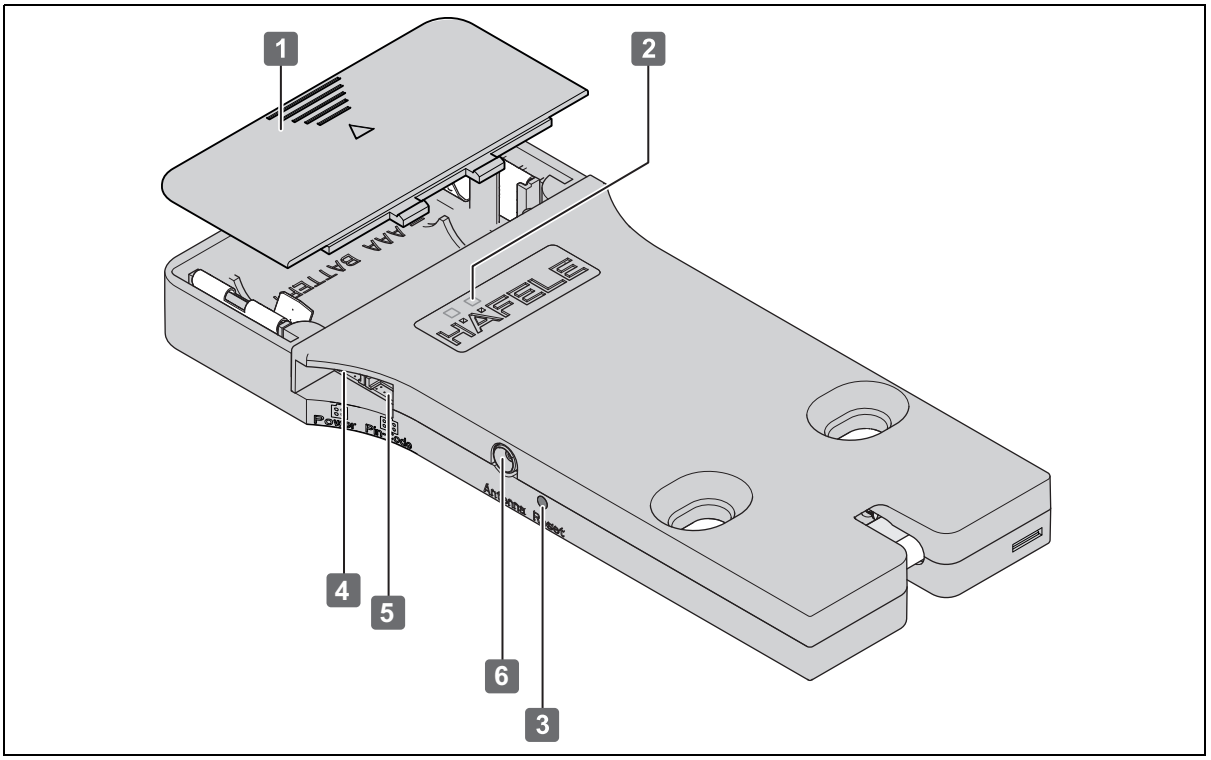

Fig. 1: Aperçu

Composants de base		Description
1	Compartiment à piles (tension d'alimentation)	• ⇨ *3.2 Caractéristiques techniques, page 57*
2	LED de contrôle (rouge et verte)	• Signalisation optique
3	Bouton de réinitialisation	• ⇨ *10. Réinitialisation, page 72*
4	Tension d'alimentation externe	• Pas encore disponible
5	Branchement clavier code PIN	• Pas encore disponible
6	Antenne externe	• Pas encore disponible

3.2 Caractéristiques techniques

Caractéristique	Valeur
Tension d'alimentation	2 x piles 1,5 V Micro AAA (LR03) alcalines Type EN92 Energizer (Réf. Häfele : 910.54.986)
Température ambiante	0–55 °C
Humidité de l'air relative	10–95 % sans condensation
Type de protection	IP 20
Technologie de transpondeurs	Tag-It, Mifare Classic EV1, Mifare Desfire EV1/EV2. Pour les applications du logiciel Dialock, les transpondeurs utilisés doivent être qualifiés et codés par Häfele.
Homologations	CE, FCC / IC

Accessoires

Caractéristique	Description
Key card de programmation	• Carte d'attribution de droits d'accès
Key card d'effacement	• Carte d'effacement de droits d'accès
Clé d'utilisateur	• Clé électronique • Différentes versions possibles : clé carte, clé étiquette, clé badge, clé bracelet.
Macros	• Sur demande

3.3 Fonctions

Mode serrure à bec-de-cane / verrouillage automatique (= configuration par défaut)

En mode serrure à bec-de-cane, la serrure de meuble est déverrouillée pendant le temps d'ouverture de 3 secondes, et se verrouille à nouveau automatiquement lorsque le temps d'ouverture est écoulé (verrouillage automatique).

Mode serrure à pêne (ouverture continue)

En mode serrure à pêne, la serrure de meuble est déverrouillée en permanence (ouverture continue). La serrure de meuble est déverrouillée en présentant une nouvelle fois une clé d'utilisateur autorisée pour le mode serrure à pêne.

3.4 Réglages d'usine

Paramètre	Valeur
Temps d'ouverture (durée du déverrouillage en mode serrure à bec-de-cane) • En mode autonome, le temps d'ouverture peut être paramétré à la seconde près jusqu'à 30 sec ⇨ *8.3 Paramétrer le temps d'ouverture, page 70*. • Prolonger le temps d'ouverture au-delà de 30 sec. est possible au moyen d'une macro grâce à l'unité de programmation mobile MDU 110 avec fonction spéciale.	3 sec.
Type de verrouillage	Mode serrure à bec-de-cane

4. Montage et installation

Les instructions de montage du produit sont un document séparé. Il peut être consulté via le code QR sur la fiche signalétique jointe ou sous la référence concernée sur www.hafele.com.

Lors du montage du produit, les points suivants doivent être respectés :

i L'environnement de l'endroit d'utilisation, p. ex. des champs magnétiques ou des matériaux métalliques, peuvent altérer le mode de fonctionnement du produit.

- S'assurer que le produit est utilisé dans un environnement adapté.
- Pour garantir la distance de lecture du transpondeur, respecter l'épaisseur maximale des matériaux des surfaces de montage ⇨ EFL 30 / EFL 30 C .
- Eviter le verre, les miroirs ou les surfaces de montage métalliques ou dotées d'un revêtement.
- Avant le montage définitif, monter, mettre en service et tester une installation modèle sur le lieu d'utilisation.

i Après avoir achevé les opérations de montage et d'installation, ne pas mettre les piles en place. Cela sera réalisé lors de la première mise en service du produit. Lorsque la serrure doit être installée dans un tiroir, ce dernier doit être démonté.

- La mise en place des piles démarre automatiquement la mise en service du produit.
- Lire le chapitre ⇨ *5. Première mise en service, page 59* avant de mettre les piles en place.

4.1 Instructions de montage

- S'assurer que l'EFL 30 / EFL 30 C n'est pas monté à côté de fils électriques. Le champ magnétique de la ligne électrique peut altérer la portée de l'antenne.
- Recommandation : effectuer un modèle de pose avant le montage de EFL 30 / EFL 30 C.
- D'abord monter la pièce de fermeture de EFL 30 / EFL 30 C sur le lieu d'utilisation.
- Régler d'abord l'EFL 30 / EFL 30 C sur le site d'installation puis réajuster le cas échéant après le chargement du meuble.
- S'assurer qu'aucun écran métallique n'est monté entre la pièce de fermeture et l'EFL 30 / EFL 30 C.
- La pièce de fermeture de l'EFL 30 / EFL 30 C peut être vissée sur le côté opposé avec une poignée de meuble (espacement des trous 32 mm).
- L'EFL 30 / EFL 30 C convient particulièrement aux meubles avec amortissement et fermeture automatique.
- L'EFL 30 / EFL 30 C ne convient pas aux tiroirs et portes pivotantes avec fonction Push.
- Lors du montage, noter qu'une ouverture de maintenance doit être disponible pour les cas d'urgence.
- Lors du montage, tenir compte du fait que, pour la mise en service (signalisation optique) et à des fins de maintenance (réinitialisation, changement de piles), l'accès à la serrure de meuble montée doit être garanti à tout moment (tiroirs amovibles par exemple).
- Pour la mise en service, les LED de contrôle doivent être visibles.
- Tenir compte de la position de montage : ⇨ EFL 30 / EFL 30 C .
- Respecter la distance minimale entre deux serrures ⇨ EFL 30 / EFL 30 C .

- En ne respectant pas cette distance minimale, la communication entre les serrures est constante, ce qui décharge plus rapidement la batterie.

5. Première mise en service

Le produit est livré dans le mode de fonctionnement simple pour un mode autonome (SA). Dans ce document, seule la mise en service pour le mode autonome est décrite.

Pour utiliser le produit avec les applications du logiciel Dialock, la mise en service est décrite dans la documentation du logiciel Dialock.

i La mise en service démarre automatiquement après le mise en place des piles. Les différentes étapes de travail doivent être exécutées rapidement l'une après l'autre. Pour des raisons de sécurité, la première mise en service ne peut intervenir que dans les 5 secondes suivant la mise en place des piles.

- Avant de démarrer la mise en service, lire complètement les étapes de travail.
- Avant de démarrer la mise en service, préparer les deux clés maître (key card de programmation « vert » et key card d'effacement « rouge »).
- Exécuter les étapes de travail rapidement et sans s'interrompre.

i Si le temps imparti pour la mise en service est dépassé :

1. Retirer les piles.
2. Attendre que la LED s'éteigne.
3. Remettre les piles en place et reprendre la mise en service.

i De manière alternative, la mise en service peut aussi être démarrée en activant la touche de réinitialisation (⇨ *3.1 Aperçu produit, page 56*).

1. À cet effet, maintenir la pression sur la touche de réinitialisation seulement jusqu'au premier signal sonore bref.
   ATTENTION ! Si la pression est maintenue plus longtemps sur la touche, la réinitialisation est lancée (⇨ *10. Réinitialisation, page 72*).

i Recommandation : avant la mise en service, effectuer une mise à jour du firmware avec l'unité de programmation MDU 110 pour garantir que le firmware DIALOCK actuel se trouve sur le terminal.

i **REMARQUE**

Endommagement du produit en cas de fermeture de EFL 30 / EFL 30 C sans piles.

Si l'EFL 30 / EFL 30C est fermée après la mise en service sans piles, l'ouverture sans force n'est plus possible.

5.1 Application de mise en service (Häfele Dialock Manager)

Lors de l'utilisation de l'application Dialock Manager (mode application dans le système hors ligne), des fonctions supplémentaires sont possibles :

- Mise en service en mode application
- Sécurité accrue grâce à une double authentification
- Gestion facile des utilisateurs
- Elaboration d'un plan de fermeture
- Régulation individuelle des droits d'accès
- Fonction modèle temporel
- Programmation des clés d'utilisateur
- Paramétrage du personnel
- Extension des fonctions individuelle avec programmes macro
- Mises à jour du firmware

En fonction de la taille du projet et de l'étendue de l'installation, il existe différentes fonctions de base et supplémentaires, pouvant être activées grâce à une clé de licence de projet payante.

Vous trouverez de plus amples informations sur l'utilisation de l'application Dialock Manager sous :

- https://apps.apple.com/de/developer/h%C3%A4fele-gmbh-co-kg/id432533773
- https://play.google.com/store/apps/developer?id=H%C3%A4fele+GmbH+%26+Co+KG&hl=de

> i Le mode autonome « Stand-Alone » est déconnecté durablement dès que le produit est mis pour la première fois en service à l'aide de Häfele Dialock Manager.
> Une réactivation de ce mode de fonctionnement n'est ensuite possible qu'après une réinitialisation complète.

.